STERIS®

CMAX™ X-Ray

Table chirurgicale assistée par image

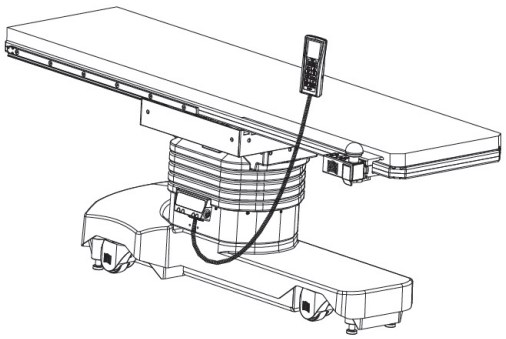

Guide de l'utilisateur

À l'international

fr
11066891
Révision B

© 2025 STERIS. All rights reserved.

Published: 2025-8-20

TABLE DES MATIÈRES

Numéro de chapitre	Description	Page
1	**Informations sur les droits d'auteur**	**1**
2	**Un mot de STERIS**	**2**
2.1	Introduction	2
2.2	Usage prévu	2
2.3	Consignes d'utilisation	2
2.4	Contre-indications	2
2.5	Groupe cible de patients	2
2.6	Utilisateurs prévus	2
2.7	Performances essentielles	3
2.8	Durée de vie prévue	3
2.9	Élimination des déchets	3
2.10	Informations sur l'entretien	3
2.11	Adresses	4
3	**Consignes de sécurité**	**5**
4	**Symboles utilisés**	**17**
4.1	Étiquettes du produit	17
4.2	Symboles des commandes manuelles principales	20
4.3	Symboles sur l'écran TFT	21
4.4	Symboles du joystick	22
4.5	Commande de secours et symboles du panneau de raccordement	23
5	**Spécifications et exigences**	**25**
5.1	Caractéristiques du produit	25
5.2	Caractéristiques électriques	26
5.3	Caractéristiques des radiocommunications	27
5.4	Caractéristiques mécaniques	27
5.5	Principaux matériaux utilisés	28
5.6	Dimensions du plateau	29
5.7	Spécifications des articulations	30
5.8	Exigences environnementales	31
6	**Identification des composants**	**32**
6.1	Composants extérieurs	32
6.2	Panneau de raccordement au secteur	34
6.3	Commande manuelle principale	36
6.4	Commande par joystick	39
6.5	Commande de secours et panneau de contrôle	40
7	**Configuration de la table chirurgicale**	**42**
7.1	Installation et retrait du fusible de la batterie	42
7.2	Branchement de la table chirurgicale sur l'alimentation secteur	43
7.3	Connexion et déconnexion de la commande manuelle principale	43
7.4	Connexion et déconnexion du joystick	44
7.5	Installation et retrait de la poignée de transfert motorisée	47
7.6	Exemples de montage d'accessoires sur un plateau	51

8 Fonctionnement 53
8.1 Informations générales 53
8.2 Fonctionnement de la commande manuelle principale 54
8.3 Fonctionnement de la commande par joystick 59
8.4 Fonctionnement de la commande de secours 61
8.5 Fonctionnement de la poignée de transfert motorisée 63
8.6 Positionnement du patient et zones radiotransparentes 66
8.7 Exemples de chirurgie 68
8.8 Fonctionnement de la table chirurgicale sur batteries 70
8.9 Fonctionnement de la table chirurgicale sur l'alimentation secteur 71
9 Maintenance de routine 72
9.1 Calendrier de maintenance 72
9.2 Nettoyage et désinfection 72
9.3 Chargement de la batterie 74
10 Dépannage 77
10.1 1 – Erreur de la commande manuelle – ONE_KEY_ONLY 77
10.2 2 – Erreur de commande manuelle – DUAL_COMMAND 77
10.3 3 – Erreur de la commande manuelle – INT_TCDE 77
10.4 4 – Erreur de la commande manuelle – INT_PEDALE 78
10.5 5 – Erreur de la commande manuelle – INT_ESERVE 78
10.6 6 – Erreur de la commande manuelle – INT_BT 78
10.7 7 – Erreur de la commande manuelle – SLIDE_BLOCKED 78
10.8 8 – Erreur de la commande manuelle – REV_ORIENT 79
10.9 9 – Erreur de la commande manuelle – PLUG_MAINS 79
10.10 10 – Erreur de la commande manuelle – LOCK_AGAIN 79
10.11 11 – Erreur de la commande manuelle – WRONG_USE 80
10.12 12 – Erreur de la commande manuelle – TILT_SENS_DEF 80
10.13 14 – Erreur de la commande manuelle – BACK_SENS_DEF 80
10.14 13 – Erreur de la commande manuelle – TREND_SENS_DEF 80
10.15 15 – Erreur de la commande manuelle – LEGL_SENS_DEF 81
10.16 16 – Erreur de la commande manuelle – LEGR_SENS_DEF 81
10.17 17 – Erreur de la commande manuelle – HEIGH_SENS_DEF 81
10.18 18 – Erreur de la commande manuelle – SLIDE_SENS_DEF 81
10.19 20 – Erreur de la commande manuelle – PARAM_FAIL 81
10.20 21 – Erreur de la commande manuelle – BATT_FUSE 82
10.21 22 – Erreur de la commande manuelle – BATT_DEF 82
10.22 23 – Erreur de la commande manuelle – CHARGER_DEF 82
10.23 24 – Erreur de la commande manuelle – BATT_MODE 82
10.24 25 – Erreur de la commande manuelle – POMPE_DEF 82
10.25 26 – Erreur de la commande manuelle – VALVE_DEF 83
10.26 27 – Erreur de la commande manuelle – MOTOR_DEF 83
10.27 28 – Erreur de la commande manuelle – MOTOR_FAIL 83
10.28 31 – Erreur de la commande manuelle – BAD_VERSION 83
10.29 32 – Erreur de la commande manuelle – PUMP_FAIL 83
10.30 33 – Erreur de la commande manuelle – VOLTAGE_PEAK 84
10.31 34 – Erreur de la commande manuelle – VALVE_FAIL 84
10.32 35 – Erreur de la commande manuelle – ALS_DEF 84
10.33 36 – Erreur de la commande manuelle – START_UP 84
10.34 37 – Erreur de la commande manuelle – AUTOOFF 85

10.35 38 – Erreur de la commande manuelle – CURRENT_WHEEL_DEF 85
10.36 39 – Erreur de la commande manuelle – FLAG_WHEEL_DEF 85
10.37 40 – Erreur de la commande manuelle – BAT_VERT2ORANGE 85
10.38 41 – Erreur de la commande manuelle – BAT_ORANGE2ROUGE 86
10.39 42 – Erreur de la commande manuelle – RTC_DEF 86
10.40 43 – Erreur de la commande manuelle – ACC_MOTOR_DEF 86
10.41 44 – Erreur de la commande manuelle – ACC_MOTOR_FAIL 86
10.42 45 – Erreur de la commande manuelle – OFF_EXT 87
10.43 46 – Erreur de la commande manuelle – AUTOOFF_CHARGE_END 87
10.44 49 – Erreur de la commande manuelle – PVALVE_DEF 87
10.45 50 – Erreur de la commande manuelle – LOW_BATT_USE 87
10.46 51 – Erreur de la commande manuelle – FREIN_FLOATING_FAIL 88
10.47 52- Erreur de commande manuelle – SLIDE_LONG_SENS_DEF 88
10.48 53 – Erreur de la commande manuelle – SLIDE_LAT_SENS_DEF 88
10.49 54 – Erreur de la commande manuelle – INT_JOYSTICK 88
10.50 55 – Erreur de la commande manuelle – DURRE_FLOATING_DEF 88
10.51 La table chirurgicale ne se met pas en marche 89
10.52 Aucun déplacement de la table chirurgicale 89
10.53 La table chirurgicale ne passe pas sur les roulettes 90
10.54 La table chirurgicale reste en mode batterie lorsqu'elle est branchée sur l'alimentation secteur 90
10.55 Les extensions ne se verrouillent pas ou n'ont pas de jeu excessif 90
10.56 La fonction flottante ne fonctionne pas 91
10.57 La commande manuelle n'affiche pas la pleine charge 91
10.58 La position sur la commande manuelle ne correspond pas à la position de la table chirurgicale 91
10.59 Le plateau est rouge sur la commande manuelle lorsque l'inclinaison est sélectionnée 91
10.60 Le joystick ne se connecte pas via Bluetooth 92
10.61 Défaillance prématurée de la batterie récurrente 92
11 Annexe 93
11.1 Pièces détachées 93
11.2 Accessoires 93
12 Données techniques de conformité CEM 94

Informations sur les droits d’auteur

CMAX™ est une marque déposée de STERIS. Tous les autres noms de sociétés ou de produits référencés dans ce document sont des marques commerciales de leurs détenteurs respectifs.

©2025 STERIS Corporation. Tous droits réservés.

La présente publication est protégée par le droit d’auteur. La reproduction, la divulgation à des tiers ou l’utilisation de la présente publication est interdite sans le consentement préalable explicite écrit de STERIS.

STERIS se réserve le droit de modifier les caractéristiques techniques publiées dans ce document sans notification ni obligation préalable. Pour en savoir plus, contacter STERIS.

Un mot de STERIS

2.1 Introduction

Merci d'avoir choisi ce produit STERIS. STERIS s'efforce de garantir la satisfaction de ses clients. Ce manuel contient des informations importantes sur l'utilisation et la maintenance de la table CMAX™ X-Ray de STERIS.

IMPORTANT : *Une liste des Consignes de sécurité à respecter lors de l'utilisation et de l'entretien de cet appareil est disponible au Chapitre 3 Consignes de sécurité. Ne pas faire fonctionner l'appareil ou en effectuer l'entretien avant d'avoir reçu la formation relative à ce sujet.*

Ces instructions fournissent des informations cruciales sur la manière d'éviter les blessures et les dommages matériels qui pourraient résulter d'une mauvaise maintenance de la table CMAX™ X-Ray. Ce manuel doit être conservé dans un endroit facilement accessible afin de pouvoir s'y référer rapidement.

Toute modification de la table chirurgicale non autorisée ou effectuée par STERIS et susceptible d'affecter le fonctionnement annulera la garantie, pourrait compromettre la sécurité de l'opérateur et du patient, pourrait nuire à l'efficacité et pourrait enfreindre les réglementations nationales, fédérales, d'état ou locales.

2.2 Usage prévu

Les tables chirurgicales CMAX™ X-Ray sont des dispositifs médicaux conçus pour soutenir et positionner les patients pendant les procédures chirurgicales effectuées en salle d'opération.

2.3 Consignes d'utilisation

Cette table chirurgicale est conçue pour accueillir les patients lors d'interventions chirurgicales requérant un accès radiologique maximal pour les interventions chirurgicales des spécialités suivantes (mais sans s'y limiter) : vasculaire, cardiaque, urologique et neurologique/rachis. Cette table chirurgicale est également destinée à déplacer les patients en toute sécurité dans le bloc opératoire (de la zone préopératoire à la salle d'opération et de la salle d'opération à la salle de réveil).

L'utilisation de cette table chirurgicale est réservée à un personnel dûment formé qui a suivi avec succès la formation de l'opérateur.

2.4 Contre-indications

Il n'y a pas de contre-indications, d'effets secondaires indésirables ou de risques résiduels associés aux tables chirurgicales CMAX™ X-Ray. Toutes les consignes de sécurité relatives à l'utilisation de ce dispositif médical sont énumérées au *Chapitre 3 Consignes de sécurité*.

2.5 Groupe cible de patients

Les tables chirurgicales CMAX™ X-Ray ne sont pas destinées à une population de patients en particulier : ces dispositifs médicaux sont censés convenir à tout type de patient, quels que soient leur âge, leur anatomie, leur sexe, etc. Toutefois, pour la sécurité du produit, les limites de poids des patients sont indiquées dans le présent manuel.

2.6 Utilisateurs prévus

Les tables chirurgicales CMAX™ X-Ray doivent être exclusivement utilisées par du personnel qualifié autorisé à exercer dans l'établissement de soins de santé. Ces dispositifs médicaux doivent être utilisés dans un environnement contrôlé par du personnel parfaitement formé. Ce produit a été développé pour les chirurgiens, les anesthésistes, les infirmières, etc. et est destiné à être utilisé dans les salles d'opération, les salles de pré-anesthésie ou les salles de réveil.

2.7 Performances essentielles

Les tables chirurgicales CMAX™ X-Ray doivent supporter un patient sans mouvements indésirables dans une condition de défaut unique.

2.8 Durée de vie prévue

La durée de vie prévue des tables chirurgicales CMAX™ X-Ray est fixée à 10 ans, à condition que les conditions d'utilisation, les instructions de nettoyage et de maintenance énumérées dans ce manuel soient correctement suivies.

2.9 Élimination des déchets

AVERTISSEMENT

RISQUES LIÉS À L'ÉLIMINATION

⚠ Ce produit contient des matériaux dont l'élimination peut nécessiter les services d'entreprises accréditées, spécialisées en gestion des déchets dangereux.

ATTENTION

RISQUE DE DÉGÂTS MATÉRIELS

⚠ Pour ne pas endommager sérieusement la table et/ou en fausser le fonctionnement, utiliser l'huile hydraulique recommandée. Contacter STERIS pour savoir quelle huile hydraulique utiliser.

Les matériaux suivants peuvent être contenus dans la table. Lors de la mise au rebut de la table ou de ses éléments, s'assurer que l'élimination des déchets dangereux s'effectue selon les réglementations nationales, fédérales, étatiques ou locales en vigueur.

Plomb-acide (Pb/H_2SO_4) : batteries à cellules gélifiées situées dans le socle de la table côté tête de la table. Poids approximatif 21 lb. (9,5 kg).

Plomb (Pb) de la brasure : contenu dans la brasure des cartes de circuit et dans quelques câbles de connexion. Faible teneur.

Pièces électroniques et électriques : aucune méthode spécifique de mise au rebut exigée au moment de la rédaction de ce manuel.

Matériaux des pièces : en aluminium (Al), acier (Fe), fonte (Fe), cuivre (Cu) et alliages de cuivre (Cu/x), plastique, caoutchouc synthétique, placage (Cr, Ni, Zn, Au), PVC et adhésifs qui ne nécessitent pas de méthode d'élimination spéciale à la date de rédaction du présent manuel.

Huile hydraulique : contenue dans les composants hydrauliques situés dans le socle, la colonne, le plateau, ainsi que dans les conduites et flexibles des systèmes hydrauliques.

2.10 Informations sur l'entretien

Les clients sont invités à contacter STERIS au sujet des programmes de maintenance annuelle. Selon les conditions du contrat, la maintenance préventive, les réglages et le remplacement des pièces usagées sont effectués suivant un calendrier prédéfini visant à garantir le fonctionnement optimal et à éviter les arrêts intempestifs et onéreux. STERIS dispose d'un réseau mondial de techniciens formés en usine et parfaitement équipés pour assurer ces services, ainsi que des services spécialisés d'installation, de formation et de réparation sur site. Seul le personnel de STERIS doit effectuer la maintenance non routinière.

2.11 Adresses

CH REP

STERIS GmbH
c/o BDO AG
Längfeldweg 116A
CH-2504 Biel-Bienne
Suisse

EC REP

STERIS Ireland Limited
IDA Business and Technology Park
Tullamore
County Offaly
R35 X865 ▪ Irlande

UK REP

STERIS Solutions Limited
Chancery House Rayns Way
Watermead Business Park, Syston
Leicester LE7 1PF, Royaume-Uni

STERIS Corporation
2720 Gunter Park East
Montgomery, AL 36109 ▪ États-Unis
TÉL. : 334–277–6660
FAX : 334–271–5450

Pour les réparations, contactez STERIS.

Pour l'assistance technique, contactez STERIS.

Ce document est réservé à l'usage exclusif des clients de STERIS, y compris les architectes et les concepteurs. La reproduction totale ou partielle par toute personne autre qu'un client est interdite.

IL INCOMBE AU CLIENT DE SE CONFORMER AUX RÉGLEMENTATIONS ET LÉGISLATIONS LOCALES ET NATIONALES EN VIGUEUR.

Ce document a été initialement rédigé en ANGLAIS. Toutes les traductions doivent être effectuées à partir du document écrit dans sa langue d'origine.

Tout incident grave lié à ce dispositif médical doit être signalé au fabricant et à l'autorité compétente de l'État membre dans lequel l'utilisateur et/ou le patient est établi.

Pour le fichier électronique et les langues supplémentaires, voir : *https://www.steris.com/healthcare/instructions-for-use*

Les équipements électriques et électroniques ne doivent pas être éliminés comme des déchets municipaux non triés. Ils doivent être collectés séparément et doivent être éliminés conformément aux réglementations locales. Contacter votre représentant agréé pour toute information concernant le déclassement des équipements.

Consignes de sécurité

Les *consignes de sécurité* **doivent** impérativement être respectées pendant l'utilisation ou l'entretien de cet équipement STERIS. La mention AVERTISSEMENT signale des risques de blessures et la mention ATTENTION des risques de détérioration de l'équipement. Pour insister sur leur importance, certaines consignes de sécurité sont répétées plusieurs fois tout au long de ce manuel. **Il est important de lire TOUTES les consignes de sécurité avant de procéder à l'utilisation ou à l'entretien de l'appareil.**

REMARQUE : Le non-respect de ces informations de sécurité est considéré comme une **UTILISATION ANORMALE** de ce produit.

REMARQUE : Tout incident grave lié à ce dispositif médical doit être signalé à STERIS et à l'autorité compétente de l'État membre dans lequel l'utilisateur et/ou le patient est établi.

AVERTISSEMENT

RISQUE DE BLESSURES

⚠ La modification de ce dispositif médical sans l'autorisation du fabricant est interdite.

Mise en marche de la table

AVERTISSEMENT

RISQUE DE BLESSURES ET/OU DE DOMMAGES MATÉRIELS

⚠ À chaque mise sous tension de la table chirurgicale, vérifier que l'orientation présélectionnée du patient correspond à la procédure souhaitée. Lorsque la table chirurgicale est mise hors tension, la présélection de l'orientation du patient est mémorisée.

Mise hors tension de la table

AVERTISSEMENT

RISQUE DE BLESSURES ET/OU DE DOMMAGES MATÉRIELS

⚠ Les boutons ARRÊT de la commande manuelle principale et de la commande de secours permettent d'ARRÊTER tous les mouvements de la table chirurgicale.

⚠ En mode filaire, la table chirurgicale s'arrête automatiquement à la fin d'un cycle préprogrammé.

Points de pincement

AVERTISSEMENT

RISQUE DE BLESSURES

⚠ Lorsque le flottement est activé, le déplacement du plateau flottant peut créer des points de pincement qui peuvent blesser le patient ou l'équipe chirurgicale.

⚠ Durant le positionnement de la table chirurgicale, maintenir les membres, doigts et autres parties du corps éloignés des points de pincement pour éviter des blessures graves.

⚠ Lors du positionnement manuel des sections de la table chirurgicale, se tenir éloigné des points où il y a risque de pincement.

Précautions pendant le déplacement

AVERTISSEMENT

RISQUE DE BLESSURES ET/OU DE DOMMAGES MATÉRIELS

⚠ Avant toute activation de mouvement, s'assurer qu'il n'y a aucun risque de contact ou de collision avec un objet, un équipement ou une personne.

Verrou de sol

AVERTISSEMENT

RISQUE DE BLESSURES ET/OU DE DOMMAGES MATÉRIELS

⚠ Lorsque le flottement est activé, le déplacement du plateau flottant peut créer des points de pincement qui peuvent blesser le patient ou l'équipe chirurgicale.

⚠ Les fonctions du plateau sont disponibles même si les verrous de sol ne sont PAS engagés. Verrouiller la table avant de positionner le patient et de commencer la procédure chirurgicale.

⚠ Ne pas essayer de déplacer la table lorsqu'elle est verrouillée.

⚠ Vérifier que la table est stable avant d'engager les verrous de sol. Si la table est instable, la déplacer sur une surface plus plane puis enclencher les verrous de sol.

⚠ Le patient doit être installé sur la table chirurgicale conformément aux pratiques recommandées de positionnement. Un mouvement imprévu du patient ou un déplacement inopiné de la table chirurgicale peut causer des blessures graves, voire mortelles.

Déplacement de la table chirurgicale avec le patient

AVERTISSEMENT

RISQUE DE BLESSURES ET/OU DE DOMMAGES MATÉRIELS

⚠ La table chirurgicale ne peut être déverrouillée que si le plateau flottant n'est pas activé.

Lors du déplacement ou du réglage de la table chirurgicale avec un patient dessus, elle doit être en position de transport, c'est-à-dire que les conditions suivantes doivent être respectées :

- Le plateau doit être de niveau et centré sur la colonne.
- Seul le glissement latéral du plateau jusqu'à 50 mm (2 po) est autorisé.
- Le plateau doit être abaissé à une hauteur inférieure à 900 mm (35,4 po).
- Le patient doit être dans une orientation normale et le poids total (patient + accessoires) ne doit pas dépasser 230 kg (507 lb).
- L'appui-tête (BF755 ou HEAD05D) peut être monté sur le plateau.

⚠ Ne jamais tenter de déverrouiller la table chirurgicale et de la déplacer avec le patient si elle n'est pas en position de transport. La table chirurgicale se déséquilibrer.

⚠ Il est vivement recommandé d'utiliser des barrières de sécurité ou un autre système permettant de maintenir le patient en place.

⚠ S'assurer que la batterie est suffisamment chargée avant de déplacer la table chirurgicale.

⚠ Avant de déplacer la table chirurgicale, s'assurer que son trajet n'est pas obstrué. La table chirurgicale n'est pas conçue pour franchir un seuil surélevé ou pour monter ou descendre des marches. Il faut toujours déplacer la table chirurgicale avec beaucoup de précautions.

⚠ Pendant le transfert motorisé avec la table chirurgicale, adapter la vitesse à l'environnement (c.-à-d. largeur du couloir, angles des coins, portes, mur, etc.). Faire attention lors du déplacement en marche arrière.

⚠ Ne pas laisser d'objets sur le socle, car ils pourraient tomber pendant les manœuvres motorisées et provoquer un coincement lors de l'abaissement des couvercles coulissants de la colonne.

Manipulation de la table chirurgicale

AVERTISSEMENT

RISQUE DE BLESSURES ET/OU DE DOMMAGES MATÉRIELS

⚠ Manipuler la table chirurgicale avec précaution pendant l'opération ou le transfert. Ne pas exercer de charges latérales excessives sur elle, ne pas tirer ou pousser la table chirurgicale avec les accessoires ou avec les rails.

⚠ Manipuler la commande manuelle principale et la commande de secours soigneusement. Ne pas appuyer trop fort sur le clavier ni utiliser d'objets inadaptés à cet effet.

⚠ Manipuler les câbles avec précaution lors de la connexion ou de la déconnexion de la commande manuelle principale, du joystick ou du cordon d'alimentation.

⚠ Ne pas s'asseoir sur l'une des deux extrémités de la table chirurgicale, en particulier lorsque le plateau n'est pas centré, car cela peut entraîner un déséquilibre de la table chirurgicale.

⚠ Ne pas se tenir debout sur le socle de la table chirurgicale car cela pourrait endommager les couvercles.

⚠ Lorsque le cordon d'alimentation est connecté à la table chirurgicale et qu'il repose sur le sol, faire attention au cordon d'alimentation lors des déplacements autour de la table chirurgicale et retirer le câble avant de déplacer la table chirurgicale.

Capacité de charge

AVERTISSEMENT

RISQUE DE BLESSURES ET/OU DE DOMMAGES MATÉRIELS

⚠ Ne pas dépasser un poids patient + accessoire de 230 kg (507 lb) pour les positions standard décrites et respecter les indications et les avertissements signalés.

⚠ L'utilisation de certaines extensions peut réduire ce poids patient + accessoires. Lorsque des extensions sont installées sur la table chirurgicale, consulter les manuels d'utilisation de ces extensions pour connaître les éventuelles restrictions de poids liées à l'utilisation de ces extensions.

⚠ Certaines positions peuvent entraîner un décentrage important du plateau par rapport à la colonne. Dans ces situations, veiller à ce que la stabilité soit suffisante pour le type de procédure chirurgicale requise.

⚠ Pour toutes les autres utilisations, contacter STERIS. Si l'on travaille intensivement sur la poitrine du patient, il est recommandé de ramener le plateau en position centrale sur la colonne.

Positionnement du patient

AVERTISSEMENT

RISQUE DE BLESSURES ET/OU DE DOMMAGES MATÉRIELS

⚠ Les positions décrites dans ce manuel ne sont que des exemples. Les accessoires nécessaires ne sont pas toujours illustrés. Elles ne doivent en aucun cas remplacer les instructions données par l'équipe chirurgicale en charge du patient.

⚠ S'assurer que le patient et la table chirurgicale sont stables lors de la combinaison des mouvements du plateau (par exemple, tendance inverse + inclinaison latérale).

⚠ Fixer correctement le patient (par ex. à l'aide de sangles), en particulier lorsque la table chirurgicale est fortement inclinée.

⚠ De longues procédures chirurgicales peuvent entraîner une compression des tissus sur la proéminence osseuse chez les patients et entraîner une ischémie des tissus, des lésions de pression et des problèmes postopératoires. Surveiller et repositionner les patients pendant les procédures chirurgicales, ou utiliser des aides au positionnement des patients pour soulager les zones de haute pression et permettre la reperfusion des tissus pour les procédures prolongées.

Autonomie

AVERTISSEMENT

RISQUE DE BLESSURES ET/OU DE DOMMAGES MATÉRIELS

⚠ Deux batteries au plomb étanches de 12 V sont intégrées au socle et indiquent que la table chirurgicale est autonome.

⚠ Avant d'utiliser la table chirurgicale, vérifier que les batteries sont suffisamment chargées.

⚠ Le joystick fonctionne en mode autonome grâce aux batteries intégrées. Avant d'utiliser la table chirurgicale en mode Bluetooth (sans fil), vérifier que les batteries sont suffisamment chargées.

Raccordements

AVERTISSEMENT

RISQUES DE BLESSURE ET DE DOMMAGE MATÉRIEL

⚠ Les terminaux filaires de la commande manuelle principale et du joystick sont équipés de verrous souples qui se verrouillent en place. Ne pas tirer sur la commande manuelle principale ou sur le joystick pour les déconnecter.

⚠ La connexion E-Serve doit être utilisée uniquement par l'équipe de service de STERIS et avec du matériel approuvé par STERIS.

⚠ Ne jamais essayer de raccorder à la table chirurgicale un équipement qui n'est pas fourni par STERIS ou dont l'utilisation avec la table chirurgicale n'est pas approuvée.

⚠ Toujours utiliser le cordon d'alimentation fourni par STERIS.

⚠ L'opérateur ne doit jamais toucher le patient lorsqu'il branche ou débranche la commande manuelle principale ou le joystick, ou lorsqu'il manipule les connecteurs de ces dispositifs.

Conducteur d'égalisation de potentiel

AVERTISSEMENT

RISQUE DE BLESSURES ET/OU DE DOMMAGES MATÉRIELS

⚠ Connecter des conducteurs d'égalisation de potentiel pour résoudre le problème des différences de potentiel entre les réseaux.

⚠ Les conducteurs d'égalisation de potentiel protègent les patients contre les chocs électriques pendant les procédures où même de petits potentiels peuvent être nocifs.

⚠ Lorsqu'un conducteur d'égalisation de potentiel est connecté, la table chirurgicale NE DOIT PAS être utilisée avec un défibrillateur.

⚠ Lors de l'utilisation de conducteurs d'égalisation de potentiel dans un système électromédical, ce système doit satisfaire les exigences de la norme CEI 60601-1.

Lien antistatique

AVERTISSEMENT

RISQUE DE BLESSURES ET/OU DE DOMMAGES MATÉRIELS

⚠ Si une connexion antistatique est nécessaire, n'utiliser que des tampons spécialement conçus pour ce produit. Mettre le patient en contact direct avec eux et utiliser la table chirurgicale sur un sol antistatique, ou la raccorder à un câble équipotentiel à l'aide de la prise conçue à cet effet.

Sécurité électrique

AVERTISSEMENT

RISQUE DE BLESSURES ET/OU DE DOMMAGES MATÉRIELS

⚠ La table chirurgicale est réglée en usine pour fonctionner à une certaine tension. Utiliser une autre tension d'alimentation pourrait entraîner des blessures graves ou endommager la table chirurgicale.

⚠ Pour éviter tout risque d'électrocution, la table chirurgicale ne doit être connectée qu'à un système d'alimentation électrique avec mise à la terre.

⚠ La table chirurgicale doit toujours être positionnée de sorte que le cordon d'alimentation puisse être débranché facilement une fois connecté à la table chirurgicale.

⚠ Le fait de débrancher le cordon d'alimentation et de mettre l'interrupteur d'alimentation principal en position ARRÊT « O » isole la table CMAX™ X-Ray du secteur d'alimentation.

⚠ Il est préférable d'utiliser les batteries plutôt que le secteur en cas de doute concernant la mise à la terre de protection dans la salle d'opération.

⚠ L'utilisation d'équipement chirurgical à haute fréquence, de défibrillateurs cardiaques et de moniteurs de défibrillateurs cardiaques avec la table chirurgicale crée un risque de brûlures, d'explosion ou de choc électrique.

⚠ En cas de dommage causé au bloc d'alimentation, au cordon d'alimentation, à la fiche ou à la prise CEI, ne pas raccorder l'appareil et contacter immédiatement STERIS.

Accessoires

AVERTISSEMENT

RISQUE DE BLESSURES ET/OU DE DOMMAGES MATÉRIELS

⚠ Si des accessoires fabriqués par d'autres fabricants sont utilisés, il incombe à l'utilisateur de vérifier qu'ils sont compatibles avec la table chirurgicale et qu'ils ne mettent pas en danger le patient et l'équipe chirurgicale.

⚠ Avant de raccorder des accessoires à la table chirurgicale, vérifier leur état général pour s'assurer qu'ils ne sont pas dégradés et que le système de connexion n'est pas endommagé.

⚠ L'utilisateur final doit en particulier s'assurer que l'utilisation prévue et les conditions d'utilisation (y compris la charge de travail sûre) de ces accessoires fabriqués par d'autres fabricants sont compatibles avec les revendications des tables chirurgicales.

⚠ Vérifier que les extensions et les accessoires sont correctement fixés à la table chirurgicale avant chaque procédure chirurgicale.

Mode d'urgence

AVERTISSEMENT

RISQUE DE BLESSURES ET/OU DE DOMMAGES MATÉRIELS

⚠ N'utiliser le système de contrôle de secours qu'en mode d'urgence.

⚠ Lorsque le système de contrôle prioritaire est utilisé, les autres systèmes de contrôle, y compris la commande manuelle principale, sont automatiquement désactivés. Les capteurs ALS sont désactivés. Par conséquent, lorsque le plateau est déplacé, faites attention aux conflits potentiels entre les sections. L'orientation patient présélectionnée par défaut est l'orientation normale ; il n'y a pas d'orientation inversée. Il n'y a pas de voyant DEL pour l'immobilisation de la table. Lorsque le système de contrôle de secours est utilisé, toujours s'assurer que la table chirurgicale est stable et correctement verrouillée au sol. Avant de lancer le plateau, s'assurer que le plateau est de niveau et que la table chirurgicale est stable, en particulier lors du déplacement du plateau dans des positions extrêmement décentrées.

Nettoyage

AVERTISSEMENT

RISQUE DE BLESSURES ET/OU DE DOMMAGES MATÉRIELS

⚠ Ne pas utiliser de produits à base de chlore ou d'autres produits contenant des dérivés du chlore ; ceux-ci peuvent provoquer une corrosion excessive,

⚠ Ne pas utiliser de produits à base d'acétone ; ceux-ci peuvent endommager les couvercles du socle et des colonnes.

⚠ S'assurer que les couvercles de protection sont correctement installés sur les prises pour empêcher les liquides de les atteindre. Après avoir nettoyé la table, s'assurer qu'il ne reste pas d'eau résiduelle près des prises.

⚠ Avant de nettoyer la table chirurgicale, s'assurer qu'elle est hors tension. Mettre les couvercles de protection des prises, si nécessaire.

⚠ Ne pas immerger la commande manuelle principale ou le joystick et ne pas vaporiser de produits de nettoyage directement sur les prises.

Conditions environnementales

AVERTISSEMENT

RISQUE DE BLESSURES ET/OU DE DOMMAGES MATÉRIELS

⚠ Ne pas utiliser la table chirurgicale en présence de gaz anesthésique inflammable ou dans des endroits soumis à des risques d'explosion.

⚠ La table chirurgicale ne doit pas être utilisée à proximité de champs magnétiques puissants (environnement IRM).

⚠ La table chirurgicale, ainsi que les extensions et accessoires associés, ne sont pas conçus pour fonctionner dans un environnement riche en oxygène.

⚠ La table chirurgicale ainsi que les extensions et accessoires associés ne sont pas conçus pour une utilisation en extérieur et ne doivent pas être exposés à une humidité élevée pendant de longues périodes.

Rayonnement X

AVERTISSEMENT

RISQUE DE BLESSURES ET/OU DE DOMMAGES MATÉRIELS

⚠ Les matériaux de la table chirurgicale, lorsqu'ils sont exposés à des rayons X, peuvent produire et expulser des rayonnements nocifs dans l'environnement qui sont potentiellement nocifs pour les utilisateurs. Par conséquent, les utilisateurs doivent porter des dispositifs de protection radiologique lors de l'utilisation d'équipements de radiologie avec les tables chirurgicales CMAX™ X-Ray.

Maintenance

AVERTISSEMENT

RISQUE DE BLESSURES ET/OU DE DOMMAGES MATÉRIELS

⚠ La sécurité, la fiabilité et le bon fonctionnement de la table chirurgicale ne peuvent être constatés et garantis que par STERIS. Les réparations ou les réglages ne doivent être confiés qu'à des techniciens STERIS ou à des techniciens agréés.

⚠ Respecter les programmes de maintenance établis par STERIS et décrits dans ce document.

⚠ Ne jamais essayer d'ajuster ou de réparer la table chirurgicale.

⚠ Aucune réparation ne peut être entreprise sur la table chirurgicale avant que toute l'alimentation électrique n'ait été COUPÉE et verrouillée/étiquetée.

⚠ Lors de la maintenance et de la réparation, seules les pièces d'origine doivent être utilisées.

⚠ Aucune partie de la table chirurgicale ne doit faire l'objet d'un entretien ou d'une maintenance pendant son utilisation avec le patient.

Rangement de la commande manuelle principale et du joystick

ATTENTION

RISQUE DE BLESSURES ET/OU DE DOMMAGES MATÉRIELS

⚠ Lorsque la commande manuelle principale et le joystick ne sont pas utilisés, les suspendre à un guide de la table pour éviter d'appuyer accidentellement sur des boutons.

Compatibilité électromagnétique

ATTENTION

RISQUE DE BLESSURES ET/OU DE DOMMAGES MATÉRIELS

⚠ Si la table chirurgicale est utilisée à proximité d'autres appareils électriques, assurez-vous que ceux-ci sont conformes aux réglementations en vigueur en matière de compatibilité électromagnétique.

⚠ Si un équipement à haute fréquence (tel qu'un défibrillateur) est utilisé, s'assurer que les instructions du fabricant sont rigoureusement suivies.

FCC Partie 15 : Cet appareil a été testé et jugé conforme aux limites des dispositifs numériques de classe A, conformément à la partie 15 des règles FCC. Ces limites ont pour but d'offrir une protection raisonnable contre les interférences nocives lorsque l'appareil est utilisé dans un environnement commercial. Cet appareil génère, utilise et peut rayonner de l'énergie radioélectrique et, s'il n'est pas installé et utilisé conformément au manuel d'instructions, peut provoquer des interférences nuisibles avec les communications radio. L'utilisation de cet appareil dans un environnement résidentiel est susceptible de provoquer des interférences nuisibles. Le cas échéant, l'utilisateur sera tenu de les corriger à ses propres frais.

Symboles utilisés

4.1 Étiquettes du produit

Tableau 4-1. Définition des symboles

Symbole	Définition
	Consulter le guide d'instructions – signifie que le guide d'instructions/livret doit être lu.
	Prise équipotentielle
	Référence du produit
	Numéro de série – indique le numéro de série du fabricant afin que le dispositif médical puisse être identifié.
	Courant alternatif (CA).
	Courant alternatif
	Courant continu
	Fréquence de l'unité.
	Ampérage de l'unité.
	Fabricant – indique le fabricant du dispositif médical, tel que défini dans les directives de l'UE.

Tableau 4-1. Définition des symboles (suite)

Symbole	Définition
	Date de fabrication – indique la date à laquelle le dispositif médical a été fabriqué.
	Pays d'origine
	Importateur
	Instructions électroniques – indique que l'utilisateur doit consulter les instructions d'utilisation.
	Prudence – indique qu'il est nécessaire de faire preuve de prudence lors de l'utilisation du dispositif ou de la commande à proximité de l'endroit où le symbole est placé, ou que la situation actuelle nécessite une prise de conscience ou une action de l'opérateur afin d'éviter des conséquences indésirables.
	Marquage Royaume-Uni – l'appareil est entièrement conforme à la législation britannique applicable.
	Représentant autorisé au Royaume-Uni
	Représentant autorisé en Suisse
	Dispositif médical – indique que l'article est un dispositif médical tel que défini dans les directives de l'UE.
	Marquage CE – l'appareil est entièrement conforme à la législation applicable de l'Union européenne.
	Protection contre les chocs électriques classe 1, type B.
	Protection contre les éclaboussures d'eau

Tableau 4-1. Définition des symboles (suite)

Symbole	Définition
	Déchets d'équipements électriques et électroniques (DEEE)
	Identifiant unique de l'appareil – indique un support qui contient des informations d'identification unique de l'appareil.
	Limite de température
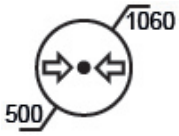	Limite de pression atmosphérique
	Limite d'humidité
	Puissance nominale de l'unité (volt-ampère)
	Ne pas empiler
	Ce côté vers le haut
	Fragile, manipuler avec soin
	Manipuler avec soin

4.2 Symboles des commandes manuelles principales

Tableau 4-2. Symboles des commandes manuelles principales

Symbole	Description
	Commande de direction du mouvement
	Commande de sélection
	Commande d'orientation patient/plateau
	Commande Trendelenberg/Trendelenberg inversée
	Commande haut/bas de la table
	Commande d'inclinaison gauche/droite
	Commande de verrouillage/déverrouillage
	Commande d'arrêt
	Commande de niveau
	Commande de la mémoire de position

4.3 Symboles sur l'écran TFT

Tableau 4-3. Symboles sur l'écran TFT

Symbole	Description
	Icône Table sur patins (verrouillée)
	Icône Table sur roulettes (déverrouillée)
	Icône commande manuelle active
	Icône E-Serve actif
	Icône Bluetooth actif
	Icône joystick actif
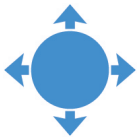	Icône activer le flottement
	Icône de flottement en cours
	Icône roue motorisée
	Cycle en cours
	État de charge de la batterie du joystick Bluetooth

Tableau 4-3. Symboles sur l'écran TFT (suite)

Symbole	Description
	État de décharge de la batterie du joystick Bluetooth
	Icône indicateur de défaut

4.4 Symboles du joystick

Tableau 4-4. Symboles du joystick

Symbole	Description
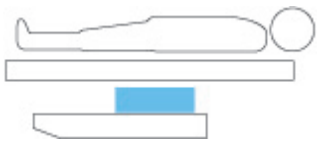 	Commande de descente de la table
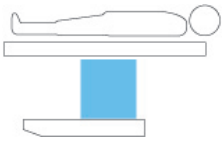 	Commande de montée de la table
	Commande de verrouillage/déverrouillage du flotteur
	Retour à la commande de niveau

4.5 Commande de secours et symboles du panneau de raccordement

Tableau 4-5. Symboles de la commande de secours

Symbole	Description
	Verrouiller/déverrouiller la commande du flotteur
	Commande de Trendelenburg
	Commande de Trendelenburg inversée
	Commande de montée de la table
	Commande de descente de la table
	Commande d'inclinaison gauche
	Commande d'inclinaison droite
	Commande de verrouillage
	Commande de déverrouillage

Tableau 4-5. Symboles de la commande de secours (suite)

Symbole	Description
	Commande du mode d'urgence
	Commande Bluetooth
	Retour à la commande de niveau
	Commande d'arrêt

Tableau 4-6. Symboles du panneau de raccordement

Symbole	Description
	Ports accessoires (non utilisés)
	Connecteur E-Serve (uniquement pour une utilisation par les techniciens STERIS)
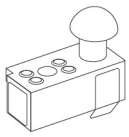	Port du connecteur du joystick
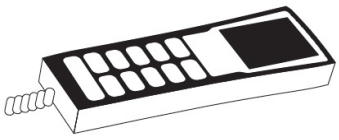	Port du connecteur de la commande manuelle principale

Spécifications et exigences

5.1 Caractéristiques du produit

La table chirurgicale CMAX™ X-RAY est équipée d'un plateau flottant en fibre de carbone, fonctionne en mode autonome et peut être utilisée pour le transfert motorisé des patients.

La poignée de commande motorisée en option et la puissante roue motorisée offrent une solution unique pour le transfert du patient dans des conditions optimales d'ergonomie et de sécurité.

En raison de sa longue glissière transversale et longitudinale, la table chirurgicale CMAX™ X-RAY offre un accès radiologique exceptionnel.

La table chirurgicale CMAX™ X-RAY convient aux procédures chirurgicales assistées par imagerie et a été conçue pour supporter des poids de patient + accessoire pouvant atteindre 230 kg (507 lb) dans des positions telles que celles décrites dans ce manuel.

Les sections motorisées peuvent être déplacées à l'aide de la commande manuelle principale ou du joystick en mode double (filaire/Bluetooth).

L'alimentation électrique intégrée innovante permet à l'utilisateur de choisir d'utiliser la table chirurgicale sur batterie ou sur secteur.

Les mouvements de la colonne sont motorisés, à l'exception des glissières transversales et longitudinales du plateau (flottantes).

L'électronique intelligente E-Serve™ installée sur la table chirurgicale CMAX™ X-RAY permet d'effectuer les diagnostics et la maintenance par ordinateur par des techniciens de STERIS ou par des techniciens agréés par STERIS (erreurs, journal des défauts).

Les capteurs de position linéaire et angulaire ALS™ (Auto Limit Sensor) intégrés empêchent les collisions entre les sections alimentées et la table chirurgicale ou le sol.

Tableau 5-1. Modèles de table chirurgicale assistée par image CMAX™ X-Ray

RÉF	Description	V	Hz	A	GTIN (DI)
CMAXXRAY	Table chirurgicale assistée par image CMAX™ X-Ray	Tension de 230 – 240 V réglée par un interrupteur interne	50/6-0	4	7249952448-97
CXRAY120-EU	Table chirurgicale assistée par image CMAX™ X-Ray	Tension de 120 V réglée par un interrupteur interne	50/6-0	4	7249952456-03
CXRAY220-EU	Table chirurgicale assistée par image CMAX™ X-Ray	Tension de 220 V réglée par un interrupteur interne	50/6-0	4	7249952456-10
CXRAY230-US	Table chirurgicale assistée par image CMAX™ X-Ray	Tension de 230 – 240 V réglée par un interrupteur interne	50/6-0	4	7249952456-27

Tableau 5-1. Modèles de table chirurgicale assistée par image CMAX™ X-Ray (suite)

RÉF	Description	V	Hz	A	GTIN (DI)
CXRAY120-US	Table chirurgicale assistée par image CMAX™ X-Ray	Tension de 120 V réglée par un interrupteur interne	50/6-0	4	7249952456-34
CXRAY220-US	Table chirurgicale assistée par image CMAX™ X-Ray	Tension de 220 V réglée par un interrupteur interne	50/6-0	4	7249952456-41

5.2 Caractéristiques électriques

Tableau 5-2. Caractéristiques électriques

Secteur	100/120/220/230-240 V~ 50/60 Hz 4 A max
Protection	Classe I avec pièces appliquées de type B
Fiche équipotentielle (non fournie)	DIN42801
Câble principal (fourni)	Fiche droite de 4,6 m/15 pi à l'entrée de la table
Fusibles internes (accessibles uniquement aux techniciens de STERIS ou aux techniciens formés par STERIS)	**F1** : 4 AT1, 250 V, 5 x 20 mm PC : 35 A à 250 V~ (transformateur, 31 V~ SEC. – chargeur de batterie et logique PS)
	F2 : 15 AT, 250 V, 6,3 x 32 mm PC:750 A @250 V~ (transformateur, 21 V~ SEC. – alimentation de la glissière, de la pompe et de la commande principale)
	F3, F4 : 12,5 AT, 250 V, 6,3 x 32 mm PC : 200 kA à 250 V~ (F3 – alimentation du moteur de la glissière ; F4 – alimentation de la pompe)
	F5 : 2 AT, 125 V, 2,69 x 6,1 mm PC : 50 A @125 V~/V, PCB à montage en surface (+24 V alimentation vers la commande principale)
	F6, F7 : 4 AT, 250 V, 5 x 20 mm PC : 1 500 A à 250 V~ (entrée d'alimentation secteur)
	1 x F30A 125 V 10,3 x 38 mm PC10 kA (roue motorisée) F= fusible à action rapide ; PC = pouvoir de coupure
Batteries	2 x 12 V 28 Ah plomb-acide étanche
Fusible de batteries	1 x T30A, 125 V, 6,3 x 32 mm PC10 kA T = fusible à action lente ; PC = pouvoir de coupure

Tableau 5-2. Caractéristiques électriques (suite)

Durée de vie des batteries	Avec la recharge à temps (lorsque la commande manuelle indique que la jauge de niveau ORANGE est atteinte), jusqu'à 60 procédures chirurgicales
Temps de chargement	12 heures
Indicateur de charge/décharge	Socle mobile : indicateur de charge Commande manuelle : indicateurs de charge et de déchargement
Fonctionnement intermittent	3 minutes/heure pendant la procédure chirurgicale
Résistance aux liquides	IPX4 (pour les tables chirurgicales et leurs accessoires)
Circuit antistatique	Par des patins et des pieds antistatiques
Pièces appliquées	Coussins

5.3 Caractéristiques des radiocommunications

Tableau 5-3. Caractéristiques des radiocommunications

Bandes de fréquences utilisées	2,40 Ghz-24 835 Ghz
Puissance radioélectrique maximale transmise sur les bandes de fréquences utilisées	10 dBm

5.4 Caractéristiques mécaniques

Tableau 5-4. Caractéristiques mécaniques

Équivalent en aluminium du plateau avec un patin de 80 mm (3 po) d'épaisseur	1,3 mm (0,05 po) Al 100 kV 5 mA 5 s/HVL 3,6 mm (0,14 po) Al
Équivalence aluminium du plateau sans patin	0,8 mm (0,03 po) Al 100 kV 5 mA 5 s/HVL 3,6 mm (0,14 po) Al
Garde au sol/diamètre de la roue	16 mm (0,6 po)/100 mm (3,9 po)
Inclinaison gauche/inclinaison droite	20°/20° (± 2°) – Lorsque le flottement transversal est > 50 mm/1,9 po, l'inclinaison n'est pas autorisée.
Glissière longitudinale	0 mm/700 mm (course 700 mm/27,6 po) ±10 mm (0,4 po)
Poids maximum du patient vers le haut/le bas	270 kg/595 lb, centré sur la colonne
Poids maximal du patient + accessoires avec articulation	230 kg/507 lb

Tableau 5-4. Caractéristiques mécaniques (suite)

Poids de la table (déchargée)	330 kg/727,5 lb
Longueur du plateau	2 000 mm/78,7 po (hors rallonges)
Largeur du plateau	520 mm/20,5 po (560 mm/22,1 po, rails compris)
Glissière transversale	130 mm (5,1 po)/130 mm (course 260 mm/10,2 po) ±10 mm
Position de Trendelenburg/position de Trendelenburg inversée	30°/-30° (±2°)
Hauteur haut/bas	1 040 mm (40,9 po) / 680 mm (26,8 po) (course 360 mm/14,2 po) ±10 mm (0,4 po)

5.5 Principaux matériaux utilisés

Tableau 5-5. Principaux matériaux utilisés

Couvercles	Polycarbonate
Structures	Acier et aluminium revêtus haute performance
Plateau	Fibre de carbone
Soufflets	PVC
Coussins	Mousse de PU avec revêtement soudé conducteur

5.6 Dimensions du plateau

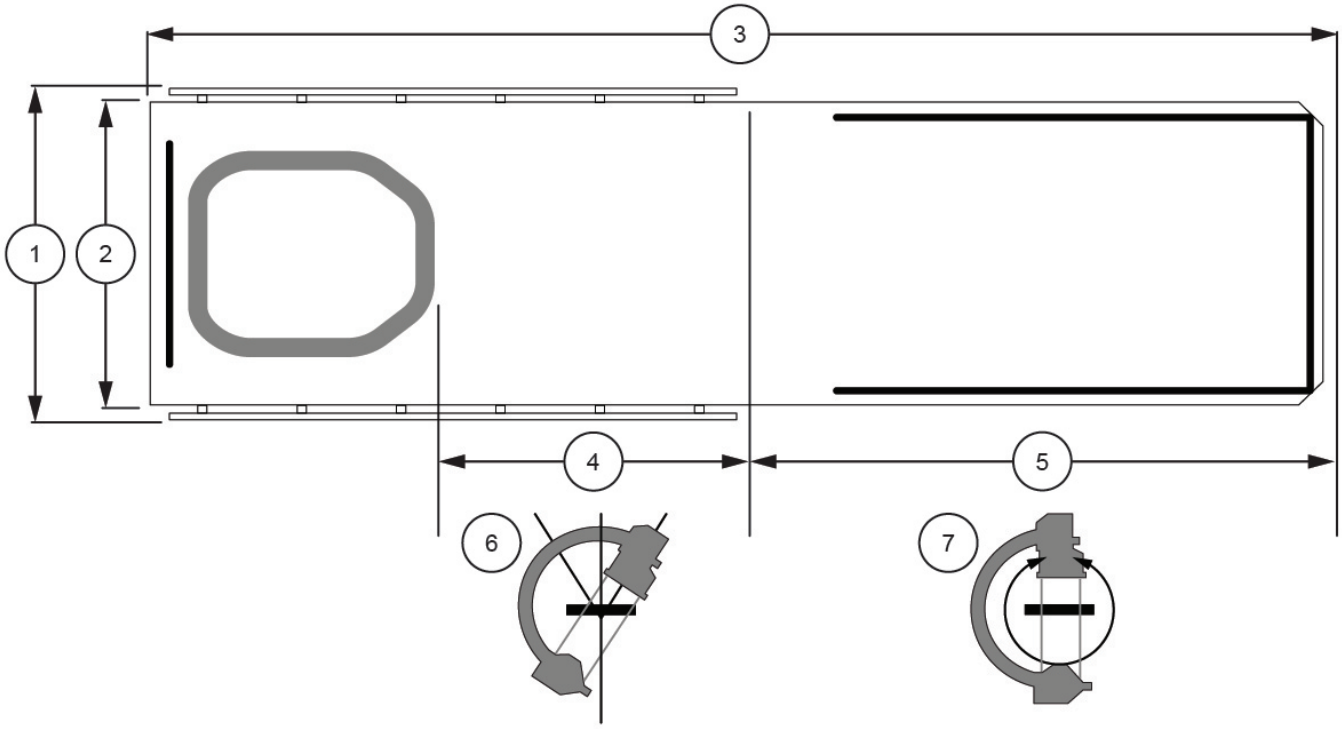

Figure 5-1. Dimensions du plateau

Tableau 5-6. Dimensions du plateau

1	22,1 po 560 mm
2	20,5 po 520 mm
3	78,7 po 2 000 mm
4	19,3 po 490 mm
5	39,4 po 1 000 mm
6	66° (2 x 33°)
7	Plage de radiotransparence de 360°

5.7 Spécifications des articulations

Tableau 5-7. Spécifications des articulations

Haut et bas		
1	26,8 po 680 mm	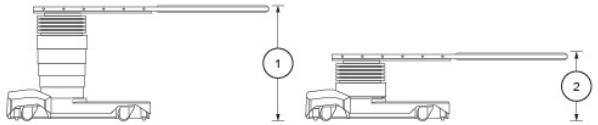
2	40,9 po 1 040 mm	
Flotteur		
Longitudinal		
1	0 po 0 mm	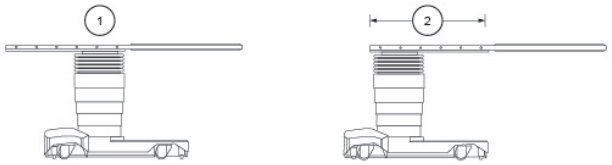
2	26,8 po 680 mm	
Transversal		
1	5,1 po 130 mm	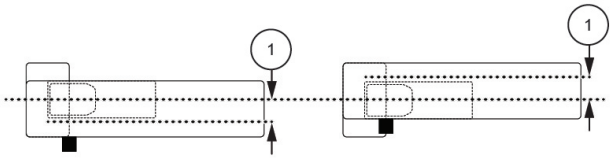
Inclinaison		
1	20°	
2	20°	
Position de Trendelenburg/position de Trendelenburg inversée		
1	30°	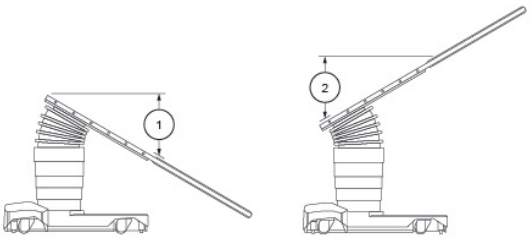
2	30°	

5.8 Exigences environnementales

Fonctionnement

Température ambiante	10 °C (50 °F) – 40 °C (104 °F)
Humidité	10 – 70 % (sans condensation)
Pression	800–1 060 hPa

Transport/stockage

REMARQUE : Table sur roulettes, fusibles de la batterie retirés.

Température ambiante	0 °C (32 °F) – 50 °C (122 °F)
Humidité	10 – 85 % (sans condensation)
Pression	500–1 060 hPa

Pression de perforation de la surface du sol

0,13 kg/cm² (13 kPa) avec une charge patient + accessoires de 270 kg (595 lb).

Pression locale sur le sol

15,59 kg/cm² (1529 Mpa) avec une charge patient + accessoires de 270 kg (595 lb).

Identification des composants

6.1 Composants extérieurs

Les composants suivants se trouvent à l'extérieur de la table chirurgicale. Voir *Figure 6-1* et *Tableau 6-1*.

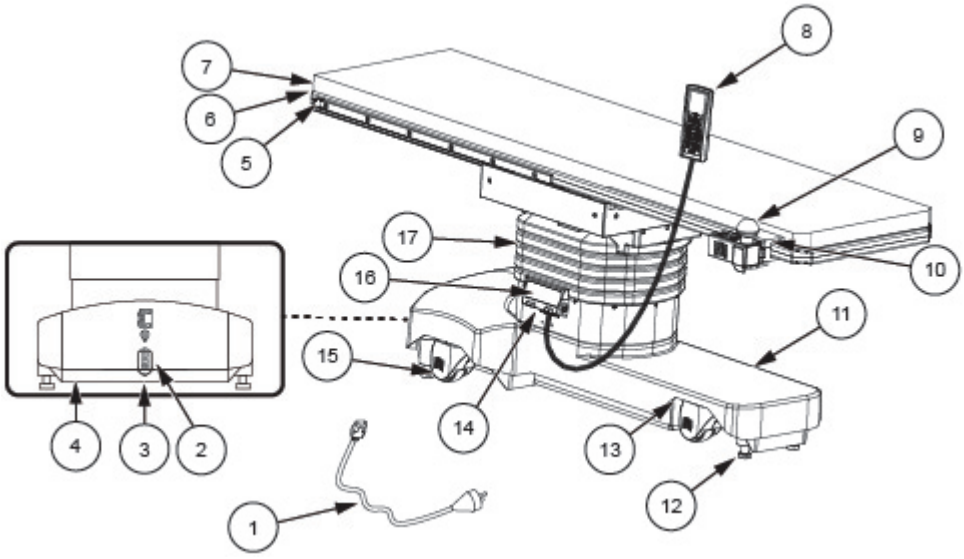

Figure 6-1. Composants extérieurs

Tableau 6-1. Composants extérieurs

1	Cordon d'alimentation	Le cordon d'alimentation sert à raccorder la table chirurgicale à une source d'alimentation secteur.
2	Étiquette des caractéristiques électriques	L'étiquette des caractéristiques électriques affiche les informations électriques de la table chirurgicale.
3	Panneau de raccordement au secteur	Voir *Chapitre 6.2 Panneau de raccordement au secteur* pour plus d'informations.
4	Étiquette d'identification	L'étiquette d'identification affiche des informations sur la table chirurgicale.
5	Rails pour accessoires standard	Les rails pour accessoires standard peuvent être utilisés pour fixer certains accessoires à la table chirurgicale.
6	Interface de têtière	L'interface de la têtière tête fait partie du plateau et est utilisée comme point de connexion pour certains accessoires.

Tableau 6-1. Composants extérieurs (suite)

7	Plateau flottant	Le plateau flottant est le principal système de support du patient et est contrôlé à l'aide de la commande manuelle principale, du joystick ou de la commande de secours.
8	Commande manuelle principale	Voir *Chapitre 6.3 Commande manuelle principale* pour plus d'informations.
9	Commande par joystick	Voir *Chapitre 6.4 Commande par joystick* pour plus d'informations.
10	Rail en fibre de carbone	Le guide en fibre de carbone permet la fixation d'accessoires à l'aide d'une interface dédiée située à l'extrémité en fibre de carbone du plateau. Il s'agit de l'endroit où le joystick est fixé.
11	Socle mobile	Le socle mobile supporte la colonne et contient divers composants internes.
12	Verrous de sol	Les verrous de sol sont utilisés pour verrouiller la table chirurgicale en place au sol.
13	Fusibles de batterie	Les fusibles de la batterie protègent les circuits électriques, le câblage et les appareils connectés contre une circulation de courant excessive en cas de court-circuit ou de panne.
14	Commande de secours	Voir *Chapitre 6.5 Commande de secours et panneau de contrôle* pour plus d'informations.
15	Roulettes	Les roulettes servent à déplacer la table chirurgicale.
16	Panneau de raccordement	Le panneau de raccordement est situé au bas de la commande de secours. Voir *Chapitre 6.5 Commande de secours et panneau de contrôle* pour plus d'informations.
17	Colonne	La colonne supporte le plateau et contient divers composants internes.

6.2 Panneau de raccordement au secteur

Les composants suivants se trouvent sur le panneau de raccordement au secteur. Voir *Figure 6-2* et *Tableau 6-2*.

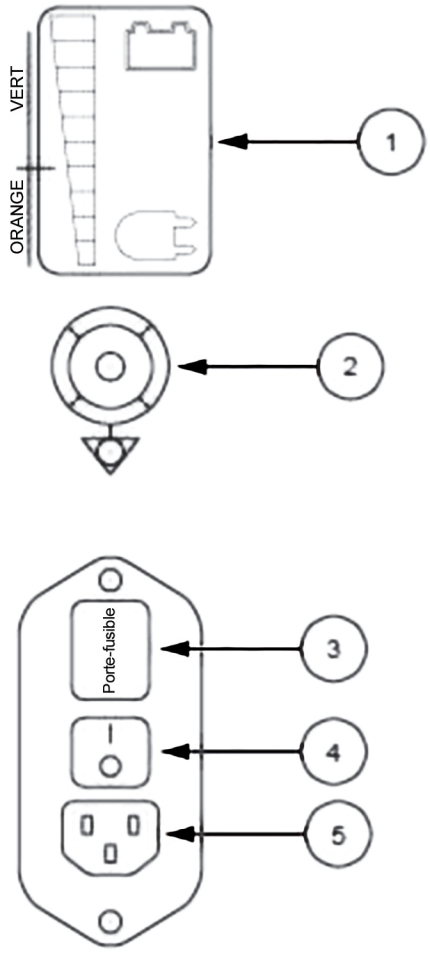

Figure 6-2. Panneau de raccordement au secteur

Tableau 6-2. Panneau de raccordement au secteur

1	Affichage DEL à double alimentation INTELLIPOWER®	L'écran DEL à double alimentation INTELLIPOWER® indique le niveau de charge de la batterie et si la table chirurgicale est alimentée par le secteur ou par la batterie.
2	Prise équipotentielle	La fiche équipotentielle crée une zone de mise à la terre afin d'empêcher tout contact significatif avec la tension.
3	Porte-fusible	Le porte-fusible abrite le fusible principal de la table chirurgicale.

Tableau 6-2. Panneau de raccordement au secteur (suite)

4	Interrupteur principal	L'interrupteur d'alimentation principal sert à allumer ou à éteindre la table chirurgicale.
5	Raccordement au secteur	Le raccordement au secteur sert à raccorder le cordon d'alimentation à la source d'alimentation externe.

6.3 Commande manuelle principale

Les composants suivants se trouvent sur la commande manuelle principale. Voir *Figure 6-3* et *Tableau 6-3*.

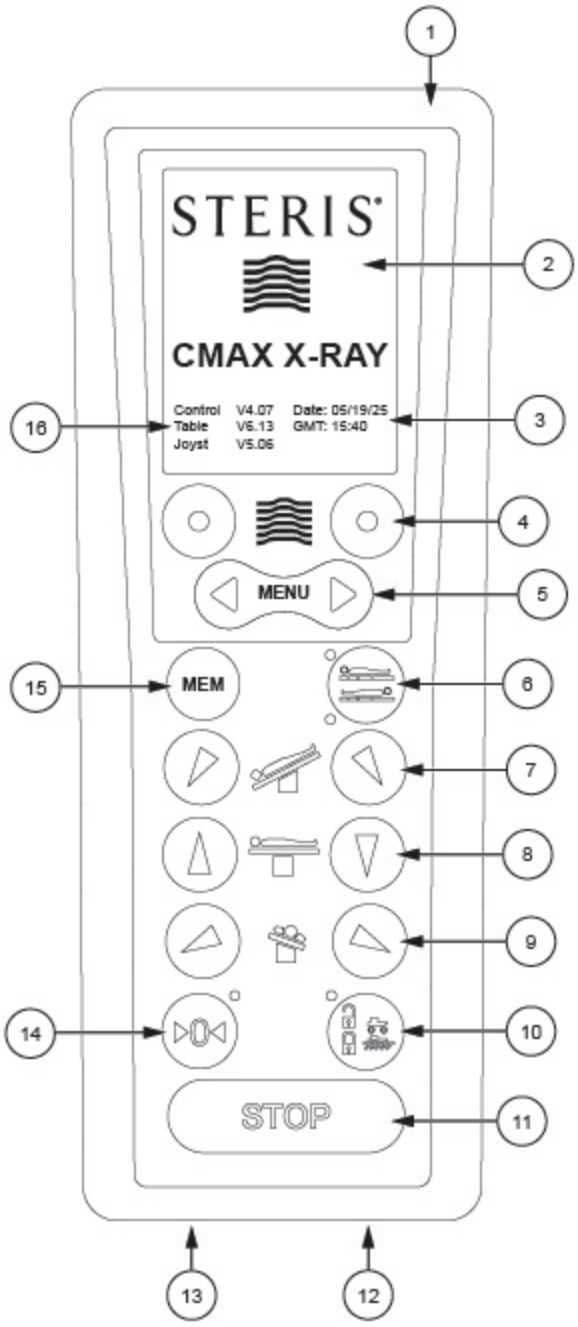

Figure 6-3. Commande manuelle principale

Tableau 6-3. Commande manuelle principale

1	Capteurs tactiles et sonores	Le capteur tactile vibre en cas d'alerte anti-collision (ALS). Le capteur sonore émet un signal sonore en cas de mouvement requérant une attention particulière ou à la fin d'un mouvement spécifié.
2	Écran couleur	L'écran couleur affiche l'état de la batterie, l'état du verrou de sol, l'état de l'interface active et affiche les mouvements de la table chirurgicale via les capteurs de mouvement intégrés.
3	Date et heure	La date et l'heure s'affichent sur l'écran couleur. Le format de la date est JJ/MM/AA et le format de l'heure est HH:MM.
4	Commande de direction du mouvement	La commande de direction du mouvement déplace le patient/plateau vers le haut/la gauche et le bas/la droite.
5	Commande de sélection du menu	La commande de sélection du menu permet de sélectionner la fonction active du menu.
6	Commande d'orientation patient/plateau	La commande d'orientation patient/plateau sert à basculer entre l'orientation normale et inverse du patient/plateau. Les DEL indiquent l'orientation actuelle du patient/plateau et une pression sur la commande permet de passer à l'autre orientation.
7	Commande de Trendelenburg/position Trendelenburg inversée	La commande de position Trendelenberg/Trendelenberg inversée est utilisée pour abaisser la tête (TREND) ou les pieds (TREND INVERSÉE) du patient/du plateau.
8	Commande haut/bas de la table	La commande haut/bas de la table sert à lever ou abaisser le patient/le plateau.
9	Commande d'inclinaison gauche/droite	La commande d'inclinaison gauche/droite sert à incliner le patient/le plateau vers la gauche ou la droite.
10	Commande de verrouillage/déverrouillage	La commande de verrouillage/déverrouillage sert à verrouiller et à déverrouiller la table chirurgicale en place sur le sol.
11	Commande d'arrêt	La commande d'arrêt sert à arrêter la table chirurgicale et tous les mouvements.
12	Raccordement du câble spiralé	La connexion du câble spiralé sert à raccorder la commande manuelle principale à la table chirurgicale via une connexion sur la commande de secours.

Tableau 6-3. Commande manuelle principale (suite)

13	Connexion de commande de transfert motorisé	La connexion de commande de transfert motorisé fournit des informations sur la vitesse de la roue motorisée et l'activation de la commande manuelle principale.
14	Commande de niveau	La commande de niveau sert à remettre le patient/plateau en position horizontale. Lorsque le voyant DEL est BLEU, le patient/plateau est actuellement nivelé.
15	Commande de la mémoire de position	La commande de mémoire de position sert à parcourir les positions patient/plateau enregistrées.
16	Versions du logiciel	Les versions du logiciel affichent la version actuelle du logiciel de la commande manuelle principale, de la table chirurgicale et du joystick.

6.4 Commande par joystick

Les composants suivants sont situés sur le joystick. Voir *Figure 6-4* et se référer à *Tableau 6-4*.

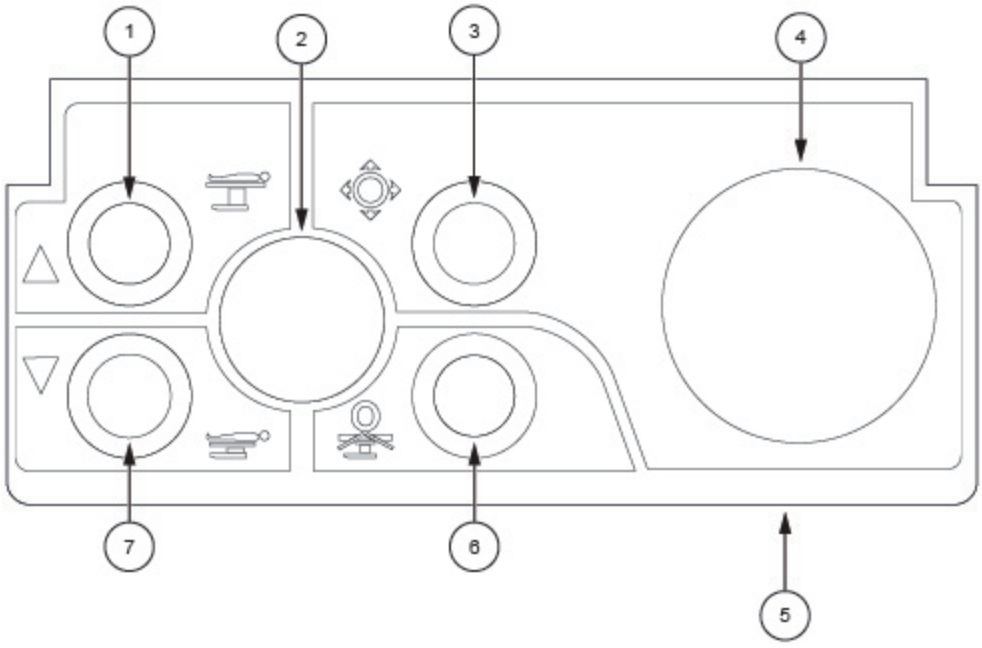

Figure 6-4. Joystick

Tableau 6-4. Joystick

1	Commande de montée de la table	La commande de montée de la table sert à soulever le patient/plateau.
2	Voyant du joystick	Le voyant lumineux du joystick est utilisé pour indiquer l'état du joystick et les commandes du moniteur.
3	Commande de verrouillage/déverrouillage du flotteur	La commande de verrouillage/déverrouillage du flotteur est utilisée pour activer et désactiver la possibilité d'utiliser la fonction de flottement.
4	Bouton de commande du flotteur	Le bouton de commande du flotteur sert à contrôler la fonction de flottement de la table chirurgicale.
5	Languette de verrouillage	La languette de verrouillage sert à fixer le joystick aux rails de la table chirurgicale.
6	Retour à la commande de niveau	La commande de retour à niveau sert à remettre le patient/le plateau en position horizontale.
7	Commande de descente de la table	La commande d'abaissement de la table sert à abaisser le patient/plateau.

6.5 Commande de secours et panneau de contrôle

Les composants suivants se trouvent sur la commande de secours. Voir *Figure 6-5* et *Tableau 6-5*.

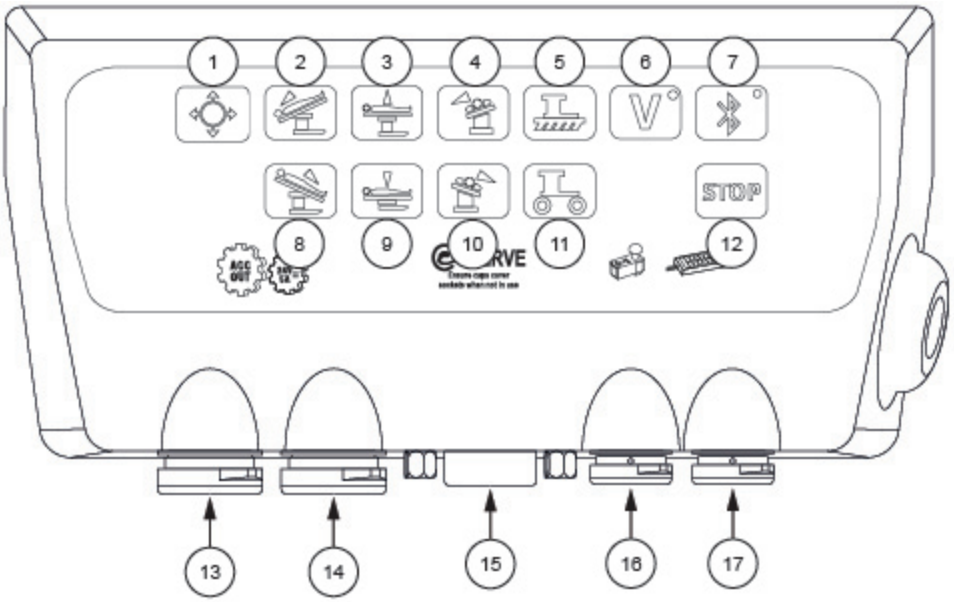

Figure 6-5. Commande de secours et panneau de contrôle

Tableau 6-5. Commande de secours et panneau de contrôle

1	Verrouiller/déverrouiller la commande du flotteur	La commande de verrouillage/déverrouillage du flotteur est utilisée pour activer et désactiver la possibilité d'utiliser la fonction de flottement.
2	Commande de Trendelenburg	La commande de Trendelenburg est utilisée pour abaisser la tête du patient/du plateau.
3	Commande de montée de la table	La commande de montée de la table sert à soulever le patient/plateau.
4	Commande d'inclinaison gauche	La commande d'inclinaison gauche sert à incliner le patient/le plateau vers la gauche.
5	Commande de verrouillage	La commande de verrouillage permet de verrouiller la table chirurgicale au sol.
6	Commande du mode d'urgence	La commande du mode d'urgence est utilisée conjointement avec le mouvement souhaité de la table chirurgicale. La commande du mode d'urgence et la commande du mouvement souhaité doivent être enfoncées simultanément pour que le mouvement commence. Un BIP indique que le mouvement a commencé et qu'il convient de faire attention au positionnement du plateau.

Tableau 6-5. Commande de secours et panneau de contrôle (suite)

7	Commande Bluetooth	La commande Bluetooth est utilisée pour activer/désactiver la capacité des tables chirurgicales à être commandées via Bluetooth. Lorsqu'il est actif, le voyant s'allume.
8	Commande de position Trendelenburg inversée	La commande de Trendelenberg inversée est utilisée pour abaisser les pieds du patient/du plateau.
9	Commande de descente de la table	La commande d'abaissement de la table sert à abaisser le patient/plateau.
10	Commande d'inclinaison droite	La commande d'inclinaison droite sert à incliner le patient/le plateau vers la droite.
11	Commande de déverrouillage	La commande de déverrouillage sert à déverrouiller la table chirurgicale du sol.
12	Commande d'arrêt	La commande d'arrêt sert à arrêter la table chirurgicale et tous les mouvements.
13	Ports accessoires (non utilisés)	Ces deux ports auxiliaires ne sont pas utilisés.
14		
15	Connecteur E-Serve (uniquement pour une utilisation par les techniciens STERIS)	Le connecteur E-Serve est utilisé par le service STERIS pour effectuer la maintenance et l'entretien de la table chirurgicale.
16	Port du connecteur du joystick	Le port du connecteur du joystick est l'endroit où le joystick est connecté à la table chirurgicale en mode filaire.
17	Port du connecteur de la commande manuelle principale	Le port du connecteur de la commande manuelle principale est l'endroit où la commande manuelle principale est connectée à la table chirurgicale.

Configuration de la table chirurgicale

7.1 Installation et retrait du fusible de la batterie

REMARQUE : Pour des raisons de sécurité, le fusible protégeant les batteries est emballé séparément pendant l'expédition.

Installer le fusible de la batterie

Suivre cette procédure pour installer le fusible de la batterie.

1. Insérer le fusible dans le porte-fusible fourni séparément.
2. Insérer le fusible (1) et le porte-fusible dans le boîtier du fusible. Voir *Figure 7-1*.

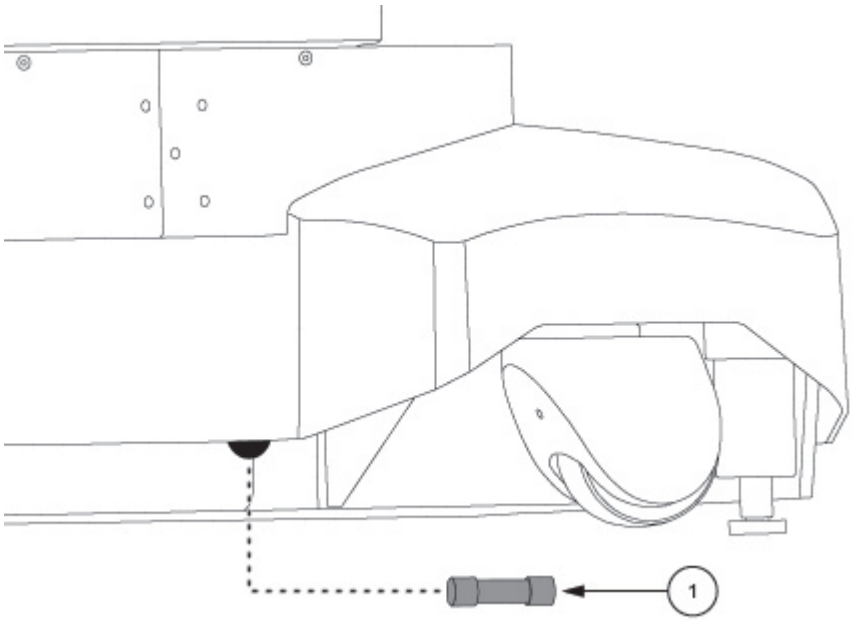

Figure 7-1. Installer le fusible de la batterie

3. À l'aide d'un tournevis, pousser et tourner de ¼ pour verrouiller le porte-fusible.
4. Tester la bonne installation en allumant la table chirurgicale avec la commande manuelle principale sans utiliser le secteur.

Retirer le fusible de la batterie

REMARQUE : Si la table chirurgicale n'est pas utilisée pendant une longue période (> 1 mois), retirer le fusible afin de limiter la décharge de la batterie et de maintenir sa fonctionnalité.

Suivre cette procédure pour retirer le fusible de la batterie.

1. À l'aide d'un tournevis, pousser et tourner de ¼ pour déverrouiller le porte-fusible.

2. Retirer le fusible et le porte-fusible du boîtier du fusible.

7.2 Branchement de la table chirurgicale sur l'alimentation secteur

Suivre cette procédure pour brancher la table chirurgicale sur l'alimentation secteur.

1. Vérifier que la tension du secteur correspond aux indications de la table chirurgicale.
2. Brancher le cordon d'alimentation (1) sur le connecteur CEI.
3. Brancher le cordon d'alimentation sur une prise secteur. Voir *Figure 7-2*.

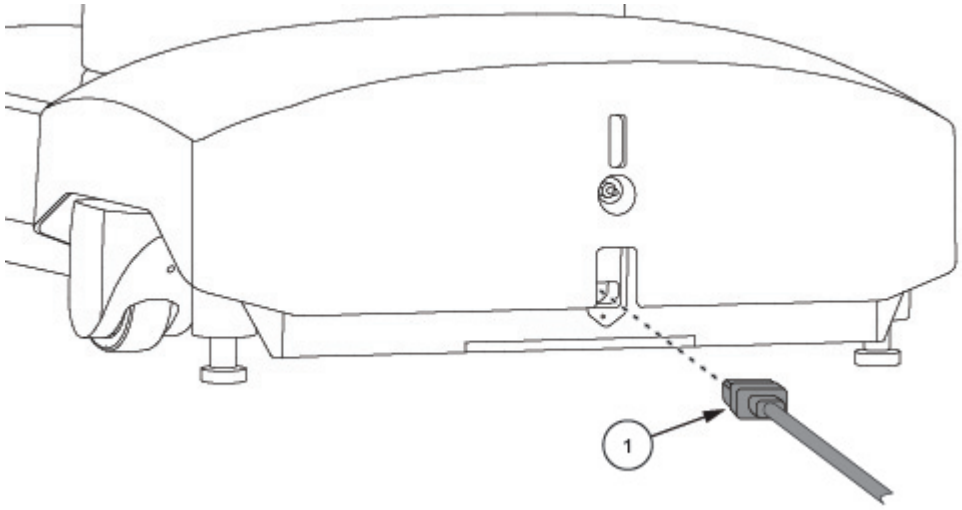

Figure 7-2. Brancher la table chirurgicale sur l'alimentation secteur

7.3 Connexion et déconnexion de la commande manuelle principale

Connecter la commande manuelle principale

Suivre cette procédure et consulter la *Figure 7-3* pour raccorder la commande manuelle principale.

REMARQUE : La commande manuelle principale filaire a priorité sur la connexion E-Serve™.

REMARQUE : La commande manuelle principale filaire se désactive automatiquement après trois minutes si elle n'a pas été utilisée.

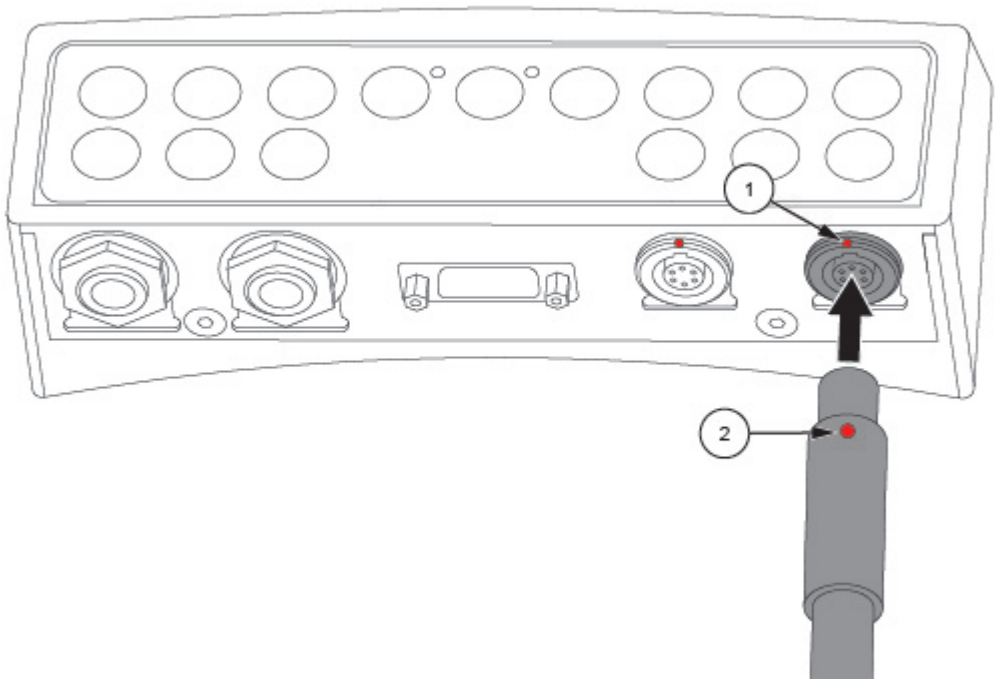

Figure 7-3. Connecter la commande manuelle principale

1. Tirer sur le couvercle de protection de la prise de la commande manuelle principale.
2. Aligner le point rouge (2) du connecteur du câble de la commande manuelle principale avec le point rouge (1) de la prise de la commande manuelle principale de la commande de secours.
3. Insérer le connecteur de la commande manuelle principale jusqu'à ce qu'il « s'enclenche », indiquant qu'elle est correctement connectée.
4. Accrocher la commande manuelle principale sur un guide de table chirurgicale lorsqu'elle n'est pas utilisée pour éviter tout mouvement accidentel involontaire,

Débrancher la commande manuelle principale

Suivre cette procédure et consulter la *Figure 7-3* pour débrancher la commande manuelle principale.

1. Mettre la commande manuelle principale sur ARRÊT en appuyant sur le bouton ARRÊT STOP.
2. Le connecteur de la commande manuelle principale est muni d'un verrou. Déverrouiller le connecteur en tirant l'anneau vers l'arrière. Ne jamais tirer simplement sur le câble.
3. Veiller à ce que le couvercle de protection recouvre la prise de la commande manuelle principale après le retrait.

7.4 Connexion et déconnexion du joystick

Connecter le joystick

Suivre cette procédure et consulter la *Figure 7-4* pour connecter le joystick.

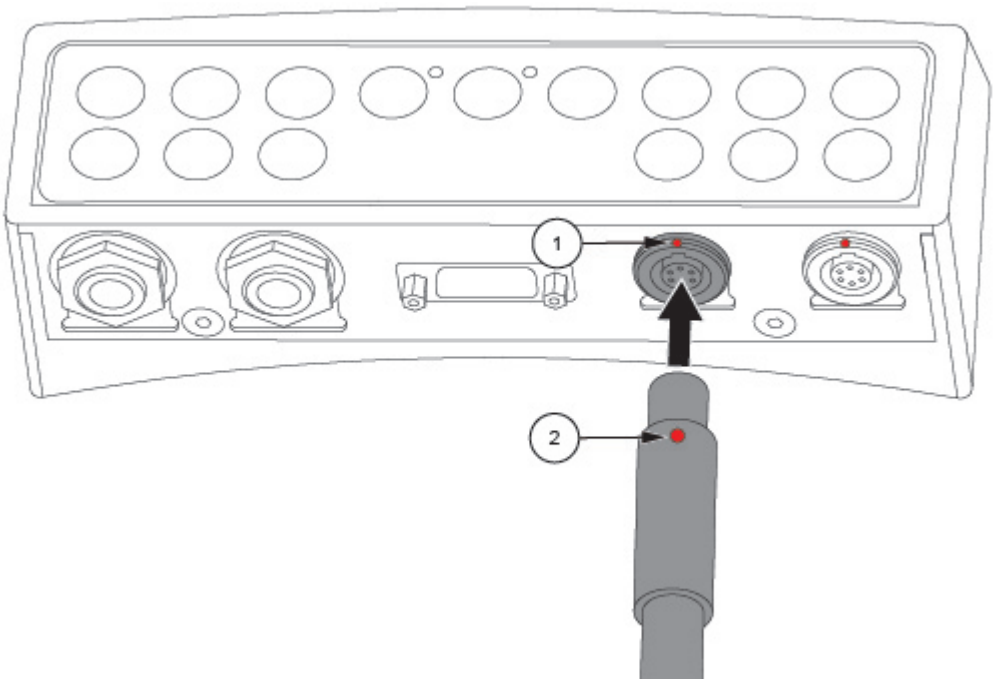

Figure 7-4. Connecter le joystick

1. Tirer sur le couvercle de protection de la douille du joystick.
2. Aligner le point rouge (2) du connecteur du câble du joystick avec le point rouge (1) de la prise du joystick de la commande de secours.
3. Insérer le connecteur du joystick jusqu'à ce qu'il « s'enclenche », indiquant qu'il est correctement connecté.

Débrancher le joystick

Suivre cette procédure et consulter la *Figure 7-4* pour déconnecter le joystick.

1. Le connecteur du joystick est équipé d'un verrou. Déverrouiller le connecteur en tirant l'anneau vers l'arrière. Ne jamais tirer simplement sur le câble.
2. Veiller à ce que le couvercle de protection recouvre la prise du joystick après le retrait.

Installation du joystick sur le guide de la table chirurgicale

Suivre cette procédure et la consulter pour installer le joystick sur un guide de table chirurgicale.

1. Soulever la languette de verrouillage (1) et positionner le joystick le long du guide de la table chirurgicale (2). Voir *Figure 7-5*.

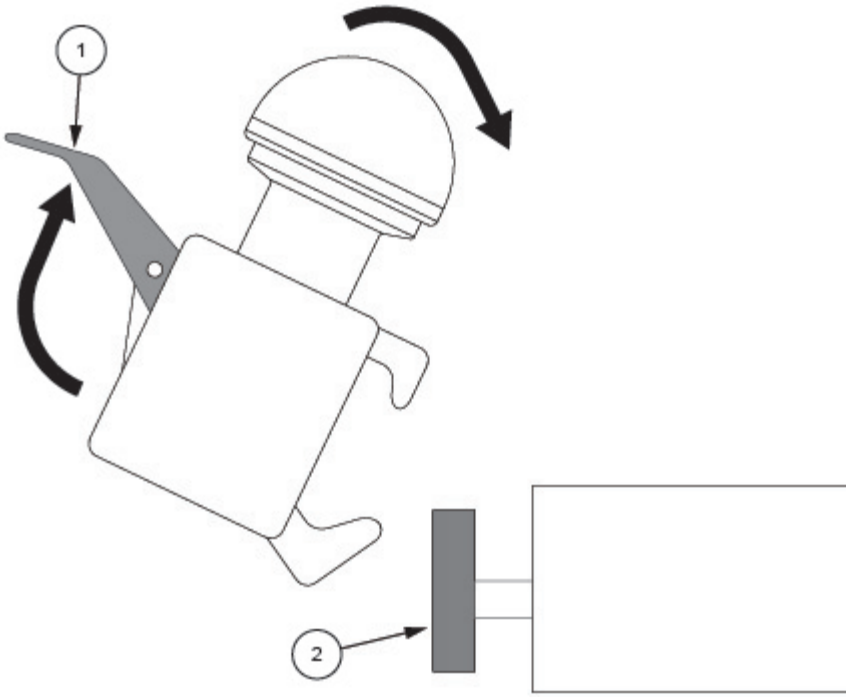

Figure 7-5. Installer le joystick

2. Placer le joystick sur le guide de la table chirurgicale (1). Voir *Figure 7-6*.

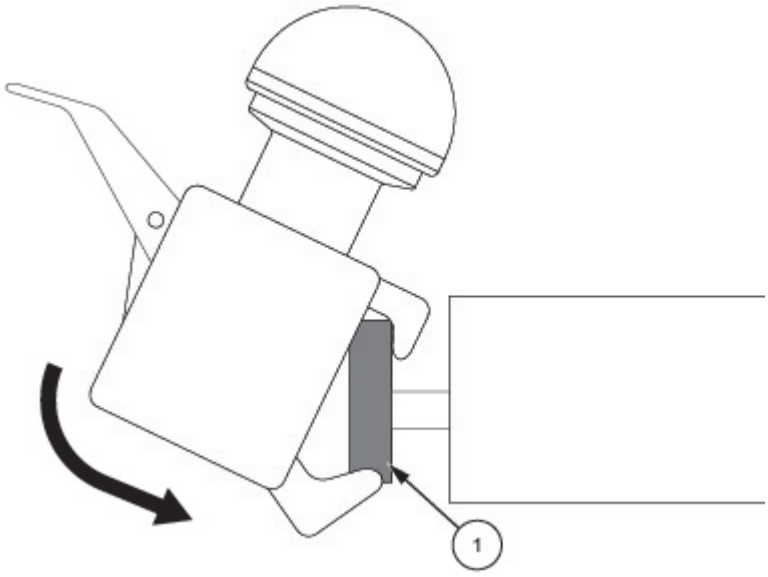

Figure 7-6. Installer le joystick

3. Fermer la languette de verrouillage (1) pour fixer le joystick sur le guide de la table chirurgicale. Voir *Figure 7-7*.

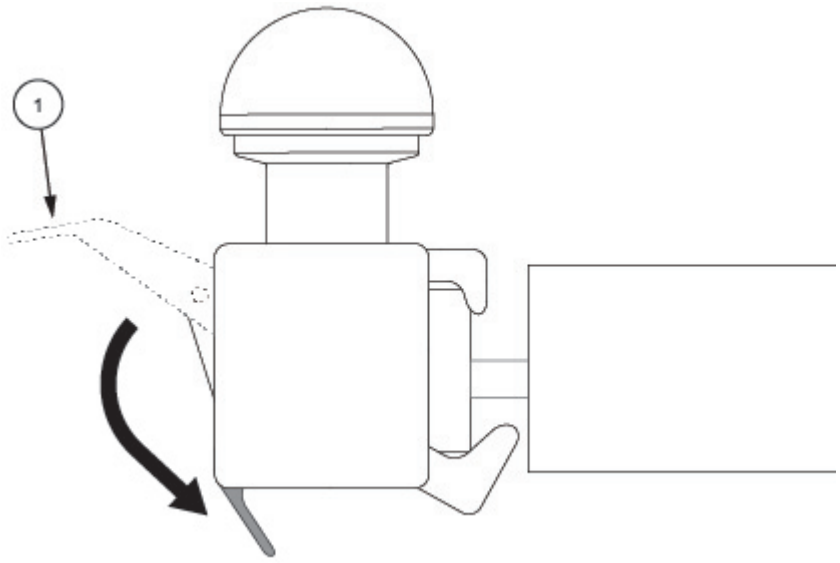

Figure 7-7. Installer le joystick

Retirer le joystick du rail de la table chirurgicale

Inverser les étapes dans *Installation du joystick sur le guide de la table chirurgicale* pour retirer le joystick du rail de la table chirurgicale.

7.5 Installation et retrait de la poignée de transfert motorisée

Installer la poignée de transfert motorisée

Installer la poignée de l'accessoire

Installer la commande manuelle principale

Positionnement main gauche/droite

Retirer la commande manuelle

Retirer la poignée de transfert motorisée

Retirer la poignée d'accessoires

REMARQUE : Il est plus facile d'installer les poignées de transfert motorisées lorsque la table chirurgicale est en position horizontale.

IMPORTANT : *Les poignées ne doivent pas être montées sur les sections de jambes à frottement de type LEG10C. La poignée de transfert motorisée et la poignée accessoire ne sont pas compatibles avec les extensions dorsales pour chirurgie de l'épaule de type BACK05C. L'installation de 2 poignées de commande est impérative sur les sections de jambes LEG20C et LEG25C.*

Le système complet comprend deux poignées :

- 1 poignée de transfert motorisée avec connexion à une télécommande.
- 1 poignée accessoire pour faciliter le contrôle.

Installer la poignée de transfert motorisée

Installer la poignée de transfert motorisée comme suit :

1. Placer la poignée de transfert motorisée (1) dans le rail et s’assurer que le levier de serrage reste ouvert. Voir *Figure 7-8*.

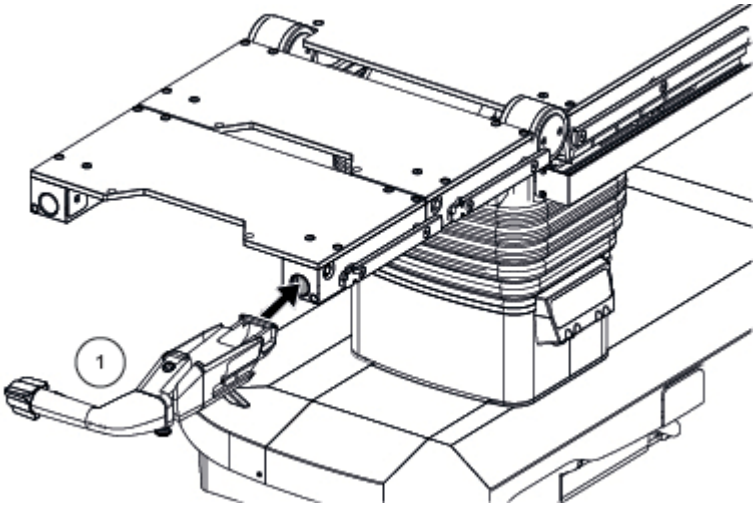

Figure 7-8. Insérer la poignée de transfert motorisée

2. Insérer la poignée de transfert motorisée dans le rail jusqu’à ce qu'elle s’enclenche.
3. Verrouiller le levier de serrage (1). Voir *Figure 7-9*.

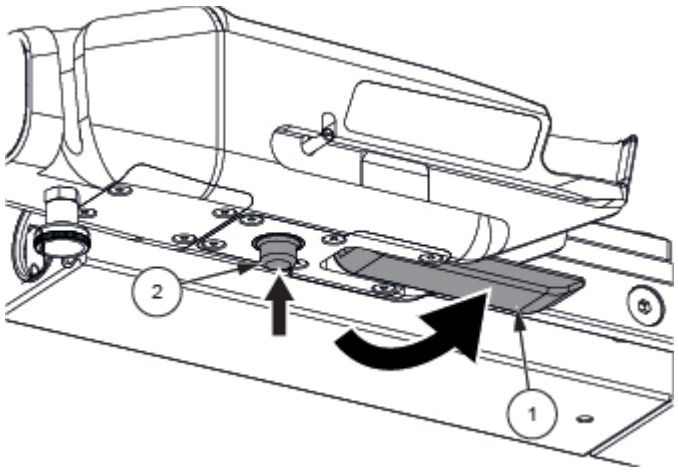

Figure 7-9. Verrouiller la poignée de transfert motorisée

Installer la poignée de l’accessoire

Installer la poignée de l’accessoire comme suit :

1. Pousser la poignée d’accessoires (1) à fond dans le rail et s'assurer que la vis papillon (2) reste déverrouillée. Voir *Figure 7-10*.

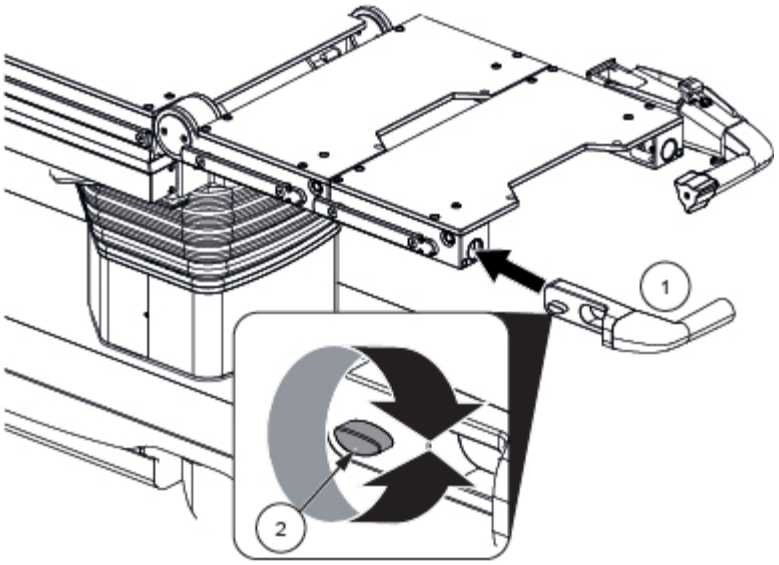

Figure 7-10. Installation de la poignée accessoire

2. Tourner la vis papillon (2) pour la serrer. Tirer la poignée de l'accessoire pour vérifier qu'elle est bien fixée. Voir *Figure 7-10*.

Installer la commande manuelle principale

Installer la commande manuelle comme suit :

1. Faire passer le câble de connexion dans la rainure de la poignée de transfert motorisée. Voir *Figure 7-11*.

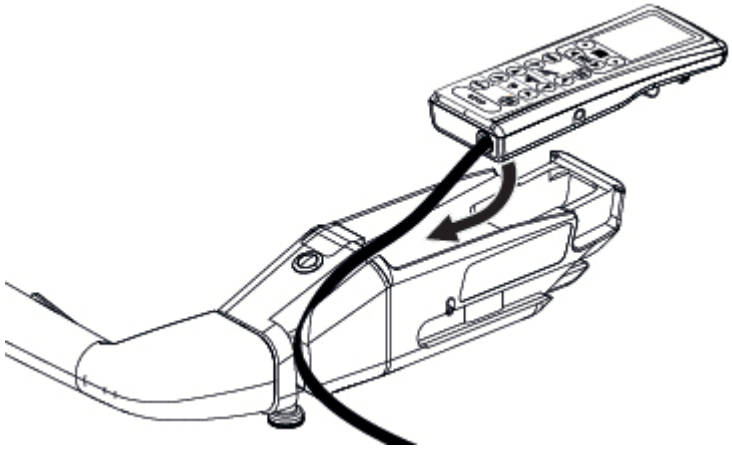

Figure 7-11. Installer la commande manuelle principale

2. Glisser la commande manuelle dans la poignée de transfert motorisée. Voir *Figure 7-12*.

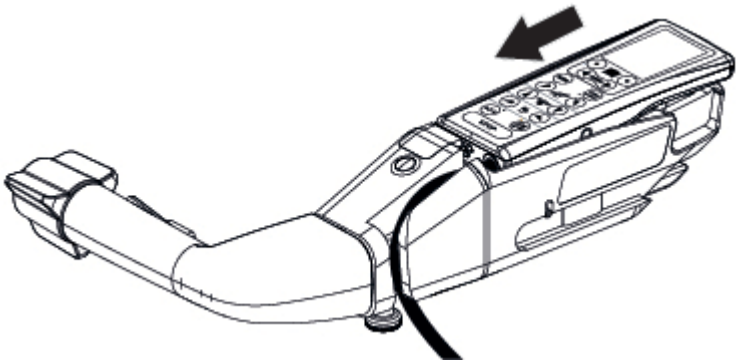

Figure 7-12. Installer la commande manuelle principale

3. Pousser la commande manuelle dans la poignée de transfert motorisée pour la fixer en place. Voir *Figure 7-13*.

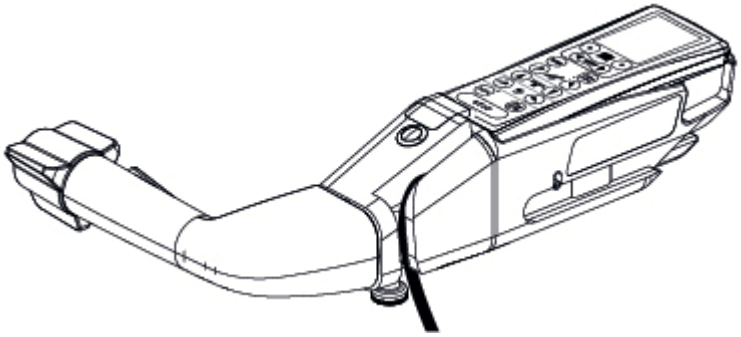

Figure 7-13. Installer la commande manuelle principale

Positionnement main gauche/droite

Modifier l'orientation de la poignée de transfert motorisée comme suit :

1. La poignée de transfert motorisée est insérée sur le côté droit (1) ou gauche (2) de la table chirurgicale sur les rails d'accessoires ou les rails d'extension. Voir *Figure 7-14*.

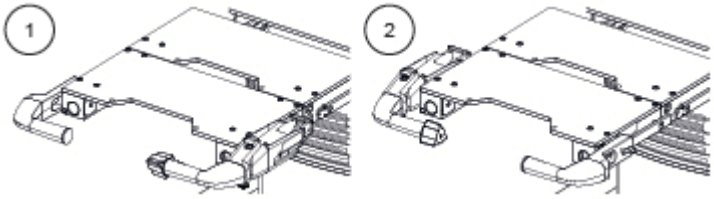

Figure 7-14. Orientations du transfert motorisé

2. Pour faire pivoter la poignée de transfert motorisé, tirer sur le loquet de position et faire pivoter la poignée de transfert motorisé jusqu'à la position souhaitée. Voir *Figure 7-15*.

   REMARQUE : Le sens de la marche est automatiquement reconnu pendant la rotation.

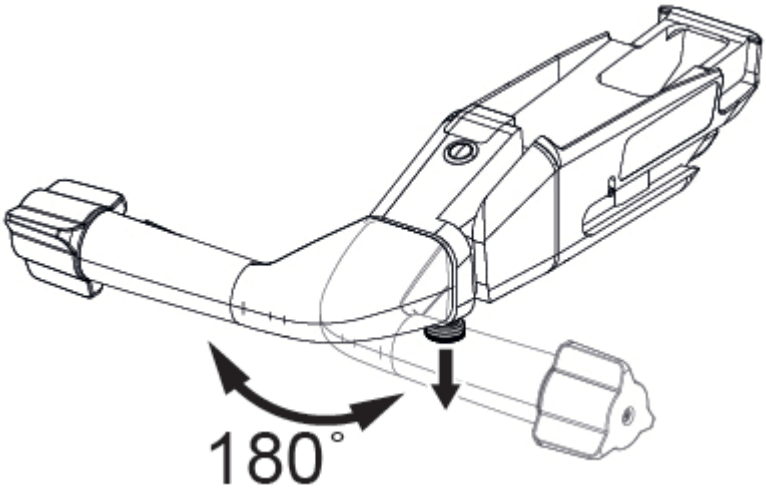

Figure 7-15. Modifier l'orientation de la poignée de transfert motorisée

Retirer la commande manuelle

Retirer la commande manuelle en inversant les étapes des instructions d'installation.

Retirer la poignée de transfert motorisée

Déposer la poignée de transfert motorisée en procédant comme suit :

1. Abaisser le levier de verrouillage (1), maintenir le verrou du rail (2) enfoncé et tirer vers l'extérieur la poignée de transfert motorisée. Voir *Figure 7-9*.

Retirer la poignée d'accessoires

Installer la poignée de l'accessoire comme suit :

1. Tourner la vis papillon (2) pour la desserrer. Tirer la poignée d'accessoires pour la retirer. Voir *Figure 7-10*.

7.6 Exemples de montage d'accessoires sur un plateau

Vous trouverez ci-dessous des exemples d'installation des accessoires. Des instructions d'installation complètes pour les accessoires adaptables sont fournies avec chaque accessoire.

Installation/retrait des adaptateurs de rails latéraux

1. Placer l'accessoire de chaque côté du plateau. 2. Faire glisser l'accessoire vers le bas du guide. 3. Verrouiller l'accessoire en le tournant d'un quart de tour.	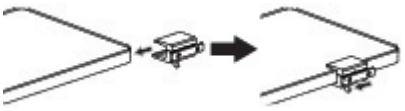

Installation/retrait des pinces rotatives

1. Insérer la tige de l'accessoire dans la pince. 2. Monter l'ensemble pince/tige sur la table en l'insérant sur le guide. 3. Tourner l'étau dans le sens horaire pour fixer l'ensemble.	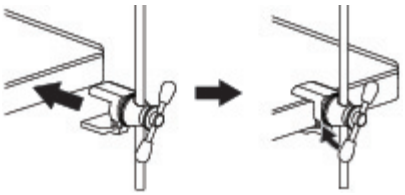

Montage de l'extension de cathéter

1. Tenir le plateau incliné par l'extrémité inférieure du plateau. 2. Insérer les crochets de l'extension sous les entretoises du guide du plateau. 3. Abaisser le plateau en position horizontale.	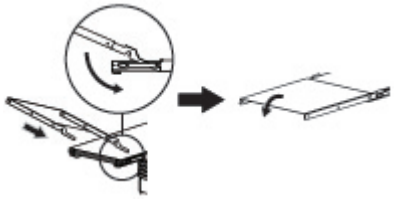

Installation/retrait de la section tête

1. Insérer les deux broches de la section de la tête dans les deux boîtiers du plateau. 2. Tirer sur la section de la tête vers l'extérieur pour la retirer du plateau.	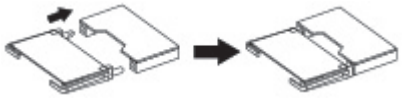

Fonctionnement

8.1 Informations générales

Fonctionnement de la table chirurgicale sur l'alimentation secteur

Chaque fois que la table chirurgicale est connectée à l'alimentation secteur, le chargeur redémarre à la charge maximale. Il y a une attente d'environ 2 minutes avant que l'affichage du graphique à barres soit correct sur la commande manuelle principale. Voir *Tableau 8-1* pour obtenir des informations sur l'indication du niveau de charge sur la commande manuelle principale lorsque la table chirurgicale fonctionne sur alimentation secteur.

Tableau 8-1. Commande manuelle principale en mode d'alimentation secteur

Affichage de la commande manuelle principale		Niveau de charge correspondant
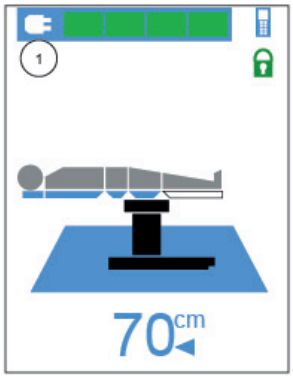	 Vert	Supérieur à 70 % et inférieur à 100 %.
	 Orange	Supérieur à 30 % et inférieur à 70 %.
	 Rouge	Inférieur à 30 %.

Fonctionnement de la table chirurgicale sur batteries

Lorsque la table chirurgicale fonctionne sur batterie, le niveau est indiqué sur la commande manuelle principale. L'état peut être lu lorsque la table chirurgicale ne se déplace pas. Voir *Tableau 8-2* pour obtenir des informations sur l'indication du niveau de charge sur la commande manuelle principale lorsque la table chirurgicale fonctionne sur batterie.

Tableau 8-2. Commande manuelle principale en mode alimentation par batterie

Affichage de la commande manuelle		
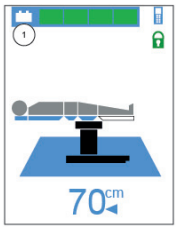	 Vert fixe	Supérieur à 70 % et inférieur à 100 %.
	 Orange fixe	Supérieur à 30 % et inférieur à 70 %. La recharge est recommandée. Consulter *Chapitre 9.3 Chargement de la batterie*.

Tableau 8-2. Commande manuelle principale en mode alimentation par batterie (suite)

Affichage de la commande manuelle		
	 Rouge fixe	Inférieur à 30 %. Une recharge est nécessaire. Consulter *Chapitre 9.3 Chargement de la batterie*.
	 Rouge clignotant	0 Le niveau de la batterie est critique et une charge est nécessaire. Brancher l'alimentation secteur. Consulter *Chapitre 9.3 Chargement de la batterie*.
Si tout le graphique à barres clignote, cela signifie qu'il y a un problème. La recharge de la batterie est impérative, sinon la table chirurgicale s'éteindra automatiquement. Si le problème persiste, contacter STERIS.		

8.2 Fonctionnement de la commande manuelle principale

AVERTISSEMENT

RISQUE DE BLESSURES ET/OU DE DOMMAGES MATÉRIELS

⚠ Lorsque la commande manuelle principale n'est pas utilisée, il est recommandé de la suspendre sur le guide de la table chirurgicale pour éviter d'appuyer accidentellement sur les boutons. Manipuler la commande manuelle principale et son câble avec soin.

La commande manuelle principale comprend :

- Un cordon en spirale de 5 m avec un connecteur à chaque extrémité facilite son remplacement.
- Un boîtier en élastomère équipé d'un crochet permet de le fixer aux rails latéraux de la table chirurgicale.
- Un clavier rétroéclairé permet de localiser facilement les touches dans l'obscurité.
- Un écran couleur de 2,4 po facilite la communication avec l'utilisateur.

Les mouvements, à l'exception de FLOAT, sont autorisés même lorsque la table chirurgicale est sur roulettes. Avant de commencer toute procédure chirurgicale, vérifier que la table chirurgicale est VERROUILLÉE au sol et stable. Lors du déplacement de la table chirurgicale avec un patient, s'assurer qu'il n'y a pas d'obstacles sur le trajet prévu. Déplacer la table chirurgicale très soigneusement.

Mise sous tension de la table chirurgicale

En appuyant sur n'importe quel bouton (sauf le bouton ARRÊT 

) met la table chirurgicale en marche mais ne démarre aucun mouvement. Un écran de bienvenue s'affiche alors pendant quelques secondes. Appuyer ensuite sur la touche du mouvement requis.

Mise hors tension de la table chirurgicale

Lorsque le bouton ARRÊT 

est enclenché, la table chirurgicale s'arrête immédiatement de fonctionner. La fonction AUTO-OFF met la table chirurgicale en mode veille après trois minutes si elle n'est plus utilisée afin d'éviter tout mouvement involontaire.

Explication des couleurs sur l'écran couleur

	Non sélectionné, état neutre.
	Sélection en cours.
	Mouvement en cours.
	État normal.
	Prudence requise.
	Alarme ou erreur détectée.

Verrouillage/déverrouillage au sol de la table

Appuyer sur sur la commande manuelle principale et utiliser pour VERROUILLER/DÉVERROUILLER la table chirurgicale.

Le socle mobile de la table chirurgicale permet de la déplacer dans la zone d'opération afin de la repositionner ou de nettoyer le sol. Le VERROUILLAGE/DÉVERROUILLAGE au sol est effectué automatiquement à l'aide de la commande manuelle.

Pour des raisons de sécurité et pour garantir la stabilité de la table chirurgicale sur ses roulettes, le plateau doit être ramené manuellement en position centrale « 0 » pour pouvoir déverrouiller la table chirurgicale du sol. Si la condition n'est pas remplie, l'écran couleur devient rouge comme illustré dans *Figure 8-1* indiquant que la table chirurgicale doit être correctement positionnée avant le DÉVERROUILLAGE.

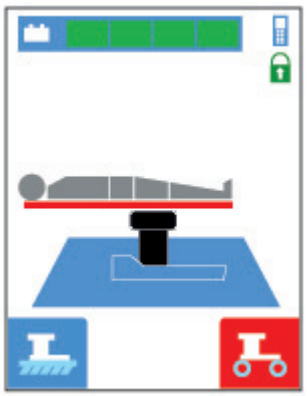

Figure 8-1. Il est impossible de déverrouiller la table chirurgicale

Une fois que le bouton VERROUILLER/DÉVERROUILLER a été sélectionné, le voyant DEL bleu clignote et les pictogrammes VERROUILLER/DÉVERROUILLER apparaissent à l'écran. Confirmer en appuyant sur l'un des boutons interactifs. Voir *Figure 8-2*.

REMARQUE : Pendant le verrouillage/déverrouillage, qui prend plusieurs secondes, tous les boutons sauf le bouton ARRÊT STOP sont désactivés.

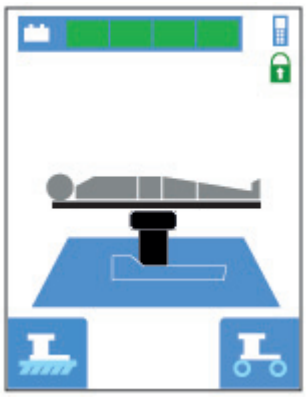

Figure 8-2. Verrouillage/déverrouillage

Activer le verrou de sol

Suivre cette procédure et consulter la *Figure 8-3* pour VERROUILLER la table chirurgicale au sol.

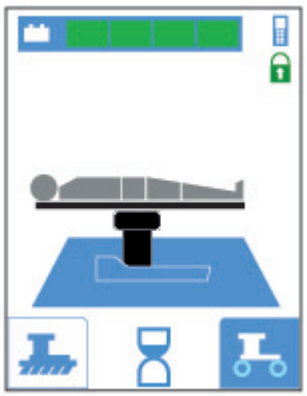

Figure 8-3. Activer le verrou de sol

1. Appuyer sur la touche VERROUILLER/DÉVERROUILLER . Le voyant DEL bleu clignote et les icônes VERROUILLER/DÉVERROUILLER s'affichent sur l'écran couleur.
2. Appuyer sur l'icône VERROUILLER .
3. L'icône VERROUILLER change de couleur et le sablier apparaît.
4. Le voyant bleu du bouton s'allume lorsque la table chirurgicale est verrouillée au sol et que l'icône VERROUILLER est fermé.

Désactiver le verrou de sol

Suivre cette procédure et consulter la *Figure 8-4* pour DÉVERROUILLER la table chirurgicale du sol.

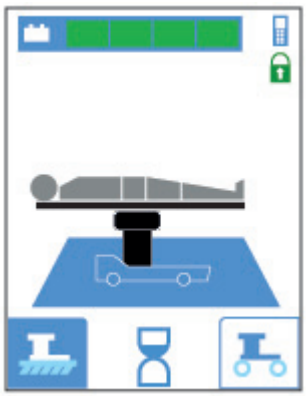

Figure 8-4. Désactiver le verrou de sol

1. Faire glisser le plateau longitudinalement jusqu'à l'extrémité tête.
2. Faire glisser le plateau transversalement vers le centre.
3. Appuyer sur la touche VERROUILLER/DÉVERROUILLER . Le voyant DEL bleu clignote et les symboles VERROUILLER/DÉVERROUILLER s'affichent sur l'écran couleur.
4. Appuyer sur l'icône DÉVERROUILLER . L'icône DÉVERROUILLER change de couleur et le sablier apparaît.
5. Le bouton reste bleu constant une fois que la table est déverrouillée et que l'icône VERROUILLER est ouvert.

Orientation du patient

En fonction du type d'opération chirurgicale concernée, l'orientation du patient peut être inversée sur la table chirurgicale. Le patient est ainsi en orientation inversée sur la table chirurgicale et le bouton ORIENTATION est utilisé pour reconfigurer la commande manuelle principale afin de conserver le mouvement correct du patient lors de l'utilisation des commandes.

Lorsque la table chirurgicale est éteinte, la position précédente est enregistrée en mémoire. Chaque fois que la table chirurgicale est reconfigurée, s'assurer qu'elle correspond à l'orientation sélectionnée pour le patient.

Pour changer l'orientation du patient, suivre cette procédure.

1. Appuyer sur le bouton ORIENTATION sur la commande manuelle principale pour définir l'orientation correcte. Le voyant DEL bleu indique l'orientation actuelle et s'affiche également sur l'écran couleur.

Orientation normale	Orientation inversée
	

Remettre le plateau à niveau

Le bouton RETOUR AU NIVEAU permet de remettre le plateau en position horizontale. Bien que cette action prenne automatiquement en compte l'équilibre du patient sur le plateau, elle doit néanmoins être surveillée pendant les mouvements.

Pour remettre le plateau à niveau, suivre cette procédure.

1. Le voyant DEL bleu du bouton RETOUR AU NIVEAU est sur ARRÊT si le plateau n'est pas de niveau.
2. Appuyer sur la touche RETOUR AU NIVEAU, le voyant DEL bleu clignote et l'écran couleur affiche .
3. Le voyant DEL bleu est stable lorsque le plateau est de niveau.
4. Maintenir la touche RETOUR AU NIVEAU et le cycle se poursuit par une vérification rapide que la table est VERROUILLÉE/DÉVERROUILLÉE.

Incliner/Inverser l'inclinaison du plateau

Les mouvements TREND/TREND INVERSÉE sont obtenus en appuyant directement sur les boutons correspondants sur le clavier. Pendant le mouvement, l'écran affiche des icônes du mouvement en cours et l'angle par rapport au niveau.

Pour INCLINER le plateau, maintenir le bouton TREND tout en surveillant l'écran couleur jusqu'à ce que l'angle souhaité soit atteint.

Pour mettre le plateau en position TREND INVERSÉE, maintenir le bouton TREND INVERSÉE tout en surveillant l'écran couleur jusqu'à ce que l'angle souhaité soit atteint.

Levage et abaissement du plateau

Les mouvements HAUT/BAS sont obtenus en appuyant directement sur les boutons correspondants sur le clavier. Pendant le mouvement, l'écran affiche des icônes du mouvement en cours et la distance par rapport au sol.

Pour LEVER le plateau, maintenir le bouton HAUT tout en surveillant l'écran couleur jusqu'à ce que la hauteur désirée soit atteinte.

Pour BAISSER le plateau, maintenir le bouton BAS tout en surveillant l'écran couleur jusqu'à ce que la hauteur désirée soit atteinte.

Inclinaison du plateau gauche/droite

Les mouvements d'INCLINAISON sont obtenus en appuyant directement sur les boutons correspondants sur le clavier. Pendant le mouvement, l'écran affiche des icônes du mouvement en cours et l'angle par rapport au niveau.

Pour INCLINER le plateau vers la GAUCHE, maintenir le bouton INCLINER LA GAUCHE tout en surveillant l'écran couleur jusqu'à ce que l'angle souhaité soit atteint.

Pour INCLINER le plateau vers la DROITE, maintenir le bouton INCLINER LA DROITE tout en surveillant l'écran couleur jusqu'à ce que l'angle souhaité soit atteint.

8.3 Fonctionnement de la commande par joystick

Le joystick peut être utilisé pour LEVER/BAISSER le plateau RETOURNER À L'HORIZONTAL et activer et utiliser la fonction FLOAT.

AVERTISSEMENT

RISQUE DE BLESSURES ET/OU DE DOMMAGES MATÉRIELS

⚠ Avant d'utiliser le joystick, vérifier qu'il est correctement monté sur le guide de la table chirurgicale, en appliquant de petites charges latérales.

⚠ Verrouiller FLOAT avant de retirer le joystick du guide de la table chirurgicale.

Informations sur le voyant indicateur du joystick

Voir *Figure 8-5* et consulter *Tableau 8-3* pour une explication du fonctionnement du voyant lumineux (1) sur la manette.

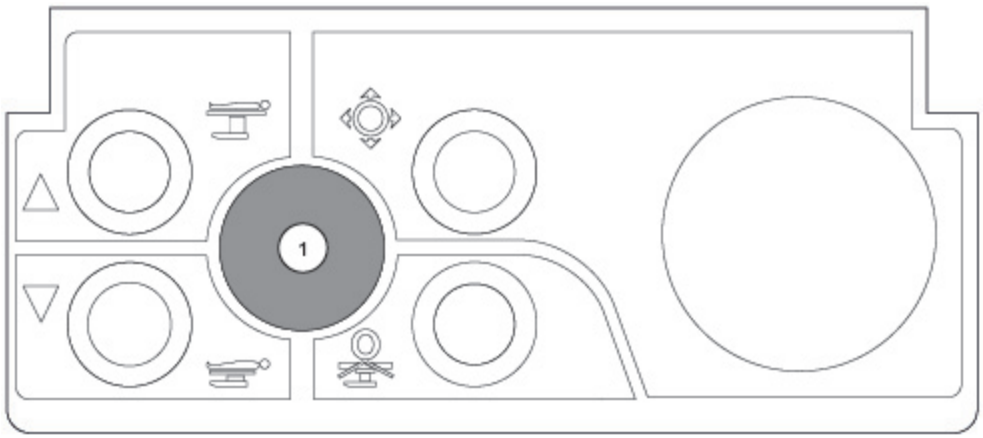

Figure 8-5. Voyant lumineux

Tableau 8-3. Voyant lumineux

État du voyant	Description	Signification
	Clignotement blanc à chaque actionnement initial, puis désactivation.	Le plateau se déplace vers le HAUT ou le BAS.
	Blanc clignotant puis vert continu à la fin lorsqu'il est actionné.	Le plateau se place en position horizontale et s'arrête.
	Vert fixe (si la MISE À NIVEAU est effectuée).	FLOAT est activé.
	Blanc clignotant (si la MISE À NIVEAU n'est pas effectuée).	FLOAT est désactivé.
	Vert clignotant.	Le plateau est en mode FLOAT.
	ARRÊT.	Le joystick est sur ARRÊT.
	Bleu clignotant, puis bleu continu pendant deux secondes lorsque la connexion est établie, puis éteint.	Le plateau est contrôlé avec le joystick en mode Bluetooth.
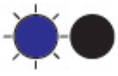	Bleu clignotant pendant 30 secondes puis éteint si la connexion n'est pas trouvée.	Le joystick n'est pas connecté en mode Bluetooth.
	Rouge continu (batteries faibles).	Les mouvements sont désactivés.

Fonctionnement du joystick

Le joystick peut être utilisé en mode filaire ou en mode Bluetooth. Si le joystick est en mode filaire, l'icône du joystick  et l'icône de chargement  s'affichent sur l'écran couleur de la commande manuelle principale. Si la manette est en mode Bluetooth, l'icône Bluetooth  s'affiche sur l'écran couleur de la commande manuelle principale.

IMPORTANT : *Le protocole Bluetooth est une méthode moderne de communication entre les appareils électroniques. Cette fonction ne sera pas disponible dans tous les pays, car les législations relatives au mode Bluetooth ne sont pas harmonisées au niveau mondial. Par conséquent, il incombe à l'hôpital d'autoriser (ou non) cette méthode de communication. Par conséquent, veuillez vérifier les réglementations internes avant d'utiliser ce mode.*

Lorsque le joystick est en mode filaire, sa batterie interne se charge. Le joystick doit être branché tous les jours après utilisation pour s'assurer qu'il fonctionne correctement et qu'il est chargé pour une utilisation en mode Bluetooth.

Lorsque le bouton de contrôle et n'importe quel bouton du joystick sont enfoncés en même temps, tous les mouvements sont interrompus, comme avec le bouton ARRÊT 

sur la commande manuelle principale.

REMARQUE : Lorsque le joystick est en mode filaire, l'ID du joystick est enregistré afin de pouvoir vérifier ces informations spécifiques en mode Bluetooth. Si un autre joystick est connecté à la même table chirurgicale en mode filaire, il lira l'ID et désactivera la reconnaissance du joystick précédent.

Remettre le plateau à niveau

Pour remettre le plateau à niveau, suivre cette procédure.

Appuyer sur la touche RETOUR AU NIVEAU  sur le joystick, l'écran couleur affiche .

Levage et abaissement du plateau

Pour LEVER le plateau, maintenir le bouton HAUT  sur la manette tout en surveillant l'écran couleur jusqu'à ce que la hauteur désirée soit atteinte.

Pour BAISSER le plateau, maintenir le bouton BAS 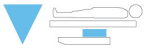 sur la manette tout en surveillant l'écran couleur jusqu'à ce que la hauteur désirée soit atteinte.

Actionnement du plateau FLOAT

Pour activer le FLOAT, suivre cette procédure.

1. Appuyer sur le bouton FLOAT  sur la manette.
2. L'icône FLOAT  s'affichera sur l'écran couleur de la commande manuelle principale.
3. Utiliser le bouton FLOAT du joystick pour déplacer le plateau. L'icône FLOAT  sur l'écran couleur de la commande manuelle principale change pour indiquer qu'un mouvement de FLOAT est en cours.

8.4 Fonctionnement de la commande de secours

Si la table chirurgicale ne fonctionne pas correctement en mode batterie et en mode secteur, un système de dérogation à double mode est intégré à la table d'opération et comprend une commande de dérogation pour remplacer la commande manuelle principale.

Lorsque la commande de secours est utilisée :

- La commande manuelle principale est automatiquement mise sur ARRÊT.

- L'orientation du patient décrite par les boutons est toujours NORMALE.
- Le plateau FLOAT ne peut être déverrouillé que si le plateau est horizontal.
- Les capteurs, et donc le système ALS™, sont en veille. Faire particulièrement attention au patient et faire attention aux collisions potentielles entre les sections de la table.
- Contacter STERIS pour déterminer s'il est nécessaire d'utiliser la commande de dérogation.

Appuyer simultanément sur le mouvement souhaité et sur la commande du mode d'urgence : le mouvement commence par un bip indiquant qu'il faut faire attention au mouvement du patient et du plateau.

Arrêter tout mouvement

Pour arrêter tous les mouvements de la table chirurgicale, appuyer sur le bouton de commande ARRÊT .

Verrouiller/déverrouiller la table chirurgicale

Verrouiller la table chirurgicale

Pour verrouiller la table chirurgicale, appuyer simultanément sur la COMMANDE DU MODE D'URGENCE et le bouton de commande VERROUILLER .

Déverrouiller la table chirurgicale

Pour déverrouiller la table chirurgicale, appuyer simultanément sur la COMMANDE DU MODE D'URGENCE et le bouton de commande DÉVERROUILLER .

Incliner/Inverser l'inclinaison du plateau

Incliner le plateau

Pour incliner le plateau, appuyer simultanément sur la COMMANDE DU MODE D'URGENCE et le bouton de commande TREND .

Inverser l'inclinaison du plateau

Pour inverser l'inclinaison du plateau, appuyer simultanément sur la COMMANDE DU MODE D'URGENCE et le bouton de commande de position TRENDELENBURG INVERSÉE .

Levage/abaissement du plateau

Relever le plateau

Pour lever le plateau, appuyer simultanément sur la COMMANDE DU MODE D'URGENCE et le bouton de commande TABLE HAUT .

Abaisser le plateau

Pour abaisser le plateau, appuyer simultanément sur la COMMANDE DU MODE D'URGENCE et le bouton de commande TABLE BAS .

Inclinaison du plateau gauche/droite

Inclinaison du plateau vers la gauche

Pour incliner le plateau vers la gauche, appuyer simultanément sur la COMMANDE DU MODE D'URGENCE et le bouton de commande INCLINAISON GAUCHE.

Inclinaison du plateau vers la droite

Pour incliner le plateau vers la droite, appuyer simultanément sur la COMMANDE DU MODE D'URGENCE et le bouton de commande INCLINAISON À DROITE.

Activer/désactiver le flottement de la table chirurgicale

Activer le flottement

Pour activer le flottement de la table chirurgicale, appuyer sur le bouton de commande VERROUILLER/DÉVERROUILLER.

Désactiver le flottement

Pour désactiver le flottement de la table chirurgicale, appuyer sur le bouton de commande VERROUILLER/DÉVERROUILLER.

Activer/désactiver Bluetooth

Activer Bluetooth

Pour activer le mode Bluetooth, appuyer sur le bouton de commande BLUETOOTH. Le voyant s'allume lorsque le mode Bluetooth est activé.

Désactiver Bluetooth

Pour désactiver le mode Bluetooth, appuyer sur le bouton de commande BLUETOOTH. Le voyant s'éteint lorsque le mode Bluetooth est désactivé.

8.5 Fonctionnement de la poignée de transfert motorisée

AVERTISSEMENT

RISQUE DE BLESSURES ET/OU DE DOMMAGES MATÉRIELS

⚠ L'utilisateur doit d'abord s'entraîner à utiliser la roue motorisée sans patient.

⚠ Sécuriser le patient avant d'utiliser la roue motorisée. Utiliser des barrières ou un autre système approuvé pour maintenir le patient en place.

⚠ Le contrôle de la vitesse maximale doit être ajusté en fonction de la disposition des pièces et des couloirs, ainsi que de l'expérience des opérateurs. Lorsqu'elle est utilisée avec un patient, la table chirurgicale est plus lente à accélérer et à freiner.

⚠ Ne jamais démarrer à pleine vitesse. Commencer lentement et augmenter progressivement la vitesse.

⚠ Ne pas accélérer dans les virages. Ralentisser à l'approche.

⚠ Vous préparer à arrêter la table chirurgicale en ralentissant progressivement.

⚠ Lorsque vous faites marche arrière, toujours vérifier qu'il n'y a pas d'obstacles sur le chemin.

Pour un bon fonctionnement de la commande de transfert motorisée, les conditions suivantes doivent être remplies avant de commencer.

Condition	Affichage de l'écran couleur si la condition n'est pas remplie
La table chirurgicale doit être en mode batterie et ne doit pas être connectée à l'alimentation secteur.	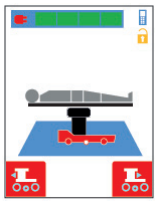
La table chirurgicale ne doit pas être verrouillée sur le plancher. Désengager les verrous de sol.	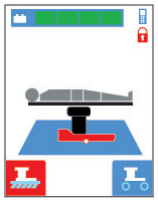
La roue motorisée doit être complètement abaissée. Maintenir la gâchette enfoncée avant d'activer le mouvement d'entraînement.	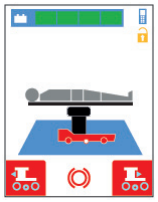
Le plateau de la table doit être inférieur à 900 mm. Abaisser le plateau de la table à moins de 900 mm (35,4 po)	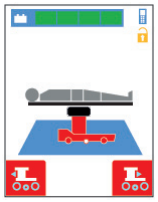
Le plateau de la table doit être centré pour garantir la stabilité de la table chirurgicale.	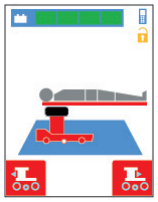

Le CMAX™ X-Ray (International) intègre une roue motrice centrale brevetée qui permet à la table de circuler en dehors de la salle d'opération avec un patient à une vitesse maximale de 5 km/h, soit l'équivalent d'une marche rapide.

La vitesse peut varier légèrement en fonction de la dureté du sol et du niveau de charge des batteries intégrées.

Lors de leur livraison, les tables chirurgicales sont limitées en vitesse pour permettre aux utilisateurs d'apprendre à conduire en toute sécurité.

Cette vitesse maximale autorisée est réglable à partir de la commande manuelle et peut être modifiée par la suite.

Pendant le mouvement, l'écran affiche le pourcentage de la vitesse maximale autorisée par la roue (de 00 % à 99 %, personnalisable dans le logiciel). Lors des déplacements, un régulateur de vitesse permet de mieux contrôler la vitesse : utilisez-le pour maintenir une vitesse constante dans les virages et les passages à niveau.

REMARQUE : Un réglage d'usine limite délibérément les vitesses maximales atteignables par les tables de livraison en fonction de la plupart des catégories d'utilisation. Il est possible d'outrepasser ce réglage en fonction des besoins de l'utilisateur : veuillez contacter STERIS pour faire modifier ce réglage.

Reportez-vous à *Figure 8-6* et utilisez la roue motorisée comme suit :

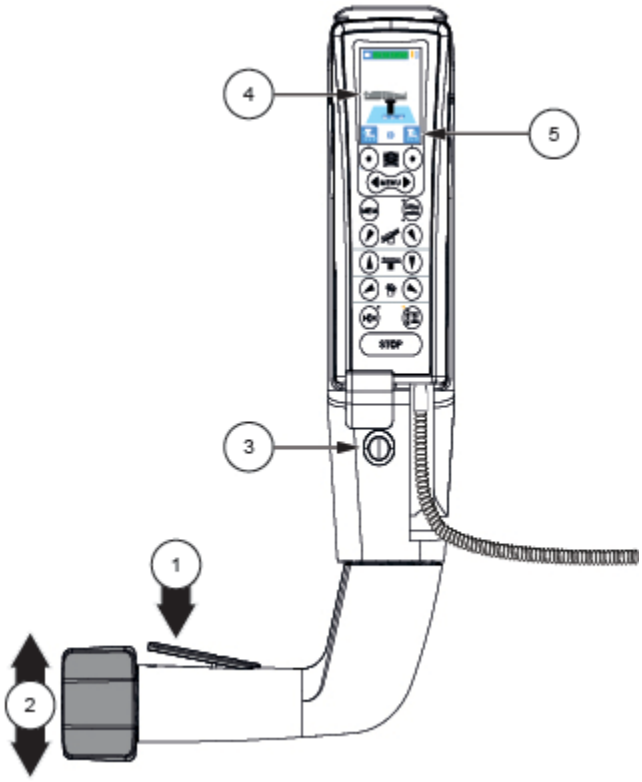

Figure 8-6. Opération de transfert motorisé

1. Engager la roue motorisée en appuyant sur la gâchette (1) et en la maintenant enfoncée.
2. Tout en maintenant la gâchette (1) enfoncée, pousser doucement l'accélérateur bidirectionnel (2) avec le pouce. La marche avant fait avancer la table chirurgicale et la marche arrière fait reculer la table chirurgicale. La vitesse est variable en fonction de la distance à laquelle l'accélérateur est poussé vers l'arrière ou vers l'avant jusqu'à la vitesse maximale définie dans le logiciel.
3. Modifier le sens de déplacement prioritaire (5) si nécessaire en appuyant sur le bouton de sélection de la direction (3) après avoir vérifié l'orientation du patient (4) sur la commande manuelle. Un « bip » audible indique le changement de priorité de direction.
4. Pour arrêter doucement la table chirurgicale, il suffit de relâcher l'accélérateur bidirectionnel (2). Pour appliquer le frein à la table, relâcher la gâchette (1) et maintenir la table chirurgicale.

REMARQUE : Les verrous de sol doivent être enclenchés manuellement si nécessaire.

8.6 Positionnement du patient et zones radiotransparentes

AVERTISSEMENT

RISQUE DE BLESSURES ET/OU DE DOMMAGES MATÉRIELS

⚠ Certaines positions extrêmes maintenues pendant une longue période de temps (par exemple, patient très lourd au bord du plateau + Trendelenburg inversé et glissière maximale) peuvent provoquer un coincement du plateau. Dans ce cas, réinitialiser le plateau pour le libérer.

La table chirurgicale convient aux procédures chirurgicales assistées par imagerie et a été conçue pour supporter un poids maximal du patient + accessoire jusqu'à 230 kg (507 lb) dans des positions telles que celles décrites dans ce manuel.

Ces descriptions de position ne remplacent en aucun cas les instructions données par les professionnels en charge du patient. Tous les accessoires nécessaires n'ont pas été illustrés.

Certaines extensions proposent également des restrictions de poids qui doivent être vérifiées dans les guides de l'utilisateur de ces extensions.

Les images suivantes affichent les zones radiotransparentes indiquées par et les zones non radiotransparentes indiquées par avec le plateau en position horizontale.

Orientation inverse sans extension

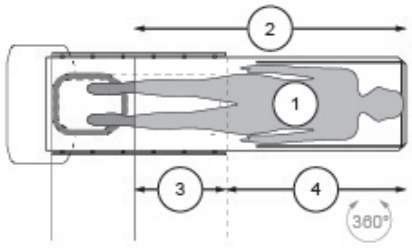

1	Poids maximal du patient + accessoire : 230 kg (507 lb)
2	1 490 mm (58,7 po)
3	490 mm (19,3 po)
4	1 000 mm (39,4 po)

Orientation inverse avec extension

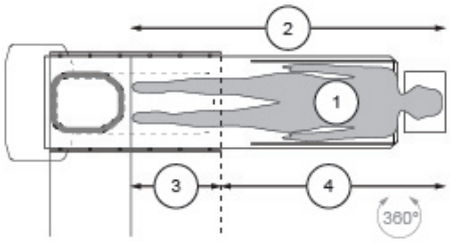

1	Poids maximal du patient + accessoire : 135 kg (298 lb)
2	1 820 mm (71,7 po)
3	490 mm (19,3 po)
4	1 330 mm (52,4 po)

Orientation normale sans extension

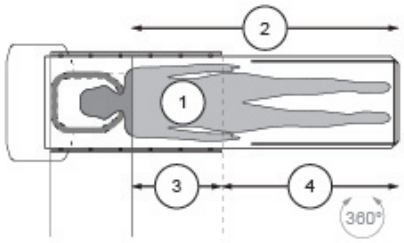	1	Poids maximal du patient + accessoire : 230 kg (507 lb)
	2	1 490 mm (58,7 po)
	3	490 mm (19,3 po)
	4	1 000 mm (39,4 po)

Orientation normale avec extension

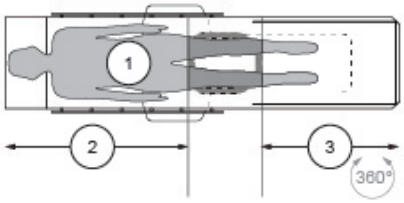	1	Poids maximal du patient + accessoire : 230 kg (507 lb)
	2	1 000 mm (39,4 po)
	3	800 mm (31,5 po)

Orientation inverse sans extension

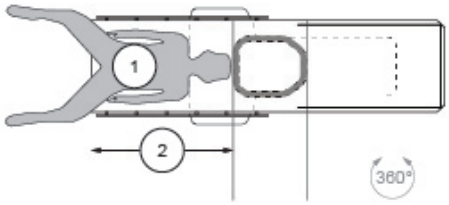	1	Poids maximal du patient + accessoire : 135 kg (298 lb)
	2	700 mm (27,6 po)

8.7 Exemples de chirurgie

Chirurgie générale et chirurgie cardiaque 	**Chirurgie gynécologique** (Poids maximal du patient + accessoire : 135 kg (298 lb)) 
Chirurgie de néphrectomie 	**Chirurgie carotidienne** 

<table>
<tr>
<td>Neurochirurgie
(Poids maximal du patient + accessoire : 135 kg (298 lb))
</td>
<td>Chirurgie du bras et de la main
</td>
</tr>
<tr>
<td>Chirurgie de la colonne vertébrale
</td>
<td>Chirurgie vasculaire
</td>
</tr>
</table>

8.8 Fonctionnement de la table chirurgicale sur batteries

Tableau 8-4. Table chirurgicale fonctionnant sur batteries

Réf.	Fonctionnement sur batterie		État de la batterie
1		Vert	Le voyant vert indique que la charge de la batterie est suffisante.
2		Orange	Le voyant orange indique que la table chirurgicale doit être connectée à l'alimentation secteur pour charger les batteries.
3		Rouge	Le voyant rouge nécessite que la table chirurgicale soit connectée à l'alimentation secteur.

L'état de la batterie s'affiche sur la commande manuelle principale lorsqu'elle est mise en marche. L'état peut être lu lorsque la table chirurgicale ne se déplace pas. Différents mouvements de la table utilisent différentes quantités d'énergie.

Tableau 8-5. Commande manuelle principale en mode d'alimentation secteur

Affichage de la commande manuelle		Affichage DEL d'alimentation			
		Procédure (aucun mouvement)		Procédure (mouvement)	
	 Vert fixe		20–50		10–30
	 Orange fixe		10–20		0–10
	 Rouge fixe		1–10		0
	 Rouge clignotant		0		0
Mesures effectuées avec un patient de 298 lb. (135 kg) sur 50 m (164 pi) de couloir sur sol dur.					
Si tout le graphique à barres clignote, cela signifie qu'il y a un problème. La recharge de la batterie est impérative, sinon la table chirurgicale s'éteindra automatiquement. Si le problème persiste, contacter STERIS.					

Pour prolonger la durée de vie des batteries, nous recommandons ce qui suit :

- Charger les batteries de manière cohérente tous les jours (même dans des conditions de non-utilisation).
- Charger les batteries de manière cohérente lorsque le voyant sur l'écran de la commande manuelle principale est rouge.
- Éviter de décharger profondément pour éviter une dégradation de la durée de vie de la batterie.
- Effectuer une maintenance préventive des batteries une fois par an.

8.9 Fonctionnement de la table chirurgicale sur l'alimentation secteur

L'alimentation électrique permet à l'utilisateur de choisir d'utiliser la table chirurgicale sur batterie ou sur secteur.

REMARQUE : Le chargeur intégré à l'alimentation électrique régule automatiquement la charge de la batterie, de sorte que la table chirurgicale peut rester connectée en permanence à l'alimentation secteur.

La table chirurgicale est équipée de trois diodes colorées utilisées pour surveiller l'état de la batterie lorsqu'elle est connectée à l'alimentation secteur.

1. Si les batteries sont en cours de chargement, les diodes colorées s'allument séquentiellement en orange et en vert. ○●●.
2. Si les batteries sont chargées, les diodes colorées s'allument régulièrement en orange et en vert ○●●.
3. Si les trois diodes colorées clignotent lorsque l'alimentation secteur est connectée, cela indique une erreur de charge de la batterie. Dans ce cas, contacter STERIS ●●●.

Chaque fois que la table chirurgicale est connectée à l'alimentation secteur, le chargeur redémarre à la charge maximale. Il y a une attente d'environ 2 minutes avant que l'affichage du graphique à barres soit correct sur la commande manuelle principale.

Tableau 8-6. Commande manuelle principale en mode d'alimentation secteur

Affichage de la commande manuelle		Niveau de charge correspondant
	 Vert	Supérieur à 70 % et inférieur à 100 %.
	 Orange	Supérieur à 30 % et inférieur à 70 %.
	 Rouge	Inférieur à 30 %.

Maintenance de routine

9.1 Calendrier de maintenance

Maintenance quotidienne recommandée

L'inspection quotidienne doit être effectuée par du personnel qualifié, agréé par l'organisme chargé des opérations de maintenance dans l'établissement chirurgical.

- Vérifier l'état de la batterie de la table chirurgicale et du joystick.
- Vérifier que les rallonges/accessoires sont correctement fixés (le cas échéant).
- Vérifier le verrouillage et la stabilité de la table chirurgicale au sol.
- Vérifier le fonctionnement de chaque mouvement à l'aide de la commande manuelle principale.
- Vérifier la bonne fixation des patins sur les sangles à crochets et à boucles.

Maintenance préventive

La maintenance préventive doit être effectuée au moins une fois par an par un technicien de STERIS ou un autre technicien agréé.

9.2 Nettoyage et désinfection

Informations générales

Avant chaque session de nettoyage, éteindre la table chirurgicale et la débrancher du chargeur. Débrancher la commande manuelle principale et le joystick et vérifier que les couvercles des prises sont installés correctement.

Ne pas submerger la commande manuelle et le joystick.

Avant de commencer, s'assurer que les composants actifs des produits utilisés sont compatibles avec les matériaux de la table chirurgicale.

Suivre les instructions de dilution et de température recommandées par le fabricant du détergent-désinfecteur.

Porter les équipements de protection individuelle recommandés (gants, lunettes). Après les procédures de nettoyage, s'assurer qu'il ne reste pas d'eau résiduelle près du bouchon.

Produits recommandés

Principes actifs recommandés :

REMARQUE : En cas de doute sur les produits à utiliser, consulter les hygiénistes de l'hôpital ou l'autorité de surveillance.

- Utiliser des produits conçus pour les surfaces hors sol.
- STERIS recommande l'utilisation de produits chimiques de nettoyage et de désinfection dont les composés sont à base d'alcool isopropylique (< 45 %) ou à base d'ammonium quaternaire.

Produits à éviter

REMARQUE : En cas de doute sur les produits à utiliser, consulter les hygiénistes de l'hôpital ou l'autorité de surveillance.

Produits à éviter :

- Ne pas utiliser de produits destinés au nettoyage des sols.
- Les solutions d'hypochlorite peuvent endommager les pièces métalliques. Après la désinfection, s'assurer que les tampons sont soigneusement rincés et leurs surfaces séchées. Une exposition prolongée à des solutions d'hypochlorite peut endommager le matériau du tampon. Empêcher les solutions d'hypochlorite et autres liquides d'entrer en contact avec les parties internes de la table chirurgicale.
- Ne pas utiliser de produits à base d'acétone ; ceux-ci peuvent endommager les couvercles du socle et des colonnes.
- Éviter le nettoyage à la vapeur.

Entre les procédures

Nettoyer la commande manuelle principale et le joystick.

Nettoyage de la commande manuelle principale et du joystick.

- Essuyer avec un mouchoir en papier (ou un équivalent en non-tissé) imprégné d'une solution détergent-désinfectant.
- Laisser sécher.

Nettoyage des surfaces visibles de la table chirurgicale.

- Vaporiser une solution détergent-désinfectant sur toutes les surfaces visibles, y compris les tampons.
- Nettoyer avec un mouchoir en papier.
- Vaporiser le détergent-désinfectant sur toutes les surfaces visibles.
- Laisser sécher.

Nettoyage de fin de journée

Patins de la table chirurgicale :

- Retirer les patins de la table chirurgicale
- Vaporiser un détergent-désinfectant directement sur les patins.
- Nettoyer avec un mouchoir en papier.
- Vaporiser le détergent-désinfectant sur toutes les surfaces visibles.
- Laisser sécher.
- Si nécessaire, brosser les sangles auto-agrippantes, les patins et le plateau avec une brosse non métallique (par exemple, une brosse à vêtements).

Nettoyage de la table chirurgicale

REMARQUE : Les rails latéraux sont sensibles à la corrosion et doivent rester lubrifiés. S'ils doivent être nettoyés, les lubrifier ensuite avec une huile fine.

- Relever la table chirurgicale à sa hauteur maximale afin d'avoir un accès optimal à la colonne.
- Mettre le plateau en position horizontale.
- Nettoyer avec un mouchoir en papier.
- Vaporiser le détergent-désinfectant sur toutes les surfaces visibles.

REMARQUE : S'il y a un risque de coulure, vaporiser le détergent-désinfectant directement sur le mouchoir en papier.

- Laisser sécher.

Nettoyage de la roulette

- Verrouiller la table de sorte que les roulettes ne touchent plus le sol.
- Vaporiser le détergent-désinfectant sur toutes les surfaces visibles.
- Laisser sécher.

9.3 Chargement de la batterie

Avant de charger les batteries

REMARQUE : Le chargeur intégré à l'alimentation électrique régule automatiquement la charge de la batterie, de sorte que la table chirurgicale peut rester connectée en permanence à l'alimentation secteur.

Cette table chirurgicale est équipée du double système d'alimentation INTELLIPOWER®. La table peut être alimentée par l'alimentation du site ou par des batteries internes. Si elle est alimentée par des batteries, noter ce qui suit et voir *Figure 9-1*.

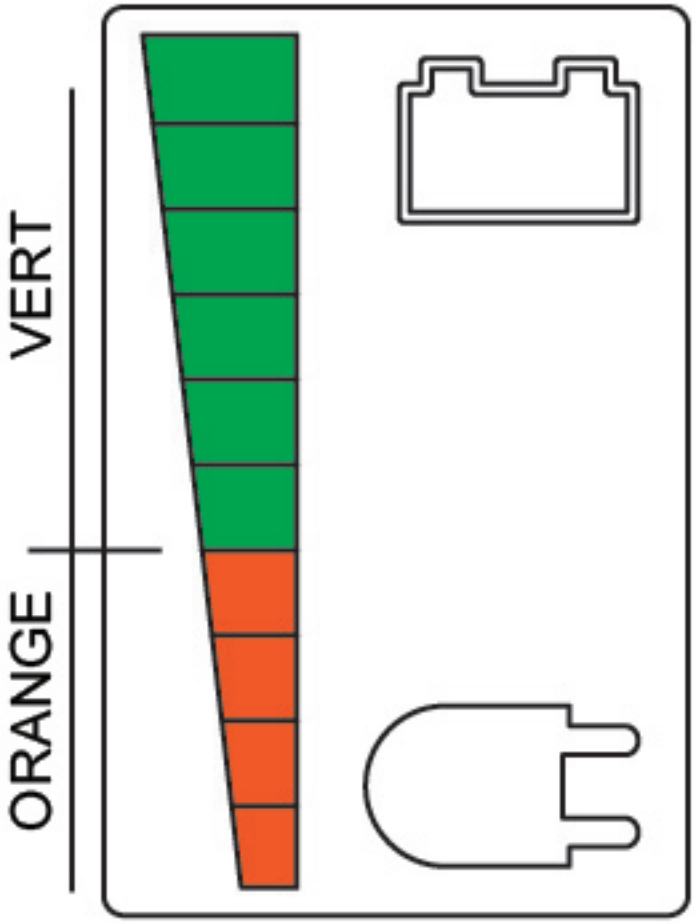

Figure 9-1. Affichage DEL du système d'alimentation double INTELLIPOWER

IMPORTANT : *Les batteries sont rechargées automatiquement tant que l'interrupteur d'alimentation principal est réglé sur MARCHE et que l'alimentation c.a. est connectée à la table chirurgicale. L'icône de CHARGE*  *indique l'alimentation c.a., l'icône de BATTERIE*  *indique l'alimentation de la batterie et la barre de la diode indique l'état de la charge de la batterie.*

- Lorsque la table chirurgicale est branchée sur l'alimentation secteur et que l'interrupteur de l'alimentation secteur est en position ON (Marche), la barre de diodes indique le niveau de charge des batteries. L'état de charge de la batterie est également indiqué par l'icône sur la commande manuelle principale.
- Lorsque la table chirurgicale est alimentée par la batterie et que la commande manuelle principale est active (MARCHE), la barre de diodes indique l'état de charge de la batterie. L'état de charge de la batterie est également indiqué par l'icône sur la commande manuelle principale.

Les batteries doivent être rechargées périodiquement, selon la fréquence d'utilisation de la table. Une batterie faible ou déchargée est indiquée par l'icône de batterie À MOITIÉ REMPLIE ou VIDE sur la commande manuelle principale et certaines barres de diodes vertes sur l'affichage à DEL du panneau d'alimentation sont éteintes.

La durée de vie maximale d'une batterie ayant été correctement entretenue et chargée est de 4 ans. Les batteries devront être remplacées plus fréquemment si les recommandations en matière de charge ne sont pas respectées. Les batteries pleinement chargées permettent entre 100 et 150 interventions (environ trois semaines d'utilisation) sans nécessiter de recharge. Noter l'icône de charge/décharge sur l'écran DEL du panneau d'alimentation. Lorsque deux barres de diodes vertes de l'écran DEL du panneau d'alimentation sont éteintes, les batteries sont à moitié chargées. Ce niveau d'alimentation permet le fonctionnement normal de la table chirurgicale sans risque d'endommager les batteries. Toutefois, lorsque la dernière barre de diode verte s'éteint, recharger immédiatement les batteries pour éviter de les endommager. Si toutes les diodes sont éteintes, les batteries sont entièrement déchargées et la table chirurgicale ne peut être alimentée que par le réseau secteur de la salle. Voir *Tableau 9-1* pour une explication de l'écran DEL et de l'état de la batterie.

Tableau 9-1. État de la batterie

	≥ 24,2 V.		≤ 23,4 V.
	≤ 24,2 V.		≤ 23,2 V.
	≤ 24,0 V.		≤ 23,0 V.
	≤ 23,8 V.		≤ 22,8 V.
	≤ 23,6 V.		≤ 22,6 V.

Pour prolonger la durée de vie des batteries, nous recommandons ce qui suit :

- Charger les batteries de manière cohérente tous les jours (même dans des conditions de non-utilisation).
- Charger les batteries de manière cohérente lorsque le voyant sur l'écran de la commande manuelle principale est rouge.
- Éviter de décharger profondément pour éviter une dégradation de la durée de vie de la batterie.
- Effectuer une maintenance préventive des batteries une fois par an.

Les batteries à accumulateur au plomb durent plus longtemps si elles ne sont pas complètement déchargées. Par conséquent, pour préserver la longévité et la capacité des batteries de la table chirurgicale Cmax, toujours brancher le cordon d'alimentation secteur au socle de la table chirurgicale et le brancher à une prise secteur appropriée le plus souvent et le plus longtemps possible, avec l'interrupteur de l'alimentation secteur en position ON (Marche). Si ce n'est pas toujours possible, recharger les batteries comme suit :

- Tous les 15 jours lorsque la table chirurgicale est en service normal ; plus souvent si l'utilisation l'exige.
- Chaque fois que l'icône BATTERIE À MOITIE PLEINE apparaît sur l'indicateur.

- Si la table chirurgicale reste entreposée pendant plus de trois mois ; les batteries doivent être rechargées tous les trois mois.

REMARQUE : Si les batteries de type électrolyte gel à accumulateur au plomb ne se rechargent pas, vérifier les points suivants :

1. Le fusible de la batterie est grillé - remplacer le fusible. Consulter *Chapitre 7.1 Installation et retrait du fusible de la batterie*.
2. Le cordon d'alimentation est défectueux : le remplacer si nécessaire.
3. L'interrupteur principal est sur OFF (Arrêt).
4. Le circuit du chargeur ne fonctionne pas – Contacter STERIS.

Chargement de la batterie

AVERTISSEMENT

RISQUE DE BLESSURES ET/OU DE DOMMAGES MATÉRIELS

⚠ Les réparations et les ajustements de cet équipement doivent être exclusivement effectués par le personnel de STERIS ou par des techniciens de maintenance formés par STERIS. Les opérations de maintenance effectuées par un personnel non qualifié ou l'installation de pièces non homologuées risquent de provoquer des blessures corporelles, d'endommager l'appareil, d'annuler la garantie ou de se traduire par des dommages coûteux. Contacter STERIS pour plus d'informations sur les différentes options de maintenance.

⚠ Relier le cordon d'alimentation à la prise pour éviter que le personnel ne trébuche dans cette zone de travail.

Recharger les batteries comme suit :

1. Brancher le cordon d'alimentation sur la prise secteur du socle de la table chirurgicale et le brancher sur une prise CA appropriée de l'établissement.
2. Régler l'interrupteur principal en position ON (Marche).
3. Compter 12 heures environ pour une recharge complète de la batterie.
4. Vérifier l'icône BATTERIE PLEINE sur la commande manuelle principale.
5. Débrancher l'alimentation CA.

Dépannage

10.1 1 – Erreur de la commande manuelle – ONE_KEY_ONLY

Condition

La commande manuelle affiche l'erreur ONE_KEY_ONLY.

Dépannage général	Informations supplémentaires
Deux boutons différents ont été enfoncés simultanément sur la commande manuelle.	1. Laisser l'erreur s'effacer. 2. Appuyer sur les boutons un par un. 3. Si le problème persiste, passer à l'étape de dépannage suivante.
La commande manuelle est endommagée.	1. Remplacer la commande manuelle. 2. Si le problème persiste, contacter STERIS.

10.2 2 – Erreur de commande manuelle – DUAL_COMMAND

Condition

La commande manuelle affiche l'erreur DUAL_COMMAND.

Dépannage général	Informations supplémentaires
Les boutons de deux appareils différents ont été enfoncés simultanément.	1. Laisser l'erreur s'effacer. 2. Vérifier que le bon appareil est utilisé. 3. Si le problème persiste, contacter STERIS.

10.3 3 – Erreur de la commande manuelle – INT_TCDE

Condition

La commande manuelle affiche INT_TCDE.

Dépannage général	Informations supplémentaires
La table chirurgicale fonctionne par télécommande lorsqu'elle est en mode filaire.	1. Ceci est normal, aucune action n'est requise.

10.4 4 – Erreur de la commande manuelle – INT_PEDALE

Condition

La commande manuelle affiche l'erreur INT_PEDALE.

Dépannage général	Informations supplémentaires
La table chirurgicale fonctionne au moyen d'une commande au pied.	1. Ceci est normal, aucune action n'est requise.

10.5 5 – Erreur de la commande manuelle – INT_ESERVE

Condition

La commande manuelle affiche l'erreur INT_ESERVE.

Dépannage général	Informations supplémentaires
La table chirurgicale fonctionne via EServe.	1. Ceci est normal, aucune action n'est requise.

10.6 6 – Erreur de la commande manuelle – INT_BT

Condition

La commande manuelle affiche l'erreur INT_BT.

Dépannage général	Informations supplémentaires
La table chirurgicale fonctionne via Bluetooth.	1. Ceci est normal, aucune action n'est requise.

10.7 7 – Erreur de la commande manuelle – SLIDE_BLOCKED

Condition

La commande manuelle affiche l'erreur SLIDE_BLOCKED.

Dépannage général	Informations supplémentaires
Lorsqu'une commande de glissière est saisie, la carte de contrôle principale ne détecte pas de changement de valeur.	1. Laisser l'erreur s'effacer. 2. Si le problème persiste, contacter STERIS.

10.8 8 – Erreur de la commande manuelle – REV_ORIENT

Condition

La commande manuelle affiche l'erreur REV_ORIENT.

Dépannage général	Informations supplémentaires
La commande de changement de direction est saisie à partir de la commande manuelle ou du système E-Serve.	1. Ceci est normal, aucune action n'est requise.

10.9 9 – Erreur de la commande manuelle – PLUG_MAINS

Condition

La commande manuelle affiche l'erreur PLUG_MAINS.

Dépannage général	Informations supplémentaires
Les batteries sont en décharge très profonde, leur tension est comprise entre 19 et 22 V et elles doivent être rechargées de toute urgence.	1. Brancher la table sur l'alimentation secteur et laisser les batteries se charger. 2. Si le problème persiste, passer à l'étape de dépannage suivante.
La fiche d'alimentation est endommagée ou défectueuse.	1. Remplacer la fiche d'alimentation. 2. Si la fiche d'alimentation est en bon état et que le problème persiste, contacter STERIS.

10.10 10 – Erreur de la commande manuelle – LOCK_AGAIN

Condition

La commande manuelle affiche l'erreur LOCK_AGAIN.

Dépannage général	Informations supplémentaires
La table chirurgicale ne s'est pas verrouillée, est verrouillée, mais les informations ne sont pas arrivées ou sont arrivées mais n'ont pas été prises en compte.	1. Essayer de verrouiller à nouveau la table. 2. Si le problème persiste, contacter STERIS.

10.11 11 – Erreur de la commande manuelle – WRONG_USE

Condition

La commande manuelle affiche l'erreur WRONG_USE.

Dépannage général	Informations supplémentaires
Un bouton de la commande manuelle ou du joystick a été enfoncé pendant plus de 1:00.	1. Relâcher le bouton. 2. Si le problème persiste ou si aucun bouton n'est enfoncé, contacter STERIS.

10.12 12 – Erreur de la commande manuelle – TILT_SENS_DEF

Condition

La commande manuelle affiche l'erreur TILT_SENS_DEF.

Dépannage général	Informations supplémentaires
Les composants internes doivent être inspectés.	1. Contacter STERIS.

10.13 14 – Erreur de la commande manuelle – BACK_SENS_DEF

Condition

La commande manuelle affiche l'erreur BACK_SENS_DEF.

Dépannage général	Informations supplémentaires
Les composants internes doivent être inspectés.	1. Contacter STERIS.

10.14 13 – Erreur de la commande manuelle – TREND_SENS_DEF

Condition

La commande manuelle affiche l'erreur TREND_SENS_DEF.

Dépannage général	Informations supplémentaires
Les composants internes doivent être inspectés.	1. Contacter STERIS.

10.15 15 – Erreur de la commande manuelle – LEGL_SENS_DEF

Condition

La commande manuelle affiche l'erreur LEGL_SENS_DEF.

Dépannage général	Informations supplémentaires
Les composants internes doivent être inspectés.	1. Contacter STERIS.

10.16 16 – Erreur de la commande manuelle – LEGR_SENS_DEF

Condition

La commande manuelle affiche l'erreur LEGR_SENS_DEF.

Dépannage général	Informations supplémentaires
Les composants internes doivent être inspectés.	1. Contacter STERIS.

10.17 17 – Erreur de la commande manuelle – HEIGH_SENS_DEF

Condition

La commande manuelle affiche l'erreur HEIGH_SENS_DEF.

Dépannage général	Informations supplémentaires
Les composants internes doivent être inspectés.	1. Contacter STERIS.

10.18 18 – Erreur de la commande manuelle – SLIDE_SENS_DEF

Condition

La commande manuelle affiche l'erreur SLIDE_SENS_DEF.

Dépannage général	Informations supplémentaires
Les composants internes doivent être inspectés.	1. Contacter STERIS.

10.19 20 – Erreur de la commande manuelle – PARAM_FAIL

Condition

La commande manuelle affiche l'erreur PARAM_FAIL.

Dépannage général	Informations supplémentaires
Les composants internes doivent être inspectés.	1. Contacter STERIS.

10.20 21 – Erreur de la commande manuelle – BATT_FUSE

Condition

La commande manuelle affiche l'erreur BATT_FUSE.

Dépannage général	Informations supplémentaires
Les composants internes doivent être inspectés.	1. Contacter STERIS.

10.21 22 – Erreur de la commande manuelle – BATT_DEF

Condition

La commande manuelle affiche l'erreur BATT_DEF.

Dépannage général	Informations supplémentaires
Les composants internes doivent être inspectés.	1. Contacter STERIS.

10.22 23 – Erreur de la commande manuelle – CHARGER_DEF

Condition

La commande manuelle affiche l'erreur CHARGER_DEF.

Dépannage général	Informations supplémentaires
Les composants internes doivent être inspectés.	1. Contacter STERIS.

10.23 24 – Erreur de la commande manuelle – BATT_MODE

Condition

La commande manuelle affiche l'erreur BATT_MODE.

Dépannage général	Informations supplémentaires
Les composants internes doivent être inspectés.	1. Contacter STERIS.

10.24 25 – Erreur de la commande manuelle – POMPE_DEF

Condition

La commande manuelle affiche l'erreur PUMP_DEF.

Dépannage général	Informations supplémentaires
Les composants internes doivent être inspectés.	1. Contacter STERIS.

10.25 26 – Erreur de la commande manuelle – VALVE_DEF

Condition

La commande manuelle affiche l'erreur VALVE_DEF.

Dépannage général	Informations supplémentaires
Les composants internes doivent être inspectés.	1. Contacter STERIS.

10.26 27 – Erreur de la commande manuelle – MOTOR_DEF

Condition

La commande manuelle affiche l'erreur MOTOR_DEF.

Dépannage général	Informations supplémentaires
Les composants internes doivent être inspectés.	1. Contacter STERIS.

10.27 28 – Erreur de la commande manuelle – MOTOR_FAIL

Condition

La commande manuelle affiche l'erreur MOTOR_FAIL.

Dépannage général	Informations supplémentaires
Les composants internes doivent être inspectés.	1. Contacter STERIS.

10.28 31 – Erreur de la commande manuelle – BAD_VERSION

Condition

La commande manuelle affiche l'erreur BAD_VERSION.

Dépannage général	Informations supplémentaires
Les composants internes doivent être inspectés.	1. Contacter STERIS.

10.29 32 – Erreur de la commande manuelle – PUMP_FAIL

Condition

La commande manuelle affiche l'erreur PUMP_FAIL.

Dépannage général	Informations supplémentaires
Les composants internes doivent être inspectés.	1. Contacter STERIS.

10.30 33 – Erreur de la commande manuelle – VOLTAGE_PEAK

Condition

La commande manuelle affiche l'erreur VOLTAGE_PEAK.

Dépannage général	Informations supplémentaires
Les composants internes doivent être inspectés.	1. Contacter STERIS.

10.31 34 – Erreur de la commande manuelle – VALVE_FAIL

Condition

La commande manuelle affiche l'erreur VALVE_FAIL.

Dépannage général	Informations supplémentaires
Les composants internes doivent être inspectés.	1. Contacter STERIS.

10.32 35 – Erreur de la commande manuelle – ALS_DEF

Condition

La commande manuelle affiche l'erreur ALS_DEF.

Dépannage général	Informations supplémentaires
La table chirurgicale a été déplacée vers la position maximale/minimale autorisée.	1. C'est normal, aucune action n'est nécessaire.

10.33 36 – Erreur de la commande manuelle – START_UP

Condition

La commande manuelle affiche l'erreur START_UP.

Dépannage général	Informations supplémentaires
La table chirurgicale a été mise en marche.	1. C'est normal, aucune action n'est nécessaire.

10.34 37 – Erreur de la commande manuelle – AUTOOFF

Condition

La commande manuelle affiche une erreur AUTOOFF.

Dépannage général	Informations supplémentaires
La table chirurgicale s'est automatiquement mise à l'ARRÊT après une durée prédéterminée. Le temps d'arrêt automatique par défaut est 3 h 00.	1. C'est normal, aucune action n'est nécessaire.

10.35 38 – Erreur de la commande manuelle – CURRENT_WHEEL_DEF

Condition

La commande manuelle affiche l'erreur CURRENT_WHEEL_DEF.

Dépannage général	Informations supplémentaires
Les composants internes doivent être inspectés.	1. Contacter STERIS.

10.36 39 – Erreur de la commande manuelle – FLAG_WHEEL_DEF

Condition

La commande manuelle affiche l'erreur FLAG_WHEEL_DEF.

Dépannage général	Informations supplémentaires
Les composants internes doivent être inspectés.	1. Contacter STERIS.

10.37 40 – Erreur de la commande manuelle – BAT_VERT2ORANGE

Condition

La commande manuelle affiche l'erreur BAT_VERT2ORANGE.

Dépannage général	Informations supplémentaires
Les batteries sont mesurées entre 23,7 et 24,3 V.	1. C'est un indicateur que les batteries devront bientôt être chargées. 2. Vous pouvez continuer à utiliser la table chirurgicale sans la raccorder à l'alimentation secteur pour le moment. 3. Brancher la table sur l'alimentation secteur pour charger les batteries. 4. Si le problème persiste, contacter STERIS.

10.38 41 – Erreur de la commande manuelle – BAT_ORANGE2ROUGE

Condition

La commande manuelle affiche l'erreur BAT_ORANGE2ROUGE.

Dépannage général	Informations supplémentaires
Les batteries sont mesurées à moins de 23,7 V.	1. Il s'agit du deuxième niveau d'alerte qui indique que les batteries doivent être chargées. 2. Brancher immédiatement la table sur le secteur pour charger et éviter d'endommager les batteries. 3. Si le problème persiste, contacter STERIS.

10.39 42 – Erreur de la commande manuelle – RTC_DEF

Condition

La commande manuelle affiche l'erreur RTC_DEF.

Dépannage général	Informations supplémentaires
Les composants internes doivent être inspectés.	1. Contacter STERIS.

10.40 43 – Erreur de la commande manuelle – ACC_MOTOR_DEF

Condition

La commande manuelle affiche l'erreur ACC_MOTOR_DEF.

Dépannage général	Informations supplémentaires
Les composants internes doivent être inspectés.	1. Contacter STERIS.

10.41 44 – Erreur de la commande manuelle – ACC_MOTOR_FAIL

Condition

La commande manuelle affiche l'erreur ACC_MOTOR_FAIL.

Dépannage général	Informations supplémentaires
Les composants internes doivent être inspectés.	1. Contacter STERIS.

10.42 45 – Erreur de la commande manuelle – OFF_EXT

Condition

La commande manuelle affiche l'erreur OFF_EXT.

Dépannage général	Informations supplémentaires
La table chirurgicale a été ÉTEINTE par une source externe, c'est-à-dire EServe ou un appareil Bluetooth.	1. C'est normal, aucune action n'est nécessaire.

10.43 46 – Erreur de la commande manuelle – AUTOOFF_CHARGE_END

Condition

La commande manuelle affiche l'erreur AUTOOFF_CHARGE_END.

Dépannage général	Informations supplémentaires
La commande manuelle est complètement chargée et la table chirurgicale s'est éteinte.	1. C'est normal, aucune action n'est nécessaire.

10.44 49 – Erreur de la commande manuelle – PVALVE_DEF

Condition

La commande manuelle affiche l'erreur PVALVE_DEF.

Dépannage général	Informations supplémentaires
Les composants internes doivent être inspectés.	1. Contacter STERIS.

10.45 50 – Erreur de la commande manuelle – LOW_BATT_USE

Condition

La commande manuelle affiche l'erreur LOW_BATT_USE.

Dépannage général	Informations supplémentaires
Les batteries sont extrêmement faibles ou sont descendues en dessous de 22 V et doivent être rechargées immédiatement. Les batteries ne retrouveront pas leur capacité.	1. Brancher la table sur l'alimentation secteur et laisser les batteries se charger. 2. Si le problème persiste, passer à l'étape de dépannage suivante.

10.46 51 – Erreur de la commande manuelle – FREIN_FLOATING_FAIL

Condition

La commande manuelle affiche l'erreur FREIN_FLOATING_FAIL.

Dépannage général	Informations supplémentaires
Les composants internes doivent être inspectés.	1. Contacter STERIS.

10.47 52- Erreur de commande manuelle – SLIDE_LONG_SENS_DEF

Condition

La commande manuelle affiche l'erreur SLIDE_LAT_SENS_DEF.

Dépannage général	Informations supplémentaires
Les composants internes doivent être inspectés.	1. Contacter STERIS.

10.48 53 – Erreur de la commande manuelle – SLIDE_LAT_SENS_DEF

Condition

La commande manuelle affiche l'erreur SLIDE_LAT_SENS_DEF.

Dépannage général	Informations supplémentaires
Les composants internes doivent être inspectés.	1. Contacter STERIS.

10.49 54 – Erreur de la commande manuelle – INT_JOYSTICK

Condition

La commande manuelle affiche l'erreur INT_JOYSTICK.

Dépannage général	Informations supplémentaires
L'utilisateur tente de déplacer la table chirurgicale via la télécommande alors qu'il est en mode filaire.	1. C'est normal, aucune action n'est nécessaire.

10.50 55 – Erreur de la commande manuelle – DURRE_FLOATING_DEF

Condition

La commande manuelle affiche l'erreur DURRE_FLOATING_DEF.

Dépannage général	Informations supplémentaires
Les composants internes doivent être inspectés.	1. Contacter STERIS.

10.51 La table chirurgicale ne se met pas en marche

Condition

Lors d'une tentative de mise en marche de la table chirurgicale, la table ne se met pas en marche.

Dépannage général	Informations supplémentaires
Les batteries de la table chirurgicale sont complètement déchargées.	1. Brancher la table chirurgicale sur l'alimentation secteur. 2. Si la table est branchée sur le secteur ou si le problème persiste, passer à l'étape de dépannage suivante.
Le câble de la commande manuelle est endommagé ou défectueux.	1. Remplacer le câble de la commande manuelle. 2. Si le câble de la commande manuelle fonctionne ou si le problème persiste, passer à l'étape de dépannage suivante.
La commande manuelle est défectueuse,	1. Remplacer la commande manuelle. 2. Si la commande manuelle fonctionne ou si le problème persiste, passer à l'étape de dépannage suivante.
Les fusibles sont grillés.	1. Brancher la table sur l'alimentation secteur. 2. Contacter STERIS.

10.52 Aucun déplacement de la table chirurgicale

Condition

La table chirurgicale ne se déplace pas lorsqu'une saisie est effectuée à partir d'un dispositif.

Dépannage général	Informations supplémentaires
Les batteries de la table chirurgicale sont complètement déchargées.	1. Brancher la table chirurgicale sur l'alimentation secteur. 2. Si la table est branchée sur le secteur ou si le problème persiste, passer à l'étape de dépannage suivante.
Le câble de la commande manuelle est endommagé ou défectueux.	1. Remplacer le câble de la commande manuelle. 2. Si le câble de la commande manuelle fonctionne ou si le problème persiste, passer à l'étape de dépannage suivante.
La commande manuelle est défectueuse,	1. Remplacer la commande manuelle. 2. Si la commande manuelle fonctionne ou si le problème persiste, contacter STERIS.

10.53 La table chirurgicale ne passe pas sur les roulettes

Condition

Lorsque la commande de se déplacer sur les roulettes est saisie, la table chirurgicale ne réagit pas.

Dépannage général	Informations supplémentaires
Le plateau est mal positionné.	1. Faire glisser la table chirurgicale en position « 0 ». 2. Si le problème persiste, contacter STERIS.

10.54 La table chirurgicale reste en mode batterie lorsqu'elle est branchée sur l'alimentation secteur

Condition

Lorsque la table chirurgicale est connectée à l'alimentation secteur, elle reste en mode batterie.

Dépannage général	Informations supplémentaires
La fiche d'alimentation secteur est mal branchée.	1. Brancher correctement le cordon d'alimentation secteur. 2. Si le cordon d'alimentation secteur est correctement branché ou si le problème persiste, passer à l'étape de dépannage suivante.
Le cordon d'alimentation secteur est endommagé ou défectueux.	1. Remplacer le cordon d'alimentation secteur. 2. Si le cordon d'alimentation secteur fonctionne ou si le problème persiste, contacter STERIS.

10.55 Les extensions ne se verrouillent pas ou n'ont pas de jeu excessif

Condition

Une rallonge attachée a un jeu excessif ou n'est pas verrouillée en place.

Dépannage général	Informations supplémentaires
L'extension n'est pas correctement fixée.	1. Fixer correctement l'extension. 2. Si le problème persiste, contacter STERIS.

10.56 La fonction flottante ne fonctionne pas

Condition

La fonction flottante de la table chirurgicale ne fonctionne pas.

Dépannage général	Informations supplémentaires
Les composants internes doivent être inspectés.	1. Contacter STERIS.

10.57 La commande manuelle n'affiche pas la pleine charge

Condition

La commande manuelle n'affiche pas la barre de charge complète (toutes les barres vertes) bien qu'elle soit complètement chargée.

Dépannage général	Informations supplémentaires
La table chirurgicale a été éteinte pendant le chargement et la commande manuelle n'a pas enregistré la phase de boost.	1. Si la batterie est complètement chargée, laisser la table chirurgicale EN MARCHE pendant la prochaine charge.

10.58 La position sur la commande manuelle ne correspond pas à la position de la table chirurgicale

Condition

La position de la table chirurgicale ne correspond pas à l'affichage sur la commande manuelle.

Dépannage général	Informations supplémentaires
Communication défectueuse de la commande manuelle avec la carte principale.	1. Remplacer la commande manuelle et/ou le câble de la commande manuelle. 2. Si la commande manuelle fonctionne ou si le problème persiste, contacter STERIS.

10.59 Le plateau est rouge sur la commande manuelle lorsque l'inclinaison est sélectionnée

Condition

L'image du plateau sur la commande manuelle semble prête et le plateau ne s'incline pas lorsqu'il est activé.

Dépannage général	Informations supplémentaires
Le plateau n'est pas centré sur la colonne.	1. Centrer le plateau et tenter de l'incliner à nouveau. 2. Si le problème persiste, contacter STERIS.

10.60 Le joystick ne se connecte pas via Bluetooth

Condition

La communication Bluetooth n’est pas établie entre le joystick et la carte principale via la commande de secours.

Dépannage général	Informations supplémentaires
La manette n’est pas jumelée.	1. Brancher le joystick à la connexion de la commande de secours. 2. Effectuer un mouvement avec le joystick. 3. Débrancher le joystick. 4. S’assurer que le joystick fonctionne maintenant via Bluetooth. 5. Si le problème persiste, passer à l’étape de dépannage suivante.

10.61 Défaillance prématurée de la batterie récurrente

Condition

Les batteries de la table chirurgicale se vident prématurément.

Dépannage général	Informations supplémentaires
Les composants internes doivent être inspectés.	1. Contacter STERIS.

Annexe

11.1 Pièces détachées

La liste suivante répertorie les pièces de rechange disponibles pour la table chirurgicale.

Description	Références	Description	Références
Coussin de siège 2 po	S00XW	Joystick	TAB800JS
Coussin de siège 3 po	S20CV3	Velcro, 1 m (39 po)	V6540050-07
Commande manuelle principale	V5428059-97	Batteries, jeu de 2	V3422125-55
Câble de la commande manuelle principale	V5425012-08	Roue	V6060064-08

11.2 Accessoires

Contacter STERIS pour obtenir plus d'informations sur les accessoires disponibles pour cette table chirurgicale.

Accessoires de l'extrémité de la tête

Section de la tête de l'extrémité du crâne	Section de la tête en fer à cheval

Accessoires de l'extrémité du pied

Sections des pieds BF859/BF867	Poignées de commande manuelles motorisées 10C
05D et 05BE Appui-tête articulé simple	Rallonges pour cathéter TAB 800KT/TAB 80KTL
HEAD 02 Appui-tête simple articulé	

Accessoires de glissières

10–398 Support pour fistule AV radiale	TAB 841 Pince rotative autobloquante
BF431 Accoudoir	TAB 830/TAB 830H Rails pour accessoires
10–531 Rails rétractables (paire)	

Données techniques de conformité CEM

Alimentation secteur CA

La table chirurgicale générale Série CMAX XRAY de STERIS Corporation nécessite des précautions particulières concernant la CEM et doit être installée et mise en service conformément aux informations CEM fournies dans les documents d'accompagnement.

AVERTISSEMENT

⚠ Les appareils de communication RF portables (y compris les périphériques tels que les câbles d'antenne et les antennes externes) ne doivent pas être utilisés à moins de 30 cm (12 pouces) de toute partie de la table chirurgicale générale Série CMAX XRAY de STERIS Corporation, y compris les câbles spécifiés par le fabricant. Dans le cas contraire, cela pourrait entraîner une dégradation des performances de l'appareil.

⚠ Un risque d'augmentation des émissions ou de diminution de l'immunité peut survenir si des câbles supplémentaires sont branchés.

⚠ La compatibilité de ce dispositif avec tous les autres émetteurs RF potentiels tels que les rayons X, les détecteurs de métaux, les équipements électrochirurgicaux, les équipements de diathermie, les équipements cellulaires 5G, NFC, WPT ou les systèmes de surveillance électronique des articles (EAS) n'a pas été testée. Des précautions doivent être prises si de tels émetteurs sont présents dans l'environnement d'utilisation.

⚠ L'utilisation de cet appareil à proximité ou empilé sur d'autres appareils risque d'altérer son fonctionnement et doit donc être évitée. Si une telle utilisation est nécessaire, cet appareil et l'autre appareil doivent être observés pour vérifier qu'ils fonctionnent normalement.

⚠ L'utilisation d'accessoires, de capteurs et de câbles autres que ceux spécifiés ou fournis par le fabricant de cet équipement peut entraîner une augmentation des émissions électromagnétiques ou une diminution de l'immunité électromagnétique et, par conséquent, un dysfonctionnement de l'équipement.

<table>
<tr><th colspan="3">Directives et déclaration du fabricant – Émissions électromagnétiques</th></tr>
<tr><td colspan="3">La table chirurgicale générale Série CMAX XRAY de STERIS Corporation est conçue pour être utilisée dans l'environnement électromagnétique spécifié ci-dessous. Le client ou l'utilisateur de la table chirurgicale générale Série CMAX XRAY de STERIS Corporation doit s'assurer qu'elle est utilisée dans un tel environnement.</td></tr>
<tr><th>Test d'émissions</th><th>Conformité</th><th>Environnement électromagnétique – Directives</th></tr>
<tr><td>Émissions RF
CISPR 11</td><td>Groupe 1</td><td>La table chirurgicale générale Série CMAX XRAY de STERIS Corporation utilise l'énergie RF uniquement pour son fonctionnement interne. Ses émissions RF sont donc très faibles et il est peu probable qu'elles provoquent des interférences avec les appareils électroniques situés à proximité.</td></tr>
<tr><td>Émissions RF
CISPR 11</td><td>Classe A</td><td rowspan="3">La table chirurgicale générale Série CMAX XRAY de STERIS Corporation est adaptée à l'utilisation dans tous les types d'établissements, à l'exception des établissements domestiques, et peut être utilisée dans des établissements domestiques et ceux directement raccordés au réseau d'alimentation public à basse tension qui alimente les bâtiments utilisés à des fins domestiques, à condition de prendre en compte l'avertissement suivant :

AVERTISSEMENT

⚠ Cet équipement/ce système est conçu uniquement en vue d'une utilisation par des professionnels de la santé. Cet équipement/ce système peut causer des interférences radio ou perturber le fonctionnement de l'équipement à proximité. Il peut être nécessaire de prendre des mesures d'atténuation, telles que la réorientation ou le déplacement de la table chirurgicale générale Série CMAX XRAY de STERIS Corporation, ou la protection de l'emplacement.</td></tr>
<tr><td>Émissions harmoniques
CEI 61000-3-2</td><td>Classe A</td></tr>
<tr><td>Fluctuations de la tension/émissions scintillantes
CEI 61000-3-3</td><td>Conforme</td></tr>
</table>

Directives et déclaration du fabricant – Émissions électromagnétiques		
La table chirurgicale générale Série CMAX XRAY de STERIS Corporation est conçue pour être utilisée dans l'environnement électromagnétique spécifié ci-dessous. Le client ou l'utilisateur de la table chirurgicale générale Série CMAX XRAY de STERIS Corporation doit s'assurer qu'elle est utilisée dans un tel environnement.		
Test d'émissions	**Conformité**	**Environnement électromagnétique – Directives**
Les caractéristiques d'émissions de ce dispositif permettent de l'utiliser dans les zones industrielles et les hôpitaux (classe A de la norme CISPR 11). S'il est utilisé dans un environnement résidentiel (pour lequel la classe B de la norme CISPR 11 est requise), ce dispositif pourrait ne pas offrir une protection adéquate aux services de communication par radiofréquence. Le client devra peut-être prendre des mesures d'atténuation, comme déplacer ou réorienter le dispositif.		

Directives et déclaration du fabricant – Immunité électromagnétique			
La table chirurgicale générale Série CMAX XRAY de STERIS Corporation est conçue pour être utilisée dans l'environnement électromagnétique spécifié ci-dessous. Le client ou l'utilisateur de la table chirurgicale générale Série CMAX XRAY de STERIS Corporation doit s'assurer qu'elle est utilisée dans un tel environnement.			
Test d'immunité	**Niveau du test CEI 60601**	**Niveau de conformité**	**Environnement électromagnétique – Directives**
Décharge électrostatique (DES) CEI 61000-4-2	±8 kV contact ±15 kV air	±8 kV contact ±15 kV air	Le sol doit être en bois, en béton ou carrelé. Si les sols sont couverts d'un matériau synthétique, l'humidité relative doit être d'au moins 30 %.
Transitoires électriques rapides/salves CEI 61000-4-4	± 2 kV pour les lignes d'alimentation électrique	± 2 kV pour les lignes d'alimentation électrique	La qualité de l'alimentation secteur doit correspondre à celle d'un environnement commercial ou hospitalier type.
Surten-sion CEI 61000-4-5	+1kV ligne(s) à ligne +2 kV ligne(s) à la terre	+1kV ligne(s) à ligne +2 kV ligne(s) à la terre	La qualité de l'alimentation secteur doit correspondre à celle d'un environnement commercial ou hospitalier type.
Baisses de tension, interruptions brèves et variations de tension des lignes d'alimentation électrique d'entrée CEI 61000-4-11	0 % UT ; 0,5 cycle à 0°, 45°, 90°, 135°, 180°, 225°, 270° et 315° 0 % UT ; 1 cycle et 70 % UT ; 25/30 cycles Monophasé : à 0°	0 % UT ; 0,5 cycle à 0°, 45°, 90°, 135°, 180°, 225°, 270° et 315° 0 % UT ; 1 cycle et 70 % UT ; 25/30 cycles Monophasé : à 0°	La qualité de l'alimentation secteur doit correspondre à celle d'un environnement commercial ou hospitalier type. Si l'utilisateur de la table chirurgicale générale STERIS Corporation CMAX XRAY-Series a besoin d'un fonctionnement continu pendant les coupures de courant, il est recommandé d'alimenter la table

Directives et déclaration du fabricant – Immunité électromagnétique			
La table chirurgicale générale Série CMAX XRAY de STERIS Corporation est conçue pour être utilisée dans l'environnement électromagnétique spécifié ci-dessous. Le client ou l'utilisateur de la table chirurgicale générale Série CMAX XRAY de STERIS Corporation doit s'assurer qu'elle est utilisée dans un tel environnement.			
Test d'immunité	**Niveau du test CEI 60601**	**Niveau de conformité**	**Environnement électromagnétique – Directives**
	0 % UT ; cycle 250/300	0 % UT ; cycle 250/300	chirurgicale générale STERIS Corporation CMAX XRAY-Series à partir d'une alimentation sans coupure ou d'une batterie.
Champ magnétique à la fréquence du réseau (50/60 Hz) CEI 61000-4-8	30 A/m	30 A/m	Les champs magnétiques à la fréquence du réseau doivent correspondre à ceux du lieu d'utilisation dans un environnement commercial ou hospitalier type.
REMARQUE : U_T représente la tension secteur CA avant l'application du niveau de test.			

Directives et déclaration du fabricant – Immunité électromagnétique			
La table chirurgicale générale Série CMAX XRAY de STERIS Corporation est conçue pour être utilisée dans l'environnement électromagnétique spécifié ci-dessous. Le client ou l'utilisateur de la table chirurgicale générale Série CMAX XRAY de STERIS Corporation doit s'assurer qu'elle est utilisée dans un tel environnement.			
Test d'immunité	**Niveau du test CEI 60601**	**Niveau de conformité**	**Environnement électromagnétique – Directives**
RF conduits CEI 61000-4-6	3 Vrms 0,15 MHz– 80 MHz 6 Vrms dans les bandes ISM entre 0,15 MHz et 80 MHz 80 % AM à 1 kHz 3 V/m	3 Vrms 0,15 MHz– 80 MHz 6 Vrms dans les bandes ISM entre 0,15 MHz et 80 MHz 80 % AM à 1 kHz 3 V/m	Les équipements de communication RF portables et mobiles ne doivent pas être utilisés plus près d'une partie de la table chirurgicale générale Série CMAX XRAY de STERIS Corporation, y compris des câbles, que la distance de séparation recommandée calculée à partir de l'équation applicable à la fréquence de l'émetteur. Distance de séparation recommandée : d = [3,5/10] √P 80 MHz à 800 MHz d = [7/10] √P 800 MHz à 2,7 GHz où P est la puissance de sortie maximale de l'émetteur en watts (W) selon le fabricant de l'émetteur et d est la distance de séparation recommandée en mètres (m). Les intensités de champs produites par des émetteurs RF fixes, déterminées via une étude électromagnétique du site, a doivent être inférieures au niveau de conformité sur chaque plage de fréquences. b Des interférences peuvent se produire à proximité de tout équipement portant le symbole suivant : 
RF rayonnée CEI 61000-4-3	80 MHz à 2,7 GHz	80 MHz à 2,7 GHz	
REMARQUE : À 80 MHz et 800 MHz, la plage de fréquences la plus élevée s'applique.			

Directives et déclaration du fabricant – Immunité électromagnétique			
La table chirurgicale générale Série CMAX XRAY de STERIS Corporation est conçue pour être utilisée dans l'environnement électromagnétique spécifié ci-dessous. Le client ou l'utilisateur de la table chirurgicale générale Série CMAX XRAY de STERIS Corporation doit s'assurer qu'elle est utilisée dans un tel environnement.			
Test d'immunité	**Niveau du test CEI 60601**	**Niveau de conformité**	**Environnement électromagnétique – Directives**
REMARQUE : Ces directives peuvent ne pas s'appliquer dans toutes les situations. La propagation électromagnétique est affectée par l'absorption et la réflexion des structures, des objets et des personnes.			
Les forces des champs émis par des émetteurs fixes, tels que les relais de radiotéléphone (cellulaires/sans fil) et des radios mobiles, les radios-amateurs, les émetteurs AM et FM et les téléviseurs, ne peuvent pas être évaluées avec précision. Pour évaluer le rayonnement électromagnétique imputable aux émetteurs RF fixes, une étude électromagnétique du site doit être envisagée. Si l'intensité du champ mesuré à l'endroit où la table chirurgicale générale Série CMAX XRAY de STERIS Corporation est utilisée dépasse le niveau de conformité RF applicable ci-dessus, la table chirurgicale générale Série CMAX XRAY de STERIS Corporation doit être observée pour vérifier son fonctionnement normal. Si des performances anormales sont observées, des mesures supplémentaires peuvent être nécessaires, telles que la réorientation ou le déplacement de la table chirurgicale générale Série CMAX XRAY de STERIS Corporation.			

Directives et déclaration du fabricant – Immunité électromagnétique							
La table chirurgicale générale Série CMAX XRAY de STERIS Corporation est conçue pour être utilisée dans l'environnement électromagnétique spécifié ci-dessous. Le client ou l'utilisateur de la table chirurgicale générale Série CMAX XRAY de STERIS Corporation doit s'assurer qu'elle est utilisée dans un tel environnement.							
Test d'immunité	**Niveau du test CEI 60601**			**Niveau de conformité**			**Environnement électromagnétique – Directives**
IMMUNITÉ aux champs de proximité des équipements de communication sans fil RF	MHz	Modulation	Intensité du champ	MHz	Modulation	Intensité du champ	Les équipements de communication RF portables et mobiles ne doivent pas être utilisés plus près d'une partie de la table chirurgicale générale Série CMAX XRAY de STERIS Corporation, y compris des câbles, que la distance de séparation recommandée calculée à partir de l'équation applicable à la fréquence de l'émetteur. Distance de séparation recommandée : E = [6/d] √P d = [6/E] √P où P est la puissance de sortie maximale de l'émetteur en watts (W) selon le fabricant de l'émetteur, d est la distance de séparation recommandée en mètres (m) et E est l'intensité du champ en V/m. Les intensités de champ des émetteurs RF fixes, telles que déterminées par une étude électromagnétique du site, devraient être inférieures au niveau de conformité dans chaque gamme de
	385	18 Hz	27 V/m	385	18 Hz	27 V/m	
	450	18 Hz	28 V/m	450	18 Hz	28 V/m	
	710	217 Hz	9 V/m	710	217 Hz	9 V/m	
	745	217 Hz	9 V/m	745	217 Hz	9 V/m	
	780	217 Hz	9 V/m	780	217 Hz	9 V/m	
	810	18 Hz	28 V/m	810	18 Hz	28 V/m	
	870	18 Hz	28 V/m	870	18 Hz	28 V/m	
	930	18 Hz	28 V/m	930	18 Hz	28 V/m	
	1 720	217 Hz	28 V/m	1 720	217 Hz	28 V/m	
	1 845	217 Hz	28 V/m	1 845	217 Hz	28 V/m	
	1 970	217 Hz	28 V/m	1 970	217 Hz	28 V/m	
	2 450	217 Hz	28 V/m	2 450	217 Hz	28 V/m	
	5 240	217 Hz	9 V/m	5 240	217 Hz	9 V/m	
	5 500	217 Hz	9 V/m	5 500	217 Hz	9 V/m	
	5 785	217 Hz	9 V/m	5 785	217 Hz	9 V/m	
IMMUNITÉ aux champs magnétiques de proximité CEI 61000-4-39	0,13-42	2,1 kHz	65,5A/-m	0,13-42	2,1 kHz	65,5 A-/m	
	13,5-6	50 kHz	7,5 A/m	13,5-6	50 kHz	7,5 A/m	
	0,03-0	CW	8 A/m	0,03-0	CW	8 A/m	

Directives et déclaration du fabricant – Immunité électromagnétique							
La table chirurgicale générale Série CMAX XRAY de STERIS Corporation est conçue pour être utilisée dans l'environnement électromagnétique spécifié ci-dessous. Le client ou l'utilisateur de la table chirurgicale générale Série CMAX XRAY de STERIS Corporation doit s'assurer qu'elle est utilisée dans un tel environnement.							
Test d'immunité	**Niveau du test CEI 60601**			**Niveau de conformité**			**Environnement électromagnétique – Directives**
							fréquences. Des interférences peuvent se produire à proximité d'appareils marqués du symbole suivant : 
REMARQUE : Ces directives peuvent ne pas s'appliquer dans toutes les situations. La propagation électromagnétique est affectée par l'absorption et la réflexion des structures, des objets et des personnes.							

Distances de séparation recommandées entre les équipements de communication RF portables et mobiles ainsi que les équipements de communication RF sans fil et la table chirurgicale générale STERIS Corporation CMAX XRAY-Series.				
La table chirurgicale générale Série CMAX XRAY de STERIS Corporation est conçue pour être utilisée dans un environnement électromagnétique dans lequel les perturbations RF rayonnées sont contrôlées. Le client ou l'utilisateur de la table chirurgicale générale STERIS Corporation CMAX XRAY-Series peut contribuer à prévenir les interférences électromagnétiques en maintenant une distance minimale entre les équipements de communication RF portables et mobiles (transmetteurs) et la table chirurgicale générale STERIS Corporation CMAX XRAY-Series comme recommandé ci-dessous, en fonction de la puissance de sortie maximale de l'équipement de communication.				
Puissance de sortie maximale de l'émetteur (W)	Distance de séparation selon la fréquence de l'émetteur (m)			
	80 à 800 MHz d = [3,5/3] √P	800 MHz à 2,7 GHz d = [7/3] √P	710, 745, 780, 5 240, 5 500, 5 785 MHz d = [6/9] √P	385, 450, 810, 870, 930, 1 720, 1 845, 1 970, 2 450 MHz d = [6/28] √P
0,01	0,117	0,233	0,067	0,021
0,1	0,369	0,738	0,211	0,07
1	1,17	2,333	0,667	0,214

Distances de séparation recommandées entre les équipements de communication RF portables et mobiles ainsi que les équipements de communication RF sans fil et la table chirurgicale générale STERIS Corporation CMAX XRAY-Series.				
La table chirurgicale générale Série CMAX XRAY de STERIS Corporation est conçue pour être utilisée dans un environnement électromagnétique dans lequel les perturbations RF rayonnées sont contrôlées. Le client ou l'utilisateur de la table chirurgicale générale STERIS Corporation CMAX XRAY-Series peut contribuer à prévenir les interférences électromagnétiques en maintenant une distance minimale entre les équipements de communication RF portables et mobiles (transmetteurs) et la table chirurgicale générale STERIS Corporation CMAX XRAY-Series comme recommandé ci-dessous, en fonction de la puissance de sortie maximale de l'équipement de communication.				
10	3,689	7,379	2,108	0,7
100	11,66	23,33	6,67	2,143
Pour les émetteurs dont la puissance de sortie maximale n'est pas indiquée ci-dessus, la distance de séparation recommandée en mètres (m) peut être estimée en utilisant l'équation applicable à la fréquence de l'émetteur, où P est la puissance de sortie maximale nominale de l'émetteur en watts (W) selon le fabricant de l'émetteur. **REMARQUE :** À 80 MHz et 800 MHz, la distance de séparation à respecter pour la plage de fréquences la plus élevée s'applique. **REMARQUE :** Ces directives peuvent ne pas s'appliquer dans toutes les situations. La propagation électromagnétique est affectée par l'absorption et la réflexion des structures, des objets et des personnes.				

Alimentation par batterie

La table chirurgicale générale Série CMAX XRAY de STERIS Corporation nécessite des précautions particulières concernant la CEM et doit être installée et mise en service conformément aux informations CEM fournies dans les documents d'accompagnement.

AVERTISSEMENT

⚠ Les appareils de communication RF portables (y compris les périphériques tels que les câbles d'antenne et les antennes externes) ne doivent pas être utilisés à moins de 30 cm (12 pouces) de toute partie de la table chirurgicale générale Série CMAX XRAY de STERIS Corporation, y compris les câbles spécifiés par le fabricant. Dans le cas contraire, cela pourrait entraîner une dégradation des performances de l'appareil.

⚠ Un risque d'augmentation des émissions ou de diminution de l'immunité peut survenir si des câbles supplémentaires sont branchés.

⚠ La compatibilité de ce dispositif avec tous les autres émetteurs RF potentiels tels que les rayons X, les détecteurs de métaux, les équipements électrochirurgicaux, les équipements de diathermie, les équipements cellulaires 5G, NFC, WPT ou les systèmes de surveillance électronique des articles (EAS) n'a pas été testée. Des précautions doivent être prises si de tels émetteurs sont présents dans l'environnement d'utilisation.

⚠ L'utilisation de cet appareil à proximité ou empilé sur d'autres appareils risque d'altérer son fonctionnement et doit donc être évitée. Si une telle utilisation est nécessaire, cet appareil et l'autre appareil doivent être observés pour vérifier qu'ils fonctionnent normalement.

⚠ L'utilisation d'accessoires, de capteurs et de câbles autres que ceux spécifiés ou fournis par le fabricant de cet équipement peut entraîner une augmentation des émissions électromagnétiques ou une diminution de l'immunité électromagnétique et, par conséquent, un dysfonctionnement de l'équipement.

Directives et déclaration du fabricant – Émissions électromagnétiques		
La table chirurgicale générale Série CMAX XRAY de STERIS Corporation est conçue pour être utilisée dans l'environnement électromagnétique spécifié ci-dessous. Le client ou l'utilisateur de la table chirurgicale générale Série CMAX XRAY de STERIS Corporation doit s'assurer qu'elle est utilisée dans un tel environnement.		
Test d'émissions	**Conformité**	**Environnement électromagnétique – Directives**
Émissions RF CISPR 11	Groupe 1	La table chirurgicale générale Série CMAX XRAY de STERIS Corporation utilise l'énergie RF uniquement pour son fonctionnement interne. Ses émissions RF sont donc très faibles et il est peu probable qu'elles provoquent des interférences avec les appareils électroniques situés à proximité.
Émissions RF CISPR 11	Classe A	La table chirurgicale générale Série CMAX XRAY de STERIS Corporation est adaptée à l'utilisation dans tous les types d'établissements, à l'exception des établissements domestiques, et peut être utilisée dans des établissements domestiques et ceux directement raccordés au réseau d'alimentation public à basse tension qui alimente les bâtiments utilisés à des fins domestiques, à condition de prendre en compte l'avertissement suivant : **AVERTISSEMENT** ⚠ Cet équipement/ce système est conçu uniquement en vue d'une utilisation par des professionnels de la santé. Cet équipement/ce système peut causer des interférences radio ou perturber le fonctionnement de l'équipement à proximité. Il peut être nécessaire de prendre des mesures d'atténuation, telles que la réorientation ou le déplacement de la table chirurgicale générale Série CMAX XRAY de STERIS Corporation, ou la protection de l'emplacement.

Directives et déclaration du fabricant – Immunité électromagnétique			
La table chirurgicale générale Série CMAX XRAY de STERIS Corporation est conçue pour être utilisée dans l'environnement électromagnétique spécifié ci-dessous. Le client ou l'utilisateur de la table chirurgicale générale Série CMAX XRAY de STERIS Corporation doit s'assurer qu'elle est utilisée dans un tel environnement.			
Test d'immunité	**Niveau du test CEI 60601**	**Niveau de conformité**	**Environnement électromagnétique – Directives**
Décharge électrostatique (DES) CEI 61000-4-2	±8 kV contact ±15 kV air	±8 kV contact ±15 kV air	Le sol doit être en bois, en béton ou carrelé. Si les sols sont couverts d'un matériau synthétique, l'humidité relative doit être d'au moins 30 %.
Champ magnétique à la fréquence du réseau (50/60 Hz) CEI 61000-4-8	30 A/m	30 A/m	Les champs magnétiques à la fréquence du réseau doivent correspondre à ceux du lieu d'utilisation dans un environnement commercial ou hospitalier type.
REMARQUE : U_T représente la tension secteur CA avant l'application du niveau de test.			

Directives et déclaration du fabricant – Immunité électromagnétique			
La table chirurgicale générale Série CMAX XRAY de STERIS Corporation est conçue pour être utilisée dans l'environnement électromagnétique spécifié ci-dessous. Le client ou l'utilisateur de la table chirurgicale générale Série CMAX XRAY de STERIS Corporation doit s'assurer qu'elle est utilisée dans un tel environnement.			
Test d'immunité	**Niveau du test CEI 60601**	**Niveau de conformité**	**Environnement électromagnétique – Directives**
RF conduits CEI 61000-4-6	3 Vrms 0,15 MHz– 80 MHz 6 Vrms dans les bandes ISM entre 0,15 MHz et 80 MHz 80 % AM à 1 kHz 3 V/m	3 Vrms 0,15 MHz– 80 MHz 6 Vrms dans les bandes ISM entre 0,15 MHz et 80 MHz 80 % AM à 1 kHz 3 V/m	Les équipements de communication RF portables et mobiles ne doivent pas être utilisés plus près d'une partie de la table chirurgicale générale Série CMAX XRAY de STERIS Corporation, y compris des câbles, que la distance de séparation recommandée calculée à partir de l'équation applicable à la fréquence de l'émetteur. Distance de séparation recommandée : d = [3,5/10] √P 80 MHz à 800 MHz d = [7/10] √P 800 MHz à 2,7 GHz où P est la puissance de sortie maximale de l'émetteur en watts (W) selon le fabricant de l'émetteur et d est la distance de séparation recommandée en mètres (m). Les intensités de champs produites par des émetteurs RF fixes, déterminées via une étude électromagnétique du site, a doivent être inférieures au niveau de conformité sur chaque plage de fréquences. b Des interférences peuvent se produire à proximité de tout équipement portant le symbole suivant : 
RF rayonnée CEI 61000-4-3	80 MHz à 2,7 GHz	80 MHz à 2,7 GHz	
REMARQUE : À 80 MHz et 800 MHz, la plage de fréquences la plus élevée s'applique.			

Directives et déclaration du fabricant – Immunité électromagnétique			
La table chirurgicale générale Série CMAX XRAY de STERIS Corporation est conçue pour être utilisée dans l'environnement électromagnétique spécifié ci-dessous. Le client ou l'utilisateur de la table chirurgicale générale Série CMAX XRAY de STERIS Corporation doit s'assurer qu'elle est utilisée dans un tel environnement.			
Test d'immunité	**Niveau du test CEI 60601**	**Niveau de conformité**	**Environnement électromagnétique – Directives**
REMARQUE : Ces directives peuvent ne pas s'appliquer dans toutes les situations. La propagation électromagnétique est affectée par l'absorption et la réflexion des structures, des objets et des personnes.			
Les forces des champs émis par des émetteurs fixes, tels que les relais de radiotéléphone (cellulaires/sans fil) et des radios mobiles, les radios-amateurs, les émetteurs AM et FM et les téléviseurs, ne peuvent pas être évaluées avec précision. Pour évaluer le rayonnement électromagnétique imputable aux émetteurs RF fixes, une étude électromagnétique du site doit être envisagée. Si l'intensité du champ mesuré à l'endroit où la table chirurgicale générale Série CMAX XRAY de STERIS Corporation est utilisée dépasse le niveau de conformité RF applicable ci-dessus, la table chirurgicale générale Série CMAX XRAY de STERIS Corporation doit être observée pour vérifier son fonctionnement normal. Si des performances anormales sont observées, des mesures supplémentaires peuvent être nécessaires, telles que la réorientation ou le déplacement de la table chirurgicale générale Série CMAX XRAY de STERIS Corporation.			

Directives et déclaration du fabricant – Immunité électromagnétique							
La table chirurgicale générale Série CMAX XRAY de STERIS Corporation est conçue pour être utilisée dans l'environnement électromagnétique spécifié ci-dessous. Le client ou l'utilisateur de la table chirurgicale générale Série CMAX XRAY de STERIS Corporation doit s'assurer qu'elle est utilisée dans un tel environnement.							
Test d'immunité	**Niveau du test CEI 60601**			**Niveau de conformité**			**Environnement électromagnétique – Directives**
IMMUNITÉ aux champs de proximité des équipements de communication sans fil RF	MHz	Modulation	Intensité du champ	MHz	Modulation	Intensité du champ	Les équipements de communication RF portables et mobiles ne doivent pas être utilisés plus près d'une partie de la table chirurgicale générale Série CMAX XRAY de STERIS Corporation, y compris des câbles, que la distance de séparation recommandée calculée à partir de l'équation applicable à la fréquence de l'émetteur. Distance de séparation recommandée : $E = [6/d] \sqrt{P}$ $d = [6/E] \sqrt{P}$ où P est la puissance de sortie maximale de l'émetteur en watts (W) selon le fabricant de l'émetteur, d est la distance de séparation recommandée en mètres (m) et E est l'intensité du champ en V/m. Les intensités de champ des émetteurs RF fixes, telles que déterminées par une étude électromagnétique du site, devraient être inférieures au niveau de conformité dans chaque gamme de
	385	18 Hz	27 V/m	385	18 Hz	27 V/m	
	450	18 Hz	28 V/m	450	18 Hz	28 V/m	
	710	217 Hz	9 V/m	710	217 Hz	9 V/m	
	745	217 Hz	9 V/m	745	217 Hz	9 V/m	
	780	217 Hz	9 V/m	780	217 Hz	9 V/m	
	810	18 Hz	28 V/m	810	18 Hz	28 V/m	
	870	18 Hz	28 V/m	870	18 Hz	28 V/m	
	930	18 Hz	28 V/m	930	18 Hz	28 V/m	
	1 720	217 Hz	28 V/m	1 720	217 Hz	28 V/m	
	1 845	217 Hz	28 V/m	1 845	217 Hz	28 V/m	
	1 970	217 Hz	28 V/m	1 970	217 Hz	28 V/m	
	2 450	217 Hz	28 V/m	2 450	217 Hz	28 V/m	
	5 240	217 Hz	9 V/m	5 240	217 Hz	9 V/m	
	5 500	217 Hz	9 V/m	5 500	217 Hz	9 V/m	
	5 785	217 Hz	9 V/m	5 785	217 Hz	9 V/m	
IMMUNITÉ aux champs magnétiques de proximité CEI 61000-4-39	0,13-42	2,1 kHz	65,5A/-m	0,13-42	2,1 kHz	65,5 A-/m	
	13,5-6	50 kHz	7,5 A/m	13,5-6	50 kHz	7,5 A/m	
	0,03-0	CW	8 A/m	0,03-0	CW	8 A/m	

Directives et déclaration du fabricant – Immunité électromagnétique							
La table chirurgicale générale Série CMAX XRAY de STERIS Corporation est conçue pour être utilisée dans l'environnement électromagnétique spécifié ci-dessous. Le client ou l'utilisateur de la table chirurgicale générale Série CMAX XRAY de STERIS Corporation doit s'assurer qu'elle est utilisée dans un tel environnement.							
Test d'immunité	**Niveau du test CEI 60601**			**Niveau de conformité**			**Environnement électromagnétique – Directives**
							fréquences. Des interférences peuvent se produire à proximité d'appareils marqués du symbole suivant : 
REMARQUE : Ces directives peuvent ne pas s'appliquer dans toutes les situations. La propagation électromagnétique est affectée par l'absorption et la réflexion des structures, des objets et des personnes.							

Distances de séparation recommandées entre les équipements de communication RF portables et mobiles ainsi que les équipements de communication RF sans fil et la table chirurgicale générale STERIS Corporation CMAX XRAY-Series.				
La table chirurgicale générale Série CMAX XRAY de STERIS Corporation est conçue pour être utilisée dans un environnement électromagnétique dans lequel les perturbations RF rayonnées sont contrôlées. Le client ou l'utilisateur de la table chirurgicale générale STERIS Corporation CMAX XRAY-Series peut contribuer à prévenir les interférences électromagnétiques en maintenant une distance minimale entre les équipements de communication RF portables et mobiles (transmetteurs) et la table chirurgicale générale STERIS Corporation CMAX XRAY-Series comme recommandé ci-dessous, en fonction de la puissance de sortie maximale de l'équipement de communication.				
Puissance de sortie maximale de l'émetteur (W)	Distance de séparation selon la fréquence de l'émetteur (m)			
	80 à 800 MHz d = [3,5/3] √P	800 MHz à 2,7 GHz d = [7/3] √P	710, 745, 780, 5 240, 5 500, 5 785 MHz d = [6/9] √P	385, 450, 810, 870, 930, 1 720, 1 845, 1 970, 2 450 MHz d = [6/28] √P
0,01	0,117	0,233	0,067	0,021
0,1	0,369	0,738	0,211	0,07
1	1,17	2,333	0,667	0,214

Distances de séparation recommandées entre les équipements de communication RF portables et mobiles ainsi que les équipements de communication RF sans fil et la table chirurgicale générale STERIS Corporation CMAX XRAY-Series.

La table chirurgicale générale Série CMAX XRAY de STERIS Corporation est conçue pour être utilisée dans un environnement électromagnétique dans lequel les perturbations RF rayonnées sont contrôlées. Le client ou l'utilisateur de la table chirurgicale générale STERIS Corporation CMAX XRAY-Series peut contribuer à prévenir les interférences électromagnétiques en maintenant une distance minimale entre les équipements de communication RF portables et mobiles (transmetteurs) et la table chirurgicale générale STERIS Corporation CMAX XRAY-Series comme recommandé ci-dessous, en fonction de la puissance de sortie maximale de l'équipement de communication.

10	3,689	7,379	2,108	0,7
100	11,66	23,33	6,67	2,143

Pour les émetteurs dont la puissance de sortie maximale n'est pas indiquée ci-dessus, la distance de séparation recommandée en mètres (m) peut être estimée en utilisant l'équation applicable à la fréquence de l'émetteur, où P est la puissance de sortie maximale nominale de l'émetteur en watts (W) selon le fabricant de l'émetteur.

REMARQUE : À 80 MHz et 800 MHz, la distance de séparation à respecter pour la plage de fréquences la plus élevée s'applique.

REMARQUE : Ces directives peuvent ne pas s'appliquer dans toutes les situations. La propagation électromagnétique est affectée par l'absorption et la réflexion des structures, des objets et des personnes.