STERIS®

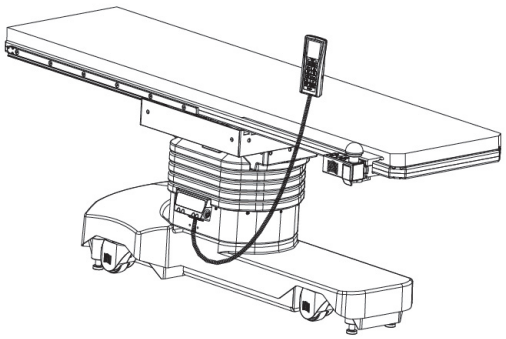

CMAX™ X-Ray

Mesa de quirófano para intervenciones guiadas por imágenes

Manual del operador

Internacional

es
11066893
Revisión B

© 2025 STERIS. All rights reserved.

Published: 2025-8-20

TABLA DE CONTENIDO

Número de sección	Descripción	Página
1	**Información sobre derechos de autor**	**1**
2	**Mensaje de STERIS**	**2**
2.1	Introducción	2
2.2	Uso previsto	2
2.3	Indicaciones de uso	2
2.4	Contraindicaciones	2
2.5	Grupo destinatario de pacientes	2
2.6	Usuario previsto	2
2.7	Rendimiento esencial	3
2.8	Vida útil prevista	3
2.9	Eliminación de residuos	3
2.10	Información sobre el mantenimiento	3
2.11	Direcciones	4
3	**Precauciones de seguridad**	**5**
4	**Símbolos utilizados**	**17**
4.1	Etiquetas del producto	17
4.2	Símbolos del mando a distancia principal	20
4.3	Símbolos de la pantalla TFT	21
4.4	Símbolos del joystick	22
4.5	Símbolos del panel de conexiones y del sistema de emergencia	23
5	**Especificaciones y requisitos**	**25**
5.1	Especificaciones del producto	25
5.2	Características eléctricas	26
5.3	Características de radiocomunicaciones	27
5.4	Características mecánicas	27
5.5	Principales materiales utilizados	28
5.6	Dimensiones del tablero	29
5.7	Especificaciones de las articulaciones	30
5.8	Requisitos del entorno	31
6	**Identificación de los componentes**	**32**
6.1	Componentes exteriores	32
6.2	Panel de conexión a la red	34
6.3	Mando a distancia principal	35
6.4	Control por joystick	38
6.5	Panel de control y del sistema de emergencia	39
7	**Configuración de la mesa de quirófano**	**41**
7.1	Instalación y extracción del fusible de la batería	41
7.2	Enchufar la mesa de quirófano a la red eléctrica	42
7.3	Conexión y desconexión del mando a distancia principal	42
7.4	Conexión y desconexión del joystick	43
7.5	Instalar y retirar el mango para el traslado motorizado	46
7.6	Ejemplos de montaje de accesorios en el tablero	50
8	**Funcionamiento**	**52**

8.1 Información general ... 52
8.2 Funcionamiento del mando a distancia principal ... 53
8.3 Funcionamiento del control por joystick ... 57
8.4 Funcionamiento del sistema de emergencia ... 60
8.5 Funcionamiento del mango para el traslado motorizado ... 62
8.6 Posicionamiento del paciente y zonas radiotransparentes ... 64
8.7 Ejemplos de cirugías ... 66
8.8 Funcionamiento de la mesa de quirófano con baterías ... 68
8.9 Funcionamiento de la mesa de quirófano con red eléctrica ... 69
9 Mantenimiento rutinario ... 70
9.1 Programa de mantenimiento ... 70
9.2 Limpieza y desinfección ... 70
9.3 Carga de la batería ... 72
10 Resolución de problemas ... 75
10.1 1 - Error del mando: ONE_KEY_ONLY ... 75
10.2 2 - Error del mando: DUAL_COMMAND ... 75
10.3 3 - Error del mando: INT_TCDE ... 75
10.4 4 - Error del mando: INT_PEDALE ... 76
10.5 5 - Error del mando: INT_ESERVE ... 76
10.6 6 - Error del mando: INT_BT ... 76
10.7 7 - Error del mando: SLIDE_BLOCKED ... 76
10.8 8 - Error del mando: REV_ORIENT ... 77
10.9 9 - Error del mando: PLUG_MAINS ... 77
10.10 10 - Error del mando: LOCK_AGAIN ... 77
10.11 11 - Error del mando: WRONG_USE ... 78
10.12 12 - Error del mando: TILT_SENS_DEF ... 78
10.13 14 - Error del mando: BACK_SENS_DEF ... 78
10.14 13 - Error del mando: TREND_SENS_DEF ... 78
10.15 15 - Error del mando: LEGL_SENS_DEF ... 79
10.16 16 - Error del mando: LEGR_SENS_DEF ... 79
10.17 17 - Error del mando: HEIGH_SENS_DEF ... 79
10.18 18 - Error del mando: SLIDE_SENS_DEF ... 79
10.19 20 - Error del mando: PARAM_FAIL ... 79
10.20 21 - Error del mando: BATT_FUSE ... 80
10.21 22 - Error del mando: BATT_DEF ... 80
10.22 23 - Error del mando: CHARGER_DEF ... 80
10.23 24 - Error del mando: BATT_MODE ... 80
10.24 25 - Error del mando: PUMP_DEF ... 80
10.25 26 - Error del mando: VALVE_DEF ... 81
10.26 27 - Error del mando: MOTOR_DEF ... 81
10.27 28 - Error del mando: MOTOR_FAIL ... 81
10.28 31 - Error del mando: BAD_VERSION ... 81
10.29 32 - Error del mando: PUMP_FAIL ... 81
10.30 33 - Error del mando: VOLTAGE_PEAK ... 82
10.31 34 - Error del mando: VALVE_FAIL ... 82
10.32 35 - Error del mando: ALS_DEF ... 82
10.33 36 - Error del mando: START_UP ... 82
10.34 37 - Error del mando: AUTOOFF ... 83
10.35 38 - Error del mando: CURRENT_WHEEL_DEF ... 83

10.36 39 - Error del mando: FLAG_WHEEL_DEF 83
10.37 40 - Error del mando: BAT_VERT2ORANGE 83
10.38 41 - Error del mando: BAT_ORANGE2ROUGE 84
10.39 42 - Error del mando: RTC_DEF 84
10.40 43 - Error del mando: ACC_MOTOR_DEF 84
10.41 44 - Error del mando: ACC_MOTOR_FAIL 84
10.42 45 - Error del mando: OFF_EXT 85
10.43 46 - Error del mando: AUTOOFF_CHARGE_END 85
10.44 49 - Error del mando: PVALVE_DEF 85
10.45 50 - Error del mando: LOW_BATT_USE 85
10.46 51 - Error del mando: FREIN_FLOATING_FAIL 86
10.47 52- Error del mando: SLIDE_LONG_SENS_DEF 86
10.48 53 - Error del mando: SLIDE_LAT_SENS_DEF 86
10.49 54 - Error del mando: INT_JOYSTICK 86
10.50 55 - Error del mando: DURRE_FLOATING_DEF 86
10.51 La mesa de quirófano no se enciende 87
10.52 Mesa de quirófano sin movimiento 87
10.53 La mesa de quirófano no se mueve sobre las ruedas orientables 88
10.54 La mesa de quirófano permanece en modo batería cuando está enchufada a la red eléctrica 88
10.55 Las extensiones no se anclan o tienen un juego excesivo 88
10.56 La función de flotación no funciona 89
10.57 El mando no muestra carga completa 89
10.58 La posición en el mando no coincide con la posición de la mesa de quirófano 89
10.59 Tablero en rojo en el mando cuando se selecciona la inclinación 89
10.60 El joystick no se conecta mediante Bluetooth 90
10.61 Fallo de batería prematuro recurrente 90
11 Apéndice 91
11.1 Piezas de repuesto 91
11.2 Accesorios 91
12 Datos técnicos sobre cumplimiento de las normas sobre compatibilidad electromagnética (CEM) 92

Información sobre derechos de autor

CMAX™ es una marca comercial de STERIS. Todos los nombres de empresas o productos a los que se hace referencia en este documento son marcas comerciales de sus respectivos propietarios.

© 2025 STERIS Corporation Todos los derechos reservados.

Esta publicación está protegida por derechos de autor. Queda prohibida la copia, divulgación a terceros o utilización de esta publicación sin el consentimiento expreso por escrito de STERIS.

STERIS se reserva el derecho a realizar cambios en las especificaciones aquí mostradas sin previo aviso ni obligación alguna. Si desea más información, póngase en contacto con STERIS.

Mensaje de STERIS

2.1 Introducción

Le agradecemos su elección de este producto STERIS. STERIS se compromete a garantizar la continua satisfacción del cliente. Este manual contiene información importante sobre el uso y mantenimiento adecuados de la mesa CMAX™ X-Ray de STERIS.

IMPORTANTE: *La Sección 3 Precauciones de seguridad contiene una lista de las precauciones de seguridad que deben respetarse al utilizar y realizar tareas de mantenimiento en este equipo. No utilice el equipo ni realice operaciones de mantenimiento a menos que cuente con toda la formación necesaria.*

Estas instrucciones proporcionan información crucial sobre cómo evitar lesiones y daños materiales que podrían derivarse del mantenimiento inadecuado de la mesa CMAX™ X-Ray. Este manual debe conservarse en un lugar de fácil acceso para consulta rápida.

Cualquier alteración de la mesa de quirófano no autorizada o realizada por STERIS que pudiera afectar al funcionamiento anulará la garantía, podría poner en peligro la seguridad del usuario y del paciente, podría afectar negativamente a la eficacia y podría infringir la normativa nacional, federal, estatal o local.

2.2 Uso previsto

Las mesas de quirófano CMAX™ X-RAY son productos sanitarios destinados a sostener y colocar a los pacientes durante las intervenciones quirúrgicas que se llevan a cabo en un quirófano.

2.3 Indicaciones de uso

Esta mesa de quirófano está diseñada para pacientes que requieren el máximo acceso radiológico para procedimientos quirúrgicos de las siguientes especialidades (entre otras): vascular, cardíaca, urología y neurología/columna vertebral. Esta mesa de quirófano está además diseñada para mover con seguridad a pacientes dentro del área quirúrgica (desde un área preoperatoria hasta la sala de operaciones y desde la sala de operaciones a la recuperación postoperatoria).

La mesa de quirófano debe ser utilizada por personal cualificado que haya completado con éxito el curso de formación específico.

2.4 Contraindicaciones

No existen contraindicaciones, efectos secundarios no deseados ni riesgos residuales asociados con la mesa de quirófano CMAX™ X-Ray. Todas las instrucciones de seguridad relacionadas con el uso de este producto sanitario figuran en la *Sección 3 Precauciones de seguridad*.

2.5 Grupo destinatario de pacientes

Las mesas de quirófano CMAX™ X-Ray no están destinadas a una población de pacientes en particular: estos productos sanitarios están diseñados para adaptarse a cualquier tipo de paciente, independientemente de su edad, anatomía, sexo, etc. Sin embargo, por la seguridad del producto, en este manual se indican los límites de peso de los pacientes.

2.6 Usuario previsto

Solo el personal cualificado que esté autorizado para ejercer en el centro de salud debe utilizar las mesas de quirófano CMAX™ X-Ray. Estos productos sanitarios deben ser utilizados en un entorno controlado por personal debidamente capacitado. Este producto se ha desarrollado para cirujanos, anestesistas, personal de enfermería, etc. y está destinado a su uso en quirófanos, salas de preanestesia o salas de recuperación.

2.7 Rendimiento esencial

Las mesas de quirófano CMAX™ X-Ray deben sostener a un paciente sin movimientos no deseados en una condición de primer defecto.

2.8 Vida útil prevista

La vida útil prevista de las mesas de quirófano CMAX™ X-Ray es de 10 años, siempre que se sigan correctamente las condiciones de uso y las instrucciones de limpieza y mantenimiento que figuran en este manual.

2.9 Eliminación de residuos

ADVERTENCIA

DESECHOS PELIGROSOS

⚠ Este producto contiene materiales que deben eliminarse a través de empresas autorizadas para la eliminación de residuos peligrosos.

PRECAUCIÓN

POSIBLES DAÑOS EN EL EQUIPO

⚠ El uso de aceites hidráulicos no apropiados puede dañar seriamente la mesa o causar un mal funcionamiento. Póngase en contacto con STERIS para obtener información acerca del aceite hidráulico adecuado.

La mesa puede contener los siguientes materiales. Al desechar la mesa o sus partes, asegúrese de realizar la eliminación correcta de los desechos peligrosos y los demás desechos según las leyes nacionales, federales, regionales y locales.

Baterías gelificadas de plomo ácido (Pb/H_2SO_4): ubicadas en la base de la mesa, en el extremo de la sección de cabeza de la mesa. Peso aproximado 21 libras (9,5 kg).

Plomo en soldaduras (Pb): contenido en la soldadura de los disyuntores y en algunas conexiones de cables de carácter diverso. Escasa cantidad.

Piezas electrónicas y eléctricas: se desconoce que requieran métodos de desecho especiales a la fecha de publicación de este manual.

Material de las piezas: fabricadas con aluminio (Al), acero (Fe), hierro fundido (Fe), cobre (Cu) y aleaciones de cobre (Cu/x), plástico, caucho sintético, baños galvánicos (Cr, Ni, Zn, Au), policloruro de vinilo (PVC) y adhesivos; se desconoce que requieran métodos de eliminación especiales a la fecha de publicación de este manual.

Aceite hidráulico: en los componentes hidráulicos de la base, la columna, el tablero, las líneas del sistema hidráulico y los manguitos.

2.10 Información sobre el mantenimiento

No dude en ponerse en contacto con STERIS para informarse sobre nuestros contratos de mantenimiento anual. Según los términos de este programa, el mantenimiento preventivo, los ajustes y la sustitución de las piezas gastadas se realiza de forma programada con el fin de garantizar el rendimiento óptimo y contribuir a la reducción de interrupciones inoportunas o costosas. El personal de STERIS de todo el mundo está integrado por técnicos adecuadamente equipados y formados en fábrica, dedicados a proporcionar estos servicios, así como por técnicos de instalación a domicilio, formación y reparación especializada. Sólo el personal de STERIS debe realizar el mantenimiento no rutinario.

2.11 Direcciones

CH REP

STERIS GmbH
c/o BDO AG
Längfeldweg 116A
CH-2504 Biel-Bienne
Suiza

ECREP

STERIS Ireland Limited
IDA Business and Technology Park
Tullamore
County Offaly
R35 X865 ▪ Irlanda

UK REP

STERIS Solutions Limited
Chancery House Rayns Way
Watermead Business Park, Syston
Leicester LE7 1PF, Reino Unido

STERIS Corporation
2720 Gunter Park East
Montgomery, AL 36109 ▪ EE. UU.
TEL: 334–277–6660
FAX: 334–271–5450

Para el servicio de reparación, póngase en contacto con STERIS.

Para obtener asistencia técnica, póngase en contacto con STERIS.

Este documento está destinado al uso exclusivo de los Clientes de STERIS, incluidos arquitectos o diseñadores. Queda prohibida la reproducción total o parcial por cualquier parte que no sea un Cliente.

EL CLIENTE ES RESPONSABLE DEL CUMPLIMIENTO DE LOS CÓDIGOS Y REGLAMENTOS LOCALES Y NACIONALES APLICABLES.

El idioma original en que se redactó el presente documento es el INGLÉS. Cualquier traducción deberá realizarse a partir del documento en el idioma original.

Cualquier incidente grave que se produzca en relación con este producto sanitario debe notificarse al fabricante y a la autoridad competente del estado miembro en el que tenga su domicilio el usuario o el paciente.

Para consultar el archivo electrónico y otros idiomas, visite: *https://www.steris.com/healthcare/instructions-for-use*

Los residuos de aparatos eléctricos y electrónicos no se deben eliminar como residuos urbanos sin clasificar. Deben recogerse por separado y eliminarse de acuerdo con la normativa local. Póngase en contacto con su representante autorizado para obtener información sobre el desmantelamiento del equipo.

Precauciones de seguridad

Durante el funcionamiento o el mantenimiento de este equipo de STERIS **deben** respetarse las *precauciones de seguridad* que se citan a continuación. ADVERTENCIA indica la posibilidad de que se produzcan lesiones personales y PRECAUCIÓN indica la posibilidad de daños al equipo. Para resaltar su importancia, algunas precauciones de seguridad se repiten en el manual. **Es importante revisar TODAS las precauciones de seguridad antes de poner en funcionamiento o realizar operaciones de mantenimiento en la unidad.**

NOTA: Si no se tuviera en cuenta esta información sobre seguridad, esto se consideraría un **USO ANÓMALO** de este producto.

NOTA: Cualquier incidente grave que implique a este producto sanitario debe notificarse a STERIS y a la autoridad competente del estado miembro en el que tenga su domicilio el usuario o el paciente.

ADVERTENCIA

LESIONES PERSONALES

⚠ La modificación de este producto sanitario está prohibida sin la autorización del fabricante.

ENCENDIDO de la mesa

ADVERTENCIA

LESIONES PERSONALES O DAÑOS EN EL EQUIPO

⚠ Cada vez que se encienda la mesa de quirófano, compruebe que la orientación del paciente previamente seleccionada se corresponda con el procedimiento deseado. Cuando la mesa de quirófano se apaga, se memoriza la orientación del paciente previamente seleccionada.

APAGADO de la mesa

ADVERTENCIA

LESIONES PERSONALES O DAÑOS EN EL EQUIPO

⚠ Los botones STOP (Detener) del mando a distancia principal y del sistema de emergencia permiten la DETENCIÓN de todos los movimientos de la mesa de quirófano.

⚠ En el modo con cable, la mesa de quirófano se detiene automáticamente al final de un ciclo previamente programado.

Puntos de pinzamiento

ADVERTENCIA

LESIONES PERSONALES

⚠ Cuando la flotación está activada, el movimiento del tablero flotante puede ocasionar puntos de pinzamiento que pueden herir al paciente o al equipo quirúrgico.

⚠ Para evitar lesiones graves, mantenga alejadas las extremidades, los dedos y otras partes del cuerpo de todos los puntos de pinzamiento durante el posicionamiento de la mesa de quirófano.

⚠ Cuando posicione las secciones de la mesa de quirófano manualmente, manténgase alejado de las zonas donde puedan producirse pinzamientos.

Precauciones durante el movimiento

ADVERTENCIA

LESIONES PERSONALES O DAÑOS EN EL EQUIPO

⚠ Antes de activar cualquier movimiento, asegúrese de que no haya riesgo de contacto o colisión con un objeto, equipo o persona.

Dispositivo de anclaje al suelo

ADVERTENCIA

LESIONES PERSONALES O DAÑOS EN EL EQUIPO

⚠ Cuando la flotación está activada, el movimiento del tablero flotante puede ocasionar puntos de pinzamiento que pueden herir al paciente o al equipo quirúrgico.

⚠ Las funciones del tablero están disponibles aunque NO estén acoplados los dispositivos de anclaje al suelo de la mesa. Ancle la mesa antes de colocar al paciente e iniciar el procedimiento quirúrgico.

⚠ No intente mover la mesa cuando esté anclada.

⚠ Asegúrese de que la mesa esté estable antes de acoplar los dispositivos de anclaje al suelo. Si la mesa está inestable, colóquela en una superficie más plana y, a continuación, acople los dispositivos de anclaje al suelo.

⚠ El paciente debe ser sujetado a la mesa de quirófano de acuerdo con las técnicas de posicionamiento recomendadas. Un movimiento inesperado de la mesa de quirófano o del paciente podría ocasionar lesiones graves e incluso la muerte.

Traslado de la mesa de quirófano con el paciente

ADVERTENCIA

LESIONES PERSONALES O DAÑOS EN EL EQUIPO

⚠ La mesa de quirófano solo se puede desbloquear si el tablero flotante no está activado.

Al mover o ajustar la mesa de quirófano con un paciente encima, la mesa de quirófano debe estar en la posición de transporte, es decir, se deben cumplir las siguientes condiciones:

- El tablero debe estar nivelado y centrado con respecto a la columna.
- Solo está permitido el deslizamiento lateral del tablero de hasta 2" (50 mm).
- El tablero debe bajarse a una altura inferior a 35,4" (900 mm).
- El paciente debe estar en orientación normal y el peso total (paciente + accesorios) no debe exceder las 507 libras (230 kg).
- El reposacabezas (BF755 o HEAD05D) se puede montar en el tablero.

⚠ No intente nunca desanclar la mesa de quirófano ni moverla con el paciente si no está en la posición de transporte. La mesa de quirófano podría desequilibrarse.

⚠ Se recomienda encarecidamente utilizar barreras de seguridad u otro sistema para mantener al paciente en su sitio.

⚠ Asegúrese de que la batería esté suficientemente cargada antes de mover la mesa de quirófano.

⚠ Antes de mover la mesa de quirófano, asegúrese de que no haya obstrucciones en su recorrido. La mesa de quirófano no está diseñada para cruzar umbrales elevados ni para subir o bajar escalones. Mueva siempre la mesa de quirófano con mucho cuidado.

⚠ Durante el traslado motorizado con la mesa de quirófano, adapte la velocidad al entorno (es decir, a la anchura del pasillo, a los ángulos de las esquinas, a las puertas, a la pared, etc.). Tenga cuidado al moverse hacia atrás.

⚠ No deje objetos sobre la base, ya que pueden caerse durante las maniobras motorizadas y provocar atascos al bajar las cubiertas deslizantes de la columna.

Manipulación de la mesa de quirófano

ADVERTENCIA

LESIONES PERSONALES O DAÑOS EN EL EQUIPO

⚠ Manipule la mesa de quirófano con cuidado durante el funcionamiento o el traslado. No ejerza cargas laterales excesivas sobre la misma, ni tire de la mesa de quirófano ni la empuje por los accesorios o los rieles.

⚠ Manipule el mando a distancia principal y el sistema de emergencia con cuidado. No presione el teclado con demasiada fuerza ni utilice objetos inadecuados para hacerlo.

⚠ Manipule los cables con cuidado al conectar o desconectar el mando a distancia principal, el joystick o el juego de cables de alimentación.

⚠ No se siente en ninguno de los dos extremos de la mesa de quirófano, especialmente si el tablero no está centrado, ya que esto puede desequilibrarla.

⚠ No se suba a la base de la mesa de quirófano porque puede dañar las cubiertas.

⚠ Si el cable de alimentación está conectado a la mesa de quirófano y se encuentra en el suelo, preste atención al cable de alimentación al desplazarse alrededor de la mesa de quirófano y desconéctelo antes de moverla.

Capacidad de carga

ADVERTENCIA

LESIONES PERSONALES O DAÑOS EN EL EQUIPO

⚠ No supere las 507 libras (230 kg) de peso del paciente + el accesorio en las posiciones estándar descritas y respete las indicaciones y advertencias señaladas.

⚠ El uso de ciertas extensiones puede disminuir el peso del paciente + los accesorios. Cuando se instalen extensiones en la mesa de quirófano, consulte los manuales de usuario de dichas extensiones para conocer las posibles restricciones de peso relacionadas con el uso de las mismas.

⚠ Ciertas posiciones pueden hacer que el tablero quede significativamente descentrado con respecto a la columna. En estas situaciones, asegúrese de que exista suficiente estabilidad para los requisitos del tipo de procedimiento quirúrgico.

⚠ Para el resto de usos, póngase en contacto con STERIS. Si se trabaja intensamente en el tórax del paciente, se recomienda volver a colocar el tablero en una posición centrada sobre la columna.

Colocación del paciente

ADVERTENCIA

LESIONES PERSONALES O DAÑOS EN EL EQUIPO

⚠ Las posiciones descritas en este manual sirven únicamente como ejemplos. No siempre se muestran los accesorios necesarios. En ningún caso deben sustituir las instrucciones proporcionadas por el equipo quirúrgico a cargo del paciente.

⚠ Asegúrese de que tanto el paciente como la mesa de quirófano estén estables cuando combine los movimientos del tablero (por ejemplo, Trendelenburg invertida + inclinación lateral).

⚠ Sujete correctamente al paciente (p. ej., utilizando correas), especialmente cuando la mesa de quirófano esté muy inclinada.

⚠ Los procedimientos quirúrgicos prolongados pueden comprimir los tejidos sobre las prominencias óseas de los pacientes y provocar isquemia tisular, lesiones por presión y problemas posoperatorios. Supervise y cambie de posición a los pacientes durante los procedimientos quirúrgicos, o utilice ayudas para la colocación del paciente para aliviar las áreas de presión alta y permitir la reperfusión del tejido durante procedimientos prolongados.

Autonomía

ADVERTENCIA

LESIONES PERSONALES O DAÑOS EN EL EQUIPO

⚠ En la base hay integradas dos baterías de plomo selladas de 12 V que indican que la mesa de quirófano es autónoma.

⚠ Antes de utilizar la mesa de quirófano, compruebe que las baterías estén suficientemente cargadas.

⚠ El joystick funciona en modo autónomo con las baterías integradas. Antes de utilizar la mesa de quirófano en el modo Bluetooth (inalámbrico), compruebe que las baterías estén suficientemente cargadas.

Conexiones

ADVERTENCIA

RIESGO DE LESIONES PERSONALES Y DAÑOS EN EL EQUIPO

⚠ Los bornes de los cables del mando a distancia principal y el joystick están equipados con anclajes suaves que se bloquean en su sitio. No tire del mando a distancia principal ni del joystick para desconectarlos.

⚠ La conexión del E-Serve solo debe ser utilizada por el servicio técnico de STERIS y con materiales aprobados por STERIS.

⚠ Nunca intente conectar a la mesa de quirófano un equipo que no haya sido suministrado por STERIS o que no haya sido aprobado para su uso con la mesa de quirófano.

⚠ Utilice siempre el cable de alimentación suministrado por STERIS.

⚠ El usuario nunca debe tocar al paciente cuando esté enchufando o desenchufando el mando a distancia principal o el joystick, o cuando esté manipulando las conexiones de estos dispositivos.

Conductor equipotencial

ADVERTENCIA

LESIONES PERSONALES O DAÑOS EN EL EQUIPO

⚠ Conecte entre sí conductores equipotenciales para solucionar el problema de potenciales diferentes entre redes.

⚠ Los conductores equipotenciales protegen a los pacientes de descargas eléctricas durante procedimientos en los que incluso pequeños potenciales podrían causar daños.

⚠ Cuando se conecta un conductor equipotencial, la mesa NO DEBE utilizarse con un desfibrilador.

⚠ Cuando se utilizan conductores equipotenciales en un sistema electromédico, este debe cumplir los requisitos de la norma IEC 60601-1.

Enlace antiestático

ADVERTENCIA

LESIONES PERSONALES O DAÑOS EN EL EQUIPO

⚠ Si se necesita una conexión antiestática, utilice únicamente las almohadillas especialmente desarrolladas para este producto. Ponga al paciente en contacto directo con ellas y utilice la mesa de quirófano sobre un suelo antiestático, o conéctela a un cable equipotencial mediante la toma prevista para ello.

Seguridad eléctrica

ADVERTENCIA

LESIONES PERSONALES O DAÑOS EN EL EQUIPO

⚠ La mesa de quirófano viene preparada de fábrica para funcionar a una tensión determinada. El uso de cualquier otra fuente de alimentación puede tener como consecuencia graves daños personales o averías de la mesa de quirófano.

⚠ Para evitar cualquier riesgo de descarga eléctrica, la mesa de quirófano solo debe conectarse a un sistema de alimentación con toma de tierra.

⚠ La mesa de quirófano debe colocarse siempre de forma que el cable de alimentación pueda desconectarse fácilmente cuando esté conectado a la mesa de quirófano.

⚠ La mesa CMAX™ X-Ray se aísla de la red eléctrica si se desconecta el cable de alimentación y se coloca el interruptor de alimentación principal en la posición OFF (Apagado) «O».

⚠ Es preferible utilizar las baterías en lugar de la red eléctrica si existen dudas sobre la toma de tierra de protección en el quirófano.

⚠ El uso de equipos quirúrgicos de alta frecuencia, desfibriladores cardíacos y monitores desfibriladores cardíacos con la mesa de quirófano supone un riesgo de quemaduras, explosión o descarga eléctrica.

⚠ Si la fuente de alimentación, el cable de alimentación, el enchufe o el receptáculo IEC están dañados, no conecte el equipo y póngase en contacto con STERIS de inmediato.

Accesorios

ADVERTENCIA

LESIONES PERSONALES O DAÑOS EN EL EQUIPO

⚠ Si se utilizan accesorios de otros fabricantes, es responsabilidad del usuario comprobar que sean compatibles con la mesa de quirófano y que no pongan en peligro al paciente ni al equipo quirúrgico.

⚠ Antes de conectar los accesorios a la mesa de quirófano, compruebe el estado general de los mismos para asegurarse de que no estén degradados y de que el sistema de conexión no esté dañado.

⚠ El usuario final debe asegurarse especialmente de que el uso previsto y las condiciones de uso (incluida la carga de trabajo segura) de estos accesorios de otros fabricantes sean compatibles con las características de las mesas de quirófano.

⚠ Compruebe que las extensiones y los accesorios estén correctamente acoplados a la mesa de quirófano antes de cada procedimiento quirúrgico.

Modo de emergencia

ADVERTENCIA

LESIONES PERSONALES O DAÑOS EN EL EQUIPO

⚠ Utilice el sistema de control de emergencia únicamente en el modo de emergencia.

⚠ Cuando se utiliza el sistema de control de emergencia, los demás sistemas de control, incluido el mando a distancia principal, se desactivan automáticamente. Los sensores de ALS están desactivados, por lo que, cuando se mueva el tablero, tenga cuidado con los posibles conflictos entre las secciones. La orientación del paciente predeterminada y previamente seleccionada es la orientación normal; no hay orientación invertida. No hay LED para la inmovilización de la mesa. Cuando se utilice el sistema de control de emergencia, asegúrese siempre de que la mesa de quirófano esté estable y correctamente anclada en el suelo. Antes de comenzar la flotación del tablero, asegúrese de que esté nivelado y de que la mesa de quirófano sea estable, especialmente cuando mueva el tablero a posiciones muy descentradas.

Limpieza

ADVERTENCIA

LESIONES PERSONALES O DAÑOS EN EL EQUIPO

⚠ No utilice productos con cloro u otros productos que contengan derivados del cloro, ya que pueden causar una corrosión excesiva.

⚠ No utilice productos con acetona, ya que pueden dañar la base y las cubiertas de la columna.

⚠ Asegúrese de que las cubiertas protectoras estén instaladas correctamente sobre los receptáculos para evitar que los líquidos lleguen a ellos. Después de limpiar la mesa, asegúrese de que no queden restos de agua cerca de los receptáculos.

⚠ Antes de limpiar la mesa de quirófano, asegúrese de que esté APAGADA. En caso necesario, coloque las cubiertas de protección de las tomas.

⚠ No sumerja el mando a distancia principal ni el joystick, y no rocíe productos de limpieza directamente sobre las tomas.

Condiciones ambientales

ADVERTENCIA

LESIONES PERSONALES O DAÑOS EN EL EQUIPO

⚠ No utilice la mesa de quirófano en presencia de gases anestésicos inflamables o en zonas con riesgo de explosión.

⚠ La mesa de quirófano no debe utilizarse cerca de campos magnéticos intensos (entorno de resonancia magnética).

⚠ La mesa de quirófano y las extensiones y accesorios asociados no están diseñados para funcionar en un entorno rico en oxígeno.

⚠ La mesa de quirófano y las extensiones y accesorios asociados no están diseñados para utilizarse en exteriores y no deben exponerse a una humedad elevada durante períodos prolongados.

Radiación de rayos X

ADVERTENCIA

LESIONES PERSONALES O DAÑOS EN EL EQUIPO

⚠ Cuando los materiales de la mesa de quirófano se exponen a la radiación de rayos X, pueden producir y expulsar radiación nociva al medio ambiente que puede ser nociva para los usuarios. Por tanto, los usuarios deben llevar dispositivos de protección radiológica cuando utilicen equipos de rayos X con mesas de quirófano CMAX™ X-Ray.

Mantenimiento

ADVERTENCIA

LESIONES PERSONALES O DAÑOS EN EL EQUIPO

⚠ La seguridad, la fiabilidad y el correcto funcionamiento de la mesa de quirófano solo pueden ser garantizados por STERIS. Las reparaciones o ajustes solo deben ser asignados a técnicos de STERIS o a técnicos aprobados por STERIS.

⚠ Respete el programa de mantenimiento establecido por STERIS y descrito en este documento.

⚠ Nunca intente ajustar ni reparar la mesa de quirófano.

⚠ No se debe realizar ninguna reparación en la mesa de quirófano antes de desconectar, bloquear y señalizar toda la alimentación eléctrica.

⚠ Durante el mantenimiento y la reparación, solo deben utilizarse piezas originales.

⚠ No se realizará ninguna tarea de mantenimiento o reparación en ninguna parte de la mesa de quirófano mientras se esté usando con un paciente.

Almacenamiento del mando a distancia principal y del joystick

PRECAUCIÓN

LESIONES PERSONALES O DAÑOS EN EL EQUIPO

⚠ Cuando el mando a distancia principal y el joystick no se utilicen, se deben colgar de un raíl de la mesa para evitar pulsar algún botón de forma accidental.

Compatibilidad electromagnética

PRECAUCIÓN

LESIONES PERSONALES O DAÑOS EN EL EQUIPO

⚠ Si la mesa de quirófano se utiliza cerca de otros equipos eléctricos, asegúrese de que estos cumplan con la normativa vigente en materia de compatibilidad electromagnética.

⚠ Si se utilizan equipos de alta frecuencia (como, por ejemplo, un desfibrilador), asegúrese de seguir estrictamente las instrucciones del fabricante.

FCC Parte 15: Este equipo ha sido probado y se ha determinado que cumple los límites fijados para un producto digital de Clase A, de conformidad con la parte 15 de las normas de la FCC. Estos límites están diseñados para proporcionar una protección razonable frente a interferencias nocivas cuando el equipo se utiliza en un entorno comercial. Este equipo genera, utiliza y puede irradiar energía de radiofrecuencia y, si no se instala y utiliza de acuerdo con este manual, puede ocasionar una interferencia perjudicial en las comunicaciones de radio. El uso de este equipo en una zona residencial puede causar interferencias perjudiciales, en cuyo caso el usuario deberá corregir la interferencia a su propia costa.

Símbolos utilizados

4.1 Etiquetas del producto

Tabla 4-1. Definición de los símbolos

Símbolo	Definición
	Consulte el manual de instrucciones: significa que se debe leer el manual/folleto de instrucciones.
	Enchufe equipotencial
	Número de catálogo
	Número de serie: indica el número de serie del fabricante para que se pueda identificar un producto sanitario específico.
	Corriente alterna (CA).
	Corriente alterna
	Corriente continua
	Frecuencia de la unidad.
	Amperios de la unidad.
	Fabricante: indica el fabricante del producto sanitario, tal como se define en las directivas de la UE.
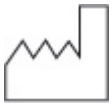	Fecha de fabricación: indica la fecha en que se fabricó el producto sanitario.

Tabla 4-1. Definición de los símbolos (continuación)

Símbolo	Definición
	País de origen
	Importador
	Instrucciones electrónicas: indica la necesidad de que el usuario consulte las instrucciones de uso.
	Precaución: indica que es necesario tener precaución al utilizar el producto o el control cerca de donde está colocado el símbolo, o que la situación actual requiere que el operador sea consciente o actúe para evitar consecuencias no deseadas.
	Marcado del Reino Unido: el producto cumple totalmente la legislación aplicable del Reino Unido.
	Representante autorizado en Reino Unido
	Representante autorizado en Suiza
	Producto sanitario: indica que el artículo es un producto sanitario, tal como se define en las directivas de la UE.
	Marcado CE: el producto cumple totalmente la legislación aplicable de la Unión Europea.
	Protección contra descargas eléctricas clase 1, tipo B.
	Protección contra salpicaduras de agua
	RAEE: residuos de aparatos eléctricos y electrónicos

Tabla 4-1. Definición de los símbolos (continuación)

Símbolo	Definición
	Identificador único de producto: indica un portador que contiene información de identificador único de producto.
	Límite de temperatura
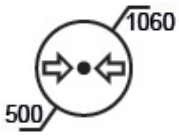	Limitación de la presión atmosférica
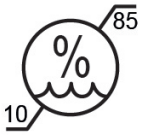	Limitación de la humedad
	Potencia nominal de la unidad (voltios-amperios)
	No apilar
	Este lado hacia arriba
	Frágil, manipular con cuidado
	Manipular con cuidado

4.2 Símbolos del mando a distancia principal

Tabla 4-2. Símbolos del mando a distancia principal

Símbolo	Descripción
	Control de la dirección del movimiento
	Control de selección
	Control de orientación del paciente/tablero
	Control de Trendelenburg/Trendelenburg invertida
	Control de subida/bajada de la mesa
	Control de inclinación izquierda/derecha
	Control de anclaje/desanclaje
	Control de parada
	Control de nivel
	Control de memoria de posición

4.3 Símbolos de la pantalla TFT

Tabla 4-3. Símbolos de la pantalla TFT

Símbolo	Descripción
	Icono Mesa sobre almohadillas (anclada)
	Icono Mesa con ruedas orientables (desanclada)
	Icono Mando activo
	Icono E-Serve activo
	Icono Bluetooth activo
	Icono Joystick activo
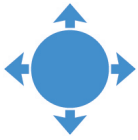	Icono Habilitar flotación
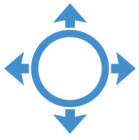	Icono Flotación en curso
	Icono Rueda motorizada
	Icono Ciclo en curso
	Estado de carga de la batería del joystick por Bluetooth

Tabla 4-3. Símbolos de la pantalla TFT (continuación)

Símbolo	Descripción
	Estado de descarga de la batería del joystick por Bluetooth
	Icono Indicador de avería

4.4 Símbolos del joystick

Tabla 4-4. Símbolos del joystick

Símbolo	Descripción
 	Control de bajada de la mesa
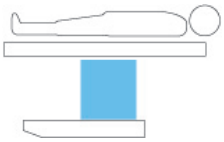 	Control de elevación de la mesa
	Control de anclaje/desanclaje de la flotación
	Control para volver a la posición horizontal

4.5 Símbolos del panel de conexiones y del sistema de emergencia

Tabla 4-5. Símbolos del sistema de emergencia

Símbolo	Descripción
	Control de anclaje/desanclaje de flotación
	Control de Trendelenburg
	Control Trendelenburg invertida
	Control de elevación de la mesa
	Control de bajada de la mesa
	Control de inclinación a la izquierda
	Control de inclinación a la derecha
	Control de anclaje
	Control de desanclaje

Tabla 4-5. Símbolos del sistema de emergencia (continuación)

Símbolo	Descripción
	Control del modo de emergencia
	Control Bluetooth
	Control para volver a la posición horizontal
	Control de parada

Tabla 4-6. Símbolos del panel de conexiones

Símbolo	Descripción
	Puertos para accesorios (no utilizados)
	Conector E-Serve (solo para uso técnico de STERIS)
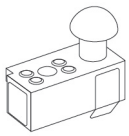	Puerto del conector del joystick
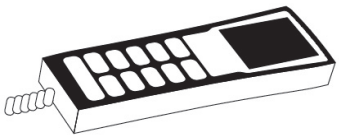	Puerto del conector del mando a distancia principal

Especificaciones y requisitos

5.1 Especificaciones del producto

La mesa de quirófano CMAX™ X-RAY está equipada con un tablero flotante de fibra de carbono, funciona en modo autónomo y se puede utilizar para el traslado de pacientes.

El mango de control motorizado opcional y la potente rueda motorizada proporcionan una solución única para el traslado de pacientes en condiciones óptimas de ergonomía y seguridad.

Debido al largo deslizamiento transversal y longitudinal, la mesa de quirófano CMAX™ X-RAY ofrece un acceso radiológico excepcional.

La mesa de quirófano CMAX™ X-RAY es adecuada para procedimientos quirúrgicos asistidos por imágenes y se ha diseñado para soportar un peso del paciente + accesorios de hasta 507 libras (230 kg) en posiciones como las descritas en este manual.

Las secciones eléctricas se pueden mover con el mando a distancia principal o el joystick en modo dual (con cable/Bluetooth).

La innovadora fuente de alimentación integrada permite al usuario elegir si la mesa de quirófano se utiliza con la batería o con la red eléctrica.

Los movimientos de la columna son motorizados, a excepción de los deslizamientos transversal y longitudinal del tablero (flotación).

El sistema electrónico inteligente E-Serve™ instalado en la mesa de quirófano CMAX™ X-RAY permite que el diagnóstico y el mantenimiento puedan ser realizados por ordenador por técnicos de STERIS o autorizados por STERIS (errores, registro de averías).

Los sensores de posición angular y lineal ALS™ (sensor de límite automático) integrados evitan colisiones entre las secciones mecanizadas y la mesa de quirófano o el suelo.

Tabla 5-1. Modelos de mesa de quirófano CMAX™ X-Ray para intervenciones guiadas por imágenes

REF	Descripción	V	Hz	A	GTIN (DI)
CMAXXRAY	Mesa de quirófano CMAX™ X-Ray para intervenciones guiadas por imágenes	Tensión establecida por el interruptor interno 230–240	50/6-0	4	7249952448-97
CXRA-Y120EU	Mesa de quirófano CMAX™ X-Ray para intervenciones guiadas por imágenes	Tensión establecida por el interruptor interno 120	50/6-0	4	7249952456-03
CXRA-Y220EU	Mesa de quirófano CMAX™ X-Ray para intervenciones guiadas por imágenes	Tensión establecida por el interruptor interno 220	50/6-0	4	7249952456-10
CXRA-Y230US	Mesa de quirófano CMAX™ X-Ray para intervenciones guiadas por imágenes	Tensión establecida por el interruptor interno 230–240	50/6-0	4	7249952456-27

Tabla 5-1. Modelos de mesa de quirófano CMAX™ X-Ray para intervenciones guiadas por imágenes (continuación)

REF	Descripción	V	Hz	A	GTIN (DI)
CXRA-Y120US	Mesa de quirófano CMAX™ X-Ray para intervenciones guiadas por imágenes	Tensión establecida por el interruptor interno 120	50/6-0	4	7249952456-34
CXRA-Y220US	Mesa de quirófano CMAX™ X-Ray para intervenciones guiadas por imágenes	Tensión establecida por el interruptor interno 220	50/6-0	4	7249952456-41

5.2 Características eléctricas

Tabla 5-2. Características eléctricas

Red de alimentación	100/120/220/230-240 V~ 50/60 Hz 4 amperios máx.
Protección	Clase I con piezas aplicadas de tipo B
Enchufe equipotencial (no suministrado)	DIN42801
Cable principal (suministrado)	Enchufe recto de 4,6 m/15' a la entrada de la mesa
Fusibles internos (acceso solo para técnicos de o formados por STERIS)	**F1**: 4 AT1, 250 V, 5 x 20 mm PC: 35 A a 250 V~ (transformador, 31 V~ SEC. – cargador de batería y registro P.S.)
	F2: 15 AT, 250 V, 6,3 x 32 mm PC:750 A a 250 V~ (transformador, 21 V~ SEC. – alimentación del deslizamiento, la bomba y el control maestro)
	F3, F4: 12,5 AT, 250 V, 6,3 x 32 mm PC:200 kA a 250 V~ (F3 – alimentación del motor deslizante; F4 – alimentación de la bomba)
	F5: 2 AT, 125 V, 2,69 x 6,1 mm PC:50 A a 125 V~/V, PCB de montaje en superficie (+24 V suministro al control maestro)
	F6, F7: 4 AT, 250 V, 5 x 20 mm PC:1500 A a 250 V~ (entrada de alimentación de CA de la red)
	1 x F30A 125 V 10,3 x 38 mm PC10 kA (rueda motorizada) F= fusible de acción rápida; PC = poder de corte
Baterías	2 baterías selladas de plomo-ácido de 12 V, 28 Ah
Fusible de las baterías	1 x T30A, 125 V, 6,3 x 32 mm PC10 kA T = fusible de acción lenta; PC = poder de corte

Tabla 5-2. Características eléctricas (continuación)

Duración de las baterías	Si se recarga a tiempo (cuando el control manual indica que se ha alcanzado el indicador de nivel NARANJA), se pueden realizar hasta 60 procedimientos quirúrgicos
Tiempo de carga	12 horas
Indicador de carga/descarga	Base móvil: indicador de carga Control manual: indicador de carga y descarga
Funcionamiento intermitente	3 minutos/hora durante el procedimiento quirúrgico
Resistencia a los líquidos	IPX4 (para mesas de quirófano y accesorios)
Ruta antiestática	A través de almohadillas y pies antiestáticos
Piezas aplicadas	Almohadillas

5.3 Características de radiocomunicaciones

Tabla 5-3. Características de radiocomunicaciones

Bandas de frecuencia utilizadas	2,40 GHz-24835 GHz
Potencia máxima de radiofrecuencia transmitida en las bandas de frecuencias utilizadas	10 dBm

5.4 Características mecánicas

Tabla 5-4. Características mecánicas

Equivalencia en aluminio del tablero con almohadilla de 80 mm (3") de grosor	1,3 mm (0,05") aluminio 100 kV, 5 mA, 5 s/HVL 3,6 mm (0,14") aluminio
Equivalencia en aluminio del tablero sin almohadilla	0,8 mm (0,03") aluminio 100 kV, 5 mA, 5 s/HVL 3,6 mm (0,14") aluminio
Espacio libre hasta el suelo/diámetro de las ruedas	16 mm (0,6")/100 mm (3,9")
Inclinación a la izquierda/inclinación a la derecha	20°/20° (±2°) – cuando la flotación transversal es >50 mm/1,9", no se permite la inclinación.
Deslizamiento longitudinal	0 mm/700 mm (recorrido de 700 mm/27,6") ±10 mm (0,4")
Capacidad de carga (peso máximo del paciente) arriba/abajo	270 kg/595 libras, centrado en la columna
Peso máximo del paciente + accesorios con articulación	230 kg/507 libras

Tabla 5-4. Características mecánicas (continuación)

Peso de la mesa (sin carga)	330 kg/727,5 libras
Longitud del tablero	2000 mm/78,7" (excluidas las extensiones)
Anchura del tablero	520 mm/20,5" (560 mm/22,1" incluidos los largueros)
Deslizamiento transversal	130 mm (5,1")/130 mm (recorrido 260 mm/10,2") ±10 mm
Posición de Trendelenburg/Trendelenburg invertida	30°/-30° (±2°)
Altura arriba/abajo	1040 mm (40,9") / 680 mm (26,8") (recorrido 360 mm/14,2") ±10 mm (0,4")

5.5 Principales materiales utilizados

Tabla 5-5. Principales materiales utilizados

Cubiertas	Policarbonato
Estructuras	Aluminio y acero revestido de alto rendimiento
Tablero	Fibra de carbono
Fuelles	PVC
Almohadillas	Espuma de PU con cubierta soldada conductora

5.6 Dimensiones del tablero

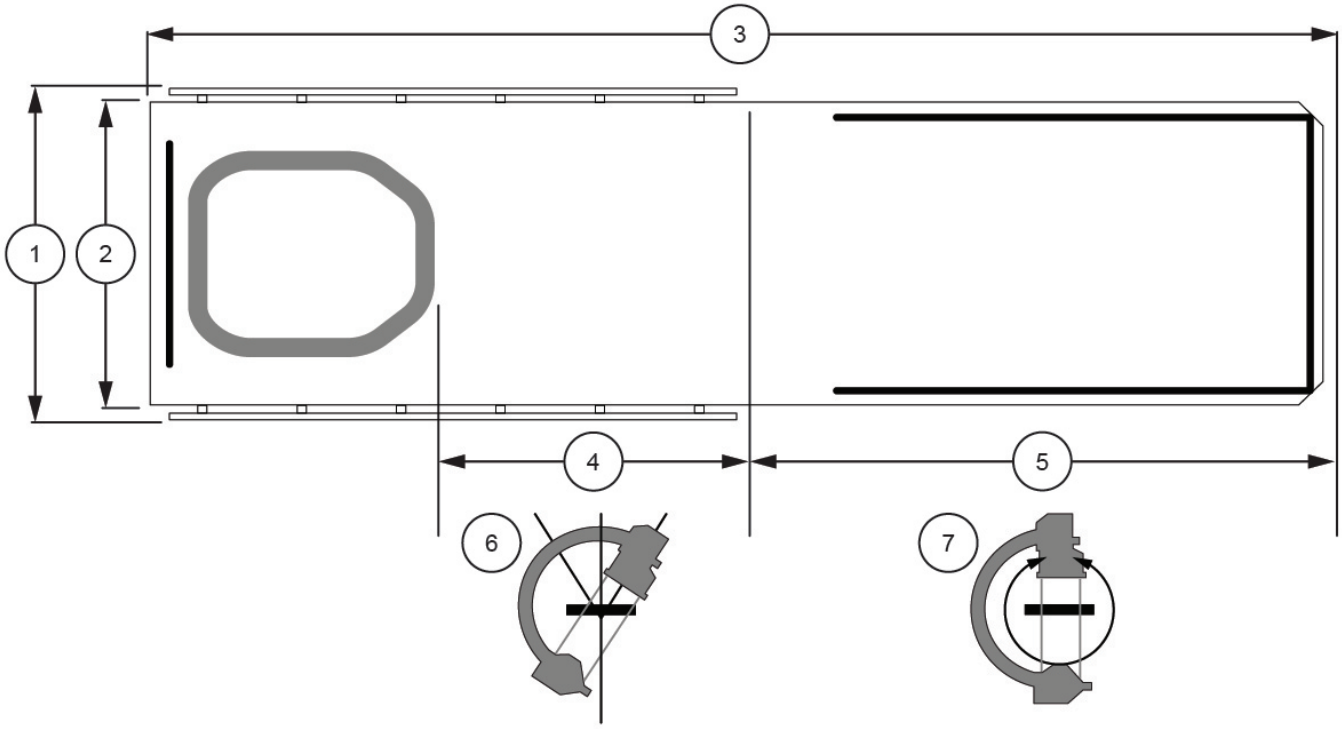

Figura 5-1. Dimensiones del tablero

Tabla 5-6. Dimensiones del tablero

1	22,1” 560 mm
2	20,5” 520 mm
3	78,7” 2000 mm
4	19,3” 490 mm
5	39,4” 1000 mm
6	66° (2 x 33°)
7	Rango de radiotransparencia de 360°

5.7 Especificaciones de las articulaciones

Tabla 5-7. Especificaciones de las articulaciones

Subida y bajada		
1	26,8″ 680 mm	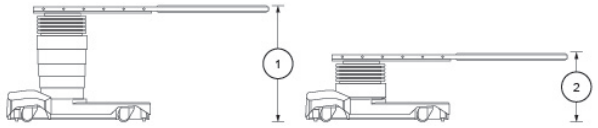
2	40,9″ 1040 mm	
Flotación		
Longitudinal		
1	0″ 0 mm	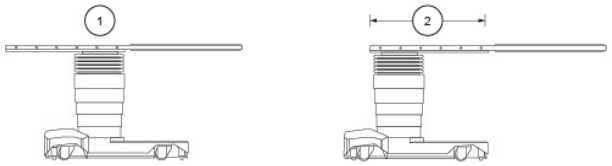
2	26,8″ 680 mm	
Transversal		
1	5,1″ 130 mm	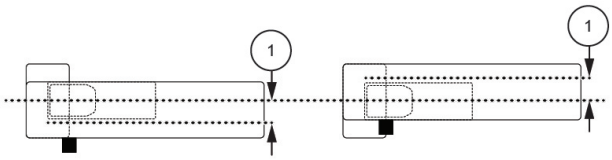
Inclinación		
1	20°	
2	20°	
Posición de Trendelenburg/Trendelenburg invertida		
1	30°	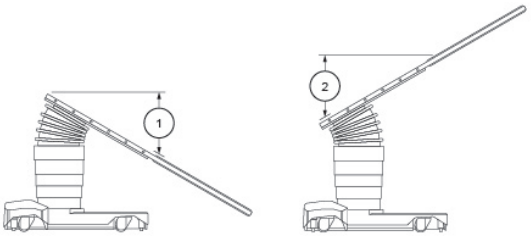
2	30°	

5.8 Requisitos del entorno

Funcionamiento

Temperatura ambiente	50 °F (10 °C) – 104 °F (40 °C)
Humedad	10 % – 70 % (sin condensación)
Presión	800–1060 hPa

Transporte/Almacenamiento

NOTA: Mesa con ruedas, fusibles de la batería retirados.

Temperatura ambiente	32 °F (0 °C) – 122 °F (50 °C)
Humedad	10 % – 85 % (sin condensación)
Presión	500–1060 hPa

Presión de perforación de la superficie del suelo

0,13 kg/cm² (13 kPa) con una carga de paciente + accesorios de 595 libras (270 kg).

Presión local sobre el suelo

15,59 kg/cm² (1529 Mpa) con una carga de paciente + accesorios de 595 libras (270 kg).

Identificación de los componentes

6.1 Componentes exteriores

Los siguientes componentes están situados en el exterior de la mesa de quirófano. Consulte la *Figura 6-1* y la *Tabla 6-1*.

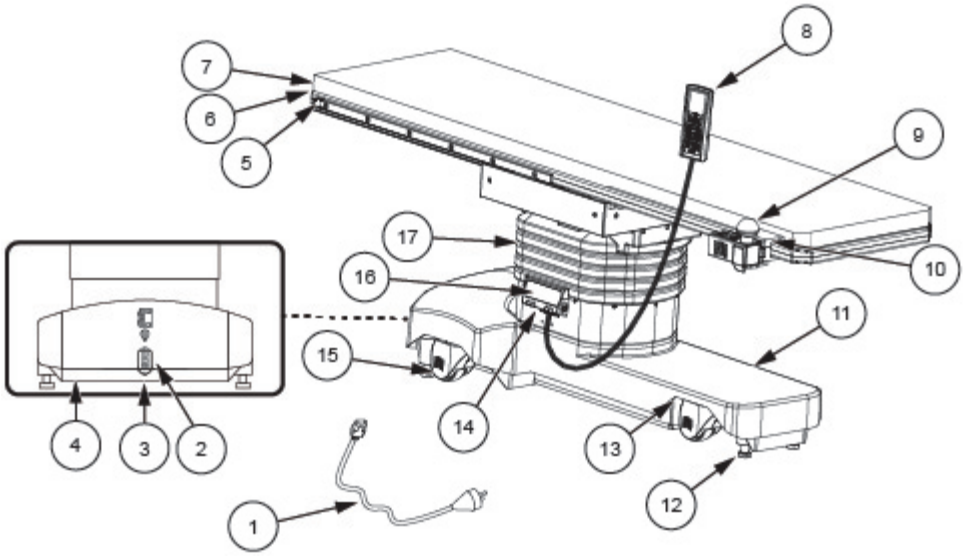

Figura 6-1. Componentes exteriores

Tabla 6-1. Componentes exteriores

1	Cable de alimentación	El cable de alimentación se utiliza para conectar la mesa de quirófano a una fuente de alimentación eléctrica.
2	Etiqueta de características eléctricas	La etiqueta de características eléctricas muestra la información eléctrica de la mesa de quirófano.
3	Panel de conexión a la red	Consulte la *Sección 6.2 Panel de conexión a la red* para obtener más información.
4	Etiqueta de identificación	La etiqueta de identificación muestra información sobre la mesa de quirófano.
5	Rieles accesorios estándar	Los rieles accesorios estándar se pueden utilizar para fijar determinados accesorios a la mesa de quirófano.
6	Interfaz de la sección de cabecera	La interfaz de la sección de cabecera forma parte del tablero y se utiliza como punto de conexión para determinados accesorios.

Tabla 6-1. Componentes exteriores (continuación)

7	Tablero flotante	El tablero flotante es el principal sistema de apoyo del paciente y se controla con el mando a distancia principal, el joystick o el sistema de emergencia.
8	Mando a distancia principal	Consulte la *Sección 6.3 Mando a distancia principal* para obtener más información.
9	Control por joystick	Consulte la *Sección 6.4 Control por joystick* para obtener más información.
10	Riel de fibra de carbono	El riel de fibra de carbono permite acoplar accesorios mediante una interfaz específica en el extremo de fibra de carbono del tablero. Esta es la ubicación en la que se fija el joystick.
11	Base móvil	La base móvil sostiene la columna y contiene varios componentes internos.
12	Dispositivos de anclaje al suelo	Los dispositivos de anclaje al suelo se utilizan para anclar la mesa de quirófano al suelo.
13	Fusibles de la batería	Los fusibles de la batería protegen los circuitos eléctricos, el cableado y los dispositivos conectados de un flujo de corriente excesivo en caso de fallo o cortocircuito.
14	Control de emergencia	Consulte la *Sección 6.5 Panel de control y del sistema de emergencia* para obtener más información.
15	Ruedas orientables	Las ruedas orientables se utilizan para mover la mesa de quirófano.
16	Panel de conexiones	El panel de conexiones está situado en la parte inferior del control de emergencia. Consulte la *Sección 6.5 Panel de control y del sistema de emergencia* para obtener más información.
17	Columna	La columna sostiene el tablero y contiene varios componentes internos.

6.2 Panel de conexión a la red

Los siguientes componentes se encuentran en el panel de conexión a la red. Consulte la *Figura 6-2* y la *Tabla 6-2*.

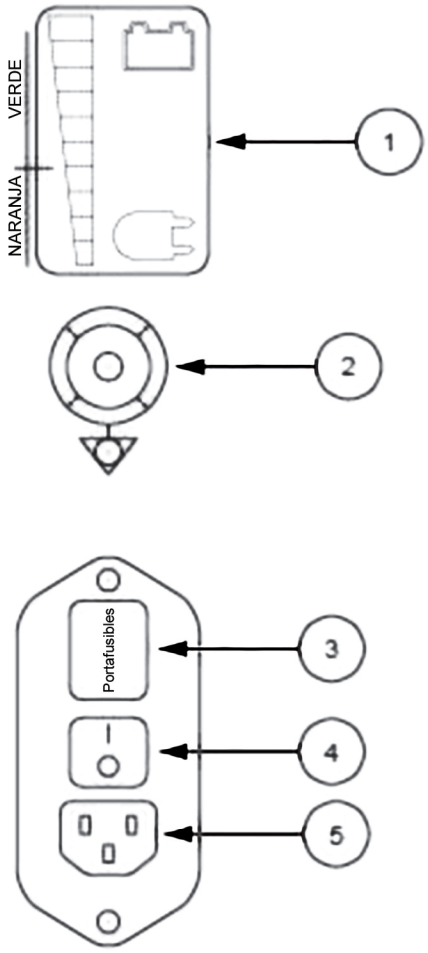

Figura 6-2. Panel de conexión a la red

Tabla 6-2. Panel de conexión a la red

1	Pantalla LED de alimentación dual INTELLIPOWER®	La pantalla LED de alimentación dual INTELLIPOWER® indica el nivel de carga de la batería y si la mesa de quirófano funciona con la red eléctrica o con batería.
2	Enchufe equipotencial	El enchufe equipotencial crea una zona de conexión a tierra para evitar descargas de tensión significativas.
3	Portafusibles	El portafusibles aloja el fusible principal de la mesa de quirófano.
4	Interruptor de alimentación principal	El interruptor de alimentación principal se utiliza para ENCENDER o APAGAR la mesa de quirófano.
5	Conexión a la red	La conexión a la red se utiliza para conectar el cable de alimentación a la fuente de alimentación externa.

6.3 Mando a distancia principal

Los siguientes componentes se encuentran en el mando a distancia principal. Consulte la *Figura 6-3* y la *Tabla 6-3*.

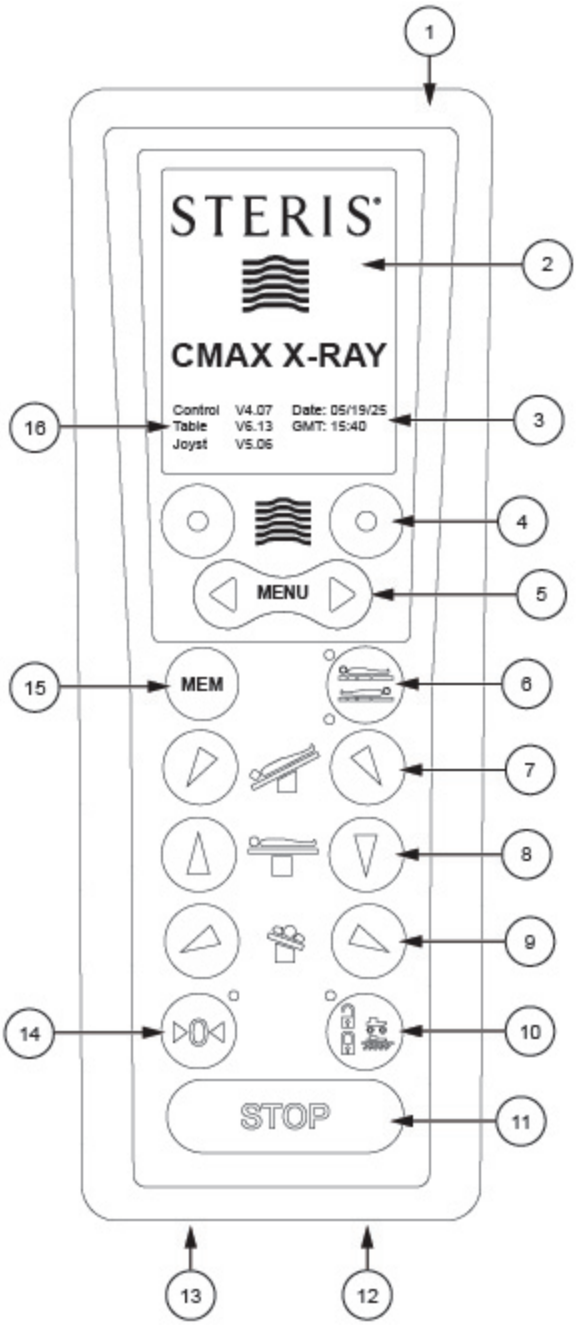

Figura 6-3. Mando a distancia principal

Tabla 6-3. Mando a distancia principal

1	Sensores táctiles y acústicos	El sensor táctil vibra si se activa una alerta anticolisión (ALS). El sensor acústico emite un pitido cuando se realiza un movimiento que requiere una atención especial o al final de un movimiento específico.
2	Pantalla a color	La pantalla a color muestra el estado de la batería, el estado del anclaje al suelo, el estado de la interfaz activa y muestra los movimientos de la mesa de quirófano a través de los sensores de movimiento integrados.
3	Fecha y hora	La fecha y la hora se muestran en la pantalla a color. El formato de fecha es DD/MM/AA y el de hora es HH:MM.
4	Control de la dirección del movimiento	El control de la dirección del movimiento mueve al paciente/el tablero hacia arriba/a la izquierda y hacia abajo/a la derecha.
5	Control de selección de menú	El control de selección de menú permite seleccionar la función activa del menú.
6	Control de orientación del paciente/tablero	El control de orientación del paciente/tablero se utiliza para cambiar entre la orientación normal e inversa del paciente/tablero. Los LED indican la orientación actual del paciente/tablero y al pulsar el control se cambia a la otra orientación.
7	Control de Trendelenburg/Trendelenburg invertida	El control de Trendelenburg/Trendelenburg invertida se utiliza para bajar la cabeza (Trendelenburg) o los pies (Trendelenburg invertida) del paciente/tablero.
8	Control de subida/bajada de la mesa	El control de subida/bajada de la mesa se utiliza para subir o bajar al paciente/el tablero.
9	Control de inclinación izquierda/derecha	El control de inclinación izquierda/derecha se utiliza para inclinar el paciente/tablero hacia la izquierda o hacia la derecha.
10	Control de anclaje/desanclaje	El control de anclaje/desanclaje se utiliza para anclar y desanclar la mesa de quirófano al suelo.
11	Control de parada	El control de parada se utiliza para detener la mesa de quirófano y todos los movimientos.
12	Conexión del cable en espiral	La conexión del cable en espiral se utiliza para conectar el mando a distancia principal a la mesa de quirófano a través de una conexión en el control de emergencia.

Tabla 6-3. Mando a distancia principal (continuación)

13	Conexión del control de traslado motorizado	La conexión del control de traslado motorizado permite enviar información sobre la activación y la velocidad de las ruedas motorizadas al mando a distancia principal.
14	Control de nivel	El control de nivel se utiliza para devolver al paciente/el tablero a la posición nivelada. Cuando el LED está AZUL, el paciente/tablero está nivelado.
15	Control de memoria de posición	El control de memoria de posición se utiliza para desplazarse por las posiciones guardadas del paciente/tablero.
16	Versiones de software	Las versiones de software muestran la versión actual del software del mando a distancia principal, la mesa de quirófano y el joystick.

6.4 Control por joystick

Los siguientes componentes se encuentran en el joystick. Ver la *Figura 6-4* y consultar la *Tabla 6-4*.

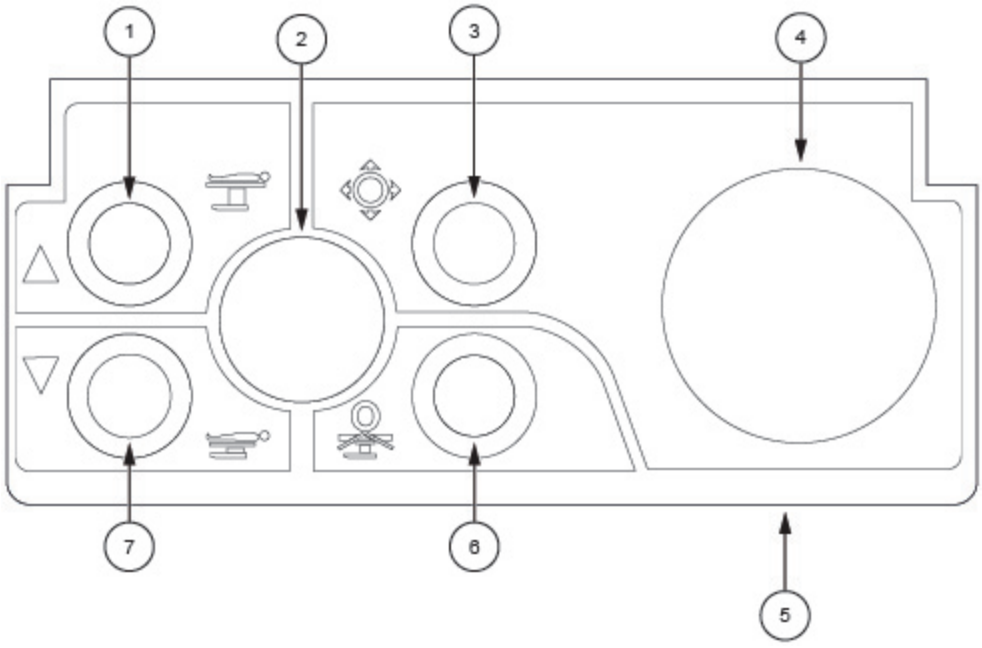

Figura 6-4. Joystick

Tabla 6-4. Joystick

1	Control de elevación de la mesa	El control de elevación de la mesa se utiliza para elevar al paciente/el tablero.
2	Indicador luminoso del joystick	El indicador luminoso del joystick se utiliza para indicar el estado del joystick y supervisar los controles.
3	Control de anclaje/desanclaje de la flotación	El control de anclaje/desanclaje de la flotación se utiliza para activar y desactivar la posibilidad de utilizar la función de flotación.
4	Mando de control de flotación	El mando de control de flotación se utiliza para controlar la función de flotación de la mesa de quirófano.
5	Pestaña de anclaje	La pestaña de anclaje se utiliza para fijar el joystick a los largueros de la mesa de quirófano.
6	Control para volver a la posición horizontal	El control para volver a la posición horizontal se utiliza para devolver al paciente/ tablero a la posición nivelada.
7	Control de bajada de la mesa	El control de bajada de la mesa se utiliza para bajar al paciente/el tablero.

6.5 Panel de control y del sistema de emergencia

Los siguientes componentes están situados en el control de emergencia. Consulte la *Figura 6-5* y la *Tabla 6-5*.

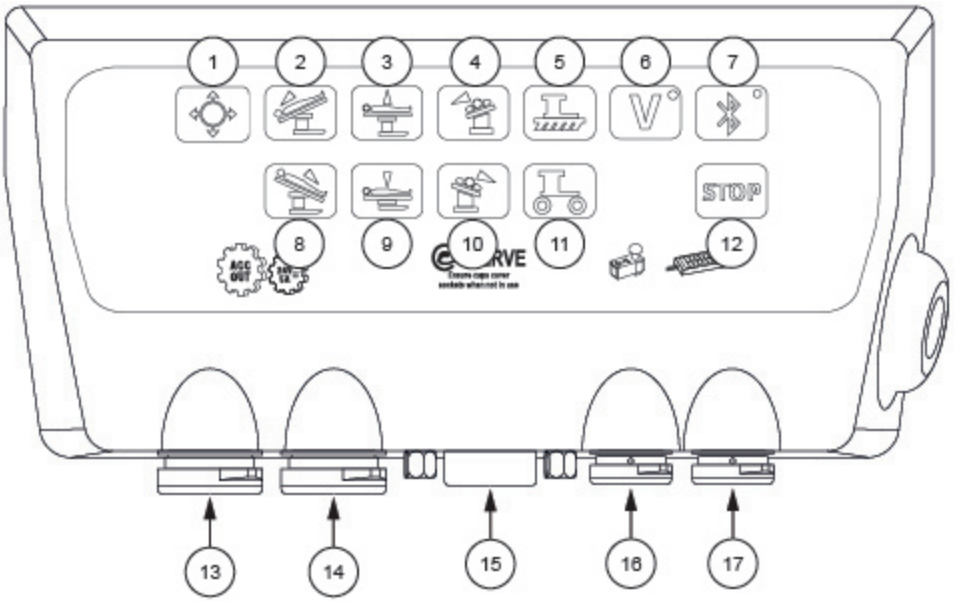

Figura 6-5. Panel de control y del sistema de emergencia

Tabla 6-5. Panel de control y del sistema de emergencia

1	Control de anclaje/desanclaje de flotación	El control de anclaje/desanclaje de la flotación se utiliza para activar y desactivar la posibilidad de utilizar la función de flotación.
2	Control de Trendelenburg	El control de Trendelenburg se utiliza para bajar la cabeza del paciente/el tablero.
3	Control de elevación de la mesa	El control de elevación de la mesa se utiliza para elevar al paciente/el tablero.
4	Control de inclinación a la izquierda	El control de inclinación hacia la izquierda se utiliza para inclinar al paciente/el tablero hacia la izquierda.
5	Control de anclaje	El control de anclaje se utiliza para anclar la mesa de quirófano al suelo.
6	Control del modo de emergencia	El control del modo de emergencia se utiliza junto con un movimiento deseado de la mesa de quirófano. El control del modo de emergencia y el control del movimiento deseado deben pulsarse simultáneamente para que se inicie el movimiento. UN BIP indica que se ha iniciado el movimiento y que se debe prestar atención a la posición del tablero.

Tabla 6-5. Panel de control y del sistema de emergencia (continuación)

7	Control Bluetooth	El control Bluetooth se utiliza para ENCENDER/APAGAR la posibilidad de que la mesa de quirófano funcione a través de Bluetooth. Cuando está activo, la luz indicadora se ilumina.
8	Control de Trendelenburg invertida	El control de Trendelenberg invertida se utiliza para bajar los pies del paciente/el tablero.
9	Control de bajada de la mesa	El control de bajada de la mesa se utiliza para bajar al paciente/el tablero.
10	Control de inclinación a la derecha	El control de inclinación hacia la derecha se utiliza para inclinar el paciente/el tablero hacia la derecha.
11	Control de desanclaje	El control de desanclaje se utiliza para desanclar la mesa de quirófano del suelo.
12	Control de parada	El control de parada se utiliza para detener la mesa de quirófano y todos los movimientos.
13	Puertos para accesorios (no utilizados)	Estos dos puertos auxiliares no se utilizan.
14		
15	Conector E-Serve (solo para uso técnico de STERIS)	El conector E-Serve lo utiliza el servicio técnico de STERIS Corporation para realizar las tareas de mantenimiento y reparación de la mesa de quirófano.
16	Puerto del conector del joystick	El puerto del conector del joystick es donde se conecta el joystick a la mesa de quirófano cuando está en modo con cable.
17	Puerto del conector del mando a distancia principal	El puerto del conector del mando a distancia principal es donde se conecta el mando a la mesa de quirófano.

Configuración de la mesa de quirófano

7.1 Instalación y extracción del fusible de la batería

NOTA: Por motivos de seguridad, el fusible que protege las baterías se empaqueta por separado durante el envío.

Instalación del fusible de la batería

Siga este procedimiento para instalar el fusible de la batería.

1. Introduzca el fusible en el portafusibles suministrado por separado.
2. Introduzca el fusible (1) y el portafusibles en la caja de fusibles. Consulte la *Figura 7-1*.

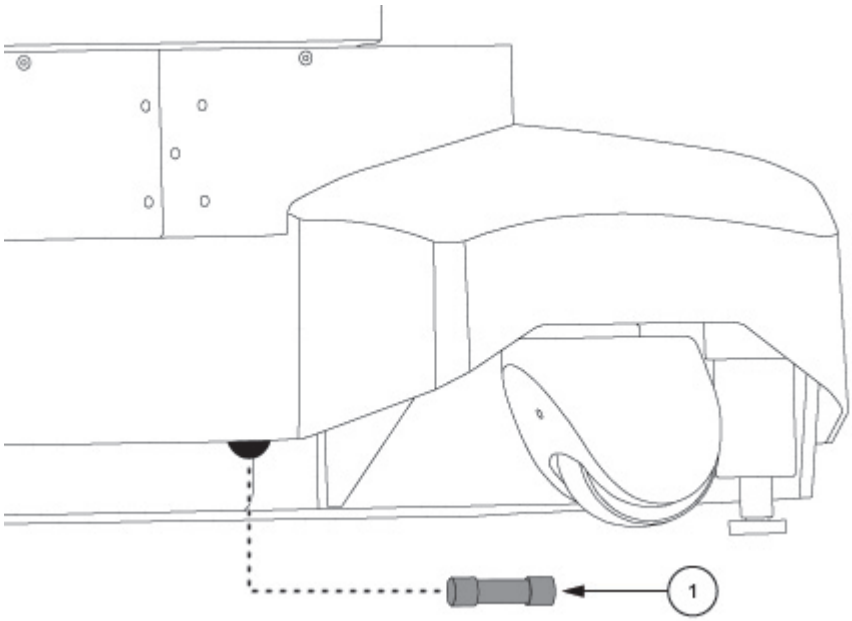

Figura 7-1. Instalación del fusible de la batería

3. Con un destornillador, presione y gire ¼ para bloquear el portafusibles.
4. Compruebe que la instalación es correcta encendiendo la mesa de quirófano con el mando a distancia principal sin utilizar el suministro eléctrico.

Extracción del fusible de la batería

NOTA: Si la mesa de quirófano no se utiliza durante un periodo de tiempo prolongado (>1 mes), extraiga el fusible para limitar la descarga de la batería y mantener su funcionamiento.

Siga este procedimiento para extraer el fusible de la batería.

1. Con un destornillador, presione y gire ¼ para desbloquear el portafusibles.
2. Extraiga el fusible y el portafusibles de la caja de fusibles.

7.2 Enchufar la mesa de quirófano a la red eléctrica

Siga este procedimiento para enchufar la mesa de quirófano a la red eléctrica.

1. Compruebe que la tensión de red coincida con las indicaciones de la mesa de quirófano.
2. Conecte el cable de alimentación (1) al conector IEC.
3. Conecte el cable de alimentación a una toma de corriente. Consulte la *Figura 7-2*.

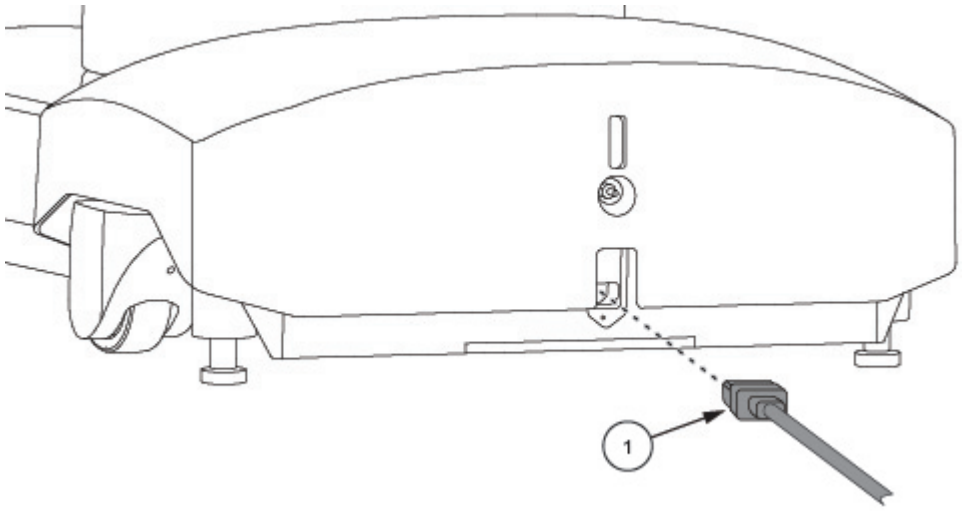

Figura 7-2. Enchufar la mesa de quirófano a la red eléctrica

7.3 Conexión y desconexión del mando a distancia principal

Conexión del mando a distancia principal

Siga este procedimiento y consulte la *Figura 7-3* para conectar el mando a distancia principal.

NOTA: El mando a distancia principal con cable tiene prioridad sobre la conexión del E-Serve™.

NOTA: El mando a distancia principal con cable se APAGA automáticamente transcurridos tres minutos si no se está utilizando.

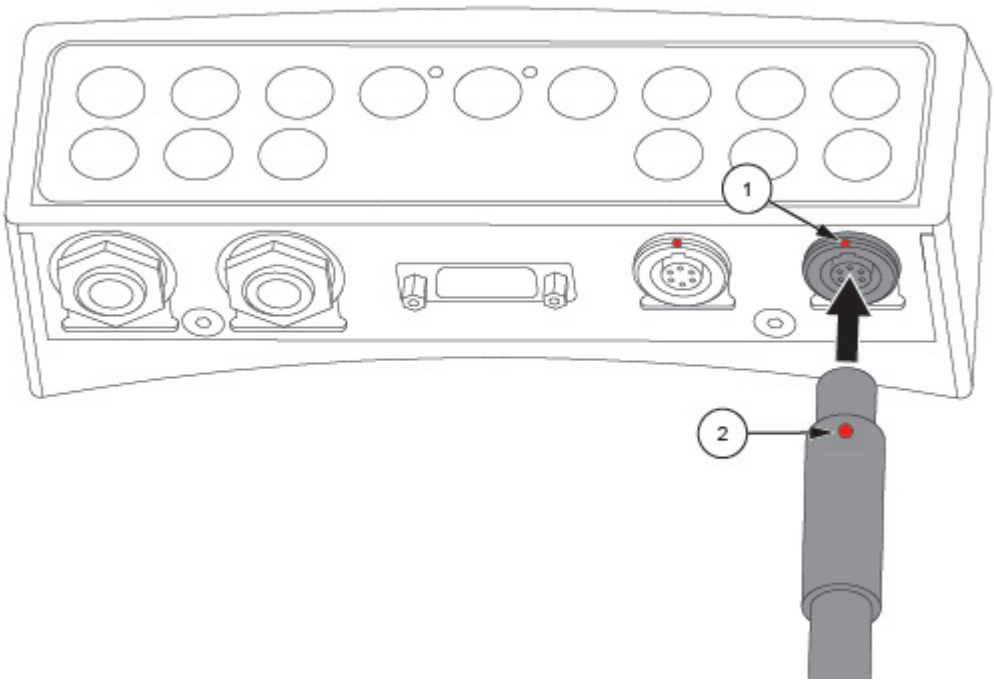

Figura 7-3. Conexión del mando a distancia principal

1. Tire hacia abajo de la cubierta protectora de la toma del mando a distancia principal.
2. Alinee el punto rojo (2) del conector del cable del mando a distancia principal con el punto rojo (1) de la toma del mando a distancia principal del sistema de emergencia.
3. Introduzca el conector del mando a distancia principal hasta que haga «clic», lo que indica que está conectado correctamente.
4. Cuelgue el mando a distancia principal en un larguero de la mesa de quirófano cuando no se esté utilizando para evitar movimientos accidentales no intencionados.

Desconexión del mando a distancia principal

Siga este procedimiento y consulte la *Figura 7-3* para desconectar el mando a distancia principal.

1. Apague el mando a distancia principal pulsando el botón STOP (DETENER) STOP.
2. El conector del mando a distancia principal está equipado con un anclaje. Desbloquee el conector tirando del anillo hacia atrás. Nunca se limite a tirar del cable.
3. Asegúrese de que la cubierta protectora cubra la toma del mando a distancia principal después de retirarlo.

7.4 Conexión y desconexión del joystick

Conexión del joystick

Siga este procedimiento y consulte la *Figura 7-4* para conectar el joystick.

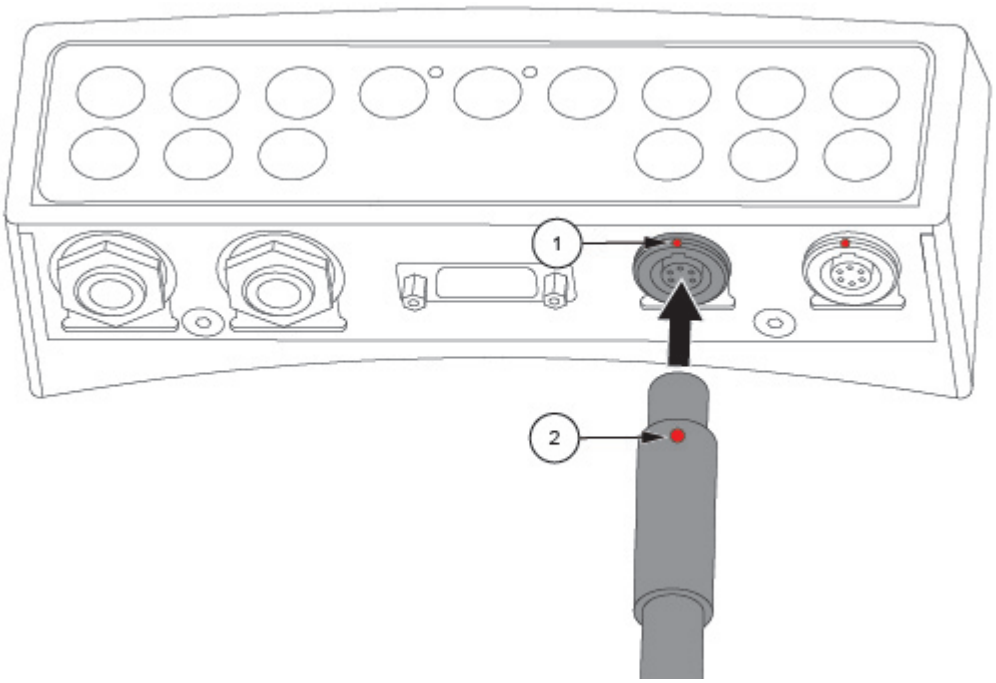

Figura 7-4. Conexión del joystick

1. Tire hacia abajo de la cubierta protectora de la toma del joystick.
2. Alinee el punto rojo (2) del conector del cable del joystick con el punto rojo (1) de la toma del joystick del sistema de emergencia.
3. Introduzca el conector del joystick hasta que haga «clic», lo que indica que está correctamente conectado.

Desconexión del joystick

Siga este procedimiento y consulte la *Figura 7-4* para desconectar el joystick.

1. El conector del joystick está equipado con un anclaje. Desbloquee el conector tirando del anillo hacia atrás. Nunca se limite a tirar del cable.
2. Asegúrese de que la cubierta protectora cubra la toma del joystick después de retirarlo.

Instalación del joystick en el larguero de la mesa de quirófano

Siga este procedimiento para instalar el joystick en un larguero de la mesa de quirófano.

1. Levante la pestaña de anclaje (1) y coloque el joystick junto al larguero de la mesa de quirófano (2). Consulte la *Figura 7-5*.

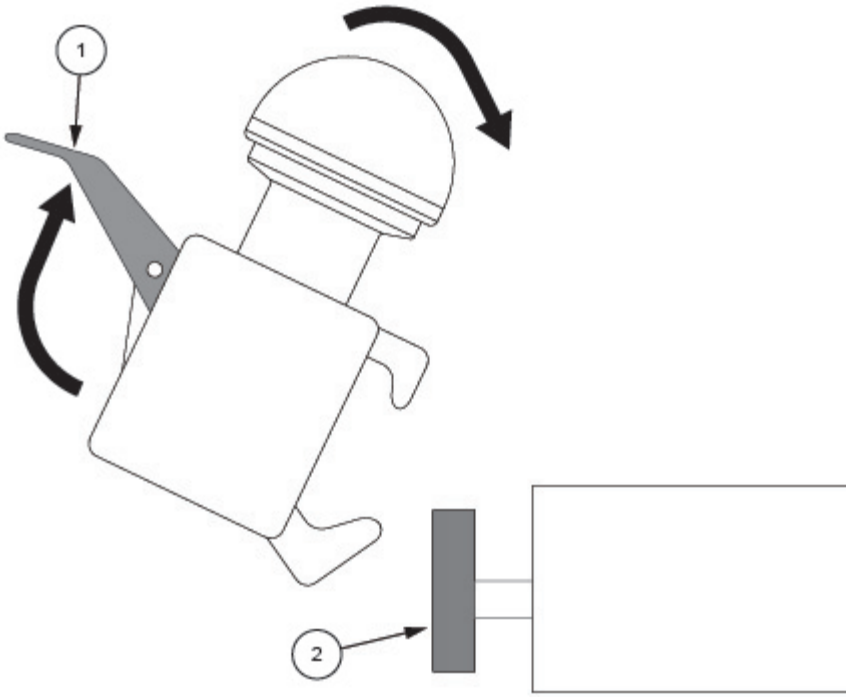

Figura 7-5. Instalación del joystick

2. Coloque el joystick en el larguero de la mesa de quirófano (1). Consulte la *Figura 7-6*.

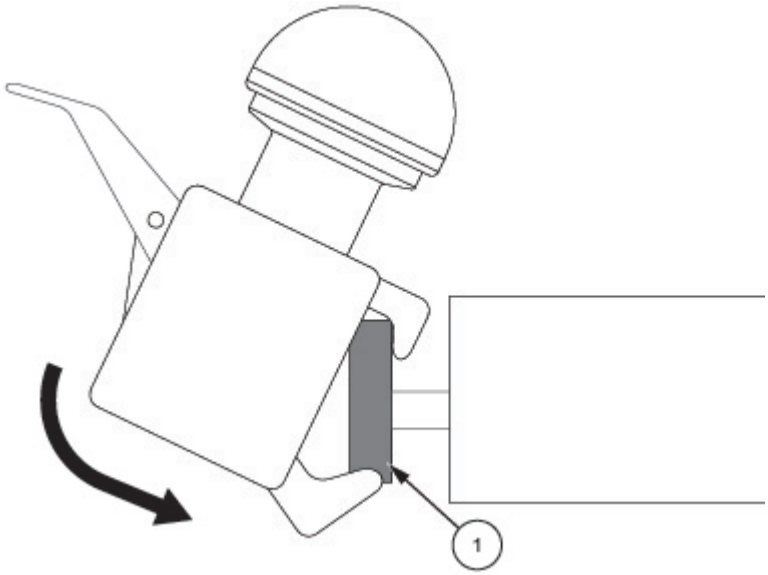

Figura 7-6. Instalación del joystick

3. Cierre la pestaña de anclaje (1) para fijar el joystick en el larguero de la mesa de quirófano. Consulte la *Figura 7-7*.

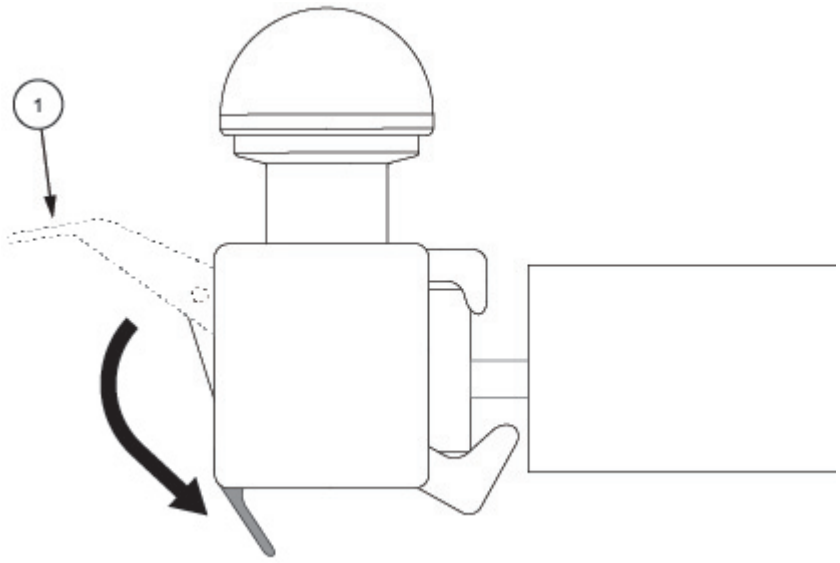

Figura 7-7. Instalación del joystick

Retirar el joystick del larguero de la mesa de quirófano

Invierta los pasos indicados en *Instalación del joystick en el larguero de la mesa de quirófano* para retirar el joystick del larguero de la mesa de quirófano.

7.5 Instalar y retirar el mango para el traslado motorizado

Instalar el mango para el traslado motorizado

Instalar el mango para accesorios

Instalar el mando a distancia principal

Posición izquierda/derecha

Retirar el mando a distancia

Retirar el mango para el traslado motorizado

Retirar el mango para accesorios

NOTA: Es más fácil instalar los mangos para el traslado motorizado cuando la mesa de quirófano está en posición horizontal.

IMPORTANTE: *No coloque los mangos en las secciones de las patas de fricción tipo LEG10C. El mango para el traslado motorizado y el mango para accesorios no son compatibles con las extensiones de espalda para cirugía de hombro tipo BACK05C. La instalación de 2 mangos de control es imprescindible en las secciones de las patas LEG20C y LEG25C*

El sistema completo consta de dos mangos:

- 1 mango para el traslado motorizado con conexión para mando a distancia.
- 1 mango para accesorios para facilitar el control.

Instalar el mango para el traslado motorizado

Instale el mango para el traslado motorizado como se indica a continuación:

1. Coloque el mango para el traslado motorizado (1) en el raíl y asegúrese de que la palanca de sujeción permanece abierta. Consulte la *Figura 7-8*.

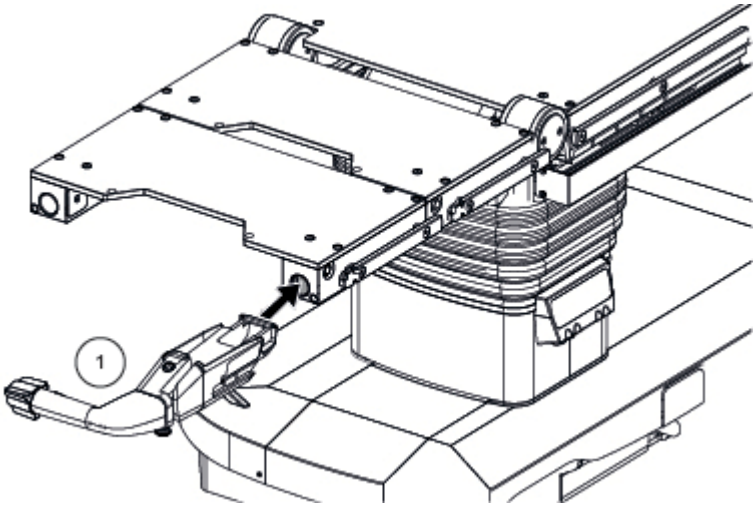

Figura 7-8. Inserte el mango para el traslado motorizado

2. Inserte el mango para el traslado motorizado en el raíl hasta que haga «clic».
3. Bloquee la palanca de sujeción (1). Consulte la *Figura 7-9*.

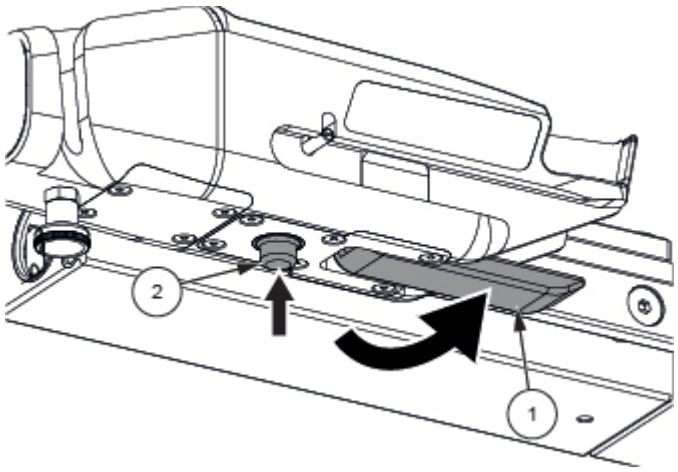

Figura 7-9. Bloquee el mango para el traslado motorizado

Instalar el mango para accesorios

Instale el mango para accesorios como se indica a continuación:

1. Empuje el mango para accesorios (1) hasta el fondo del raíl y asegúrese de que el tornillo de mariposa (2) permanece desbloqueado. Consulte la *Figura 7-10*.

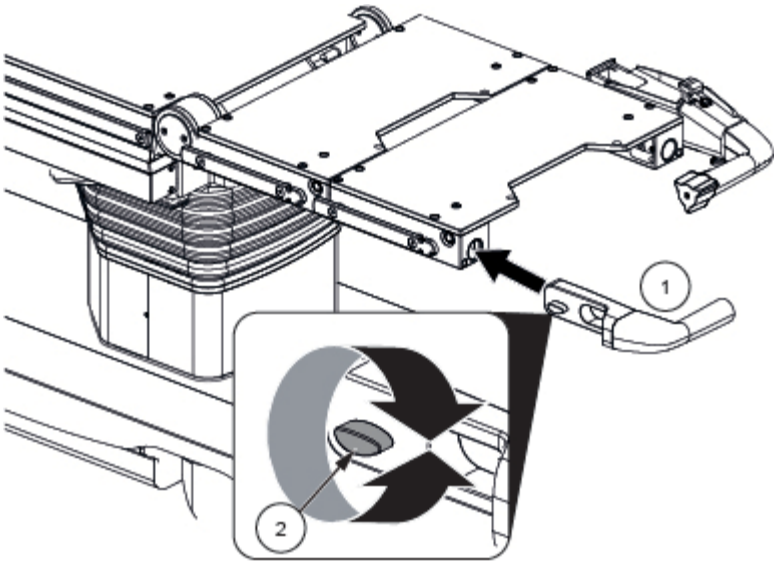

Figura 7-10. Instale el mango para accesorios

2. Gire el tornillo de mariposa (2) para apretarlo. Tire del mango para accesorios para comprobar que está bien sujeto. Consulte la *Figura 7-10*.

Instalar el mando a distancia principal

Instale el mando a distancia como se indica a continuación:

1. Pase el cable de conexión por la ranura del mango para el traslado motorizado. Consulte la *Figura 7-11*.

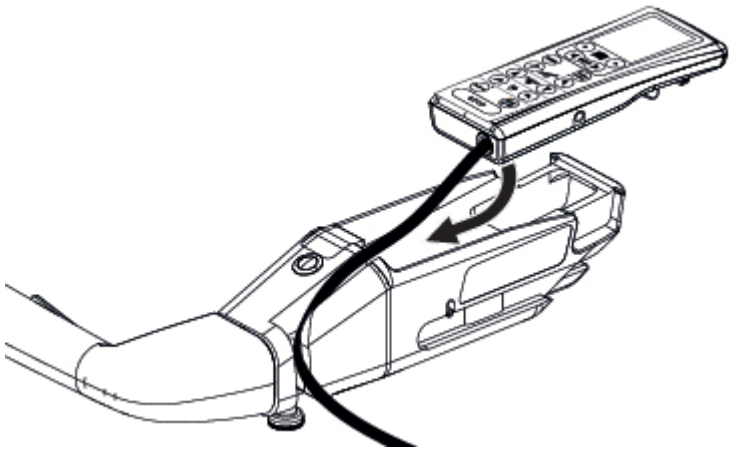

Figura 7-11. Instale el mando a distancia principal

2. Deslice el mando a distancia en el mango para el traslado motorizado. Consulte la *Figura 7-12*.

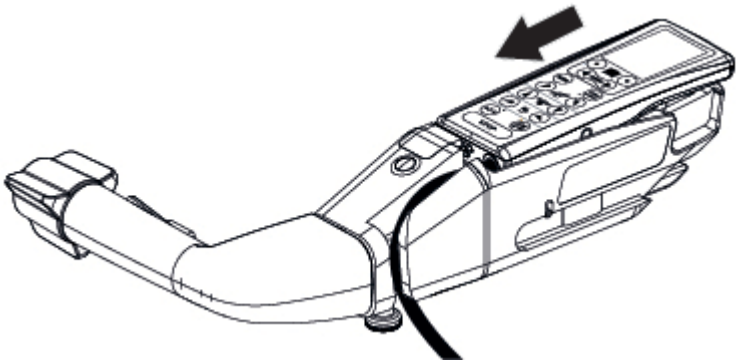

Figura 7-12. Instale el mando a distancia principal

3. Empuje el mando a distancia principal en el mango para el traslado motorizado para fijarlo en su lugar. Consulte la *Figura 7-13*.

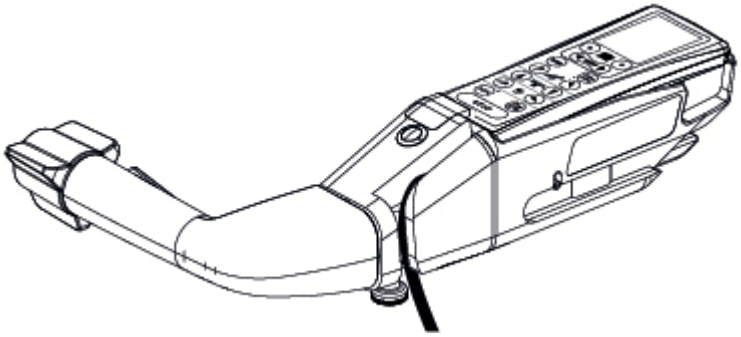

Figura 7-13. Instale el mando a distancia principal

Posición izquierda/derecha

Cambie la orientación del mango para el traslado motorizado como se indica a continuación:

1. El mango para el traslado motorizado se inserta en el lado derecho (1) o izquierdo (2) de la mesa de quirófano en los raíles para accesorios o en los raíles de extensión. Consulte la *Figura 7-14*.

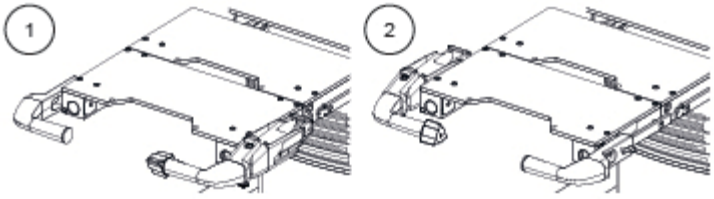

Figura 7-14. Orientaciones para el traslado motorizado

2. Para girar el mango para el traslado motorizado, tire del pestillo de posición y gire el mango para el traslado motorizado hasta la posición deseada. Consulte la *Figura 7-15*.

   NOTA: El sentido de la marcha se reconoce automáticamente durante la rotación.

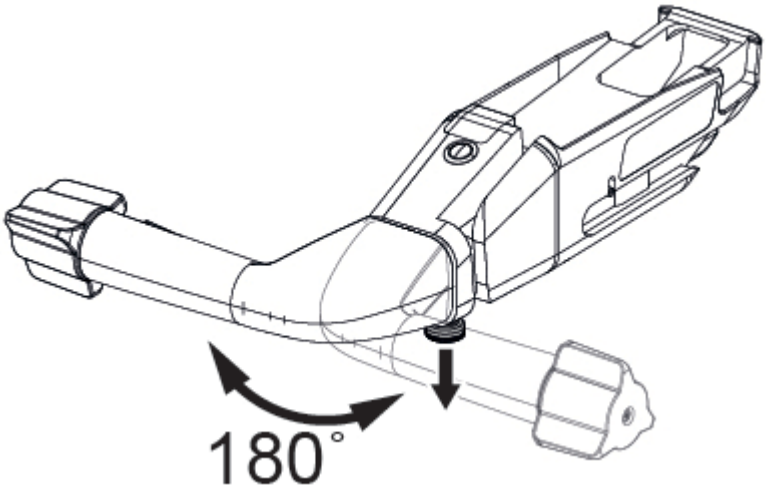

Figura 7-15. Cambio de orientación del mango para el traslado motorizado

Retirar el mando a distancia

Retire el mando a distancia invirtiendo los pasos de las instrucciones de instalación.

Retirar el mango para el traslado motorizado

Retire el mango para el traslado motorizado de la siguiente manera:

1. Baje la palanca de bloqueo (1), mantenga presionado el bloqueo del raíl (2) y tire hacia fuera del mango para el traslado motorizado. Consulte la *Figura 7-9*.

Retirar el mango para accesorios

Instale el mango para accesorios como se indica a continuación:

1. Gire el tornillo de mariposa (2) para aflojarlo. Tire del mango para accesorios para extraerlo. Consulte la *Figura 7-10*.

7.6 Ejemplos de montaje de accesorios en el tablero

A continuación, se muestran ejemplos de cómo se instalan los accesorios. Con cada accesorio se proporcionan instrucciones de instalación completas de los accesorios adaptables.

Instalación/retirada de los adaptadores del larguero lateral

1. Coloque el accesorio a cada lado de la superficie del tablero. 2. Deslice el accesorio por el larguero. 3. Ancle el accesorio girándolo un cuarto de vuelta.	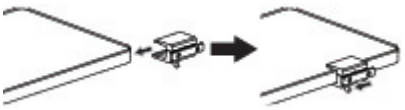

Instalación/retirada de las abrazaderas giratorias

1. Introduzca la varilla accesoria a través de la abrazadera. 2. Monte el conjunto de abrazadera/varilla en la mesa introduciéndolo sobre el larguero. 3. Gire el tornillo de banco en el sentido de las agujas del reloj para fijar el conjunto.	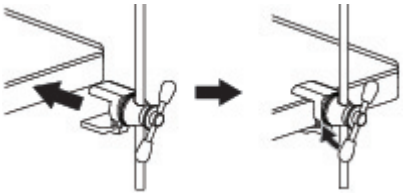

Montaje de la extensión del catéter

1. Sujete la bandeja formando un ángulo por el extremo inferior del tablero. 2. Introduzca los ganchos de extensión debajo de los espaciadores del larguero del tablero. 3. Baje la bandeja a la posición horizontal.	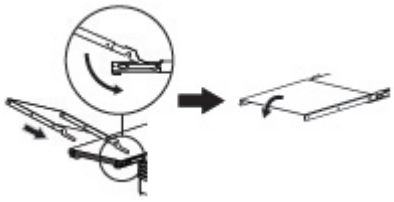

Instalación/retirada de la sección de cabeza

1. Introduzca los dos pasadores de la sección de cabeza en los dos compartimentos del tablero. 2. Tire de la sección de cabeza para quitarla del tablero.	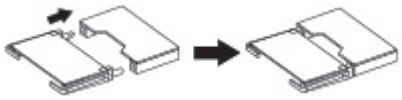

Funcionamiento

8.1 Información general

Funcionamiento de la mesa de quirófano con red eléctrica

Cada vez que se conecta la mesa de quirófano a la red eléctrica, el cargador se reinicia con la carga máxima. Hay que esperar aproximadamente 2 minutos antes de que la visualización del gráfico de barras sea correcta en el mando a distancia principal. Vea la *Tabla 8-1* para obtener información sobre la indicación del nivel de carga del mando a distancia principal cuando la mesa de quirófano está conectada a la red eléctrica.

Tabla 8-1. Mando a distancia principal en modo de alimentación de red

Pantalla del mando a distancia principal		Nivel de carga correspondiente
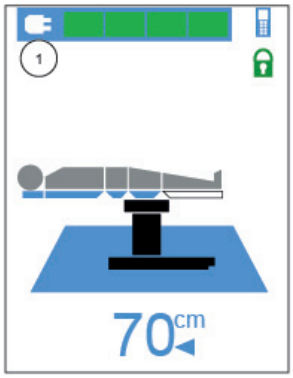	 Verde	Más del 70 % y menos del 100 %.
	 Naranja	Más del 30 % y menos del 70 %.
	 Rojo	Menos del 30 %.

Funcionamiento de la mesa de quirófano con baterías

Cuando la mesa de quirófano funciona con la batería, el nivel se indica en el mando a distancia principal. El estado se puede leer cuando la mesa de quirófano no se está moviendo. Vea la *Tabla 8-2* para obtener información sobre la indicación del nivel de carga del mando a distancia principal cuando la mesa de quirófano funciona con batería.

Tabla 8-2. Mando a distancia principal en modo de alimentación por batería

Pantalla del mando		
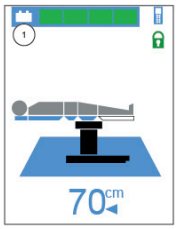	 Verde fijo	Más del 70 % y menos del 100 %.
	 Naranja fijo	Más del 30 % y menos del 70 %. Se recomienda cargar. Consulte la *Sección 9.3 Carga de la batería*.
	 Rojo fijo	Menos del 30 %. Es necesario cargar. Consulte la *Sección 9.3 Carga de la batería*.

Tabla 8-2. Mando a distancia principal en modo de alimentación por batería (continuación)

Pantalla del mando		
	 Rojo intermitente	0 El nivel de la batería es crítico y es necesario cargarla. Enchufe la alimentación de red. Consulte la *Sección 9.3 Carga de la batería*.
Si todo el gráfico de barras parpadea, significa que hay un problema. Es imprescindible recargar la batería; de lo contrario, la mesa de quirófano se apagará automáticamente. Si el problema continúa, póngase en contacto con STERIS Corporation.		

8.2 Funcionamiento del mando a distancia principal

ADVERTENCIA

LESIONES PERSONALES O DAÑOS EN EL EQUIPO

⚠ Cuando el mando a distancia principal no se utilice, se recomienda colgarlo de un larguero de la mesa de quirófano para evitar que se pulse algún botón de forma accidental. Manipule el mando a distancia principal y su cable con cuidado.

El mando a distancia principal incluye:

- Un cable en espiral de 5 m con un conector en cada extremo que facilita la sustitución.
- Una carcasa de elastómero con un gancho para fijarla a los largueros laterales de la mesa de quirófano.
- Un teclado retroiluminado para localizar fácilmente los botones en la oscuridad.
- Una pantalla a color de 2,4" para facilitar la comunicación con el usuario.

Los movimientos, excepto el de FLOTACIÓN, están permitidos aunque la mesa de quirófano tenga ruedas. Antes de comenzar cualquier procedimiento quirúrgico, compruebe que la mesa de quirófano esté estable y ANCLADA al suelo. Cuando mueva la mesa de quirófano con un paciente, asegúrese de que no haya obstáculos en el camino previsto. Mueva la mesa de quirófano con mucho cuidado.

Encendido de la mesa de quirófano

Al pulsar cualquier botón (excepto el botón STOP (DETENER) 

) la mesa de quirófano se enciende pero no inicia ningún movimiento. Después, se muestra una pantalla de bienvenida durante unos segundos. A continuación, pulse el botón del movimiento deseado.

Apagado de la mesa de quirófano

Cuando se pulsa el botón STOP (DETENER) 

, la mesa de quirófano deja de funcionar inmediatamente. La función AUTO-OFF (APAGADO AUTOMÁTICO) pone la mesa de quirófano en modo de espera después de tres minutos si ya no se utiliza para evitar movimientos involuntarios.

Explicación de los colores en la pantalla a color

	No seleccionado, estado neutro.
	Selección en curso.
	Movimiento en curso.
	Estado normal.
	Se requiere precaución.
	Alarma o fallo detectado.

Anclar/desanclar del suelo la mesa

Pulse en el mando a distancia principal y utilice para ANCLAR/DESANCLAR la mesa de quirófano.

La base móvil de la mesa de quirófano permite moverla por la zona quirúrgica para poder cambiarla de sitio o limpiar el suelo. ANCLAR/DESANCLAR del suelo se realiza automáticamente con el mando.

Por motivos de seguridad y para garantizar que la mesa de quirófano permanezca estable sobre sus ruedas, el tablero debe volverse a colocar manualmente en la posición central «0» para poder desanclar la mesa de quirófano del suelo. Si no se cumple la condición, la pantalla a color se volverá roja como se muestra en la *Figura 8-1*, indicando que la mesa de quirófano debe estar correctamente colocada antes de DESANCLAR.

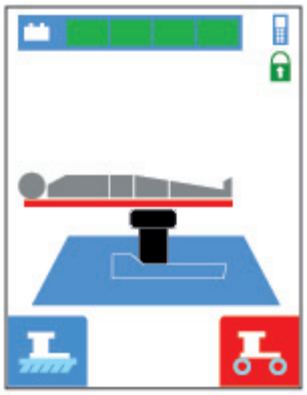

Figura 8-1. Imposible desanclar la mesa de quirófano

Una vez seleccionado el botón ANCLAR/DESANCLAR, el LED azul parpadea y los pictogramas ANCLAR/DESANCLAR aparecen en la pantalla. Confirme pulsando uno de los botones interactivos. Consulte la *Figura 8-2*.

NOTA: Durante el anclaje/desanclaje, que dura varios segundos, todos los botones excepto el botón STOP (DETENER) STOP están desactivados.

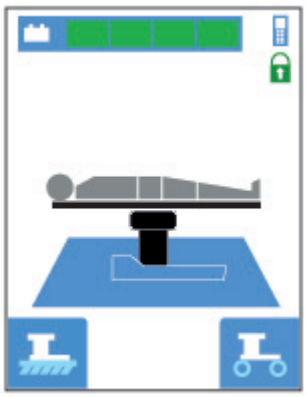

Figura 8-2. Anclar/Desanclar

Activar el anclaje al suelo

Siga este procedimiento y consulte la *Figura 8-3* para ANCLAR la mesa de quirófano al suelo.

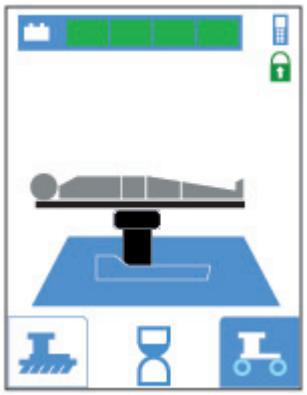

Figura 8-3. Activar el anclaje al suelo

1. Pulse el botón ANCLAR/DESANCLAR . El LED azul parpadea y los iconos ANCLAR/DESANCLAR se muestran en la pantalla a color
2. Pulse el icono ANCLAR .
3. El icono ANCLAR cambia de color y aparece el reloj de arena .
4. El indicador azul del botón se enciende cuando la mesa de quirófano está anclada al suelo y el icono ANCLAR está cerrado.

Desactivar el anclaje al suelo

Siga este procedimiento y consulte la *Figura 8-4* para DESANCLAR la mesa de quirófano del suelo.

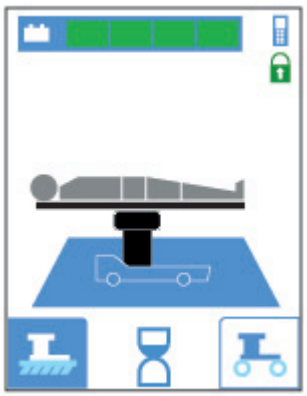

Figura 8-4. Desactivar el anclaje al suelo

1. Deslice el tablero en sentido longitudinal hasta el cabecero.
2. Deslice el tablero en sentido transversal hacia el centro.
3. Pulse el botón ANCLAR/DESANCLAR . El LED azul parpadea y los símbolos de ANCLAR/DESANCLAR se muestran en la pantalla a color.
4. Pulse el icono DESANCLAR . El icono DESANCLAR cambia de color y el reloj de arena aparece.
5. El botón permanece de color azul fijo una vez que se desancla la mesa y el icono ANCLAR está abierto.

Orientación del paciente

En función del tipo de cirugía de que se trate, se puede invertir la orientación del paciente sobre la mesa de quirófano.

De este modo, el paciente se encuentra en la mesa de quirófano en orientación inversa y el botón ORIENTACIÓN se utiliza para reconfigurar el mando a distancia principal para mantener el movimiento correcto del paciente al utilizar los controles.

Cuando la mesa de quirófano se apaga, la posición anterior se guarda en la memoria. Cada vez que la mesa de quirófano se reconfigure, asegúrese de que se corresponda con la orientación del paciente seleccionada.

Para cambiar la orientación del paciente, siga el siguiente procedimiento.

1. Pulse el botón ORIENTACIÓN en el mando a distancia principal para establecer la orientación correcta. El LED azul indica la orientación actual y también se muestra en la pantalla a color.

Orientación normal	Orientación inversa
	

Volver a nivelar el tablero

El botón VOLVER A NIVELAR permite volver a colocar el tablero en una posición nivelada. Aunque esta acción determina automáticamente el equilibrio del paciente sobre el tablero, debe controlarse durante los movimientos.

Para volver a nivelar el tablero, siga este procedimiento.

1. El LED azul del botón VOLVER A NIVELAR está APAGADO si el tablero no está nivelado.
2. Pulse el botón VOLVER A NIVELAR, el LED azul parpadeará y la pantalla a color mostrará .
3. El LED azul permanecerá fijo cuando el tablero esté nivelado.
4. Mantenga pulsado el botón VOLVER A NIVELAR y el ciclo continúa con una comprobación rápida de que la mesa está ANCLADA/DESANCLADA.

Trendelenburg/Trendelenburg invertida del tablero

Los movimientos Trendelenburg/Trendelenburg invertida se consiguen pulsando directamente los botones correspondientes en el teclado. Durante el movimiento, la pantalla muestra los iconos del movimiento en curso y el ángulo con respecto al nivel.

Para el movimiento Trendelenburg del tablero, mantenga pulsado el botón Trendelenburg mientras observa la pantalla a color hasta conseguir el ángulo deseado.

Para el movimiento Trendelenburg invertida del tablero, mantenga pulsado el botón Trendelenburg invertida mientras observa la pantalla a color hasta conseguir el ángulo deseado.

Subir y bajar el tablero

Los movimientos ARRIBA/ABAJO se consiguen pulsando directamente los botones correspondientes en el teclado. Durante el movimiento, la pantalla muestra iconos del movimiento en curso y la distancia desde el suelo.

Para SUBIR el tablero, mantenga pulsado el botón ARRIBA mientras observa la pantalla a color hasta alcanzar la altura deseada.

Para BAJAR el tablero, mantenga pulsado el botón ABAJO mientras observa la pantalla a color hasta alcanzar la altura deseada.

Inclinar el tablero a la izquierda/derecha

Los movimientos de INCLINACIÓN se consiguen pulsando directamente los botones correspondientes en el teclado. Durante el movimiento, la pantalla muestra los iconos del movimiento en curso y el ángulo con respecto al nivel.

Para INCLINAR el tablero a la IZQUIERDA, mantenga pulsado el botón INCLINAR A LA IZQUIERDA mientras observa la pantalla a color hasta conseguir el ángulo deseado.

Para INCLINAR el tablero a la DERECHA, mantenga pulsado el botón INCLINAR A LA DERECHA mientras observa la pantalla a color hasta conseguir el ángulo deseado.

8.3 Funcionamiento del control por joystick

El joystick se puede utilizar para SUBIR/BAJAR el tablero, VOLVER A LA HORIZONTAL y para activar y utilizar la función de FLOTACIÓN.

ADVERTENCIA

LESIONES PERSONALES O DAÑOS EN EL EQUIPO

⚠ Antes de utilizar el joystick, compruebe que esté correctamente montado en el larguero de la mesa de quirófano aplicando pequeñas cargas laterales.

⚠ Ancle la FLOTACIÓN antes de retirar el joystick del larguero de la mesa de quirófano.

Información sobre el indicador luminoso del joystick

Vea la *Figura 8-5* y consulte la *Tabla 8-3* para obtener una explicación sobre el indicador luminoso (1) del joystick.

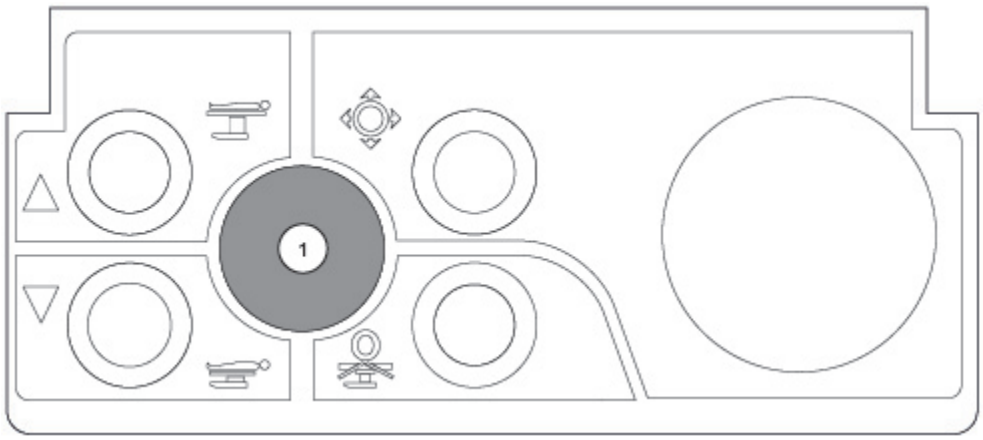

Figura 8-5. Indicador luminoso

Tabla 8-3. Indicador luminoso

Estado del indicador	Descripción	Significado
	Parpadea en blanco con cada activación inicial y luego se APAGA.	El tablero se mueve hacia ARRIBA o ABAJO.
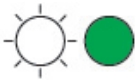	Blanco intermitente y luego verde fijo al finalizar mientras está accionado.	El tablero se mueve a la posición horizontal y se detiene.
	Luz verde fija (si se lleva a cabo NIVELAR).	FLOTACIÓN activada.
	Parpadea en blanco (si no se lleva a cabo NIVELAR).	FLOTACIÓN desactivada.
	Verde intermitente.	El tablero está en modo FLOTACIÓN.

Tabla 8-3. Indicador luminoso (continuación)

Estado del indicador	Descripción	Significado
	APAGADO.	El joystick está APAGADO.
	Parpadea en azul, luego permanece fijo en azul durante dos segundos cuando se establece la conexión, y luego se APAGA.	El tablero se controla con el joystick en modo Bluetooth.
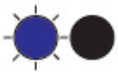	Parpadea en azul durante 30 segundos y después se APAGA si no se encuentra la conexión.	El joystick no está conectado en el modo Bluetooth.
	Luz roja fija (baterías bajas).	Los movimientos están desactivados.

Funcionamiento del joystick

El joystick se puede utilizar en modo con cable o en modo Bluetooth. Si el joystick está en modo con cable, el icono del joystick  y el icono de carga  se muestran en la pantalla a color del mando a distancia principal. Si el joystick está en modo Bluetooth, el icono de Bluetooth  se muestra en la pantalla a color del mando a distancia principal.

IMPORTANTE: *El protocolo Bluetooth es un método actualizado para la comunicación entre dispositivos electrónicos. Esta función no estará disponible en todos los países, ya que las legislaciones relacionadas con el modo Bluetooth no están armonizadas a nivel global. Por consiguiente, es responsabilidad del hospital autorizar (o no) el método de comunicación. Por tanto, consulte la normativa interna antes de utilizar este modo.*

Cuando el joystick está en modo con cable, se cargará su batería interna. El joystick debe enchufarse todos los días después de su uso para asegurarse de que funciona correctamente y está cargado para su uso en el modo Bluetooth.

Al pulsar a la vez el botón de control y cualquier botón del joystick, se detiene todo el movimiento, de forma similar al botón STOP (DETENER) 

en el mando a distancia principal.

NOTA: Cuando el joystick está en modo con cable, el ID del joystick se guarda para poder comprobar esta información específica en el modo Bluetooth. Si se conecta otro joystick a la misma mesa de quirófano en modo con cable, leerá el ID y desactivará el reconocimiento del joystick anterior.

Volver a nivelar el tablero

Para volver a nivelar el tablero, siga este procedimiento.

Pulse el botón VOLVER A NIVELAR  en el joystick, la pantalla a color mostrará .

Subir y bajar el tablero

Para SUBIR el tablero, mantenga pulsado el botón ARRIBA  en el joystick mientras observa la pantalla a color hasta alcanzar la altura deseada.

Para BAJAR el tablero, mantenga pulsado el botón ABAJO 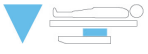 en el joystick mientras observa la pantalla a color hasta alcanzar la altura deseada.

Flotación del tablero

Para activar la FLOTACIÓN, siga este procedimiento.

1. Pulse el botón de FLOTACIÓN  en el joystick.
2. El icono FLOTACIÓN  aparecerá en la pantalla a color del mando a distancia principal.
3. Utilice el botón de flotación del joystick para mover el tablero. El icono FLOTACIÓN  en la pantalla a color del mando a distancia principal cambia para indicar que hay un movimiento de flotación en curso.

8.4 Funcionamiento del sistema de emergencia

Si la mesa de quirófano no funciona correctamente en el modo de batería y de alimentación de red, la mesa de quirófano integra un sistema de emergencia de modo dual que incluye un control de emergencia para sustituir el mando a distancia principal.

Cuando el control de emergencia está en uso:

- El mando a distancia principal se APAGA automáticamente.
- La orientación del paciente descrita por los botones es siempre NORMAL.
- La FLOTACIÓN del tablero solo se puede desbloquear si el tablero está en posición horizontal.
- Los sensores y, por tanto, el sistema ALS™, están en espera. Tenga especial cuidado con el paciente y esté atento a posibles colisiones entre las secciones de la mesa.
- Póngase en contacto con STERIS Corporation para investigar la necesidad de utilizar el control de emergencia.

Pulse simultáneamente el movimiento deseado y el control del modo de emergencia : el movimiento comienza con un pitido que indica que es necesario prestar atención al paciente y al movimiento del tablero.

Detener todo movimiento

Para detener todos los movimientos de la mesa de quirófano, pulse el botón de control STOP (DETENER) .

Anclar/desanclar la mesa de quirófano

Anclar la mesa de quirófano

Para anclar la mesa de quirófano, pulse simultáneamente el CONTROL DEL MODO DE EMERGENCIA  y el botón de control ANCLAR .

Desanclar la mesa de quirófano

Para desanclar la mesa de quirófano, pulse simultáneamente el CONTROL DEL MODO DE EMERGENCIA  y el botón de control DESANCLAR .

Trendelenburg/Trendelenburg invertida del tablero

Posición Trendelenburg del tablero

Para colocar el tablero en la posición Trendelenburg, pulse simultáneamente el CONTROL DEL MODO DE EMERGENCIA  y el botón de control Trendelenburg .

Posición Trendelenburg invertida del tablero

Para colocar el tablero en la posición Trendelenburg invertida, pulse simultáneamente el CONTROL DEL MODO DE EMERGENCIA y el botón de control Trendelenburg invertida.

Subir/bajar el tablero

Subir el tablero

Para subir el tablero, pulse simultáneamente el CONTROL DEL MODO DE EMERGENCIA y el botón de control SUBIR LA MESA.

Bajar el tablero

Para bajar el tablero, pulse simultáneamente el CONTROL DEL MODO DE EMERGENCIA y el botón de control BAJAR LA MESA.

Inclinar el tablero a la izquierda/derecha

Inclinar el tablero a la izquierda

Para inclinar el tablero a la izquierda, pulse simultáneamente el CONTROL DEL MODO DE EMERGENCIA y el botón de control INCLINAR A LA IZQUIERDA.

Inclinar el tablero a la derecha

Para inclinar el tablero a la derecha, pulse simultáneamente el CONTROL DEL MODO DE EMERGENCIA y el botón de control INCLINAR A LA DERECHA.

Encender/apagar la flotación de la mesa de quirófano

Encender la flotación

Para encender la flotación de la mesa de quirófano, pulse el botón de control ANCLAR/DESANCLAR FLOTACIÓN.

Apagar la flotación

Para apagar la flotación de la mesa de quirófano, pulse el botón de control ANCLAR/DESANCLAR FLOTACIÓN.

Activar/desactivar Bluetooth

Activar Bluetooth

Para activar el modo Bluetooth, pulse el botón de control BLUETOOTH. La luz indicadora se ilumina cuando el modo Bluetooth está activado.

Desactivar Bluetooth

Para desactivar el modo Bluetooth, pulse el botón de control BLUETOOTH. La luz indicadora se apaga cuando el modo Bluetooth está apagado.

8.5 Funcionamiento del mango para el traslado motorizado

ADVERTENCIA

LESIONES PERSONALES O DAÑOS EN EL EQUIPO

⚠ El usuario debe practicar primero el uso de la rueda motorizada sin un paciente.

⚠ Asegure al paciente antes de utilizar la rueda motorizada. Utilice barreras u otros sistemas aprobados para asegurar al paciente en su lugar.

⚠ El control de velocidad máxima debe ajustarse en función de la disposición de las salas y los pasillos, así como de la experiencia de los usuarios. Cuando se utiliza con un paciente, la mesa de quirófano acelera y frena más lentamente.

⚠ Nunca arranque a toda velocidad. Empiece despacio y aumente la velocidad gradualmente.

⚠ No acelere en las curvas. Reduzca la velocidad al acercarse.

⚠ Prepárese para detener la mesa de quirófano disminuyendo gradualmente la velocidad.

⚠ Al dar marcha atrás, compruebe siempre que no haya obstáculos en la trayectoria.

Para un funcionamiento correcto del mango para el traslado motorizado, deben cumplirse las siguientes condiciones antes de comenzar.

Condición	Visualización de la pantalla a color si no se cumple la condición
La mesa de quirófano debe estar en modo batería y no conectada a la red eléctrica.	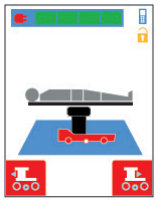
La mesa de quirófano no debe estar fijada al suelo. Desbloquee los dispositivos de anclaje al suelo.	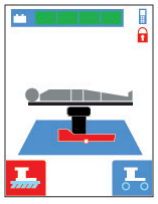

Condición	Visualización de la pantalla a color si no se cumple la condición
La rueda motorizada debe estar completamente bajada. Mantenga pulsado el activador antes de activar el movimiento de accionamiento.	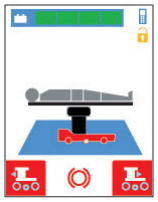
El tablero de la mesa debe estar a una altura inferior a 900 mm. Baje el tablero de la mesa por debajo de 900 mm (35,4")	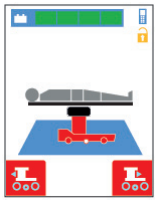
El tablero de la mesa debe estar centrado para garantizar que la mesa de quirófano esté estable.	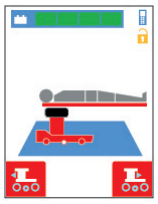

CMAX™ X-Ray (Internacional) integra una rueda motriz central patentada que permite que la mesa circule fuera del quirófano con un paciente a una velocidad máxima de 5 km/h, equivalente a un paso rápido al caminar.

La velocidad puede variar un poco en función de la dureza del suelo y del nivel de carga de las baterías incorporadas.

Cuando se entregan, las mesas de quirófano tienen una velocidad limitada para que los usuarios aprendan a conducir con seguridad.

Esta velocidad máxima permitida puede ajustarse desde el mando a distancia y modificarse posteriormente.

Durante el movimiento, la pantalla mostrará el porcentaje de velocidad máxima permitida por la rueda (de 00 % a 99 %, personalizable en el software). En movimiento, un regulador de velocidad ayudará a controlar mejor la velocidad: utilícelo para mantener una velocidad constante en las curvas y en los cruces.

NOTA: Un ajuste de fábrica restringe deliberadamente las velocidades máximas que pueden alcanzar las mesas de distribución, en consonancia con la mayoría de las categorías de uso. Es posible anular este ajuste en función de las necesidades del usuario: póngase en contacto con STERIS para modificar este ajuste.

Consulte la *Figura 8-6* y accione la rueda motorizada como se indica a continuación:

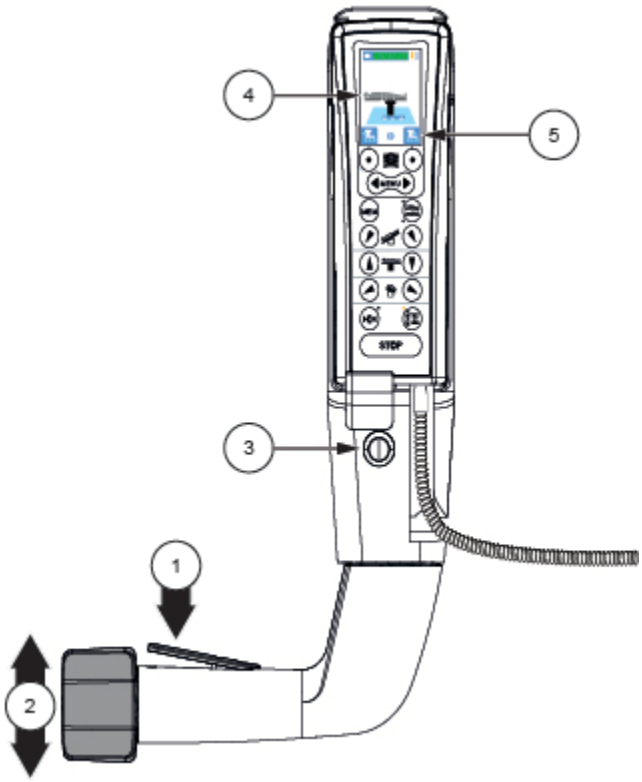

Figura 8-6. Funcionamiento de traslado motorizado

1. Enganche la rueda motorizada manteniendo pulsado el activador (1).
2. Mientras mantiene pulsado el activador (1), presione suavemente el acelerador bidireccional (2) con el pulgar. Hacia delante mueve la mesa de quirófano hacia delante y hacia atrás mueve la mesa de quirófano hacia atrás. La velocidad es variable en función de cuánto se pulse el acelerador hacia atrás o hacia delante hasta alcanzar la velocidad máxima fijada en el software.
3. Cambie la dirección prioritaria de desplazamiento (5) si es necesario pulsando el botón de selección de dirección (3) después de comprobar la orientación del paciente (4) en el mando a distancia. Un «bip» audible indicará el cambio de prioridad de dirección.
4. Para detener suavemente la mesa de quirófano, basta con soltar el acelerador bidireccional (2). Para aplicar el freno a la mesa, suelte el activador (1) y sujete la mesa de quirófano.

   NOTA: Los dispositivos de anclaje al suelo deben accionarse manualmente en caso necesario.

8.6 Posicionamiento del paciente y zonas radiotransparentes

ADVERTENCIA

LESIONES PERSONALES O DAÑOS EN EL EQUIPO

⚠ Algunas posiciones extremas que se mantienen durante un periodo de tiempo prolongado (p. ej., paciente muy pesado en el borde del tablero + Trendelenburg invertida y deslizamiento máximo) pueden provocar el atasco del tablero. En tal caso, restablezca el tablero para liberarlo.

La mesa de quirófano es adecuada para procedimientos quirúrgicos asistidos por imágenes y se ha diseñado para soportar un peso máximo de paciente + accesorio de hasta 507 libras (230 kg) en posiciones como las descritas en este manual.

Estas descripciones de la posición no sustituyen en ningún caso las instrucciones proporcionadas por los profesionales a cargo del paciente. No se han ilustrado todos los accesorios necesarios.

Algunas extensiones también ofrecen restricciones de peso que deben consultarse en los manuales de usuario de dichas extensiones.

Las siguientes imágenes muestran las zonas radiotransparentes indicadas por y las zonas no radiotransparentes indicadas por con el tablero en posición horizontal.

Orientación inversa sin extensión

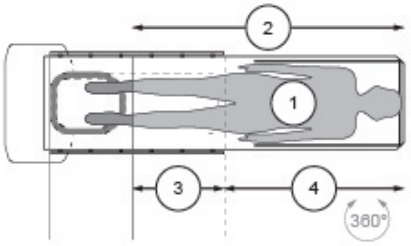

1	Peso máx. del paciente + accesorio: 507 libras (230 kg)
2	58,7″ (1490 mm)
3	19,3″ (490 mm)
4	39,4″ (1000 mm)

Orientación inversa con extensión

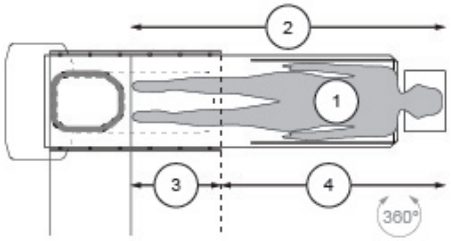

1	Peso máx. del paciente + accesorio: 298 libras (135 kg)
2	71,7″ (1820 mm)
3	19,3″ (490 mm)
4	52,4″ (1330 mm)

Orientación normal sin extensión

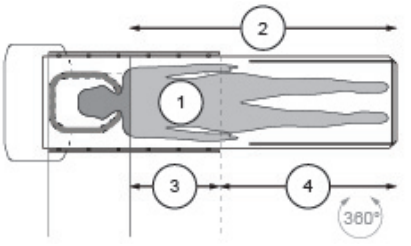

1	Peso máx. del paciente + accesorio: 507 libras (230 kg)
2	58,7″ (1490 mm)
3	19,3″ (490 mm)
4	39,4″ (1000 mm)

Orientación normal con extensión

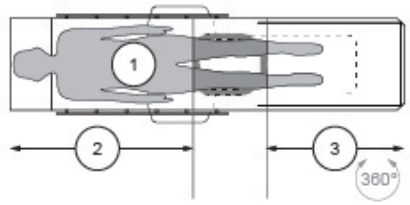	1	Peso máx. del paciente + accesorio: 507 libras (230 kg)
	2	39,4″ (1000 mm)
	3	31,5″ (800 mm)

Orientación inversa sin extensión

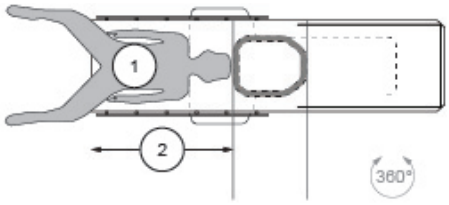	1	Peso máx. del paciente + accesorio: 298 libras (135 kg)
	2	27,6″ (700 mm)

8.7 Ejemplos de cirugías

Cirugía general y cardíaca	Cirugía ginecológica
	(Peso máx. del paciente + accesorio: 298 libras (135 kg) 

Cirugía de nefrectomía



Cirugía de carótida



Neurocirugía

(Peso máx. del paciente + accesorio: 298 libras (135 kg)



Cirugía de brazos y manos



Cirugía de la columna vertebral



Cirugía vascular



8.8 Funcionamiento de la mesa de quirófano con baterías

Tabla 8-4. Funcionamiento de la mesa de quirófano con baterías

Ref	Funcionamiento con baterías		Estado de la batería
1		Verde	El indicador verde indica que la carga de la batería es suficiente.
2		Naranja	El indicador naranja indica que la mesa de quirófano debe conectase a la red eléctrica para cargar las baterías.
3		Rojo	El indicador rojo requiere que la mesa de quirófano se conecte a la red eléctrica.

El estado de la batería se muestra en el mando a distancia principal cuando se enciende. El estado se puede leer cuando la mesa de quirófano no se está moviendo. Los distintos movimientos de la mesa utilizan distintas cantidades de energía.

Tabla 8-5. Mando a distancia principal en modo de alimentación de red

Pantalla del mando		Indicador LED de alimentación			
		Procedimiento (sin movimiento)		Procedimiento (movimiento)	
	 Verde fijo		20–50		10–30
	 Naranja fijo		10–20		0–10
	 Rojo fijo		1–10		0
	 Rojo intermitente		0		0
Mediciones realizadas con un paciente de 298 libras (135 kg), 164’ (50 m) de pasillo sobre suelo duro.					
Si todo el gráfico de barras parpadea, significa que hay un problema. Es imprescindible recargar la batería; de lo contrario, la mesa de quirófano se apagará automáticamente. Si el problema continúa, póngase en contacto con STERIS Corporation.					

Para prolongar la vida útil de las baterías, se recomienda lo siguiente:

- Cargue las baterías sistemáticamente todos los días (también cuando no se utilicen).
- Cargue las baterías sistemáticamente cuando el indicador de la pantalla del mando a distancia principal esté de color rojo.
- Evite las descargas completas para evitar que se degrade la vida útil de la batería.
- Realice un mantenimiento preventivo de las baterías una vez al año.

8.9 Funcionamiento de la mesa de quirófano con red eléctrica

La fuente de alimentación permite al usuario elegir si la mesa de quirófano se utiliza con la batería o con la red eléctrica.

NOTA: El cargador integrado en la fuente de alimentación regula automáticamente la carga de la batería, de modo que la mesa de quirófano pueda permanecer conectada de forma permanente a la red eléctrica.

La mesa de quirófano tiene tres diodos de colores que se utilizan para controlar el estado de la batería cuando está conectada a la red eléctrica.

1. Si las baterías se están cargando, los diodos de colores se iluminan de forma secuencial en naranja y verde ○●●.
2. Si las baterías están cargadas, los diodos de colores se iluminan de forma constante en naranja y verde. ●●●.
3. Si los tres diodos de colores parpadean cuando la red eléctrica está conectada, indica un error de carga de la batería. En tal caso, póngase en contacto con STERIS Corporation ●●●.

Cada vez que se conecta la mesa de quirófano a la red eléctrica, el cargador se reinicia con la carga máxima. Hay que esperar aproximadamente 2 minutos antes de que la visualización del gráfico de barras sea correcta en el mando a distancia principal.

Tabla 8-6. Mando a distancia principal en modo de alimentación de red

Pantalla del mando		Nivel de carga correspondiente
	 Verde	Más del 70 % y menos del 100 %.
	 Naranja	Más del 30 % y menos del 70 %.
	 Rojo	Menos del 30 %.

Mantenimiento rutinario

9.1 Programa de mantenimiento

Mantenimiento diario recomendado

El mantenimiento diario debe correr a cargo de personal cualificado, autorizado por el organismo encargado de las operaciones de mantenimiento en el centro quirúrgico.

- Compruebe el estado de la batería de la mesa de quirófano y del joystick.
- Compruebe que las extensiones/accesorios estén bien colocados (si están instalados).
- Compruebe el anclaje y la estabilidad de la mesa de quirófano en el suelo.
- Compruebe el funcionamiento de cada movimiento con el mando a distancia principal.
- Compruebe la correcta fijación de las almohadillas en las correas de velcro.

Mantenimiento preventivo

El mantenimiento preventivo debe llevarse a cabo al menos una vez al año por un técnico de STERIS Corporation u otro técnico autorizado.

9.2 Limpieza y desinfección

Información general

Antes de cada sesión de limpieza, APAGUE la mesa de quirófano y desconéctela del cargador. Desconecte el mando a distancia principal y el joystick, y asegúrese de que las cubiertas de las tomas estén bien colocadas.

No sumerja el mando ni el joystick.

Antes de comenzar, asegúrese de que los componentes activos de los productos utilizados sean compatibles con los materiales de la mesa de quirófano.

Siga las instrucciones de dilución y temperatura recomendadas por el fabricante del detergente desinfectante.

Se recomienda utilizar el equipo de protección individual (guantes, gafas). Después de los procedimientos de limpieza, asegúrese de que no queden restos de agua cerca del tapón.

Productos recomendados

Ingredientes activos recomendados:

NOTA: Si no está seguro de qué productos utilizar, consulte a los higienistas del hospital o a la autoridad supervisora.

- Utilice productos diseñados para superficies elevadas.
- STERIS Corporation recomienda el uso de productos químicos de limpieza y desinfección a base de alcohol isopropílico (<45 %) o un amonio cuaternario.

Productos que debe evitar

NOTA: Si no está seguro de qué productos utilizar, consulte a los higienistas del hospital o a la autoridad supervisora.

Productos que debe evitar:

- No utilice productos destinados a la limpieza de suelos.
- Las soluciones de hipoclorito pueden dañar las piezas metálicas. Después de la desinfección, asegúrese de enjuagar bien las almohadillas y secar la superficie. La exposición prolongada a soluciones de hipoclorito puede dañar el material de las almohadillas. Evite que las soluciones de hipoclorito y otros líquidos entren en contacto con las piezas internas de la mesa de quirófano.
- No utilice productos con acetona, ya que pueden dañar la base y las cubiertas de la columna.
- Evite la limpieza con vapor.

Entre procedimientos

Limpie el mando a distancia principal y el joystick.

Limpieza del mando a distancia principal y el joystick.

- Limpie con un pañuelo de papel (o equivalente no tejido) impregnado con una solución detergente desinfectante.
- Deje secar.

Limpieza de las superficies visibles de la mesa de quirófano.

- Rocíe una solución detergente desinfectante sobre todas las superficies visibles, incluidas las almohadillas.
- Limpie con un pañuelo de papel.
- Rocíe el detergente desinfectante sobre todas las superficies visibles.
- Deje secar.

Limpieza al final del día

Almohadillas para mesa de quirófano:

- Retire las almohadillas de la mesa de quirófano
- Rocíe un detergente desinfectante directamente sobre las almohadillas.
- Limpie con un pañuelo de papel.
- Rocíe el detergente desinfectante sobre todas las superficies visibles.
- Deje secar.
- En caso necesario, cepille las correas de velcro, las almohadillas y el tablero con un cepillo no metálico (p. ej., un cepillo para la ropa).

Limpieza de la mesa de quirófano

NOTA: Los largueros laterales son sensibles a la corrosión y deben permanecer lubricados. Si es necesario limpiarlos, lubríquelos después con un aceite fino.

- Eleve la mesa de quirófano a su altura máxima para obtener un acceso óptimo a la columna.
- Coloque el tablero en posición horizontal.
- Limpie con un pañuelo de papel.
- Rocíe el detergente desinfectante sobre todas las superficies visibles.

  NOTA: Si existe riesgo de derrame, rocíe el detergente desinfectante directamente sobre el pañuelo de papel.
- Deje secar.

Limpieza de las ruedas

- Ancle la mesa de forma que las ruedas dejen de tocar el suelo.

- Rocíe el detergente desinfectante sobre todas las superficies visibles.
- Deje secar.

9.3 Carga de la batería

Antes de cargar las baterías

NOTA: El cargador integrado en la fuente de alimentación regula automáticamente la carga de la batería, de modo que la mesa de quirófano pueda permanecer conectada de forma permanente a la red eléctrica.

Esta mesa de quirófano está equipada con el sistema de alimentación doble INTELLIPOWER®. La mesa funciona con alimentación eléctrica del centro o baterías internas. Si hace funcionar la mesa con baterías, tenga en cuenta lo siguiente y consulte la *Figura 9-1*.

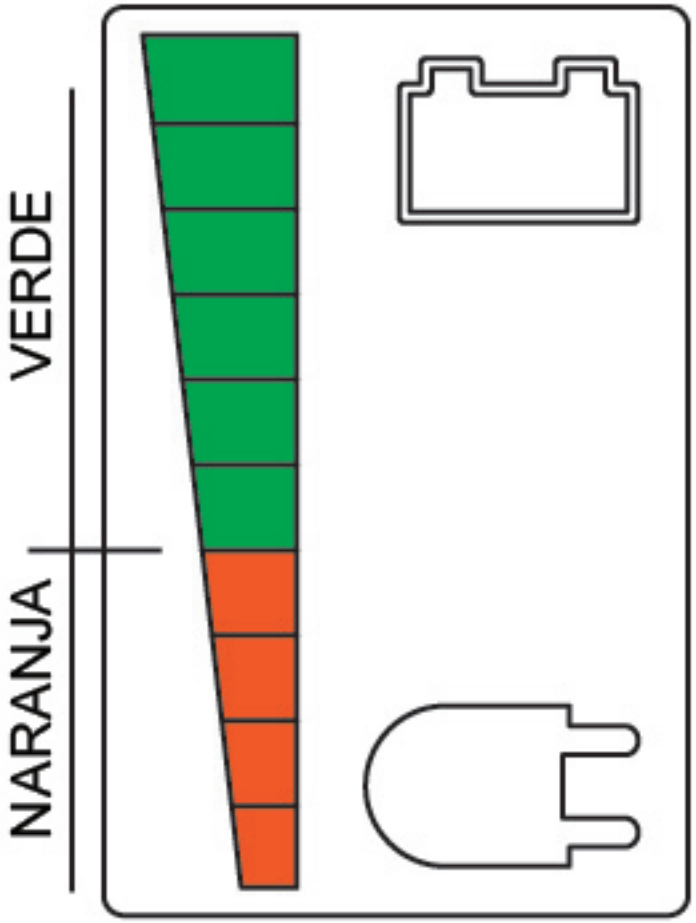

Figura 9-1. Pantalla LED del sistema de alimentación dual INTELLIPOWER

IMPORTANTE: *Las baterías se recargan automáticamente mientras el interruptor de alimentación principal esté en la posición de ENCENDIDO y la fuente de alimentación de CA esté conectada a la mesa de quirófano. El icono CARGA indica alimentación por CA, el icono BATERÍA indica la alimentación por batería y la barra de diodos indica el estado de carga de la batería.*

- Cuando la mesa de quirófano está enchufada al suministro de CA del centro y el interruptor de alimentación principal está ENCENDIDO, la barra de diodos muestra el estado de carga de la batería. El estado de carga de la batería también se indica mediante un icono en el mando a distancia principal.
- Cuando la mesa de quirófano funciona con batería y el mando a distancia principal está activo (ENCENDIDO), la barra de diodos muestra el estado de carga de la batería. El estado de carga de la batería también se indica mediante un icono en el mando a distancia principal.

Las baterías pueden necesitar recargas de manera periódica dependiendo de la frecuencia de uso de la mesa. El estado de batería baja o agotada se indica con el icono de BATERÍA MEDIO LLENA o BATERÍA AGOTADA del mando, y algunas o todas las barras verdes de diodos de la pantalla LED del panel de alimentación están APAGADAS.

La máxima vida útil que se puede esperar para una batería que siempre se haya cargado y cuidado correctamente es de 4 años. Habrá que cambiar la batería con más frecuencia si no se siguen las recomendaciones de carga. Las baterías totalmente cargadas permiten una media de 100 a 150 procedimientos (duran aproximadamente tres semanas) sin recargar. Observe el icono de carga y descarga de la pantalla LED del panel de alimentación. Cuando se APAGAN dos barras de diodos verdes en la pantalla LED del panel de alimentación, las baterías están a media carga. Este nivel de energía permite un funcionamiento normal de la mesa de quirófano, sin dañar las baterías. Sin embargo, cuando se APAGA la última barra de diodos verde, se deben recargar las baterías inmediatamente o sufrirán daños. Si todos los diodos están APAGADOS, significa que las baterías están totalmente agotadas y la mesa de quirófano solo puede funcionar con la alimentación del centro. En la *Tabla 9-1* encontrará una explicación de la pantalla LED y del estado de la batería.

Tabla 9-1. Estado de la batería

	≥ 24,2 V		≤ 23,4 V
	≤ 24,2 V		≤ 23,2 V
	≤ 24,0 V		≤ 23,0 V
	≤ 23,8 V		≤ 22,8 V
	≤ 23,6 V		≤ 22,6 V

Para prolongar la vida útil de las baterías, se recomienda lo siguiente:

- Cargue las baterías sistemáticamente todos los días (también cuando no se utilicen).
- Cargue las baterías sistemáticamente cuando el indicador de la pantalla del mando a distancia principal esté de color rojo.
- Evite las descargas completas para evitar que se degrade la vida útil de la batería.
- Realice un mantenimiento preventivo de las baterías una vez al año.

Las baterías de plomo-ácido duran más tiempo si no se deja que se descarguen por completo. Por tanto, para alargar la vida y la capacidad de las baterías de la mesa de quirófano, mantenga siempre conectado el cable de corriente alterna a la base de la mesa de quirófano y enchufado a una toma de corriente alterna adecuada siempre que sea posible y tanto tiempo como sea posible, con el interruptor principal de conexión eléctrica ENCENDIDO. Si no fuera posible proceder así siempre, recargue las baterías en los momentos siguientes:

- Cada 15 días cuando la mesa de quirófano esté en funcionamiento normal; más a menudo si el uso lo requiere.
- Siempre que aparezca el icono de BATERÍA MEDIO LLENA en el indicador.
- Si la mesa de quirófano permanece almacenada durante más de tres meses; las baterías deben cargarse cada tres meses.

NOTA: Si las baterías selladas de plomo-ácido con electrolito gelificado no se cargan, compruebe lo siguiente:

1. El fusible de la batería está fundido; sustitúyalo. Consulte la *Sección 7.1 Instalación y extracción del fusible de la batería*.
2. Si el cable de alimentación está defectuoso, sustitúyalo en caso necesario.
3. El interruptor de alimentación principal está APAGADO.
4. El circuito del cargador no funciona. Póngase en contacto con STERIS Corporation.

Carga de la batería

ADVERTENCIA

LESIONES PERSONALES O DAÑOS EN EL EQUIPO

⚠ Las reparaciones y los ajustes del equipo deben realizarlos únicamente personal de Servicio Técnico de STERIS Corporation o formado por STERIS Corporation. Las operaciones de mantenimiento realizadas por personal no cualificado o la instalación de componentes no autorizados puede provocar lesiones personales o un funcionamiento incorrecto del equipo, anular la garantía u originar daños costosos. Para cuestiones relacionadas con las opciones de mantenimiento, póngase en contacto con STERIS Corporation.

⚠ Coloque el cable de alimentación hacia el receptáculo para evitar que tropiece el personal que trabaja en el área.

Recargue las baterías de la siguiente manera:

1. Conecte el cable de alimentación a la toma de corriente de la base de la mesa de quirófano y enchúfelo en un receptáculo de CA adecuado del centro.
2. ENCIENDA el interruptor de alimentación principal.
3. Deje pasar alrededor de 12 horas para que las baterías se carguen totalmente.
4. Verifique el icono de BATERÍA CARGADA en el mando a distancia principal.
5. Desconecte el cable de alimentación de CA.

Resolución de problemas

10.1 1 - Error del mando: ONE_KEY_ONLY

Estado

El mando muestra el error ONE_KEY_ONLY.

Resolución de problemas general	Información adicional
Se han pulsado dos botones diferentes de forma simultanea en el mando.	1. Deje que se solucione el error. 2. Pulse los botones de uno en uno. 3. Si el problema persiste, continúe con el siguiente paso de resolución de problemas.
El mando está dañado.	1. Sustituya el mando. 2. Si el problema continúa, póngase en contacto con STERIS Corporation.

10.2 2 - Error del mando: DUAL_COMMAND

Estado

El mando muestra el error DUAL_COMMAND.

Resolución de problemas general	Información adicional
Se han pulsado de forma simultánea botones de dos dispositivos diferentes.	1. Deje que se solucione el error. 2. Asegúrese de que se está utilizando el dispositivo correcto. 3. Si el problema continúa, póngase en contacto con STERIS Corporation.

10.3 3 - Error del mando: INT_TCDE

Estado

El mando muestra INT_TCDE.

Resolución de problemas general	Información adicional
La mesa de quirófano funciona de forma remota cuando está en modo con cable.	1. Esto es normal, no se requiere ninguna acción.

10.4 4 - Error del mando: INT_PEDALE

Estado

El mando muestra el error INT_PEDALE.

Resolución de problemas general	Información adicional
La mesa de quirófano funciona mediante el control de pie.	1. Esto es normal, no se requiere ninguna acción.

10.5 5 - Error del mando: INT_ESERVE

Estado

El mando muestra el error INT_ESERVE.

Resolución de problemas general	Información adicional
La mesa de quirófano está funcionando a través de EServe.	1. Esto es normal, no se requiere ninguna acción.

10.6 6 - Error del mando: INT_BT

Estado

El mando muestra el error INT_BT.

Resolución de problemas general	Información adicional
La mesa de quirófano funciona mediante Bluetooth.	1. Esto es normal, no se requiere ninguna acción.

10.7 7 - Error del mando: SLIDE_BLOCKED

Estado

El mando muestra el error SLIDE_BLOCKED.

Resolución de problemas general	Información adicional
Cuando se introduce el comando deslizar, la placa de control principal no detecta un cambio en el valor.	1. Deje que se solucione el error. 2. Si el problema persiste, póngase en contacto con STERIS Corporation.

10.8 8 - Error del mando: REV_ORIENT

Estado

El mando muestra el error REV_ORIENT.

Resolución de problemas general	Información adicional
El comando de cambio de dirección se introduce desde el mando o el E-Serve.	1. Esto es normal, no se requiere ninguna acción.

10.9 9 - Error del mando: PLUG_MAINS

Estado

El mando muestra el error PLUG_MAINS.

Resolución de problemas general	Información adicional
Las baterías están muy descargadas, la tensión oscila entre 19 y 22 V y es necesario cargarlas urgentemente.	1. Enchufe la mesa a la red eléctrica y deje que se carguen las baterías. 2. Si el problema persiste, vaya al siguiente paso de resolución de problemas.
El enchufe está dañado o defectuoso.	1. Sustituya el enchufe. 2. Si el enchufe está bien y el problema persiste, póngase en contacto con STERIS Corporation.

10.10 10 - Error del mando: LOCK_AGAIN

Estado

El mando muestra el error LOCK_AGAIN.

Resolución de problemas general	Información adicional
La mesa de quirófano no se ancló, está anclada pero la información no llegó o llegó pero no se tiene en cuenta.	1. Intente anclar la mesa de nuevo. 2. Si el problema continúa, póngase en contacto con STERIS Corporation.

10.11 11 - Error del mando: WRONG_USE

Estado

El mando muestra el error WRONG_USE.

Resolución de problemas general	Información adicional
Se ha pulsado un botón del mando o del joystick durante más de 1:00.	1. Suelte el botón. 2. Si el problema persiste o no se está pulsando ningún botón, póngase en contacto con STERIS Corporation.

10.12 12 - Error del mando: TILT_SENS_DEF

Estado

El mando muestra el error TILT_SENS_DEF.

Resolución de problemas general	Información adicional
Los componentes internos requieren inspección.	1. Póngase en contacto con STERIS Corporation.

10.13 14 - Error del mando: BACK_SENS_DEF

Estado

El mando muestra el error BACK_SENS_DEF.

Resolución de problemas general	Información adicional
Los componentes internos requieren inspección.	1. Póngase en contacto con STERIS Corporation.

10.14 13 - Error del mando: TREND_SENS_DEF

Estado

El mando muestra el error TREND_SENS_DEF.

Resolución de problemas general	Información adicional
Los componentes internos requieren inspección.	1. Póngase en contacto con STERIS Corporation.

10.15 15 - Error del mando: LEGL_SENS_DEF

Estado

El mando muestra el error LEGL_SENS_DEF.

Resolución de problemas general	Información adicional
Los componentes internos requieren inspección.	1. Póngase en contacto con STERIS Corporation.

10.16 16 - Error del mando: LEGR_SENS_DEF

Estado

El mando muestra el error LEGR_SENS_DEF.

Resolución de problemas general	Información adicional
Los componentes internos requieren inspección.	1. Póngase en contacto con STERIS Corporation.

10.17 17 - Error del mando: HEIGH_SENS_DEF

Estado

El mando muestra el error HEIGH_SENS_DEF.

Resolución de problemas general	Información adicional
Los componentes internos requieren inspección.	1. Póngase en contacto con STERIS Corporation.

10.18 18 - Error del mando: SLIDE_SENS_DEF

Estado

El mando muestra el error SLIDE_SENS_DEF.

Resolución de problemas general	Información adicional
Los componentes internos requieren inspección.	1. Póngase en contacto con STERIS Corporation.

10.19 20 - Error del mando: PARAM_FAIL

Estado

El mando muestra el error PARAM_FAIL.

Resolución de problemas general	Información adicional
Los componentes internos requieren inspección.	1. Póngase en contacto con STERIS Corporation.

10.20 21 - Error del mando: BATT_FUSE

Estado

El mando muestra el error BATT_FUSE.

Resolución de problemas general	Información adicional
Los componentes internos requieren inspección.	1. Póngase en contacto con STERIS Corporation.

10.21 22 - Error del mando: BATT_DEF

Estado

El mando muestra el error BATT_DEF.

Resolución de problemas general	Información adicional
Los componentes internos requieren inspección.	1. Póngase en contacto con STERIS Corporation.

10.22 23 - Error del mando: CHARGER_DEF

Estado

El mando muestra el error CHARGER_DEF.

Resolución de problemas general	Información adicional
Los componentes internos requieren inspección.	1. Póngase en contacto con STERIS Corporation.

10.23 24 - Error del mando: BATT_MODE

Estado

El mando muestra el error BATT_MODE.

Resolución de problemas general	Información adicional
Los componentes internos requieren inspección.	1. Póngase en contacto con STERIS Corporation.

10.24 25 - Error del mando: PUMP_DEF

Estado

El mando muestra el error PUMP_DEF.

Resolución de problemas general	Información adicional
Los componentes internos requieren inspección.	1. Póngase en contacto con STERIS Corporation.

10.25 26 - Error del mando: VALVE_DEF

Estado

El mando muestra el error VALVE_DEF.

Resolución de problemas general	Información adicional
Los componentes internos requieren inspección.	1. Póngase en contacto con STERIS Corporation.

10.26 27 - Error del mando: MOTOR_DEF

Estado

El mando muestra el error MOTOR_DEF.

Resolución de problemas general	Información adicional
Los componentes internos requieren inspección.	1. Póngase en contacto con STERIS Corporation.

10.27 28 - Error del mando: MOTOR_FAIL

Estado

El mando muestra el error MOTOR_FAIL.

Resolución de problemas general	Información adicional
Los componentes internos requieren inspección.	1. Póngase en contacto con STERIS Corporation.

10.28 31 - Error del mando: BAD_VERSION

Estado

El mando muestra el error BAD_VERSION.

Resolución de problemas general	Información adicional
Los componentes internos requieren inspección.	1. Póngase en contacto con STERIS Corporation.

10.29 32 - Error del mando: PUMP_FAIL

Estado

El mando muestra el error PUMP_FAIL.

Resolución de problemas general	Información adicional
Los componentes internos requieren inspección.	1. Póngase en contacto con STERIS Corporation.

10.30 33 - Error del mando: VOLTAGE_PEAK

Estado

El mando muestra el error VOLTAGE_PEAK.

Resolución de problemas general	Información adicional
Los componentes internos requieren inspección.	1. Póngase en contacto con STERIS Corporation.

10.31 34 - Error del mando: VALVE_FAIL

Estado

El mando muestra el error VALVE_FAIL.

Resolución de problemas general	Información adicional
Los componentes internos requieren inspección.	1. Póngase en contacto con STERIS Corporation.

10.32 35 - Error del mando: ALS_DEF

Estado

El mando muestra el error ALS_DEF.

Resolución de problemas general	Información adicional
La mesa de quirófano se ha movido a la posición máxima/mínima permitida.	1. Esto es normal, no es necesaria ninguna acción.

10.33 36 - Error del mando: START_UP

Estado

El mando muestra el error START_UP.

Resolución de problemas general	Información adicional
La mesa de quirófano se ha encendido.	1. Esto es normal, no es necesaria ninguna acción.

10.34 37 - Error del mando: AUTOOFF

Estado

El mando muestra el error AUTOOFF.

Resolución de problemas general	Información adicional
La mesa de quirófano se ha apagado automáticamente después de un período de tiempo predeterminado. La hora predeterminada de apagado automático es las 3:00.	1. Esto es normal, no es necesaria ninguna acción.

10.35 38 - Error del mando: CURRENT_WHEEL_DEF

Estado

El mando muestra el error CURRENT_WHEEL_DEF.

Resolución de problemas general	Información adicional
Los componentes internos requieren inspección.	1. Póngase en contacto con STERIS Corporation.

10.36 39 - Error del mando: FLAG_WHEEL_DEF

Estado

El mando muestra un error FLAG_WHEEL_DEF.

Resolución de problemas general	Información adicional
Los componentes internos requieren inspección.	1. Póngase en contacto con STERIS Corporation.

10.37 40 - Error del mando: BAT_VERT2ORANGE

Estado

El mando muestra el error BAT_VERT2ORANGE.

Resolución de problemas general	Información adicional
La carga de las baterías está entre 23,7 y 24,3 V.	1. Es un indicador de que pronto se deberá cargar las baterías. 2. Puede seguir utilizando la mesa de quirófano sin conectarla a la red eléctrica en este momento. 3. Enchufe la mesa a la red eléctrica para cargar las baterías. 4. Si el problema continúa, póngase en contacto con STERIS Corporation.

10.38 41 - Error del mando: BAT_ORANGE2ROUGE

Estado

El mando muestra el error BAT_ORANGE2ROUGE.

Resolución de problemas general	Información adicional
La carga de las baterías es de menos de 23,7 V.	1. Esta es la alerta de segundo nivel para indicar que se debe cargar las baterías. 2. Enchufe inmediatamente la mesa a la red eléctrica para cargarla y evitar dañar las baterías. 3. Si el problema continúa, póngase en contacto con STERIS Corporation.

10.39 42 - Error del mando: RTC_DEF

Estado

El mando muestra el error RTC_DEF.

Resolución de problemas general	Información adicional
Los componentes internos requieren inspección.	1. Póngase en contacto con STERIS Corporation.

10.40 43 - Error del mando: ACC_MOTOR_DEF

Estado

El mando muestra el error ACC_MOTOR_DEF.

Resolución de problemas general	Información adicional
Los componentes internos requieren inspección.	1. Póngase en contacto con STERIS Corporation.

10.41 44 - Error del mando: ACC_MOTOR_FAIL

Estado

El mando muestra el error ACC_MOTOR_FAIL.

Resolución de problemas general	Información adicional
Los componentes internos requieren inspección.	1. Póngase en contacto con STERIS Corporation.

10.42 45 - Error del mando: OFF_EXT

Estado

El mando muestra el error OFF_EXT.

Resolución de problemas general	Información adicional
Una fuente externa, como EServe o un dispositivo Bluetooth, ha apagado la mesa de quirófano.	1. Esto es normal, no es necesaria ninguna acción.

10.43 46 - Error del mando: AUTOOFF_CHARGE_END

Estado

El mando muestra el error AUTOOFF_CHARGE_END.

Resolución de problemas general	Información adicional
El mando se ha cargado completamente y la mesa de quirófano se apaga.	1. Esto es normal, no es necesaria ninguna acción.

10.44 49 - Error del mando: PVALVE_DEF

Estado

El mando muestra el error PVALVE_DEF.

Resolución de problemas general	Información adicional
Los componentes internos requieren inspección.	1. Póngase en contacto con STERIS Corporation.

10.45 50 - Error del mando: LOW_BATT_USE

Estado

El mando muestra el error LOW_BATT_USE.

Resolución de problemas general	Información adicional
Las baterías tienen un nivel muy bajo de tensión o están por debajo de 22 V y es necesario cargarlas inmediatamente. Las baterías no recuperarán su capacidad.	1. Enchufe la mesa a la red eléctrica y deje que se carguen las baterías. 2. Si el problema persiste, vaya al siguiente paso de resolución de problemas.

10.46 51 - Error del mando: FREIN_FLOATING_FAIL

Estado

El mando muestra el error FREIN_FLOATING_FAIL.

Resolución de problemas general	Información adicional
Los componentes internos requieren inspección.	1. Póngase en contacto con STERIS Corporation.

10.47 52- Error del mando: SLIDE_LONG_SENS_DEF

Estado

El mando muestra el error SLIDE_LAT_SENS_DEF.

Resolución de problemas general	Información adicional
Los componentes internos requieren inspección.	1. Póngase en contacto con STERIS Corporation.

10.48 53 - Error del mando: SLIDE_LAT_SENS_DEF

Estado

El mando muestra el error SLIDE_LAT_SENS_DEF.

Resolución de problemas general	Información adicional
Los componentes internos requieren inspección.	1. Póngase en contacto con STERIS Corporation.

10.49 54 - Error del mando: INT_JOYSTICK

Estado

El mando muestra el error INT_JOYSTICK.

Resolución de problemas general	Información adicional
El usuario intenta mover la mesa de quirófano con el control remoto en el modo por cable.	1. Esto es normal, no es necesaria ninguna acción.

10.50 55 - Error del mando: DURRE_FLOATING_DEF

Estado

El mando muestra el error DURRE_FLOATING_DEF.

Resolución de problemas general	Información adicional
Los componentes internos requieren inspección.	1. Póngase en contacto con STERIS Corporation.

10.51 La mesa de quirófano no se enciende

Estado

Al intentar encender la mesa de quirófano, esta no se enciende.

Resolución de problemas general	Información adicional
Las baterías de la mesa de quirófano están completamente descargadas.	1. Enchufe la mesa de quirófano a la red eléctrica. 2. Si la mesa está enchufada a la red eléctrica o el problema persiste, continúe con el siguiente paso de resolución de problemas.
El cable del mando está dañado o es defectuoso.	1. Sustituya el cable del mando. 2. Si el cable del mando está bien o el problema persiste, continúe con el siguiente paso de resolución de problemas.
El mando está defectuoso.	1. Sustituya el mando. 2. Si el mando está bien o el problema persiste, continúe con el siguiente paso de resolución de problemas.
Los fusibles están fundidos.	1. Conecte la mesa a la red eléctrica. 2. Póngase en contacto con STERIS Corporation.

10.52 Mesa de quirófano sin movimiento

Estado

La mesa de quirófano no se mueve cuando se realiza una entrada desde un dispositivo.

Resolución de problemas general	Información adicional
Las baterías de la mesa de quirófano están completamente descargadas.	1. Enchufe la mesa de quirófano a la red eléctrica. 2. Si la mesa está enchufada a la red eléctrica o el problema persiste, continúe con el siguiente paso de resolución de problemas.
El cable del mando está dañado o es defectuoso.	1. Sustituya el cable del mando. 2. Si el cable del mando está bien o el problema persiste, continúe con el siguiente paso de resolución de problemas.
El mando está defectuoso.	1. Sustituya el mando. 2. Si el mando está bien o el problema persiste, póngase en contacto con STERIS Corporation.

10.53 La mesa de quirófano no se mueve sobre las ruedas orientables

Estado

Cuando se introduce el comando para que se mueva sobre las ruedas orientables, la mesa de quirófano no responde.

Resolución de problemas general	Información adicional
El tablero está mal colocado.	1. Deslice la mesa de quirófano hasta la posición «0». 2. Si el problema continúa, póngase en contacto con STERIS Corporation.

10.54 La mesa de quirófano permanece en modo batería cuando está enchufada a la red eléctrica

Estado

Cuando la mesa de quirófano está conectada a la red eléctrica, permanece en modo batería.

Resolución de problemas general	Información adicional
El enchufe de red está mal conectado.	1. Conecte correctamente el cable de alimentación. 2. Si el cable de alimentación está enchufado correctamente o el problema persiste, continúe con el siguiente paso de resolución de problemas.
El cable de alimentación está dañado o es defectuoso.	1. Sustituya el cable de alimentación. 2. Si el cable de alimentación está bien o el problema persiste, póngase en contacto con STERIS Corporation.

10.55 Las extensiones no se anclan o tienen un juego excesivo

Estado

Una extensión conectada tiene un juego excesivo o no está anclada en su sitio.

Resolución de problemas general	Información adicional
La extensión no está bien colocada.	1. Coloque correctamente la extensión. 2. Si el problema continúa, póngase en contacto con STERIS Corporation.

10.56 La función de flotación no funciona

Estado

La función de flotación de la mesa de quirófano no funciona.

Resolución de problemas general	Información adicional
Los componentes internos requieren inspección.	1. Póngase en contacto con STERIS Corporation.

10.57 El mando no muestra carga completa

Estado

El mando no muestra la barra de carga completa (todas las barras verdes) a pesar de estar completamente cargado.

Resolución de problemas general	Información adicional
La mesa de quirófano se ha apagado durante la carga y el mando no ha registrado la fase de refuerzo («boost»).	1. Si la batería está completamente cargada, deje la mesa de quirófano encendida durante la siguiente carga.

10.58 La posición en el mando no coincide con la posición de la mesa de quirófano

Estado

La posición de la mesa de quirófano no coincide con la pantalla del mando.

Resolución de problemas general	Información adicional
Comunicación defectuosa del mando con la placa principal.	1. Sustituya el mando o el cable del mando. 2. Si el mando está bien o el problema persiste, póngase en contacto con STERIS Corporation.

10.59 Tablero en rojo en el mando cuando se selecciona la inclinación

Estado

La imagen del tablero en el mando aparece lista y el tablero no se inclinará cuando se active.

Resolución de problemas general	Información adicional
El tablero no está centrado en la columna.	1. Centre el tablero e intente inclinarlo de nuevo. 2. Si el problema continúa, póngase en contacto con STERIS Corporation.

10.60 El joystick no se conecta mediante Bluetooth

Estado

No se establece comunicación Bluetooth entre el joystick y la placa principal a través del sistema de emergencia.

Resolución de problemas general	Información adicional
El joystick no está emparejado.	1. Conecte el joystick a la conexión del sistema de emergencia. 2. Realice un movimiento con el joystick. 3. Desconecte el joystick. 4. Asegúrese de que el joystick funcione ahora a través del Bluetooth. 5. Si el problema persiste, continúe con el siguiente paso de resolución de problemas.

10.61 Fallo de batería prematuro recurrente

Estado

Las baterías de la mesa de quirófano se están agotando prematuramente.

Resolución de problemas general	Información adicional
Los componentes internos requieren inspección.	1. Póngase en contacto con STERIS Corporation.

Apéndice

11.1 Piezas de repuesto

A continuación se incluye una lista de las piezas de repuesto disponibles para la mesa de quirófano.

Descripción	Referencia	Descripción	Referencia
Almohadilla del asiento de 2"	S00XW	Joystick	TAB800JS
Almohadilla del asiento de 3"	S20CV3	Velcro, 39" (1 m)	V6540050-07
Mando a distancia principal	V5428059-97	Baterías, juego de 2	V3422125-55
Cable del mando a distancia principal	V5425012-08	Rueda	V6060064-08

11.2 Accesorios

Póngase en contacto con STERIS para obtener más información sobre los accesorios disponibles para esta mesa de quirófano.

Accesorios de la cabecera

Sección de la cabecera en punta	Sección de la cabecera en herradura

Accesorios para los pies

Secciones de piernas BF859/BF867	Mangos de control motorizado 10C
Reposacabezas articulado simple HEAD 05D/HEAD 05BE	Extensiones de catéter TAB 800KT/TAB 80KTL
Reposacabezas articulado simple HEAD 02	

Accesorios para raíles deslizantes

Tablero radial para fístulas AV 10–398	Abrazadera giratoria con autobloqueo TAB 841
Reposabrazos BF431	Rieles para accesorios TAB 830/TAB 830H
Rieles retráctiles (par) 10–531	

Datos técnicos sobre cumplimiento de las normas sobre compatibilidad electromagnética (CEM)

Alimentación de red de CA

La mesa de quirófano general de la serie CMAX XRAY de STERIS Corporation requiere precauciones especiales en relación con la compatibilidad electromagnética y debe instalarse y ponerse en funcionamiento de acuerdo con la información sobre compatibilidad electromagnética proporcionada en la presente documentación adjunta.

ADVERTENCIA

⚠ Los equipos portátiles de comunicaciones por radiofrecuencia (incluidos periféricos como cables de antena y antenas externas) no deben utilizarse a menos de 30 cm (12 pulgadas) de cualquier parte de la mesa de quirófano general de la serie CMAX XRAY de STERIS Corporation, incluidos los cables especificados por el fabricante. De lo contrario, podría disminuir el rendimiento del equipo.

⚠ Puede producirse un riesgo de aumento de las emisiones o disminución de la inmunidad si se conectan cables adicionales.

⚠ No se ha probado la compatibilidad de este dispositivo con otros posibles emisores de RF, como rayos X, detectores de metales, equipos electroquirúrgicos, equipos de diatermia, dispositivos móviles 5G, NFC, WPT o dispositivos de vigilancia electrónica de artículos (EAS). Se debe tener precaución si dichos emisores están presentes en el entorno de uso.

⚠ Este equipo no debe utilizarse junto a otros equipos ni apilado sobre ellos, ya que podría ocasionar un funcionamiento incorrecto. Si fuera necesario utilizarlo en esas condiciones, habrá que observar este equipo y los demás para asegurarse de que funcionan correctamente.

⚠ El uso de accesorios, transductores y cables diferentes de los especificados o proporcionados por el fabricante de este equipo puede causar un aumento de las emisiones electromagnéticas o un descenso de la inmunidad electromagnética del equipo y provocar un funcionamiento incorrecto.

<table>
<tr><th colspan="3">Guía y declaración del fabricante: emisiones electromagnéticas</th></tr>
<tr><td colspan="3">La mesa de quirófano general de la serie CMAX XRAY de STERIS Corporation está diseñada para su uso en el entorno electromagnético especificado a continuación. El Cliente o el usuario de la mesa de quirófano general de la serie CMAX XRAY de STERIS Corporation deben asegurarse de que se utilice en dicho entorno.</td></tr>
<tr><th>Prueba de emisiones</th><th>Cumplimiento normativo</th><th>Guía sobre el entorno electromagnético</th></tr>
<tr><td>Emisiones de RF
CISPR 11</td><td>Grupo 1</td><td>La mesa de quirófano general de la serie CMAX XRAY de STERIS Corporation utiliza energía de RF solo para su funcionamiento interno. Por tanto, las emisiones de RF son muy bajas y es muy improbable que provoquen interferencias en los equipos electrónicos que se encuentren en las cercanías.</td></tr>
<tr><td>Emisiones de RF
CISPR 11</td><td>Clase A</td><td rowspan="3">La mesa de quirófano general de la serie CMAX XRAY de STERIS Corporation está indicada para todos los establecimientos, aparte de los domésticos, y puede ser usada en los que se conectan directamente a la red eléctrica pública de baja tensión que suministra a los edificios empleados con fines domésticos, siempre que se siga la siguiente advertencia:

ADVERTENCIA

⚠ Este equipo o sistema está diseñado para que lo utilicen únicamente profesionales sanitarios. Este equipo o sistema puede provocar interferencias de radio o puede afectar el funcionamiento de un equipo cercano. Puede ser necesario tomar medidas de mitigación, tales como reorientar o reubicar la mesa de quirófano general de la serie CMAX XRAY de STERIS Corporation o blindar la ubicación.</td></tr>
<tr><td>Emisiones de armónicos
IEC 61000-3-2</td><td>Clase A</td></tr>
<tr><td>Fluctuaciones de tensión/emisiones de parpadeo
IEC 61000-3-3</td><td>Es conforme</td></tr>
<tr><td colspan="3">Las características sobre emisiones de este equipo lo hacen adecuado para áreas industriales y hospitales (clase A según CISPR 11). Si se utiliza en un entorno residencial (para el cual se requiere normalmente la clase B según CISPR 11), este equipo puede no ofrecer la protección adecuada para los servicios de comunicación por radiofrecuencia. Es posible que los clientes necesiten tomar medidas de mitigación, como reubicar o reorientar el equipo.</td></tr>
</table>

Guía y declaración del fabricante: inmunidad electromagnética			
La mesa de quirófano general de la serie CMAX XRAY de STERIS Corporation está diseñada para su uso en el entorno electromagnético especificado a continuación. El Cliente o el usuario de la mesa de quirófano general de la serie CMAX XRAY de STERIS Corporation deben asegurarse de que se utilice en dicho entorno.			
Prueba de inmunidad	**Nivel de prueba IEC 60601**	**Nivel de cumplimiento**	**Guía sobre el entorno electromagnético**
Descarga electrostática (DES) IEC 61000-4-2	±8 kV por contacto ±15 kV en aire	±8 kV por contacto ±15 kV en aire	Los suelos deben ser de madera, hormigón o baldosa cerámica. Si los suelos están cubiertos con material sintético, la humedad relativa debe ser de al menos el 30 %.
Transitorios eléctricos rápidos/ráfagas IEC 61000-4-4	±2 kV para líneas de suministro eléctrico	±2 kV para líneas de suministro eléctrico	La calidad del suministro eléctrico deberá ser la habitual de los entornos comerciales u hospitalarios.
Sobretensión transitoria IEC 61000-4-5	+1 kV de línea(s) a línea +2 kV de línea(s) a tierra	+1 kV de línea(s) a línea +2 kV de línea(s) a tierra	La calidad del suministro eléctrico deberá ser la habitual de los entornos comerciales u hospitalarios.
Caídas de tensión, interrupciones breves y variaciones de tensión en las líneas de entrada del suministro eléctrico IEC 61000-4-11	0 % UT; 0,5 ciclos a 0°, 45°, 90°, 135°, 180°, 225°, 270° y 315° 0 % UT; 1 ciclo y 70 % UT; 25/30 ciclos Monofásico: a 0° 0 % UT; 250/300 ciclo	0 % UT; 0,5 ciclos a 0°, 45°, 90°, 135°, 180°, 225°, 270° y 315° 0 % UT; 1 ciclo y 70 % UT; 25/30 ciclos Monofásico: a 0° 0 % UT; 250/300 ciclo	La calidad del suministro eléctrico deberá ser la habitual de los entornos comerciales u hospitalarios. Si el usuario de la mesa de quirófano general de la serie CMAX XRAY de STERIS Corporation necesita un funcionamiento continuo durante interrupciones del suministro eléctrico, se recomienda utilizar un sistema de alimentación ininterrumpida o una batería para alimentar la mesa de quirófano general de la serie CMAX XRAY de STERIS Corporation.

Guía y declaración del fabricante: inmunidad electromagnética			
La mesa de quirófano general de la serie CMAX XRAY de STERIS Corporation está diseñada para su uso en el entorno electromagnético especificado a continuación. El Cliente o el usuario de la mesa de quirófano general de la serie CMAX XRAY de STERIS Corporation deben asegurarse de que se utilice en dicho entorno.			
Prueba de inmunidad	**Nivel de prueba IEC 60601**	**Nivel de cumplimiento**	**Guía sobre el entorno electromagnético**
Campo magnético de la frecuencia energética (50/60 Hz) IEC 61000-4-8	30 A/m	30 A/m	Los campos magnéticos de la frecuencia energética deben ser los característicos de una ubicación habitual en los entornos típicos comerciales u hospitalarios.
NOTA: U_T es la tensión del suministro eléctrico de CA antes de la aplicación del nivel de prueba.			

Guía y declaración del fabricante: inmunidad electromagnética			
La mesa de quirófano general de la serie CMAX XRAY de STERIS Corporation está diseñada para su uso en el entorno electromagnético especificado a continuación. El Cliente o el usuario de la mesa de quirófano general de la serie CMAX XRAY de STERIS Corporation deben asegurarse de que esta se utilice en un entorno de este tipo.			
Prueba de inmunidad	**Nivel de prueba IEC 60601**	**Nivel de cumplimiento**	**Guía sobre el entorno electromagnético**
RF conducida IEC 61000-4-6	3 Vrms 0,15 MHz– 80 MHz 6 Vrms en bandas ISM entre 0,15 MHz y 80 MHz 80 % AM a 1 kHz 3 V/m	3 Vrms 0,15 MHz– 80 MHz 6 Vrms en bandas ISM entre 0,15 MHz y 80 MHz 80 % AM a 1 kHz 3 V/m	Los equipos de comunicaciones por radiofrecuencia portátiles y móviles no deben utilizarse a una distancia menor de cualquier pieza de la mesa de quirófano general de la serie CMAX XRAY de STERIS Corporation, incluidos los cables, que la distancia de separación recomendada calculada a partir de la ecuación aplicable a la frecuencia del transmisor. Distancia de separación recomendada: d = [3,5/10] √P 80 MHz a 800 MHz d = [7/10] √P 800 MHz a 2,7 GHz donde P es la potencia nominal de salida máxima del transmisor en vatios (W) según el fabricante del transmisor y d es la distancia de separación recomendada en metros (m). Las intensidades de campo de los transmisores por radiofrecuencia fijos, tal y como se determina mediante una investigación del entorno electromagnético, deben ser inferiores al nivel de cumplimiento de cada rango de frecuencia. La interferencia puede ocurrir en la proximidad del equipo marcado con el siguiente símbolo: 
RF radiada IEC 61000-4-3	80 MHz a 2,7 GHz	80 MHz a 2,7 GHz	
NOTA: A 80 MHz y 800 MHz, se aplica el rango de frecuencia superior.			

Guía y declaración del fabricante: inmunidad electromagnética			
La mesa de quirófano general de la serie CMAX XRAY de STERIS Corporation está diseñada para su uso en el entorno electromagnético especificado a continuación. El Cliente o el usuario de la mesa de quirófano general de la serie CMAX XRAY de STERIS Corporation deben asegurarse de que esta se utilice en un entorno de este tipo.			
Prueba de inmunidad	**Nivel de prueba IEC 60601**	**Nivel de cumplimiento**	**Guía sobre el entorno electromagnético**
NOTA: Estas instrucciones puede que no se apliquen en todas las situaciones. La absorción y la reflexión de las estructuras, los objetos y las personas afectan a la propagación electromagnética.			
Las intensidades de campo de transmisores fijos, como estaciones base de teléfonos por radio (celular/inalámbrico) y radios móviles terrestres, radios de aficionados, emisiones de radio AM y FM y emisiones de TV no se pueden predecir teóricamente con precisión. Para evaluar el entorno electromagnético debido a transmisores por RF fijos, deberá considerarse la realización de una investigación electromagnética. Si la intensidad de campo medida en la ubicación en la que se utiliza la mesa de quirófano general de la serie CMAX XRAY de STERIS Corporation supera los niveles de cumplimiento aplicables en cuanto a la radiofrecuencia indicados anteriormente, deberá comprobarse que la mesa de quirófano general de la serie CMAX XRAY de STERIS Corporation funciona correctamente. Si se observa un funcionamiento anómalo, pueden ser necesarias medidas adicionales, tales como la reorientación o la reubicación de la mesa de quirófano general de la serie CMAX XRAY de STERIS Corporation.			

Guía y declaración del fabricante: inmunidad electromagnética							
La mesa de quirófano general de la serie CMAX XRAY de STERIS Corporation está diseñada para su uso en el entorno electromagnético especificado a continuación. El Cliente o el usuario de la mesa de quirófano general de la serie CMAX XRAY de STERIS Corporation deben asegurarse de que esta se utilice en un entorno de este tipo							
Prueba de inmunidad	**Nivel de prueba IEC 60601**			**Nivel de cumplimiento**			**Guía sobre el entorno electromagnético**
INMUNIDAD a los campos de proximidad de los equipos de comunicaciones inalámbricas de RF	MHz	Modulación	Intensidad de campo	MHz	Modulación	Intensidad de campo	Los equipos de comunicaciones por radiofrecuencia portátiles y móviles no deben utilizarse a una distancia menor de cualquier pieza de la mesa de quirófano general de la serie CMAX XRAY de STERIS Corporation, incluidos los cables, que la distancia de separación recomendada calculada a partir de la ecuación aplicable a la frecuencia del transmisor. Distancia de separación recomendada: $E = [6/d] \sqrt{P}$ $d = [6/E] \sqrt{P}$ donde P es la potencia nominal de salida máxima del transmisor en vatios (W) según el fabricante del transmisor, d es la distancia de separación recomendada en metros (m) y E es la intensidad de campo en V/m. Las intensidades de campo de transmisores fijos de RF, según haya determinado la investigación electromagnética, deben ser menores que el nivel de
	385	18 Hz	27 V/m	385	18 Hz	27 V/m	
	450	18 Hz	28 V/m	450	18 Hz	28 V/m	
	710	217 Hz	9 V/m	710	217 Hz	9 V/m	
	745	217 Hz	9 V/m	745	217 Hz	9 V/m	
	780	217 Hz	9 V/m	780	217 Hz	9 V/m	
	810	18 Hz	28 V/m	810	18 Hz	28 V/m	
	870	18 Hz	28 V/m	870	18 Hz	28 V/m	
	930	18 Hz	28 V/m	930	18 Hz	28 V/m	
	1720	217 Hz	28 V/m	1720	217 Hz	28 V/m	
	1845	217 Hz	28 V/m	1845	217 Hz	28 V/m	
	1970	217 Hz	28 V/m	1970	217 Hz	28 V/m	
	2450	217 Hz	28 V/m	2450	217 Hz	28 V/m	
	5240	217 Hz	9 V/m	5240	217 Hz	9 V/m	
	5500	217 Hz	9 V/m	5500	217 Hz	9 V/m	
	5785	217 Hz	9 V/m	5785	217 Hz	9 V/m	
INMUNIDAD a los campos magnéticos de proximidad IEC 61000-4-39	0,13-42	2,1 kHz	65,5A/-m	0,13-42	2,1 kHz	65,5 A-/m	
	13,5-6	50 kHz	7,5 A/m	13,5-6	50 kHz	7,5 A/m	
	0,03-0	AF	8 A/m	0,03-0	AF	8 A/m	

Guía y declaración del fabricante: inmunidad electromagnética							
La mesa de quirófano general de la serie CMAX XRAY de STERIS Corporation está diseñada para su uso en el entorno electromagnético especificado a continuación. El Cliente o el usuario de la mesa de quirófano general de la serie CMAX XRAY de STERIS Corporation deben asegurarse de que esta se utilice en un entorno de este tipo							
Prueba de inmunidad	**Nivel de prueba IEC 60601**			**Nivel de cumplimiento**			**Guía sobre el entorno electromagnético**
							cumplimiento en cada rango de frecuencia. Se pueden producir interferencias en las proximidades del equipo marcado con el siguiente símbolo: 
NOTA: Estas instrucciones puede que no se apliquen en todas las situaciones. La absorción y la reflexión de las estructuras, los objetos y las personas afectan a la propagación electromagnética.							

Distancias de separación recomendadas entre equipos de comunicaciones de RF portátiles y móviles, así como equipos de comunicaciones inalámbricas de RF y la mesa de quirófano general de la serie CMAX XRAY de STERIS Corporation.				
La mesa de quirófano general de la serie CMAX XRAY de STERIS Corporation ha sido diseñada para utilizarse en un entorno electromagnético en el que las alteraciones de la radiofrecuencia radiada estén controladas. El Cliente o el usuario de la mesa de quirófano general de la serie CMAX XRAY de STERIS Corporation pueden ayudar a evitar las interferencias electromagnéticas manteniendo una distancia mínima entre los equipos de comunicaciones por RF portátiles y móviles (transmisores) y la mesa de quirófano general de la serie CMAX XRAY de STERIS Corporation, como se recomienda a continuación, en función de la potencia de salida máxima del equipo de comunicaciones.				
Potencia de salida máxima nominal del transmisor (W)	Distancia de separación según la frecuencia del transmisor (m)			
	80 a 800 MHz d = [3,5/3] √P	800 MHz a 2,7 GHz d = [7/3] √P	710, 745, 780, 5240, 5500, 5785 MHz d = [6/9] √P	385, 450,810, 870, 930, 1720, 1845, 1970, 2450 MHz d = [6/28] √P
0,01	0,117	0,233	0,067	0,021
0,1	0,369	0,738	0,211	0,07
1	1,17	2,333	0,667	0,214

Distancias de separación recomendadas entre equipos de comunicaciones de RF portátiles y móviles, así como equipos de comunicaciones inalámbricas de RF y la mesa de quirófano general de la serie CMAX XRAY de STERIS Corporation.				
La mesa de quirófano general de la serie CMAX XRAY de STERIS Corporation ha sido diseñada para utilizarse en un entorno electromagnético en el que las alteraciones de la radiofrecuencia radiada estén controladas. El Cliente o el usuario de la mesa de quirófano general de la serie CMAX XRAY de STERIS Corporation pueden ayudar a evitar las interferencias electromagnéticas manteniendo una distancia mínima entre los equipos de comunicaciones por RF portátiles y móviles (transmisores) y la mesa de quirófano general de la serie CMAX XRAY de STERIS Corporation, como se recomienda a continuación, en función de la potencia de salida máxima del equipo de comunicaciones.				
10	3,689	7,379	2,108	0,7
100	11,66	23,33	6,67	2,143
Para los transmisores con una potencia de salida máxima nominal que no figure anteriormente, la distancia de separación recomendada d en metros (m) se puede calcular mediante la ecuación correspondiente a la frecuencia del transmisor, donde P es la potencia de salida máxima nominal del transmisor en vatios (W) según el fabricante del transmisor. **NOTA:** A 80 MHz y 800 MHz, se aplica la distancia de separación para el rango de frecuencia superior. **NOTA:** Estas instrucciones puede que no se apliquen en todas las situaciones. La absorción y la reflexión de las estructuras, los objetos y las personas afectan a la propagación electromagnética.				

Suministro por batería

La mesa de quirófano general de la serie CMAX XRAY de STERIS Corporation requiere precauciones especiales en relación con la compatibilidad electromagnética y debe instalarse y ponerse en funcionamiento de acuerdo con la información sobre compatibilidad electromagnética proporcionada en la presente documentación adjunta.

ADVERTENCIA

⚠ Los equipos portátiles de comunicaciones por radiofrecuencia (incluidos periféricos como cables de antena y antenas externas) no deben utilizarse a menos de 30 cm (12 pulgadas) de cualquier parte de la mesa de quirófano general de la serie CMAX XRAY de STERIS Corporation, incluidos los cables especificados por el fabricante. De lo contrario, podría disminuir el rendimiento del equipo.

⚠ Puede producirse un riesgo de aumento de las emisiones o disminución de la inmunidad si se conectan cables adicionales.

⚠ No se ha probado la compatibilidad de este dispositivo con otros posibles emisores de RF, como rayos X, detectores de metales, equipos electroquirúrgicos, equipos de diatermia, dispositivos móviles 5G, NFC, WPT o dispositivos de vigilancia electrónica de artículos (EAS). Se debe tener precaución si dichos emisores están presentes en el entorno de uso.

⚠ Este equipo no debe utilizarse junto a otros equipos ni apilado sobre ellos, ya que podría ocasionar un funcionamiento incorrecto. Si fuera necesario utilizarlo en esas condiciones, habrá que observar este equipo y los demás para asegurarse de que funcionan correctamente.

⚠ El uso de accesorios, transductores y cables diferentes de los especificados o proporcionados por el fabricante de este equipo puede causar un aumento de las emisiones electromagnéticas o un descenso de la inmunidad electromagnética del equipo y provocar un funcionamiento incorrecto.

<table>
<tr><th colspan="3">Guía y declaración del fabricante: emisiones electromagnéticas</th></tr>
<tr><td colspan="3">La mesa de quirófano general de la serie CMAX XRAY de STERIS Corporation está diseñada para su uso en el entorno electromagnético especificado a continuación. El Cliente o el usuario de la mesa de quirófano general de la serie CMAX XRAY de STERIS Corporation deben asegurarse de que se utilice en dicho entorno.</td></tr>
<tr><th>Prueba de emisiones</th><th>Cumplimiento normativo</th><th>Guía sobre el entorno electromagnético</th></tr>
<tr><td>Emisiones de RF CISPR 11</td><td>Grupo 1</td><td>La mesa de quirófano general de la serie CMAX XRAY de STERIS Corporation utiliza energía de RF solo para su funcionamiento interno. Por tanto, las emisiones de RF son muy bajas y es muy improbable que provoquen interferencias en los equipos electrónicos que se encuentren en las cercanías.</td></tr>
<tr><td>Emisiones de RF CISPR 11</td><td>Clase A</td><td>La mesa de quirófano general de la serie CMAX XRAY de STERIS Corporation está indicada para todos los establecimientos, aparte de los domésticos, y puede ser usada en los que se conectan directamente a la red eléctrica pública de baja tensión que suministra a los edificios empleados con fines domésticos, siempre que se siga la siguiente advertencia:

ADVERTENCIA

⚠ Este equipo o sistema está diseñado para que lo utilicen únicamente profesionales sanitarios. Este equipo o sistema puede provocar interferencias de radio o puede afectar el funcionamiento de un equipo cercano. Puede ser necesario tomar medidas de mitigación, tales como reorientar o reubicar la mesa de quirófano general de la serie CMAX XRAY de STERIS Corporation o blindar la ubicación.</td></tr>
</table>

Guía y declaración del fabricante: inmunidad electromagnética			
La mesa de quirófano general de la serie CMAX XRAY de STERIS Corporation está diseñada para su uso en el entorno electromagnético especificado a continuación. El Cliente o el usuario de la mesa de quirófano general de la serie CMAX XRAY de STERIS Corporation deben asegurarse de que se utilice en dicho entorno.			
Prueba de inmunidad	**Nivel de prueba IEC 60601**	**Nivel de cumplimiento**	**Guía sobre el entorno electromagnético**
Descarga electrostática (DES) IEC 61000-4-2	±8 kV por contacto ±15 kV en aire	±8 kV por contacto ±15 kV en aire	Los suelos deben ser de madera, hormigón o baldosa cerámica. Si los suelos están cubiertos con material sintético, la humedad relativa debe ser de al menos el 30 %.
Campo magnético de la frecuencia energética (50/60 Hz) IEC 61000-4-8	30 A/m	30 A/m	Los campos magnéticos de la frecuencia energética deben ser los característicos de una ubicación habitual en los entornos típicos comerciales u hospitalarios.
NOTA: U_T es la tensión del suministro eléctrico de CA antes de la aplicación del nivel de prueba.			

Guía y declaración del fabricante: inmunidad electromagnética			
La mesa de quirófano general de la serie CMAX XRAY de STERIS Corporation está diseñada para su uso en el entorno electromagnético especificado a continuación. El Cliente o el usuario de la mesa de quirófano general de la serie CMAX XRAY de STERIS Corporation deben asegurarse de que esta se utilice en un entorno de este tipo.			
Prueba de inmunidad	**Nivel de prueba IEC 60601**	**Nivel de cumplimiento**	**Guía sobre el entorno electromagnético**
RF conducida IEC 61000-4-6	3 Vrms 0,15 MHz– 80 MHz 6 Vrms en bandas ISM entre 0,15 MHz y 80 MHz 80 % AM a 1 kHz 3 V/m	3 Vrms 0,15 MHz– 80 MHz 6 Vrms en bandas ISM entre 0,15 MHz y 80 MHz 80 % AM a 1 kHz 3 V/m	Los equipos de comunicaciones por radiofrecuencia portátiles y móviles no deben utilizarse a una distancia menor de cualquier pieza de la mesa de quirófano general de la serie CMAX XRAY de STERIS Corporation, incluidos los cables, que la distancia de separación recomendada calculada a partir de la ecuación aplicable a la frecuencia del transmisor. Distancia de separación recomendada: d = [3,5/10] √P 80 MHz a 800 MHz d = [7/10] √P 800 MHz a 2,7 GHz donde P es la potencia nominal de salida máxima del transmisor en vatios (W) según el fabricante del transmisor y d es la distancia de separación recomendada en metros (m). Las intensidades de campo de los transmisores por radiofrecuencia fijos, tal y como se determina mediante una investigación del entorno electromagnético, deben ser inferiores al nivel de cumplimiento de cada rango de frecuencia. La interferencia puede ocurrir en la proximidad del equipo marcado con el siguiente símbolo: 
RF radiada IEC 61000-4-3	80 MHz a 2,7 GHz	80 MHz a 2,7 GHz	
NOTA: A 80 MHz y 800 MHz, se aplica el rango de frecuencia superior.			

Guía y declaración del fabricante: inmunidad electromagnética			
La mesa de quirófano general de la serie CMAX XRAY de STERIS Corporation está diseñada para su uso en el entorno electromagnético especificado a continuación. El Cliente o el usuario de la mesa de quirófano general de la serie CMAX XRAY de STERIS Corporation deben asegurarse de que esta se utilice en un entorno de este tipo.			
Prueba de inmunidad	**Nivel de prueba IEC 60601**	**Nivel de cumplimiento**	**Guía sobre el entorno electromagnético**
NOTA: Estas instrucciones puede que no se apliquen en todas las situaciones. La absorción y la reflexión de las estructuras, los objetos y las personas afectan a la propagación electromagnética.			
Las intensidades de campo de transmisores fijos, como estaciones base de teléfonos por radio (celular/inalámbrico) y radios móviles terrestres, radios de aficionados, emisiones de radio AM y FM y emisiones de TV no se pueden predecir teóricamente con precisión. Para evaluar el entorno electromagnético debido a transmisores por RF fijos, deberá considerarse la realización de una investigación electromagnética. Si la intensidad de campo medida en la ubicación en la que se utiliza la mesa de quirófano general de la serie CMAX XRAY de STERIS Corporation supera los niveles de cumplimiento aplicables en cuanto a la radiofrecuencia indicados anteriormente, deberá comprobarse que la mesa de quirófano general de la serie CMAX XRAY de STERIS Corporation funciona correctamente. Si se observa un funcionamiento anómalo, pueden ser necesarias medidas adicionales, tales como la reorientación o la reubicación de la mesa de quirófano general de la serie CMAX XRAY de STERIS Corporation.			

Guía y declaración del fabricante: inmunidad electromagnética							
La mesa de quirófano general de la serie CMAX XRAY de STERIS Corporation está diseñada para su uso en el entorno electromagnético especificado a continuación. El Cliente o el usuario de la mesa de quirófano general de la serie CMAX XRAY de STERIS Corporation deben asegurarse de que esta se utilice en un entorno de este tipo							
Prueba de inmunidad	**Nivel de prueba IEC 60601**			**Nivel de cumplimiento**			**Guía sobre el entorno electromagnético**
INMUNIDAD a los campos de proximidad de los equipos de comunicaciones inalámbricas de RF	MHz	Modulación	Intensidad de campo	MHz	Modulación	Intensidad de campo	Los equipos de comunicaciones por radiofrecuencia portátiles y móviles no deben utilizarse a una distancia menor de cualquier pieza de la mesa de quirófano general de la serie CMAX XRAY de STERIS Corporation, incluidos los cables, que la distancia de separación recomendada calculada a partir de la ecuación aplicable a la frecuencia del transmisor. Distancia de separación recomendada: $E = [6/d] \sqrt{P}$ $d = [6/E] \sqrt{P}$ donde P es la potencia nominal de salida máxima del transmisor en vatios (W) según el fabricante del transmisor, d es la distancia de separación recomendada en metros (m) y E es la intensidad de campo en V/m. Las intensidades de campo de transmisores fijos de RF, según haya determinado la investigación electromagnética, deben ser menores que el nivel de
	385	18 Hz	27 V/m	385	18 Hz	27 V/m	
	450	18 Hz	28 V/m	450	18 Hz	28 V/m	
	710	217 Hz	9 V/m	710	217 Hz	9 V/m	
	745	217 Hz	9 V/m	745	217 Hz	9 V/m	
	780	217 Hz	9 V/m	780	217 Hz	9 V/m	
	810	18 Hz	28 V/m	810	18 Hz	28 V/m	
	870	18 Hz	28 V/m	870	18 Hz	28 V/m	
	930	18 Hz	28 V/m	930	18 Hz	28 V/m	
	1720	217 Hz	28 V/m	1720	217 Hz	28 V/m	
	1845	217 Hz	28 V/m	1845	217 Hz	28 V/m	
	1970	217 Hz	28 V/m	1970	217 Hz	28 V/m	
	2450	217 Hz	28 V/m	2450	217 Hz	28 V/m	
	5240	217 Hz	9 V/m	5240	217 Hz	9 V/m	
	5500	217 Hz	9 V/m	5500	217 Hz	9 V/m	
	5785	217 Hz	9 V/m	5785	217 Hz	9 V/m	
INMUNIDAD a los campos magnéticos de proximidad IEC 61000-4-39	0,13-42	2,1 kHz	65,5A/-m	0,13-42	2,1 kHz	65,5 A-/m	
	13,5-6	50 kHz	7,5 A/m	13,5-6	50 kHz	7,5 A/m	
	0,03-0	AF	8 A/m	0,03-0	AF	8 A/m	

Guía y declaración del fabricante: inmunidad electromagnética							
La mesa de quirófano general de la serie CMAX XRAY de STERIS Corporation está diseñada para su uso en el entorno electromagnético especificado a continuación. El Cliente o el usuario de la mesa de quirófano general de la serie CMAX XRAY de STERIS Corporation deben asegurarse de que esta se utilice en un entorno de este tipo							
Prueba de inmunidad	**Nivel de prueba IEC 60601**			**Nivel de cumplimiento**			**Guía sobre el entorno electromagnético**
							cumplimiento en cada rango de frecuencia. Se pueden producir interferencias en las proximidades del equipo marcado con el siguiente símbolo: 
NOTA: Estas instrucciones puede que no se apliquen en todas las situaciones. La absorción y la reflexión de las estructuras, los objetos y las personas afectan a la propagación electromagnética.							

Distancias de separación recomendadas entre equipos de comunicaciones de RF portátiles y móviles, así como equipos de comunicaciones inalámbricas de RF y la mesa de quirófano general de la serie CMAX XRAY de STERIS Corporation.				
La mesa de quirófano general de la serie CMAX XRAY de STERIS Corporation ha sido diseñada para utilizarse en un entorno electromagnético en el que las alteraciones de la radiofrecuencia radiada estén controladas. El Cliente o el usuario de la mesa de quirófano general de la serie CMAX XRAY de STERIS Corporation pueden ayudar a evitar las interferencias electromagnéticas manteniendo una distancia mínima entre los equipos de comunicaciones por RF portátiles y móviles (transmisores) y la mesa de quirófano general de la serie CMAX XRAY de STERIS Corporation, como se recomienda a continuación, en función de la potencia de salida máxima del equipo de comunicaciones.				
Potencia de salida máxima nominal del transmisor (W)	Distancia de separación según la frecuencia del transmisor (m)			
	80 a 800 MHz d = [3,5/3] √P	800 MHz a 2,7 GHz d = [7/3] √P	710, 745, 780, 5240, 5500, 5785 MHz d = [6/9] √P	385, 450,810, 870, 930, 1720, 1845, 1970, 2450 MHz d = [6/28] √P
0,01	0,117	0,233	0,067	0,021
0,1	0,369	0,738	0,211	0,07
1	1,17	2,333	0,667	0,214

Distancias de separación recomendadas entre equipos de comunicaciones de RF portátiles y móviles, así como equipos de comunicaciones inalámbricas de RF y la mesa de quirófano general de la serie CMAX XRAY de STERIS Corporation.

La mesa de quirófano general de la serie CMAX XRAY de STERIS Corporation ha sido diseñada para utilizarse en un entorno electromagnético en el que las alteraciones de la radiofrecuencia radiada estén controladas. El Cliente o el usuario de la mesa de quirófano general de la serie CMAX XRAY de STERIS Corporation pueden ayudar a evitar las interferencias electromagnéticas manteniendo una distancia mínima entre los equipos de comunicaciones por RF portátiles y móviles (transmisores) y la mesa de quirófano general de la serie CMAX XRAY de STERIS Corporation, como se recomienda a continuación, en función de la potencia de salida máxima del equipo de comunicaciones.

10	3,689	7,379	2,108	0,7
100	11,66	23,33	6,67	2,143

Para los transmisores con una potencia de salida máxima nominal que no figure anteriormente, la distancia de separación recomendada d en metros (m) se puede calcular mediante la ecuación correspondiente a la frecuencia del transmisor, donde P es la potencia de salida máxima nominal del transmisor en vatios (W) según el fabricante del transmisor.

NOTA: A 80 MHz y 800 MHz, se aplica la distancia de separación para el rango de frecuencia superior.

NOTA: Estas instrucciones puede que no se apliquen en todas las situaciones. La absorción y la reflexión de las estructuras, los objetos y las personas afectan a la propagación electromagnética.