STERIS®

HAND10C Motorized Transfer Handle

Instructions for Use

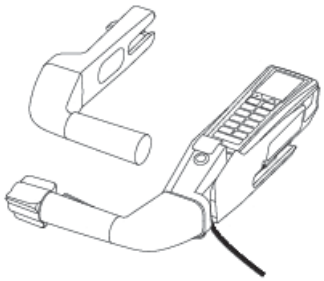

en

11066522
Revision C

© 2025 STERIS. All rights reserved.

Published: 2025-4-15

TABLE OF CONTENTS

Section Number	Description	Page
1	**Copyright Information**	**1**
2	**A Word from STERIS**	**2**
2.1	Introduction	2
2.2	Addresses	2
2.3	Intended Use	3
2.4	Service Information	3
3	**Symbols**	**4**
4	**Specifications**	**5**
5	**Component Identification**	**6**
6	**Installation**	**7**
7	**Operation**	**11**
8	**Routine Maintenance**	**14**

Copyright Information

CMAX™ is a trademark of STERIS. All other company or product names referenced in this document are trademarks of their respective owners.

© 2025 STERIS Corporation All rights reserved.

This publication is protected by copyright. Copying, disclosure to others, or the use of this publication is prohibited without the express written consent of STERIS.

STERIS reserves the right to make changes in the specifications shown herein without notice or obligation. For additional information, contact STERIS.

A Word from STERIS

2.1 Introduction

Thank you for choosing this STERIS product. STERIS is committed to ensuring your continued satisfaction. This manual contains important information on proper use and maintenance of the HAND10C hand control.

Do not operate or service the equipment until you have been trained on this information. These instructions provide crucial information on how to prevent injuries and property damage that could result from improper maintenance of the HAND10C hand control. This manual should be retained in a conveniently accessible area for quick reference.

Any alteration of the HEAD10C hand control not authorized or performed by STERIS which could affect operation will void the warranty, could jeopardize operator and patient safety, could adversely affect efficacy, and could violate national, federal, state or local regulations.

2.2 Addresses

CH REP

STERIS GmbH
c/o BDO AG
Längfeldweg 116A
CH-2504 Biel-Bienne
Switzerland

EC REP

STERIS Ireland Limited
IDA Business and Technology Park
Tullamore
County Offaly
R35 X865 ▪ Ireland

UK REP

STERIS Solutions Limited
Chancery House Rayns Way
Watermead Business Park, Syston
Leicester LE7 1PF UK

STERIS Corporation
2720 Gunter Park East
Montgomery, AL 36109 ▪ USA
TEL: 334–277–6660
FAX: 334–271–5450

For Service Repair, contact STERIS.

For Technical Assistance, contact STERIS.

This document is intended for the exclusive use of STERIS Customers, including architects or designers. Reproduction in whole or in part by any party other than a Customer is prohibited.

CUSTOMER IS RESPONSIBLE FOR COMPLIANCE WITH APPLICABLE LOCAL AND NATIONAL CODES AND REGULATIONS.

The base language of this document is ENGLISH. Any translations must be made from the base language document.

Any serious incident that has occurred in relation to this device should be reported to the manufacturer and the competent authority of the Member State in which the user and/or patient is established.

For electronic file and additional languages, go to: *https://www.steris.com/healthcare/instructions-for-use*



Waste of electrical and electronic equipment must not be disposed as unsorted municipal waste. It must be collected separately and must be disposed as per local regulations. Contact your authorized representative for information concerning the decommissioning of the equipment.

2.3 Intended Use

The HAND10C hand control introduces a new concept of motorized patient transfer in an original and patented form.

- Shock-absorbent and retractable motorized central wheel, powerful and autonomous.
- Handle that can be quickly removed with controls for the motorized wheel.
- Wired hand control allowing the control bar to be connected to the table and the display of the controls on a color screen.

2.4 Service Information

Customers are encouraged to contact STERIS about our annual maintenance program. Under the terms of the program, preventive maintenance, adjustments, and the replacement of worn parts are provided on a scheduled basis to help ensure optimal performance and to help minimize untimely or costly interruptions. STERIS maintains a worldwide staff of well-equipped, factory-trained technicians to provide these services, as well as on-site installation, training, and expert repair services. Only STERIS personnel should perform non-routine maintenance.

Symbols

Table 3-1. Definition of Symbols

Symbol	Definition
	Name and address of manufacturer
	Date of manufacture (YYYY-MM-DD)
	Reference of the product
	Medical device
	Caution
	Compliance with requirements of European legislation
	UK conformity assessed, compliance with essential requirements of UK Medical Devices Regulations 2002
	UK authorized representative
	Swiss authorized representative
	European authorized representative
	Importer
	Read instructions

Specifications

Dimensions

See *Figure 4-1* and *Table 4-2* for the dimensions of the accessory handle and the control handle.

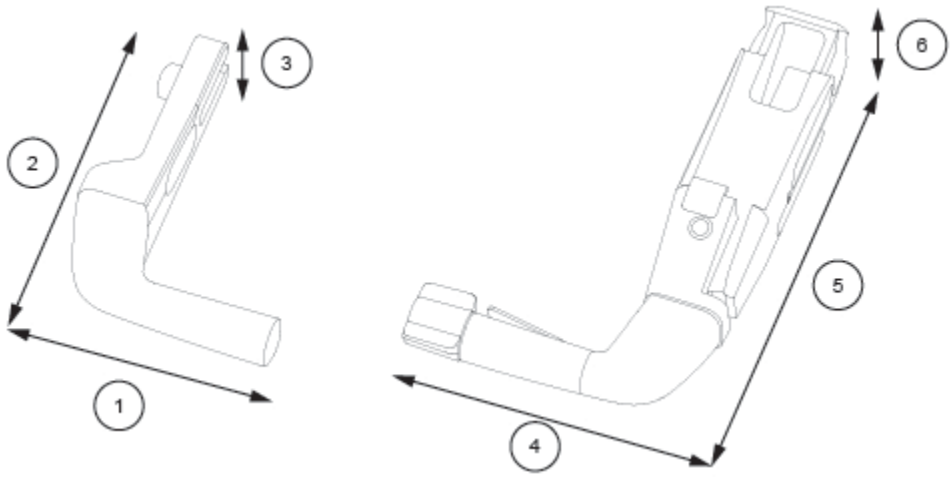

Figure 4-1. Dimensions

Table 4-1. Dimensions

1	187 mm (7.4″)	4	232 mm (9.1″)
2	256 mm (10.1″)	5	375 mm (14.8″)
3	52 mm (2″)	6	80 mm (3.1″)

Weights

See for the weights of the accessory handle and the control handle.

Table 4-2. Weights

Accessory Handle	0.8 kg (1.8 lbs)
Control Handle	3.0 kg (6.6 lbs)

Component Identification

The following components are located on the motorized transfer handle. See *Figure 5-1* and *Table 5-1*.

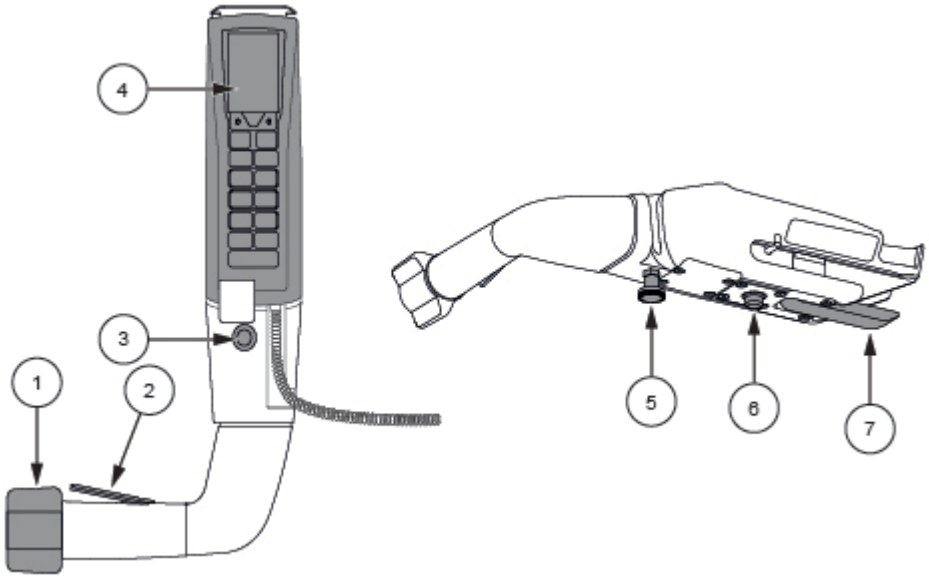

Figure 5-1. Component Identification

Table 5-1. Component Identification

REF	Component	Description
1	Bidirectional accelerator	The bidirectional accelerator controls the forward and backward speed of the motorized wheel.
2	Trigger	The trigger activates the motorized wheel.
3	Direction selection button	The direction selection button is used to change between preferred forward and reverse motion of the motorized wheel.
4	Hand control	The hand control is placed into the motorized transfer handle and is used for surgical table movements and displays information on the LED screen.
5	Position latch	The position latch is used to change the orientation of the motorized transfer handle from left to right-handed use.
6	Rail lock	The rail lock secures the motorized transfer handle to the rails of the surgical table.
7	Clamping lever	The clamping lever fully secures the drive handle to the side of the rail of the surgical table.

Installation

Follow this procedure to install the motorized transfer handle and accessory handle.

Installing and Removing the Motorized Transfer Handles

NOTE: It is easier to install the motorized transfer handles when the surgical table is in the horizontal position.

IMPORTANT: *Do not fit the handles to friction leg sections type LEG10C. The motorized transfer handle and accessory handle are not compatible with the back extensions for shoulder surgery type BACK05C. The installation of 2 control handles is imperative on LEG20C and LEG25C leg sections*

The complete system comprises two handles:

- 1 motorized transfer handle featuring a remote control connection.
- 1 accessory handle to assist with control.

Install the Motorized Transfer Handle

Install the motorized transfer handle as follows:

1. Place the motorized transfer handle (1) in the rail and ensure the clamping lever stays open. See *Figure 6-1*.

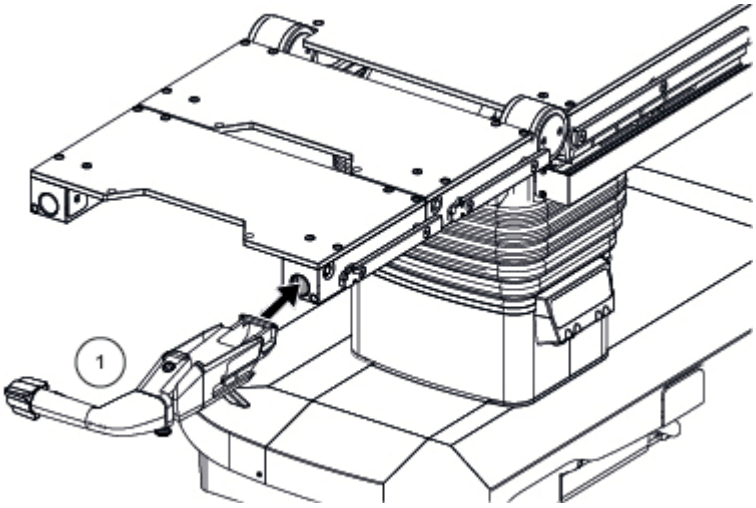

Figure 6-1. Insert the Motorized Transfer Handle

2. Insert the motorized transfer handle into the rail until it “clicks”.
3. Lock the clamping lever (1). See *Figure 6-2*.

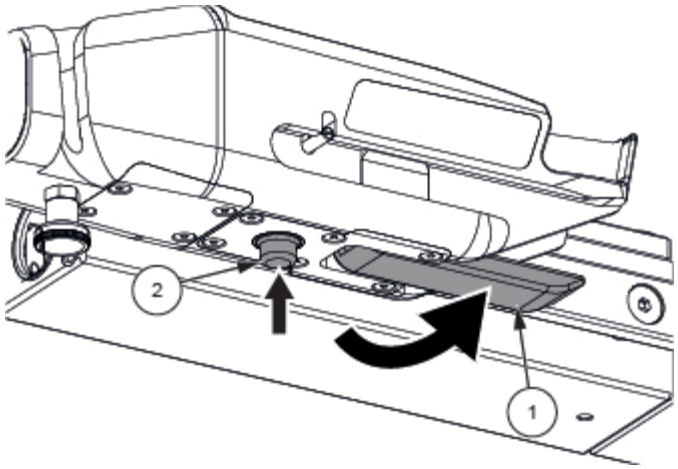

Figure 6-2. Lock the Motorized Transfer Handle

Remove the Motorized Transfer Handle

Remove the motorized transfer handle as follows:

1. Lower the locking lever (1), keep the rail lock (2) pressed and pull outward on the motorized transfer handle. See *Figure 6-2*.

Install and Removing the Accessory Handle

Install the Accessory Handle

Install the accessory handle as follows:

1. Push the accessory handle (1) in the fully into the rail and ensure the wing screw (2) stays unlocked. See *Figure 6-3*.

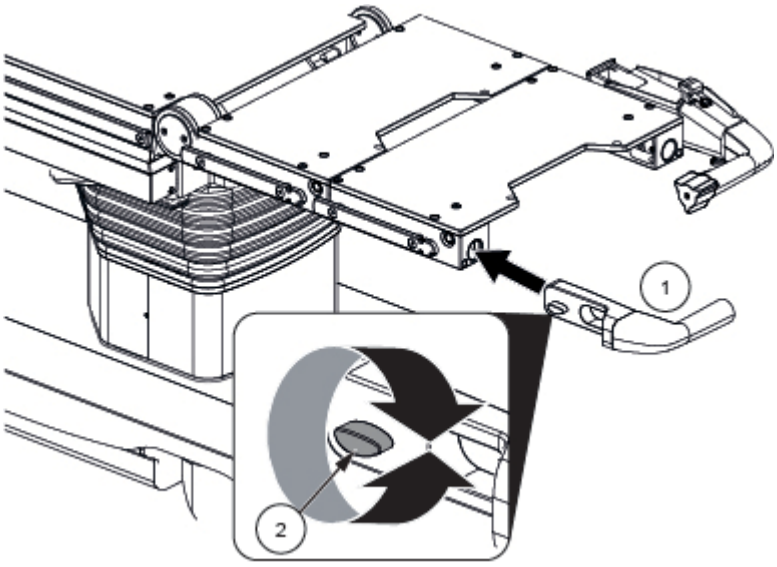

Figure 6-3. Install Accessory Handle

2. Turn the wing screw (2) to tighten it. Pull the accessory handle to check that it is secure. See *Figure 6-3*.

Remove the Accessory Handle

Install the accessory handle as follows:

1. Turn the wing screw (2) to loosen it. Pull the accessory handle to remove it.

Left Hand/Right Hand Positioning

Change the orientation of the motorized transfer handle as follows:

1. The motorized transfer handle is inserted on the right (1) or left side (2) of the surgical table on the accessory rails or the extension rails. See *Figure 6-4*.

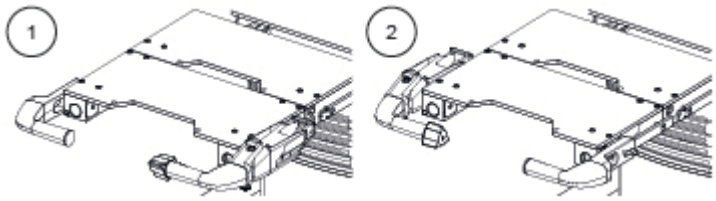

Figure 6-4. Motorized Transfer Orientations

2. To rotate the motorized transfer handle, pull the position latch and rotate the motorized transfer handle to the desired position. See *Figure 6-5*.

   NOTE: The direction of travel is automatically recognized during rotation.

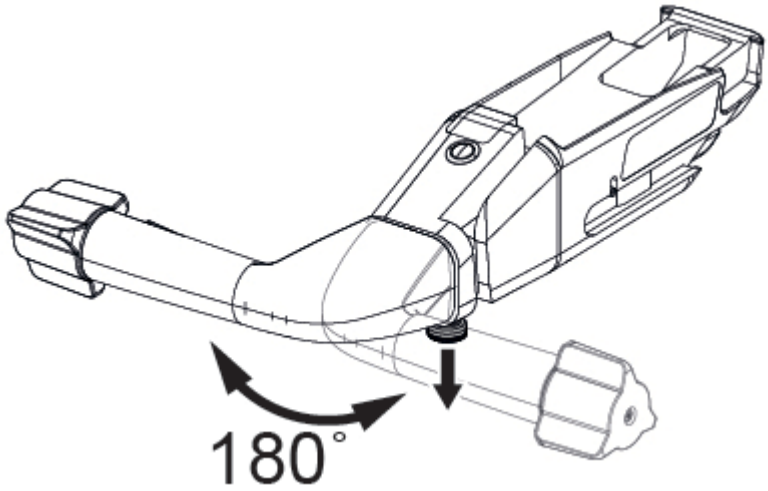

Figure 6-5. Change Motorized Transfer Handle Orientation

Install and Remove Hand Control

Install Hand Control

Install the hand control as follows:

1. Feed the connection cable through the groove in the motorized transfer handle. See *Figure 6-6*.

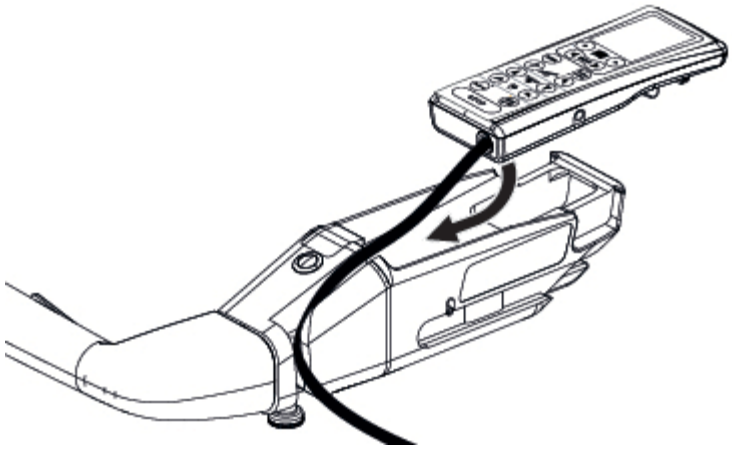

Figure 6-6. Install Hand Control

2. Slide the hand control into the motorized transfer handle. See *Figure 6-7*.

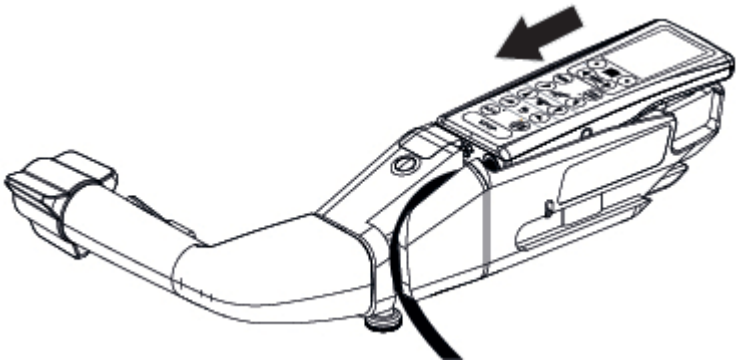

Figure 6-7. Install Hand Control

3. Push the hand control into the motorized transfer handle to secure in place. See *Figure 6-8*.

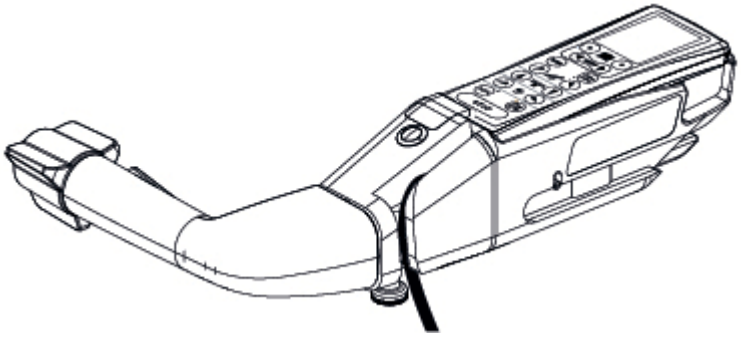

Figure 6-8. Install Hand Control

Remove Hand Control

Remove the hand control by reversing the steps in the installation instructions.

Operation

WARNING

PERSONAL INJURY AND/OR EQUIPMENT DAMAGE

⚠ The user should practice using the motorized wheel without a patient first.

⚠ Secure the patient before using the motorized wheel. Use barriers or another approved system to secure the patient in place.

⚠ The maximum speed control should be adjusted according to the layout of the rooms and corridors, as well as the experience of the operators. When used with a patient, the surgical table is slower to accelerate and brake.

⚠ Never start at full speed. Start slowly and increase speed gradually.

⚠ Do not accelerate around corners. Slow down upon approach.

⚠ Prepare to stop the surgical table by gradually slowing down.

⚠ When reversing, always check for obstacles in the path.

For proper operation of the motorized transfer control the following conditions should be met before beginning.

Condition	Screen Display if Condition is Not Met
The surgical table must be in battery mode and not connected to the mains power supply.	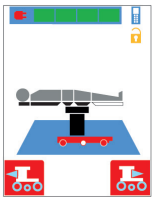
The surgical table must not be locked to the floor. Disengage the floor locks.	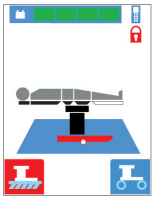
The motorized wheel should be fully lowered. Continue to hold the trigger before activating the drive movement.	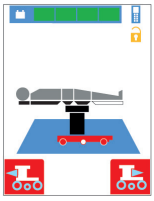
The tabletop should be lower than 900 mm. Lower the tabletop below 900 mm (35.4”)	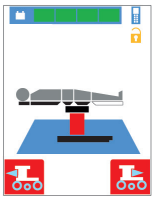

The CMAX™ Motorized Transfer (CMAXT, CMAXTL, CMAX3D) and CMAX™ X-Ray (International) integrates a patented central power wheel which allows the table to circulate outside the operating room with a patient at a maximum speed of 5 km/h, equivalent to a fast walking pace.

The speed may vary a little depending on the floor hardness and the charge level of the embedded batteries.

When delivered, surgical tables are limited in speed to allow users to learn to drive safely.

This maximum allowed speed is adjustable from the hand control and can be changed afterwards.

During movement the screen will show the percentage of the maximum speed permitted by the wheel (from 00% to 99%, customizable in the software). When moving, a speed controller will help better control speed: use it to maintain a steady speed around bends and through crossings.

NOTE: A factory setting deliberately restricts the maximum speeds attainable by delivery tables in keeping with most categories of use. It is possible to override this setting in keeping with the requirements of the user: please contact STERIS to have this setting changed.

Refer to *Figure 7-1* and operate the motorized wheel as follows:

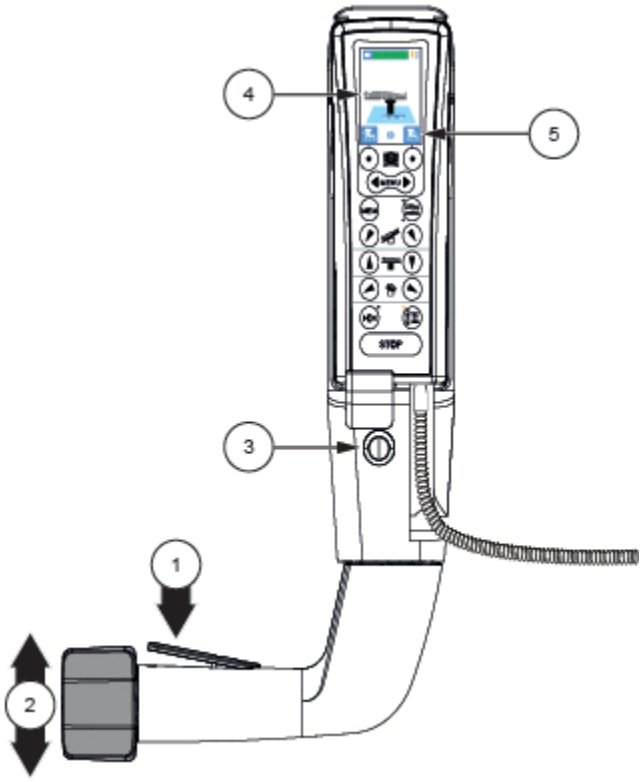

Figure 7-1. Motorized Transfer Operation

1. Engage the motorized wheel by pressing and holding trigger (1).
2. While holding trigger (1) down, gently push the bidirectional accelerator (2) using a thumb. Forward moves the surgical table forward and backward moves the surgical table backwards. The speed is variable based on how far the accelerator is pushed backwards or forwards to the maximum speed set in the software.
3. Change the priority direction of travel (5) if necessary by pressing direction selection button (3) after checking the patient orientation (4) on the hand control. An audible “beep” will indicate the change in direction priority.
4. To gently stop the surgical table, simply release the bidirectional accelerator (2). To apply the brake to the table, release the trigger (1) and hold the surgical table.

   NOTE: The floor locks must be manually engaged if needed.

Routine Maintenance

Cleaning and Disinfection

Never use chlorine based products or derivative bases to avoid excess corrosion.

End of Day

- Spray a detergent solution on a swab or use pre-soaked wipes and apply to all contaminated surfaces.
- Let dry.

Recommended Products

- Use products intended for raised surfaces. STERIS has approved the following products: quaternary ammonium propionate, guanidine acetate, and N-propanol. In the event of any doubt, the user should consult the hygiene specialists in the hospital or supervisory body.

Products to Avoid

- Do not use products intended for floors. In particular, avoid any oxidant product based on chlorine derivatives, such as chlorine bleach, or oxygenated derivatives such as peracetic acid.
- In case of any doubt concerning the compatibility of the active ingredients used, contact STERIS.

Maintenance

WARNING

PERSONAL INJURY AND/OR EQUIPMENT DAMAGE

⚠ It is forbidden to modify a medical device without a specific authorization of manufacturer.

- To ensure correct operation, it is important to regularly check the general state of the hand control connector.
- It is important to perform regular preventive maintenance at least once per year by STERIS or STERIS-trained technician.
- Check the function of the system regularly.

STERIS®

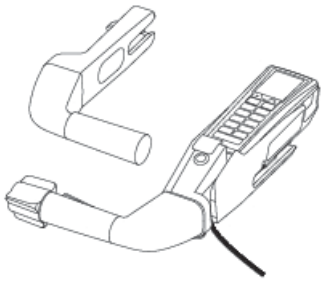

HAND10C Griff für motorisierten Transport

Gebrauchsanleitung

de
11066522
Revision C

© 2025 STERIS. All rights reserved.

Published: 2025-5-28

INHALTSVERZEICHNIS

Kapitelnummer	Beschreibung	Seite
1	**Urheberrechtliche Informationen**	**1**
2	**Vorwort von STERIS**	**2**
2.1	Einführung	2
2.2	Adressen	2
2.3	Verwendungszweck	3
2.4	Wartungsinformationen	3
3	**Symbole**	**4**
4	**Technische Daten**	**5**
5	**Identifizierung von Komponenten**	**6**
6	**Installation**	**7**
7	**Betrieb**	**11**
8	**Routinemäßige Wartung**	**14**

Urheberrechtliche Informationen

CMAX™ ist eine Marke von STERIS. Alle anderen in diesem Dokument angegebenen Firmen- oder Produktnamen sind Marken ihrer jeweiligen Eigentümer.

© 2025 STERIS Corporation. Alle Rechte vorbehalten

Diese Veröffentlichung ist urheberrechtlich geschützt. Das Kopieren, die Weitergabe an Dritte oder die Verwendung dieser Veröffentlichung ist ohne die ausdrückliche schriftliche Zustimmung von STERIS verboten.

STERIS behält sich das Recht vor, die hierin aufgeführten Spezifikationen ohne Vorankündigung oder Verpflichtung zu ändern. Für weitere Informationen wenden Sie sich bitte an STERIS.

Vorwort von STERIS

2.1 Einführung

Wir freuen uns, dass Sie sich für ein Produkt von STERIS entschieden haben. STERIS ist stets um die Zufriedenheit seiner Kund:innen bemüht. Dieses Handbuch enthält wichtige Informationen über die ordnungsgemäße Verwendung und Wartung der Handsteuerung HAND10C.

Sie dürfen das Gerät erst bedienen oder warten, nachdem Sie eine Einweisung in die betreffenden Informationen erhalten haben. Diese Anleitung enthält wichtige Informationen zur Vermeidung von Verletzungen und Sachschäden, die durch unsachgemäße Wartung der Handsteuerung HAND10C entstehen können. Dieses Handbuch sollte an einem leicht zugänglichen Ort aufbewahrt werden, um schnell nachschlagen zu können.

Jegliche nicht von STERIS autorisierte oder durchgeführte Änderung an der Handsteuerung HEAD10C, die den Betrieb beeinträchtigen könnte, führt zum Erlöschen der Garantie, könnte die Sicherheit der Bedienperson und der Patientin/des Patienten gefährden, könnte die Wirksamkeit beeinträchtigen und könnte gegen nationale, bundesstaatliche, staatliche oder lokale Vorschriften verstoßen.

2.2 Adressen

CH REP

STERIS GmbH
c/o BDO AG
Längfeldweg 116A
CH-2504 Biel-Bienne
Schweiz

EC REP

STERIS Ireland Limited
IDA Business and Technology Park
Tullamore
County Offaly
R35 X865 ▪ Irland

UK REP

STERIS Solutions Limited
Chancery House Rayns Way
Watermead Business Park, Syston
Leicester LE7 1PF UK

STERIS Corporation
2720 Gunter Park East
Montgomery, AL 36109 ▪ USA
TEL: 334–277–6660
FAX: 334–271–5450

Für Service-Reparaturen wenden Sie sich bitte an STERIS.

Für technische Unterstützung wenden Sie sich bitte an STERIS.

Dieses Dokument ist ausschließlich zur Verwendung von STERIS Kunden, einschließlich Architekten oder Konstrukteuren, bestimmt. Die vollständige oder teilweise Vervielfältigung durch eine andere Partei als dem Kunden ist untersagt.

DER KUNDE IST FÜR DIE EINHALTUNG DER GELTENDEN ÖRTLICHEN UND NATIONALEN VORSCHRIFTEN UND BESTIMMUNGEN VERANTWORTLICH.

Die Originalsprache dieses Dokuments ist ENGLISCH. Alle Übersetzungen müssen anhand des Dokuments in der Originalsprache angefertigt werden.

Jeder schwerwiegende Zwischenfall, der im Zusammenhang mit diesem Produkt aufgetreten ist, sollte dem Hersteller und der zuständigen Behörde des Mitgliedstaats, in dem der Anwender und/oder der/die Patient:in niedergelassen ist, gemeldet werden.

Die elektronische Datei und weitere Sprachen finden Sie unter *https://www.steris.com/healthcare/instructions-for-use*



Abfälle von Elektro- und Elektronikgeräten dürfen nicht als unsortierter Hausmüll entsorgt werden. Sie müssen getrennt gesammelt und gemäß den örtlichen Vorschriften entsorgt werden. Wenden Sie sich an Ihre autorisierte Vertretung, um Informationen über die Außerbetriebnahme des Geräts zu erhalten.

2.3 Verwendungszweck

Die Handsteuerung HAND10C stellt ein neues Konzept des motorisierten Patiententransports in einer originellen und patentierten Form dar.

- Stoßdämpfendes und einziehbares motorisiertes Zentralrad, leistungsstark und autonom.
- Schnell abnehmbarer Handgriff mit Bedienelementen für das motorisierte Rad.
- Kabelgebundene Handsteuerung, über die die Bedienleiste mit dem Tisch verbunden und die Bedienelemente auf einem Farbbildschirm angezeigt werden können.

2.4 Wartungsinformationen

Wir empfehlen unseren Kunden, sich in Bezug auf unser jährliches Wartungsprogramm mit STERIS in Verbindung zu setzen. Dieses Programm bietet vorbeugende Wartungen, Anpassungen und den Austausch von Verschleißteilen nach einem festgelegten Plan, damit eine optimale Leistung erzielt werden kann und störende oder kostspielige Ausfälle vermieden werden. STERIS beschäftigt weltweit gut ausgestattete, werksgeschulte Techniker:innen, die diese Dienstleistungen sowie Installationen vor Ort, Schulungen und fachkundige Reparaturdienste erbringen. Nicht-routinemäßige Wartungsarbeiten sollten nur von STERIS-Personal durchgeführt werden.

Symbole

Tabelle 3-1. Erläuterung der Symbole

Symbol	Definition
	Name und Anschrift des Herstellers
	Datum der Herstellung (JJJJ-MM-TT)
	Produktreferenz
	Medizinprodukt
	Vorsicht
	Einhaltung der Anforderungen der europäischen Gesetzgebung
	Konformitätsbewertung im Vereinigten Königreich, Übereinstimmung mit den grundlegenden Anforderungen der UK Medical Devices Regulations 2002
	Autorisierte Vertretung im Vereinigten Königreich
	Schweizer Bevollmächtigter
	Europäischer Bevollmächtigter
	Importeur
	Anweisungen lesen

Technische Daten

Abmessungen

Siehe *Abbildung 4-1* und *Tabelle 4-2* für die Abmessungen des Zubehörgriffs und des Steuerungshebels.

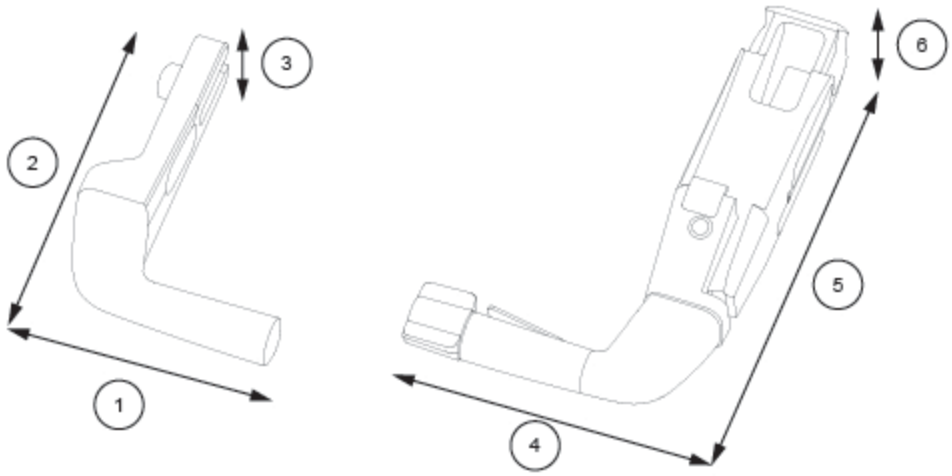

Abbildung 4-1. Abmessungen

Tabelle 4-1. Abmessungen

1	187 mm (7,4″)	4	232 mm (9,1″)
2	256 mm (10,1″)	5	375 mm (14,8″)
3	52 mm (2″)	6	80 mm (3,1″)

Gewichte

Siehe *Tabelle 4-2* für die Gewichte des Zubehörgriffs und des Steuerungshebels.

Tabelle 4-2. Gewichte

Zubehörgriff	0,8 kg (1,8 lbs)
Steuerungshebel	3,0 kg (6,6 lbs)

Identifizierung von Komponenten

Die folgenden Komponenten befinden sich am Griff für motorisierten Transport. Siehe *Abbildung 5-1* und *Tabelle 5-1*.

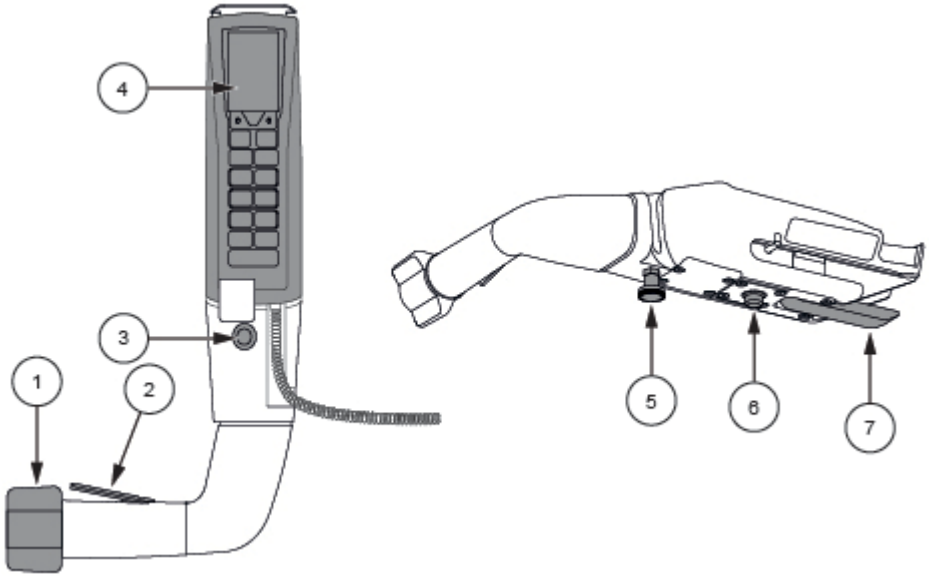

Abbildung 5-1. Identifizierung von Komponenten

Tabelle 5-1. Identifizierung von Komponenten

REF	Komponente	Beschreibung
1	Bidirektionaler Beschleuniger	Der bidirektionale Beschleuniger steuert die Vorwärts- und Rückwärtsgeschwindigkeit des motorisierten Rades.
2	Auslöser	Mit dem Auslöser wird das motorisierte Rad aktiviert.
3	Taste für die Richtungswahl	Mit der Richtungswahltaste kann zwischen Vorwärts- und Rückwärtsfahrt des motorisierten Rades gewechselt werden.
4	Handsteuerung	Die Handsteuerung wird in den Griff für motorisierten Transport eingesetzt und dient zur Bewegung des Operationstisches und zur Anzeige von Informationen auf dem LED-Bildschirm.
5	Positionsverriegelung	Die Positionsverriegelung wird verwendet, um die Ausrichtung des motorisierten Transportgriffs von Links- auf Rechtshänderbetrieb umzustellen.
6	Schienenverriegelung	Die Schienenverriegelung sichert den Griff für motorisierten Transport an den Schienen des Operationstisches.
7	Klemmhebel	Der Klemmhebel sichert den Antriebsgriff vollständig an der Seite der Schiene des Operationstisches.

Installation

Gehen Sie wie folgt vor, um den Griff für motorisierten Transport und den Zubehörgriff zu installieren.

Montage und Demontage der Griffe für motorisierten Transport

HINWEIS: Es ist einfacher, die Griffe für motorisierten Transport zu installieren, wenn sich der Operationstisch in horizontaler Position befindet.

WICHTIG: *Montieren Sie die Griffe nicht an die Reibungsbeinteile vom Typ LEG10C. Der Griff für motorisierten Transport und der Zubehörgriff sind nicht mit den Rückenverlängerungen für die Schulterchirurgie Typ BACK05C kompatibel. Bei den Beinteilen LEG20C und LEG25C ist der Einbau von 2 Steuerungshebeln zwingend erforderlich*

Das komplette System besteht aus zwei Griffen:

- 1 Griff für motorisierten Transport mit Fernbedienungsanschluss.
- 1 Zubehörgriff zur Unterstützung der Steuerung.

Installieren des Griffs für motorisierten Transport

Installieren Sie den Griff für motorisierten Transport wie folgt:

1. Setzen Sie den Griff für motorisierten Transport (1) in die Schiene und achten Sie darauf, dass der Klemmhebel geöffnet bleibt. Siehe *Abbildung 6-1*.

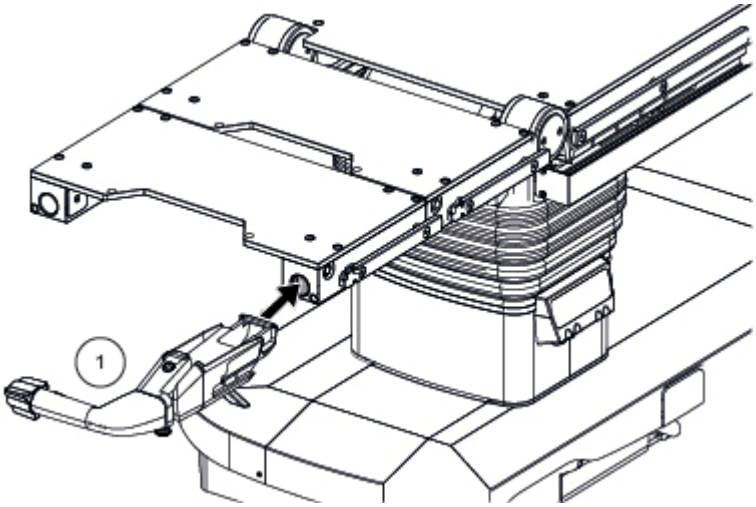

Abbildung 6-1. Einsetzen des Griffs für motorisierten Transport

2. Setzen Sie den Griff für motorisierten Transport in die Schiene ein, bis er einrastet.
3. Verriegeln Sie den Klemmhebel (1). Siehe *Abbildung 6-2*.

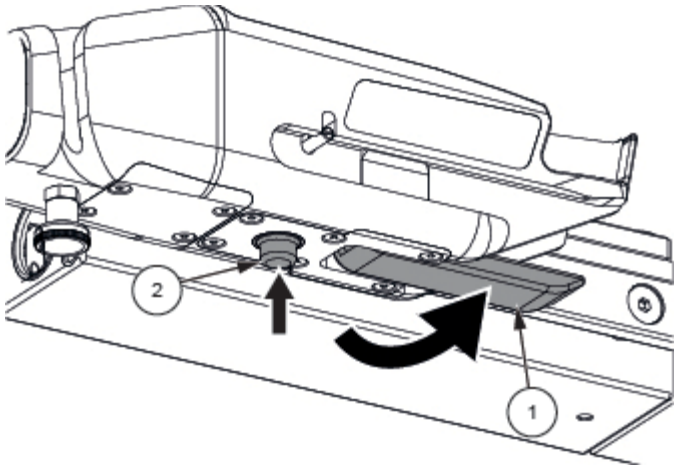

Abbildung 6-2. Verriegeln des Griffs für motorisierten Transport

Entfernen des Griffs für motorisierten Transport

Entfernen Sie den Griff für motorisierten Transport wie folgt:

1. Bewegen Sie den Verriegelungshebel (1) nach unten, halten Sie die Schienensperre (2) gedrückt und ziehen Sie den Griff für motorisierten Transport nach außen. Siehe *Abbildung 6-2*.

Installieren und Entfernen des Zubehörgriffs

Installieren des Zubehörgriffs

Installieren Sie den Zubehörgriff wie folgt:

1. Schieben Sie den Zubehörgriff (1) bis zum Anschlag in die Schiene und achten Sie darauf, dass die Flügelschraube (2) lose bleibt. Siehe *Abbildung 6-3*.

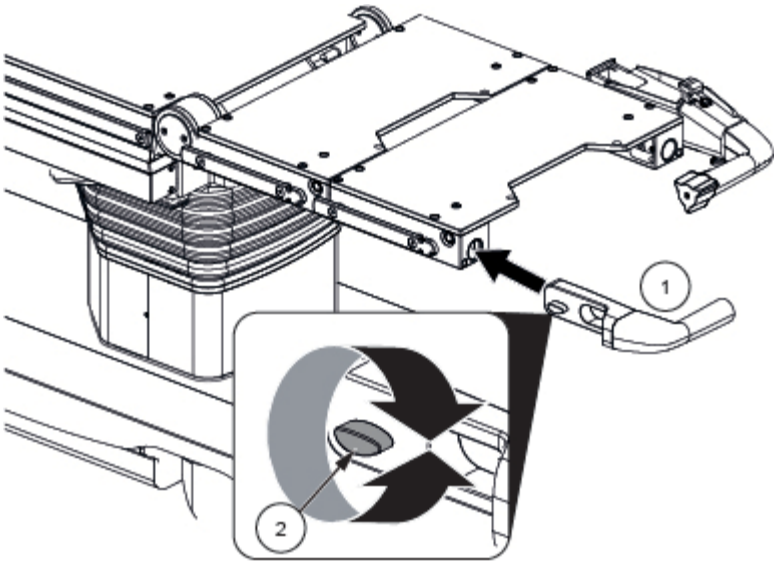

Abbildung 6-3. Installieren des Zubehörgriffs

2. Ziehen Sie die Flügelschraube (2) fest. Ziehen Sie am Zubehörgriff, um zu prüfen, ob er fest sitzt. Siehe *Abbildung 6-3*.

Entfernen des Zubehörgriffs

Installieren Sie den Zubehörgriff wie folgt:

1. Lösen Sie die Flügelschraube (2). Ziehen Sie am Zubehörgriff, um ihn zu entfernen.

Positionierung für linke/rechte Hand

Ändern Sie die Ausrichtung des Griffs für motorisierten Transport wie folgt:

1. Der Griff für motorisierten Transport wird auf der rechten (1) oder linken Seite (2) des Operationstisches in die Zubehörschienen oder die Verlängerungsschienen eingeführt. Siehe *Abbildung 6-4*.

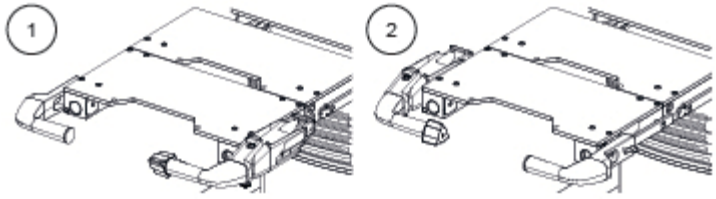

Abbildung 6-4. Ausrichtung für motorisierten Transport

2. Um den Griff für motorisierten Transport zu drehen, ziehen Sie die Positionsverriegelung und drehen Sie den Griff für motorisierten Transport in die gewünschte Position. Siehe *Abbildung 6-5*.

   HINWEIS: Die Bewegungsrichtung wird beim Drehen automatisch erkannt.

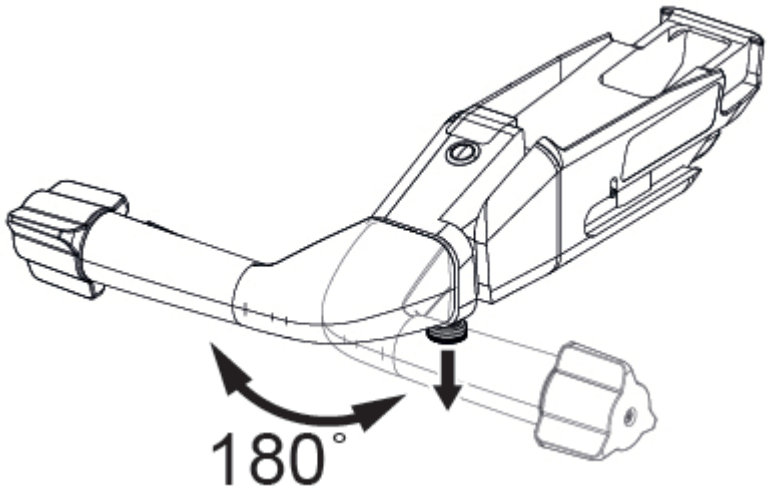

Abbildung 6-5. Ändern der Ausrichtung des Griffs für motorisierten Transport

Installieren und Entfernen der Handsteuerung

Installieren der Handsteuerung

Installieren Sie die Handsteuerung wie folgt:

1. Führen Sie das Anschlusskabel durch die Nut im Griff für motorisierten Transport. Siehe *Abbildung 6-6*.

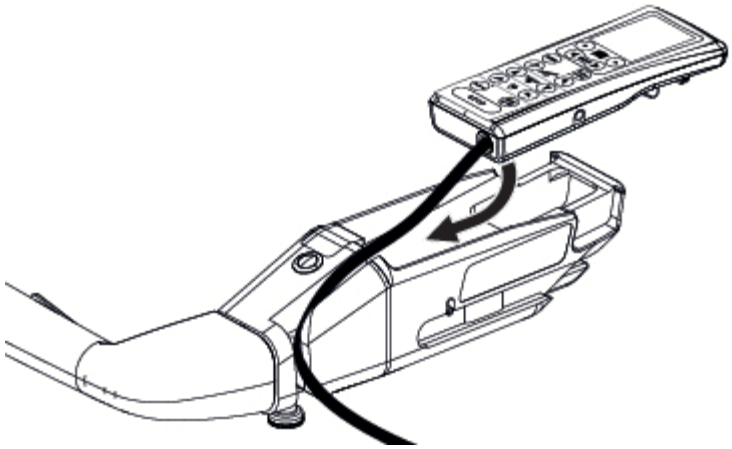

Abbildung 6-6. Installieren der Handsteuerung

2. Schieben Sie die Handsteuerung in den Griff für motorisierten Transport. Siehe *Abbildung 6-7*.

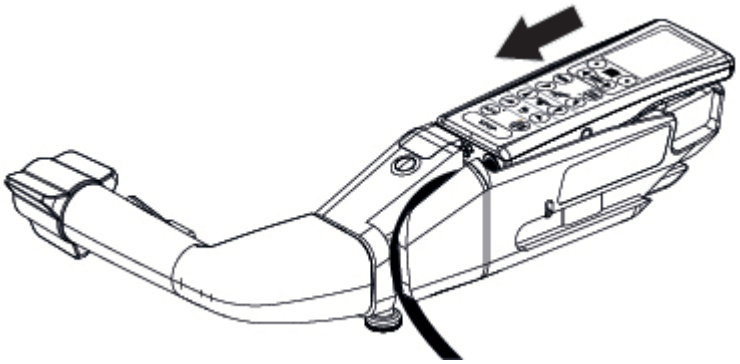

Abbildung 6-7. Installieren der Handsteuerung

3. Schieben Sie die Handsteuerung in den Griff für motorisierten Transport, um sie sicher zu befestigen. Siehe *Abbildung 6-8*.

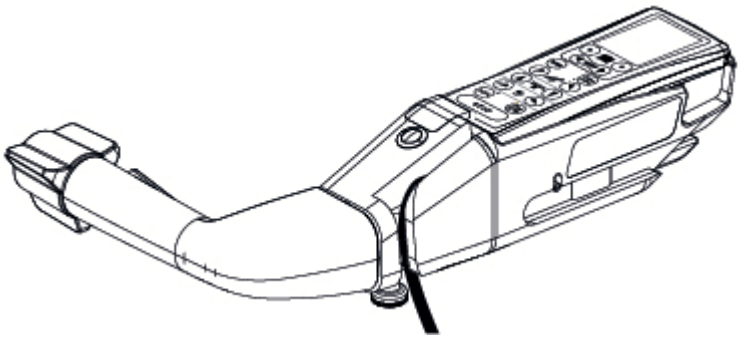

Abbildung 6-8. Installieren der Handsteuerung

Entfernen der Handsteuerung

Entfernen Sie die Handsteuerung in umgekehrter Reihenfolge wie in den Installationsanweisungen beschrieben.

Betrieb

WARNUNG

VERLETZUNGSGEFAHR UND/ODER GEFAHR VON GERÄTESCHÄDEN

⚠ Die Bedienperson sollte zunächst üben, das motorisierte Rad ohne Patient:in zu benutzen.

⚠ Sichern Sie die Patientin/den Patienten, bevor Sie das motorisierte Rad benutzen. Verwenden Sie Barrieren oder ein anderes zugelassenes System, um die Patientin/den Patienten zu fixieren.

⚠ Die Höchstgeschwindigkeitsregelung sollte entsprechend der Anordnung der Räume und Flure sowie der Erfahrung des Bedienpersonals angepasst werden. Bei der Verwendung mit einer Patientin/einem Patienten beschleunigt und bremst der OP-Tisch langsamer.

⚠ Starten Sie niemals mit voller Geschwindigkeit. Beginnen Sie langsam und steigern Sie die Geschwindigkeit allmählich.

⚠ Beschleunigen Sie nicht in Kurven. Fahren Sie bei der Annäherung langsamer.

⚠ Bereiten Sie das Anhalten des Operationstisches vor, indem Sie allmählich langsamer werden.

⚠ Achten Sie beim Rückwärtsfahren immer auf Hindernisse im Fahrweg.

Für einen ordnungsgemäßen Betrieb der Steuerung für motorisierten Transport sollten die folgenden Bedingungen erfüllt sein, bevor Sie beginnen.

Bedingung	Bildschirmanzeige, wenn Bedingung nicht erfüllt ist
Der Operationstisch muss sich im Akkubetrieb befinden und darf nicht an die Netzstromversorgung angeschlossen sein.	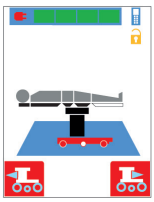
Der Operationstisch darf nicht am Boden verriegelt sein. Lösen Sie die Bodenverriegelungen.	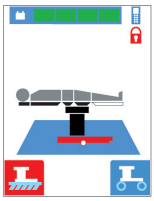
Das motorisierte Rad sollte vollständig abgesenkt sein. Halten Sie den Auslöser weiterhin gedrückt, bevor Sie die Antriebsbewegung aktivieren.	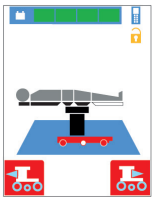
Die Tischplatte sollte niedriger als 900 mm sein. Senken Sie die Tischplatte unter 900 mm (35,4”) ab.	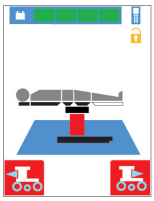

Der CMAX™ Motorized Transport (CMAXT, CMAXTL, CMAX3D) und der CMAX™ X-Ray (International) verfügen über ein patentiertes zentrales Antriebsrad, mit dem sich der Tisch außerhalb des Operationssaals mit einer Patientin/einem Patienten mit einer Höchstgeschwindigkeit von 5 km/h bewegen kann, was einer schnellen Gehgeschwindigkeit entspricht.

Die Geschwindigkeit kann je nach Härte des Bodens und dem Ladezustand der eingebauten Batterien etwas variieren.

Bei der Auslieferung sind die Operationstische in ihrer Geschwindigkeit begrenzt, damit die Bedienpersonen lernen können, sicher zu fahren.

Diese maximal zulässige Geschwindigkeit ist über den Handschalter einstellbar und kann nachträglich geändert werden.

Während der Bewegung wird auf dem Bildschirm der Prozentsatz der vom Rad erlaubten Höchstgeschwindigkeit angezeigt (von 00 % bis 99 %, in der Software einstellbar). Während der Fahrt hilft ein Geschwindigkeitsregler, die Geschwindigkeit besser zu kontrollieren: Verwenden Sie ihn, um eine gleichmäßige Geschwindigkeit in Kurven und an Kreuzungen beizubehalten.

HINWEIS: Eine Werkseinstellung begrenzt absichtlich die Höchstgeschwindigkeiten, die von den Tischen erreicht werden können, um den meisten Verwendungsarten gerecht zu werden. Es ist möglich, diese Einstellung entsprechend den Anforderungen der Bedienperson zu überschreiben: Bitte wenden Sie sich an STERIS, um diese Einstellung zu ändern.

Siehe *Abbildung 7-1* und bedienen Sie das motorisierte Rad wie folgt:

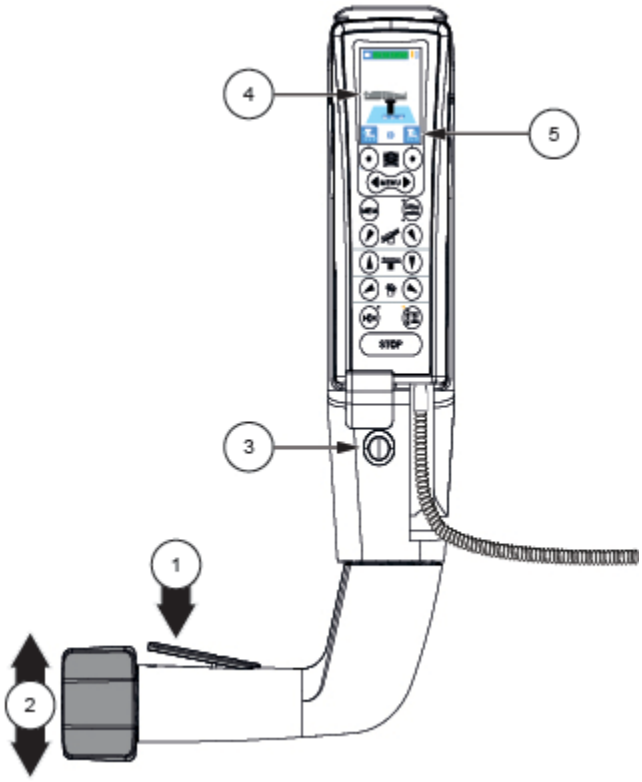

Abbildung 7-1. Betrieb zum motorisierten Transport

1. Schalten Sie das motorisierte Rad ein, indem Sie den Auslöser (1) drücken und gedrückt halten.
2. Halten Sie den Auslöser (1) gedrückt und drücken Sie vorsichtig mit dem Daumen auf den bidirektionalen Beschleuniger (2). „Vorwärts“ bewegt den Operationstisch vorwärts, „Rückwärts“ in die Gegenrichtung. Die Geschwindigkeit ist bis zur in der Software eingestellten Höchstgeschwindigkeit variabel, je nachdem, wie weit der Beschleuniger nach hinten oder vorne gedrückt wird.
3. Ändern Sie gegebenenfalls die vorrangige Fahrtrichtung (5) durch Drücken der Richtungswahltaste (3), nachdem Sie die Patientenausrichtung (4) an der Handsteuerung überprüft haben. Die Änderung der vorrangigen Fahrtrichtung wird durch einen Piepton angezeigt.
4. Um den Operationstisch sanft anzuhalten, lassen Sie einfach den bidirektionalen Beschleuniger (2) los. Um die Bremse des Tisches zu betätigen, lassen Sie den Auslöser (1) los und halten Sie den OP-Tisch fest.

   HINWEIS: Die Bodenverriegelungen müssen bei Bedarf manuell betätigt werden.

Routinemäßige Wartung

Reinigung und Desinfektion

Verwenden Sie niemals Produkte auf Chlorbasis oder Derivatbasen, um übermäßige Korrosion zu vermeiden.

Tagesende

- Sprühen Sie eine Reinigungslösung auf einen Tupfer oder verwenden Sie vorgetränkte Tücher und tragen Sie sie auf alle kontaminierten Oberflächen auf.
- Trocknen lassen.

Empfohlene Produkte

- Verwenden Sie Produkte, die für erhöhte Flächen vorgesehen sind. STERIS hat die folgenden Produkte zugelassen: quaternäres Ammoniumpropionat, Guanidinacetat und N-Propanol. Im Zweifelsfall sollte sich der Benutzer an die Hygienefachkräfte des Krankenhauses oder der Aufsichtsbehörde wenden.

Zu vermeidende Produkte

- Verwenden Sie keine Produkte, die für Fußböden bestimmt sind. Vermeiden Sie insbesondere Oxidationsmittel auf Basis von Chlorderivaten, wie Chlorbleiche, oder sauerstoffhaltigen Derivaten wie Peressigsäure.
- Bei Zweifeln über die Verträglichkeit der verwendeten Wirkstoffe wenden Sie sich an STERIS.

Wartung

WARNUNG

VERLETZUNGSGEFAHR UND/ODER GEFAHR VON GERÄTESCHÄDEN

⚠ Es ist verboten, ein Medizinprodukt ohne ausdrückliche Genehmigung des Herstellers zu verändern.

- Um einen einwandfreien Betrieb zu gewährleisten, ist es wichtig, den allgemeinen Zustand des Handsteuerungsanschlusses regelmäßig zu überprüfen.
- Es ist wichtig, mindestens einmal pro Jahr eine regelmäßige vorbeugende Wartung durch STERIS oder einen von STERIS geschulten Techniker durchzuführen.
- Überprüfen Sie regelmäßig die Funktion des Systems.

STERIS®

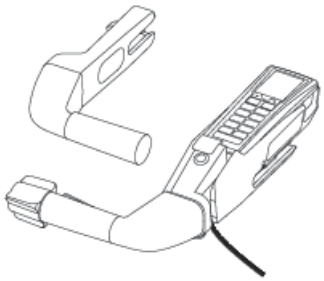

Mango para el traslado motorizado HAND10C

Instrucciones de uso

es

11066522
Revisión C

© 2025 STERIS. All rights reserved.

Published: 2025-5-28

TABLA DE CONTENIDO

Número de sección	Descripción	Página
1	**Información sobre derechos de autor**	**1**
2	**Mensaje de STERIS**	**2**
2.1	Introducción	2
2.2	Direcciones	2
2.3	Uso previsto	3
2.4	Información sobre el mantenimiento	3
3	**Símbolos**	**4**
4	**Especificaciones**	**5**
5	**Identificación de los componentes**	**6**
6	**Instalación**	**7**
7	**Funcionamiento**	**11**
8	**Mantenimiento rutinario**	**14**

Información sobre derechos de autor

CMAX™ es una marca comercial de STERIS. Todos los nombres de empresas o productos a los que se hace referencia en este documento son marcas comerciales de sus respectivos propietarios.

© 2025 STERIS Corporation Todos los derechos reservados.

Esta publicación está protegida por derechos de autor. Queda prohibida la copia, divulgación a terceros o utilización de esta publicación sin el consentimiento expreso por escrito de STERIS.

STERIS se reserva el derecho a realizar cambios en las especificaciones aquí mostradas sin previo aviso ni obligación alguna. Si desea más información, póngase en contacto con STERIS.

Mensaje de STERIS

2.1 Introducción

Le agradecemos su elección de este producto STERIS. STERIS se compromete a garantizar la continua satisfacción del cliente. Este manual contiene información importante sobre el uso y mantenimiento adecuados del mando a distancia HAND10C.

No utilice el equipo ni realice operaciones de mantenimiento menos que cuente con la toda la formación necesaria. Estas instrucciones proporcionan información crucial sobre cómo evitar lesiones y daños materiales que podrían derivarse del mantenimiento inadecuado del mando a distancia HAND10C. Este manual debe conservarse en un lugar de fácil acceso para consulta rápida.

Cualquier alteración del mando a distancia HEAD10C no autorizada o realizada por STERIS que pudiera afectar al funcionamiento anulará la garantía, podría poner en peligro la seguridad del usuario y del paciente, podría afectar negativamente a la eficacia y podría infringir la normativa nacional, federal, estatal o local.

2.2 Direcciones

CH REP

STERIS GmbH
c/o BDO AG
Längfeldweg 116A
CH-2504 Biel-Bienne
Suiza

EC REP

STERIS Ireland Limited
IDA Business and Technology Park
Tullamore
County Offaly
R35 X865 ▪ Irlanda

UK REP

STERIS Solutions Limited
Chancery House Rayns Way
Watermead Business Park, Syston
Leicester LE7 1PF, Reino Unido

STERIS Corporation
2720 Gunter Park East
Montgomery, AL 36109 ▪ EE. UU.
TEL: 334–277–6660
FAX: 334–271–5450

Para el servicio de reparación, póngase en contacto con STERIS.

Para obtener asistencia técnica, póngase en contacto con STERIS.

Este documento está destinado al uso exclusivo de los clientes de STERIS, incluidos arquitectos o diseñadores. Queda prohibida la reproducción total o parcial por cualquier parte que no sea un Cliente.

EL CLIENTE ES RESPONSABLE DEL CUMPLIMIENTO DE LOS CÓDIGOS Y REGLAMENTOS LOCALES Y NACIONALES APLICABLES.

El idioma original en que se redactó el presente documento es el INGLÉS. Cualquier traducción deberá realizarse a partir del documento en el idioma original.

Cualquier incidente grave que se produzca en relación con este producto sanitario debe notificarse al fabricante y a la autoridad competente del estado miembro en el que tenga su domicilio el usuario o el paciente.

Para consultar el archivo electrónico y otros idiomas, visite: *https://www.steris.com/healthcare/instructions-for-use*



Los residuos de aparatos eléctricos y electrónicos no se deben eliminar como residuos urbanos sin clasificar. Deben recogerse por separado y eliminarse de acuerdo con la normativa local. Póngase en contacto con su representante autorizado para obtener información sobre el desmantelamiento del equipo.

2.3 Uso previsto

El mando a distancia HAND10C introduce un nuevo concepto de traslado motorizado de pacientes de forma original y patentada.

- Rueda central motorizada amortiguadora y retráctil, potente y autónoma.
- Mango rápidamente desmontable con mandos para la rueda motorizada.
- Mando con cable que permite conectar la barra de control a la mesa y visualizar los mandos en una pantalla en color.

2.4 Información sobre el mantenimiento

No dude en ponerse en contacto con STERIS para informarse sobre nuestros contratos de mantenimiento anual. Según los términos de este programa, el mantenimiento preventivo, los ajustes y la sustitución de las piezas gastadas se realiza de forma programada con el fin de garantizar el rendimiento óptimo y contribuir a la reducción de interrupciones inoportunas o costosas. El personal de STERIS de todo el mundo está integrado por técnicos adecuadamente equipados y formados en fábrica, dedicados a proporcionar estos servicios, así como por técnicos de instalación a domicilio, formación y reparación especializada. Sólo el personal de STERIS debe realizar el mantenimiento no rutinario.

Símbolos

Tabla 3-1. Definición de los símbolos

Símbolo	Definición
	Nombre y dirección del fabricante
	Fecha de fabricación (AAAA/MM/DD)
	Número de catálogo
	Producto sanitario
	Precaución
	Cumplimiento de los requisitos de la legislación europea
	UKCA Marked (UK Conformity Assessed), cumplimiento de los requisitos esenciales de la normativa británica de 2002 sobre productos sanitarios
	Representante autorizado en Reino Unido
	Representante autorizado en Suiza
	Representante autorizado en Europa
	Importador
	Consulte las instrucciones

Especificaciones

Dimensiones

Consulte en *Figura 4-1* y *Tabla 4-2* las dimensiones del mango para accesorios y del mango de control.

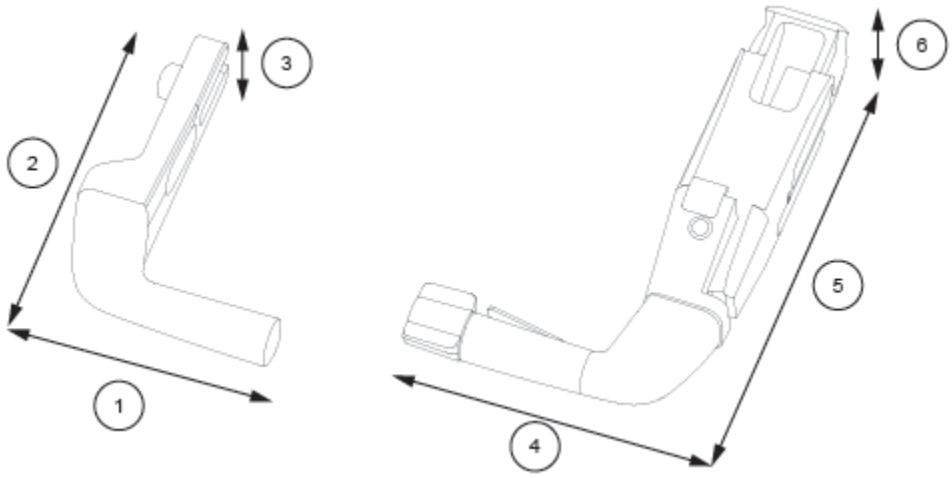

Figura 4-1. Dimensiones

Tabla 4-1. Dimensiones

1	187 mm (7,4″)	4	232 mm (9,1″)
2	256 mm (10,1″)	5	375 mm (14,8″)
3	52 mm (2″)	6	80 mm (3,1″)

Pesos

Consulte en *Tabla 4-2* los pesos del mango para accesorios y del mango de control.

Tabla 4-2. Pesos

Mango para accesorios	0,8 kg (1,8 libras)
Mango de control	3,0 kg (6,6 libras)

Identificación de los componentes

Los siguientes componentes se encuentran en el mango para el traslado motorizado. Consulte la *Figura 5-1* y la *Tabla 5-1*.

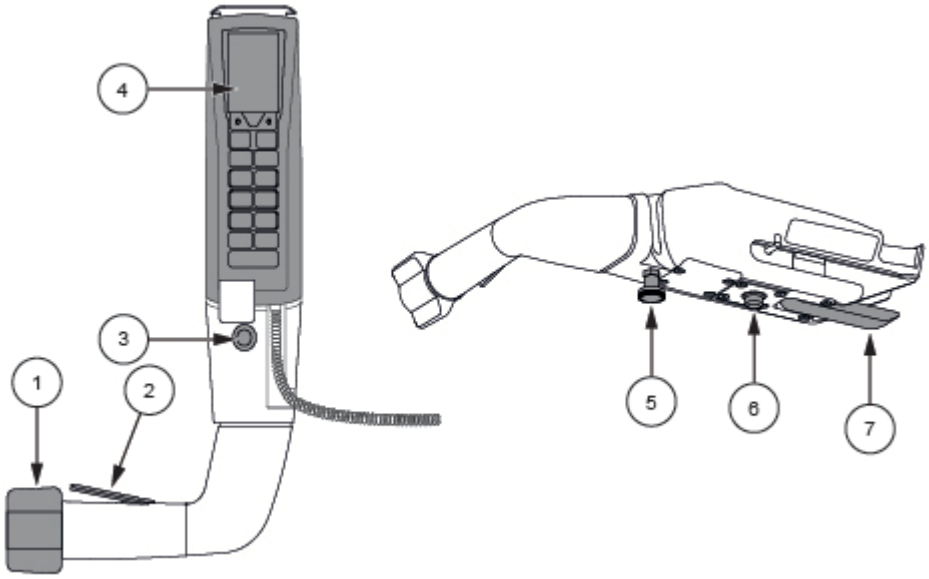

Figura 5-1. Identificación de los componentes

Tabla 5-1. Identificación de los componentes

REF	Componente	Descripción
1	Acelerador bidireccional	El acelerador bidireccional controla la velocidad de avance y retroceso de la rueda motorizada.
2	Activador	El activador activa la rueda motorizada.
3	Botón de selección de dirección	El botón de selección de dirección se utiliza para cambiar entre el movimiento preferido de avance y retroceso de la rueda motorizada.
4	Mando a distancia	El mando a distancia se coloca en el mango para el traslado motorizado, se utiliza para los movimientos de la mesa de quirófano y muestra información en la pantalla LED.
5	Pestillo de posición	El pestillo de posición se utiliza para cambiar la orientación del mango para el traslado motorizado de la izquierda a la derecha.
6	Cierre del raíl	El cierre del raíl fija el mango para el traslado motorizado a los raíles de la mesa de quirófano.
7	Palanca de sujeción	La palanca de sujeción fija completamente el mango de accionamiento al lateral del raíl de la mesa de quirófano.

Instalación

Siga este procedimiento para instalar el mango para el traslado motorizado y el mango para accesorios.

Montaje y desmontaje de los mangos para el traslado motorizado

NOTA: Es más fácil instalar los mangos para el traslado motorizado cuando la mesa de quirófano está en posición horizontal.

IMPORTANTE: *No coloque los mangos en las secciones de las patas de fricción tipo LEG10C. El mango para el traslado motorizado y el mango para accesorios no son compatibles con las extensiones de espalda para cirugía de hombro tipo BACK05C. La instalación de 2 mangos de control es imprescindible en las secciones de las patas LEG20C y LEG25C*

El sistema completo consta de dos mangos:

- 1 mango para el traslado motorizado con conexión para mando a distancia.
- 1 mango para accesorios para facilitar el control.

Instalar el mango para el traslado motorizado

Instale mango para el traslado motorizado como se indica a continuación:

1. Coloque el mango para el traslado motorizado (1) en el raíl y asegúrese de que la palanca de sujeción permanece abierta. Consulte la *Figura 6-1*.

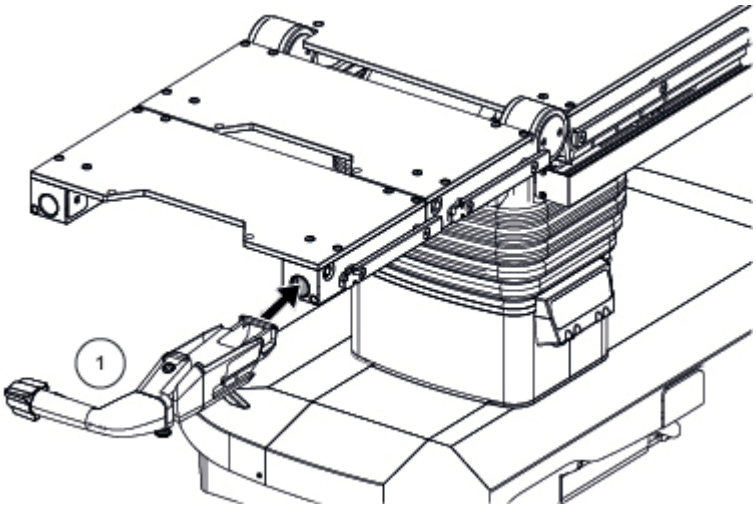

Figura 6-1. Inserte el mango para el traslado motorizado

2. Inserte el mango para el traslado motorizado en el raíl hasta que haga «clic».
3. Bloquee la palanca de sujeción (1). Consulte la *Figura 6-2*.

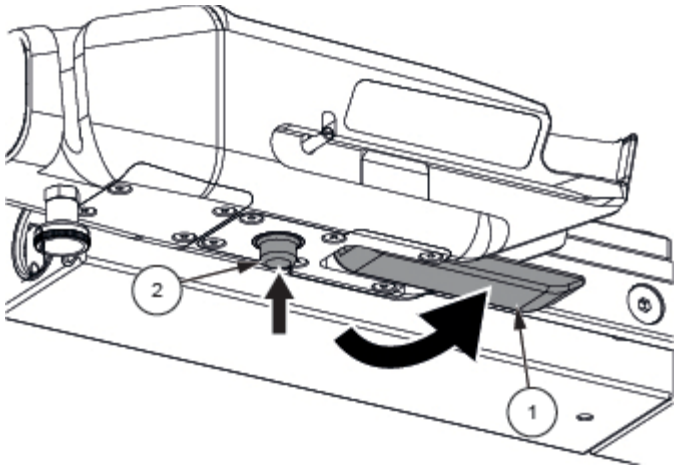

Figura 6-2. Bloquee el mango para el traslado motorizado

Retirar el mango para el traslado motorizado

Retire el mango para el traslado motorizado de la siguiente manera:

1. Baje la palanca de bloqueo (1), mantenga presionado el bloqueo del raíl (2) y tire hacia fuera del mango para el traslado motorizado. Consulte la *Figura 6-2*.

Instalación y extracción del mango para accesorios

Instale el mango para accesorios

Instale el mango para accesorios como se indica a continuación:

1. Empuje el mango para accesorios (1) hasta el fondo del raíl y asegúrese de que el tornillo de mariposa (2) permanece desbloqueado. Consulte la *Figura 6-3*.

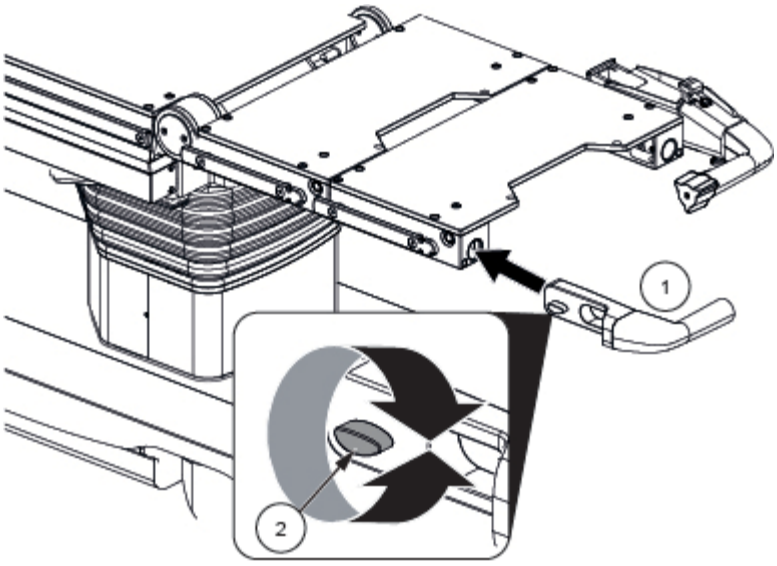

Figura 6-3. Instale el mango para accesorios

2. Gire el tornillo de mariposa (2) para apretarlo. Tire del mango para accesorios para comprobar que está bien sujeto. Consulte la *Figura 6-3*.

Retirar el mango para accesorios

Instale el mango para accesorios como se indica a continuación:

1. Gire el tornillo de mariposa (2) para aflojarlo. Tire del mango para accesorios para extraerlo.

Posición izquierda/derecha

Cambie la orientación del el mango para el traslado motorizado como se indica a continuación:

1. El mango para el traslado motorizado se inserta en el lado derecho (1) o izquierdo (2) de la mesa de quirófano en los raíles accesorios o en los raíles de extensión. Consulte la *Figura 6-4*.

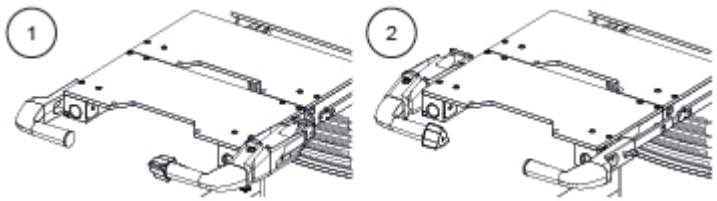

Figura 6-4. Orientaciones para el traslado motorizado

2. Para girar el mango para el traslado motorizado, tire del pestillo de posición y gire el mango para el traslado motorizado hasta la posición deseada. Consulte la *Figura 6-5*.

   NOTA: El sentido de la marcha se reconoce automáticamente durante la rotación.

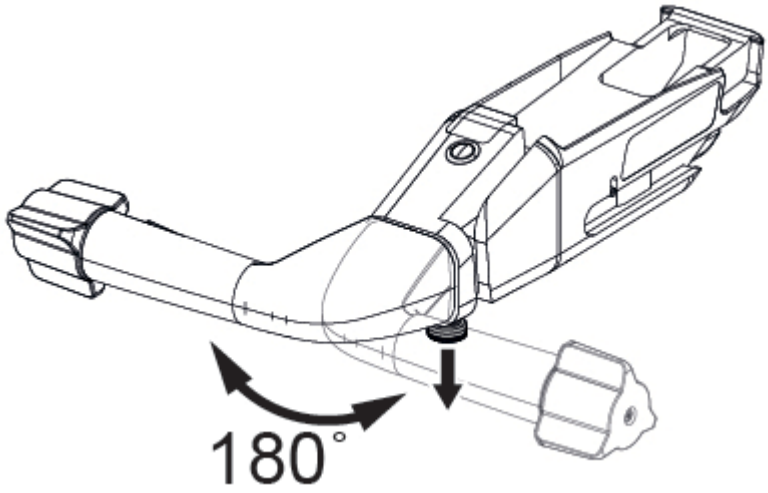

Figura 6-5. Cambiar la orientación del mango para el traslado motorizado

Instalar y retirar el mando a distancia

Instalar el mando a distancia

Instale el mando a distancia como se indica a continuación:

1. Pase el cable de conexión por la ranura del mango para el traslado motorizado. Consulte la *Figura 6-6*.

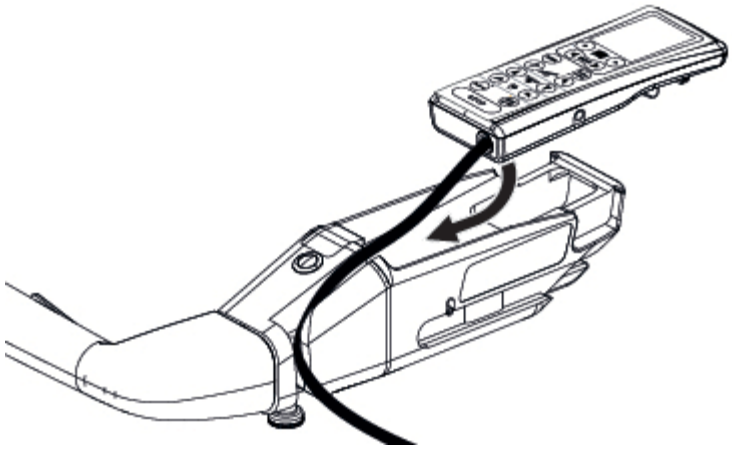

Figura 6-6. Instale el mando a distancia

2. Deslice el mando a distancia en el mango para el traslado motorizado. Consulte la *Figura 6-7*.

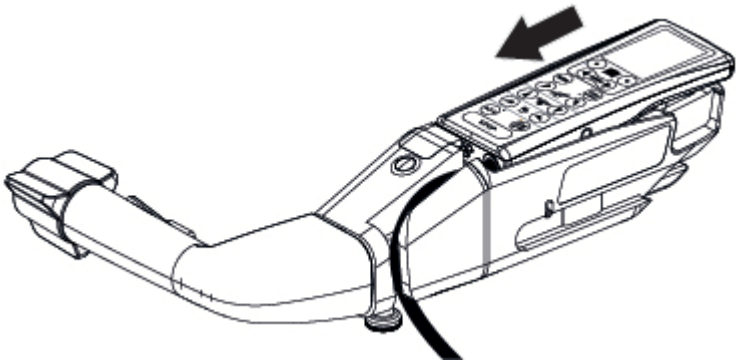

Figura 6-7. Instale el mando a distancia

3. Empuje el mando a distancia en el mango para el traslado motorizado para fijarlo en su lugar. Consulte la *Figura 6-8*.

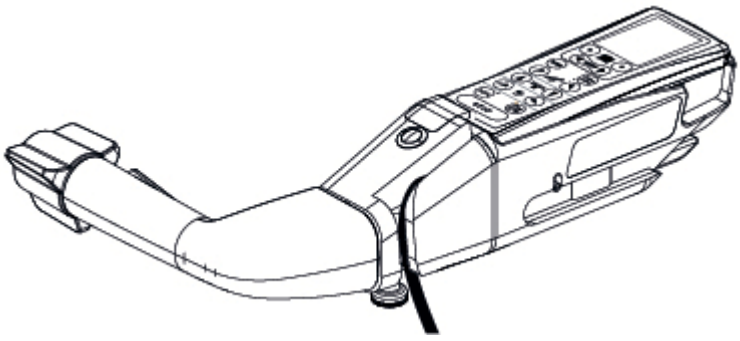

Figura 6-8. Instalar el mando a distancia

Retirar el mando a distancia

Retire el mando a distancia invirtiendo los pasos de las instrucciones de instalación.

Funcionamiento

ADVERTENCIA

LESIONES PERSONALES O DAÑOS EN EL EQUIPO

⚠ El usuario debe practicar primero el uso de la rueda motorizada sin un paciente.

⚠ Asegure al paciente antes de utilizar la rueda motorizada. Utilice barreras u otros sistemas aprobados para asegurar al paciente en su lugar.

⚠ El control de velocidad máxima debe ajustarse en función de la disposición de las salas y los pasillos, así como de la experiencia de los usuarios. Cuando se utiliza con un paciente, la mesa de quirófano acelera y frena más lentamente.

⚠ Nunca arranque a toda velocidad. Empiece despacio y aumente la velocidad gradualmente.

⚠ No acelere en las curvas. Reduzca la velocidad al acercarse.

⚠ Prepárese para detener la mesa de quirófano disminuyendo gradualmente la velocidad.

⚠ Al dar marcha atrás, compruebe siempre que no haya obstáculos en la trayectoria.

Para un funcionamiento correcto del mango para el traslado motorizado, deben cumplirse las siguientes condiciones antes de comenzar.

Condición	Visualización de la pantalla si no se cumple la condición
La mesa de quirófano debe estar en modo batería y no conectada a la red eléctrica.	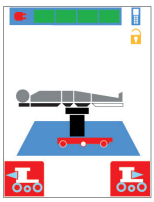
La mesa de quirófano no debe estar fijada al suelo. Desbloquee los cierres del suelo.	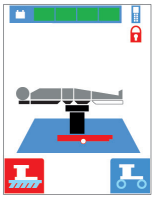
La rueda motorizada debe estar completamente bajada. Mantenga pulsado el activador antes de activar el movimiento de accionamiento.	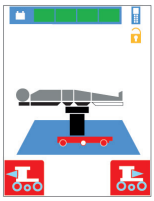
El tablero de la mesa debe estar a una altura inferior a 900 mm. Baje el tablero por debajo de 900 mm (35,4")	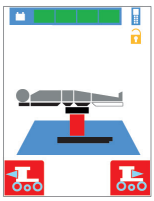

El traslado motorizado CMAX™ (CMAXT, CMAXTL, CMAX3D) y CMAX™ X-Ray (Internacional) integran una rueda motriz central patentada que permite que la mesa circule fuera del quirófano con un paciente a una velocidad máxima de 5 km/h, equivalente a un paso rápido al caminar.

La velocidad puede variar un poco en función de la dureza del suelo y del nivel de carga de las baterías incorporadas.

Cuando se entregan, las mesas de quirófano tienen una velocidad limitada para que los usuarios aprendan a conducir con seguridad.

Esta velocidad máxima permitida puede ajustarse desde el mando a distancia y modificarse posteriormente.

Durante el movimiento, la pantalla mostrará el porcentaje de velocidad máxima permitida por la rueda (de 00 % a 99 %, personalizable en el software). En movimiento, un regulador de velocidad ayudará a controlar mejor la velocidad: utilícelo para mantener una velocidad constante en las curvas y en los cruces.

NOTA: Un ajuste de fábrica restringe deliberadamente las velocidades máximas que pueden alcanzar las mesas de distribución, en consonancia con la mayoría de las categorías de uso. Es posible anular este ajuste en función de las necesidades del usuario: póngase en contacto con STERIS para modificar este ajuste.

Consulte *Figura 7-1* y accione la rueda motorizada como se indica a continuación:

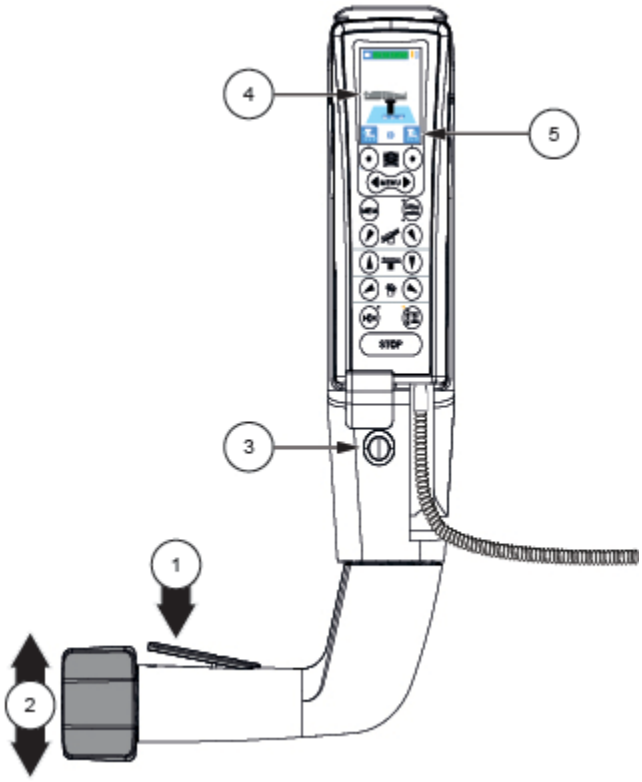

Figura 7-1. Funcionamiento de traslado motorizado

1. Enganche la rueda motorizada manteniendo pulsado el activador (1).
2. Mientras mantiene pulsado el activador (1), presione suavemente el acelerador bidireccional (2) con el pulgar. Hacia delante mueve la mesa de quirófano hacia delante y hacia atrás mueve la mesa de quirófano hacia atrás. La velocidad es variable en función de cuánto se pulse el acelerador hacia atrás o hacia delante hasta alcanzar la velocidad máxima fijada en el software.
3. Cambie la dirección prioritaria de desplazamiento (5) si es necesario pulsando el botón de selección de dirección (3) después de comprobar la orientación del paciente (4) en el mando a distancia. Un «bip» audible indicará el cambio de prioridad de dirección.
4. Para detener suavemente la mesa de quirófano, basta con soltar el acelerador bidireccional (2). Para aplicar el freno a la mesa, suelte el activador (1) y sujete la mesa de quirófano.

   NOTA: Los dispositivos de anclaje al suelo deben accionarse manualmente en caso necesario.

Mantenimiento rutinario

Limpieza y desinfección

No utilice nunca productos a base de cloro o bases derivadas para evitar un exceso de corrosión.

Al final del día

- Pulverice una solución detergente en un bastoncillo o utilice toallitas previamente empapadas y aplíquela a todas las superficies contaminadas.
- Deje secar.

Productos recomendados

- Utilice productos destinados a superficies elevadas. STERIS ha aprobado los siguientes productos: propionato de amonio cuaternario, acetato de guanidina y N-propanol. En caso de duda, el usuario debe consultar a los especialistas en higiene del hospital o al organismo de supervisión.

Productos que debe evitar

- No utilice productos destinados a suelos. En particular, evite cualquier producto oxidante a base de derivados del cloro, como la lejía con cloro, o derivados oxigenados como el ácido peracético.
- En caso de duda sobre la compatibilidad de los ingredientes activos utilizados, póngase en contacto con STERIS.

Mantenimiento

ADVERTENCIA

LESIONES PERSONALES O DAÑOS EN EL EQUIPO

⚠ Está prohibido modificar un producto sanitario sin una autorización específica del fabricante.

- Para garantizar un funcionamiento correcto, es importante comprobar periódicamente el estado general del conector del mando a distancia.
- Es importante realizar un mantenimiento preventivo regular al menos una vez al año por parte de STERIS o de un técnico formado por STERIS.
- Compruebe periódicamente el funcionamiento del sistema.

STERIS®

HAND10C Poignée de transfert motorisée

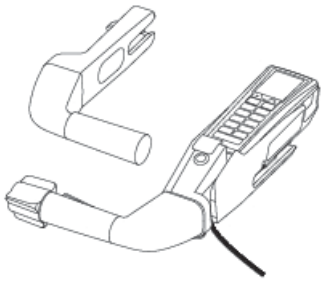

Mode d'emploi

fr

11066522
Révision C

© 2025 STERIS. All rights reserved.

Published: 2025-5-28

TABLE DES MATIÈRES

Numéro de chapitre	Description	Page
1	**Informations sur les droits d'auteur**	**1**
2	**Un mot de STERIS**	**2**
2.1	Introduction	2
2.2	Adresses	2
2.3	Usage prévu	3
2.4	Informations sur l'entretien	3
3	**Symboles**	**4**
4	**Spécifications**	**5**
5	**Identification des composants**	**6**
6	**Installation**	**7**
7	**Fonctionnement**	**11**
8	**Maintenance de routine**	**14**

Informations sur les droits d’auteur

CMAX™ est une marque déposée de STERIS. Tous les autres noms de sociétés ou de produits référencés dans ce document sont des marques commerciales de leurs détenteurs respectifs.

©2025 STERIS Corporation. Tous droits réservés.

La présente publication est protégée par le droit d’auteur. La reproduction, la divulgation à des tiers ou l’utilisation de la présente publication est interdite sans le consentement préalable explicite écrit de STERIS.

STERIS se réserve le droit de modifier les caractéristiques techniques publiées dans ce document sans notification ni obligation préalable. Pour en savoir plus, contacter STERIS.

Un mot de STERIS

2.1 Introduction

Merci d'avoir choisi ce produit STERIS. STERIS s'efforce de garantir la satisfaction de ses clients. Ce manuel contient des informations importantes sur l'utilisation et la maintenance de la commande manuelle HAND10C.

Ne pas faire fonctionner l'appareil ou en effectuer l'entretien avant d'avoir reçu la formation relative à ce sujet. Ces instructions fournissent des informations cruciales sur la manière d'éviter les blessures et les dommages matériels qui pourraient résulter d'une mauvaise maintenance de la commande manuelle HAND10C. Ce manuel doit être conservé dans un endroit facilement accessible afin de pouvoir s'y référer rapidement.

Toute modification de la commande manuelle HEAD10C non autorisée ou effectuée par STERIS qui pourrait affecter le fonctionnement annulera la garantie, pourrait compromettre la sécurité de l'opérateur et du patient, pourrait nuire à l'efficacité et pourrait violer les réglementations nationales, fédérales, d'état ou locales.

2.2 Adresses

CH REP

STERIS GmbH
c/o BDO AG
Längfeldweg 116A
CH-2504 Biel-Bienne
Suisse

EC REP

STERIS Ireland Limited
IDA Business and Technology Park
Tullamore
County Offaly
R35 X865 ▪ Irlande

UK REP

STERIS Solutions Limited
Chancery House Rayns Way
Watermead Business Park, Syston
Leicester LE7 1PF, Royaume-Uni

STERIS Corporation
2720 Gunter Park East
Montgomery, AL 36109 ▪ États-Unis
TÉL. : 334–277–6660
FAX : 334–271–5450

Pour les réparations, contactez STERIS.

Pour l'assistance technique, contactez STERIS.

Ce document est réservé à l'usage exclusif des clients de STERIS, y compris les architectes et les concepteurs. La reproduction totale ou partielle par toute personne autre qu'un client est interdite.

IL INCOMBE AU CLIENT DE SE CONFORMER AUX RÉGLEMENTATIONS ET LÉGISLATIONS LOCALES ET NATIONALES EN VIGUEUR.

Ce document a été initialement rédigé en ANGLAIS. Toutes les traductions doivent être effectuées à partir du document écrit dans sa langue d'origine.

Tout incident grave lié à ce dispositif médical doit être signalé au fabricant et à l'autorité compétente de l'État membre dans lequel l'utilisateur et/ou le patient est établi.

Pour le fichier électronique et les langues supplémentaires, voir : *https://www.steris.com/healthcare/instructions-for-use*



Les équipements électriques et électroniques ne doivent pas être éliminés comme des déchets municipaux non triés. Ils doivent être collectés séparément et doivent être éliminés conformément aux réglementations locales. Contacter votre représentant agréé pour toute information concernant le déclassement des équipements.

2.3 Usage prévu

La commande manuelle HAND10C introduit un nouveau concept de transfert motorisé du patient sous une forme originale et brevetée.

- Roue centrale motorisée, amortissante et rétractable, puissante et autonome.
- Poignée rapidement amovible avec commandes pour la roue motorisée.
- Commande manuelle filaire permettant de connecter la barre de contrôle à la table et d'afficher les commandes sur un écran couleur.

2.4 Informations sur l'entretien

Les clients sont invités à contacter STERIS au sujet des programmes de maintenance annuelle. Selon les conditions du contrat, la maintenance préventive, les réglages et le remplacement des pièces usagées sont effectués suivant un calendrier prédéfini visant à garantir le fonctionnement optimal et à éviter les arrêts intempestifs et onéreux. STERIS dispose d'un réseau mondial de techniciens formés en usine et parfaitement équipés pour assurer ces services, ainsi que des services spécialisés d'installation, de formation et de réparation sur site. Seul le personnel de STERIS doit effectuer la maintenance non routinière.

Symboles

Tableau 3-1. Définition des symboles

Symbole	Définition
	Nom et adresse du fabricant
	Date de fabrication (AAAA/MM/JJ)
	Référence du produit
	Dispositif médical
	Attention
	Conformité aux exigences de la législation européenne
	UK Conformity Assessed, conformité aux exigences essentielles de la réglementation britannique sur les dispositifs médicaux de 2002
	Représentant autorisé au Royaume-Uni
	Représentant autorisé en Suisse
	Représentant autorisé européen
	Importateur
	Lire les instructions

Spécifications

Dimensions

Voir *Figure 4-1* et *Tableau 4-2* pour les dimensions de la poignée d'accessoires et de la poignée de commande.

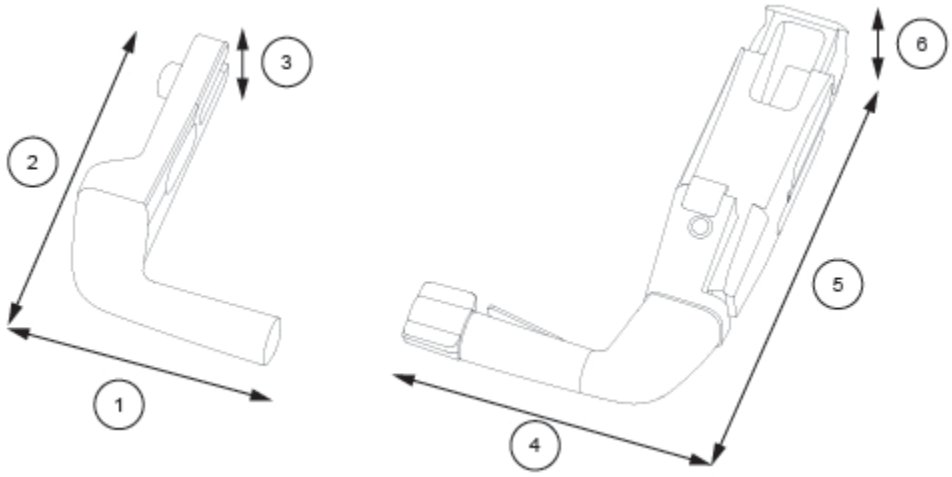

Figure 4-1. Dimensions

Tableau 4-1. Dimensions

1	187 mm (7,4″)	4	232 mm (9,1″)
2	256 mm (10,1″)	5	375 mm (14,8″)
3	52 mm (2″)	6	80 mm (3,1″)

Poids

Voir *Tableau 4-2* pour les poids de la poignée d'accessoires et de la poignée de commande.

Tableau 4-2. Poids

Poignée d'accessoires	0,8 kg (1,8 lbs)
Poignée de commande	3,0 kg (6,6 lbs)

Identification des composants

Les composants suivants sont situés sur la poignée de transfert motorisée. Voir la *Figure 5-1* et la *Tableau 5-1*.

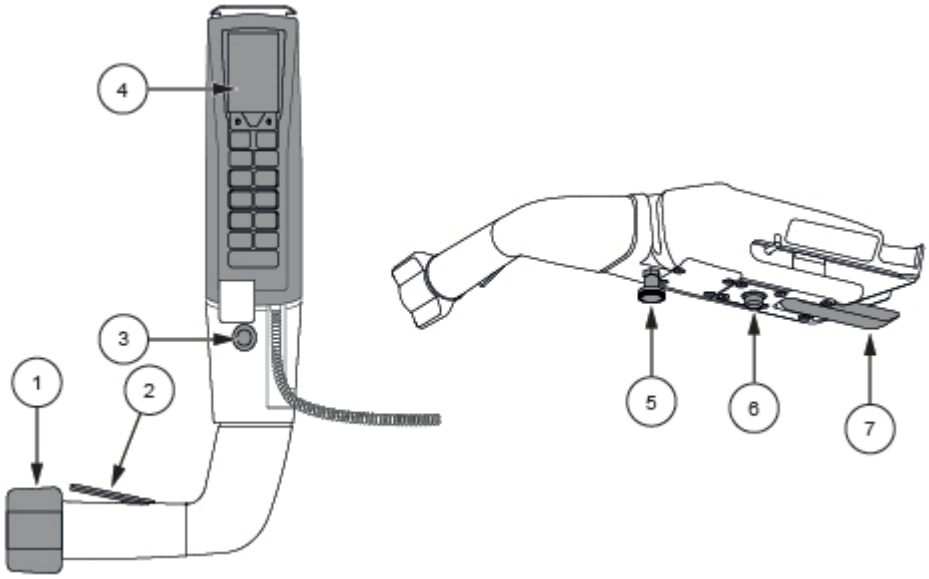

Figure 5-1. Identification des composants

Tableau 5-1. Identification des composants

REF	Composant	Description
1	Accélérateur bidirectionnel	L'accélérateur bidirectionnel contrôle la vitesse d'avance et de recul de la roue motorisée.
2	Déclenchement	La gâchette active la roue motorisée.
3	Bouton de sélection de la direction	Le bouton de sélection de la direction est utilisé pour passer de la marche avant à la marche arrière de la roue motorisée.
4	Commande manuelle	La commande manuelle est placée dans la poignée de transfert motorisée et est utilisée pour les mouvements de la table chirurgicale et affiche des informations sur l'écran DEL.
5	Positionner le loquet	Le verrou de position est utilisé pour changer l'orientation de la poignée de transfert motorisée de gauche à droite.
6	Verrouillage du rail	Le verrou de rail fixe la poignée de transfert motorisée aux rails de la table chirurgicale.
7	Levier de serrage	Le levier de serrage permet de fixer complètement la poignée d'entraînement sur le côté du rail de la table chirurgicale.

Installation

Suivez cette procédure pour installer la poignée de transfert motorisée et la poignée accessoire.

Installation et retrait des poignées de transfert motorisées

REMARQUE : Il est plus facile d'installer les poignées de transfert motorisées lorsque la table chirurgicale est en position horizontale.

IMPORTANT : *Les poignées ne doivent pas être montées sur les sections de jambes à frottement de type LEG10C. La poignée de transfert motorisée et la poignée accessoire ne sont pas compatibles avec les extensions dorsales pour chirurgie de l'épaule de type BACK05C. L'installation de 2 poignées de commande est impérative sur les sections de jambes LEG20C et LEG25C.*

Le système complet comprend deux poignées :

- 1 poignée de transfert motorisée avec connexion à une télécommande.
- 1 poignée accessoire pour faciliter le contrôle.

Installer la poignée de transfert motorisée

Installer la poignée de transfert motorisée comme suit :

1. Placer la poignée de transfert motorisée (1) dans le rail et s'assurer que le levier de serrage reste ouvert. Voir la *Figure 6-1*.

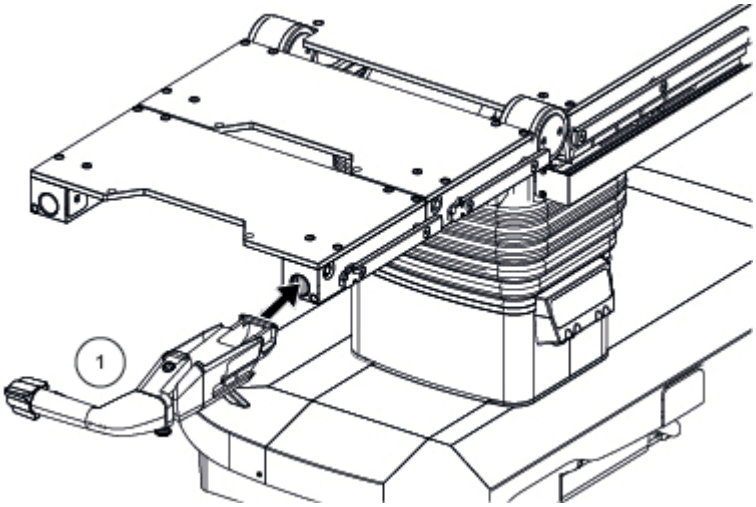

Figure 6-1. Insérer la poignée de transfert motorisée

2. Insérer la poignée de transfert motorisée dans le rail jusqu'à ce qu'elle s'enclenche.
3. Verrouiller le levier de serrage (1). Voir la *Figure 6-2*.

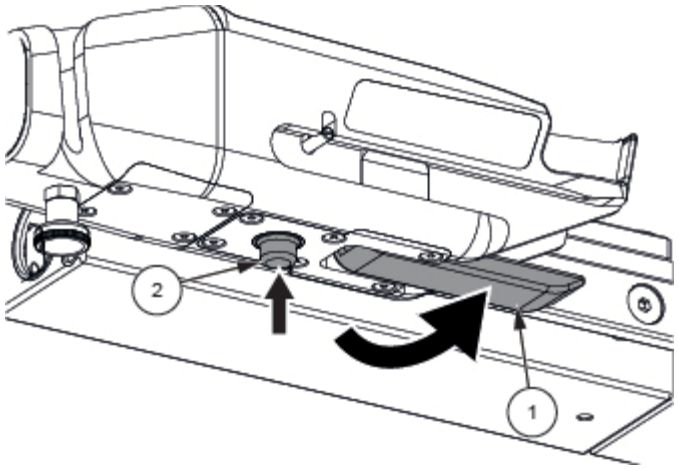

Figure 6-2. Verrouiller la poignée de transfert motorisée

Retirer la poignée de transfert motorisée

Déposer la poignée de transfert motorisée en procédant comme suit :

1. Abaisser le levier de verrouillage (1), maintenir le verrou du rail (2) enfoncé et tirer vers l'extérieur la poignée de transfert motorisée. Voir la *Figure 6-2*.

Installation et retrait de la poignée d'accessoires

Installer la poignée de l'accessoire

Installer la poignée de l'accessoire comme suit :

1. Pousser la poignée d'accessoires (1) à fond dans le rail et s'assurer que la vis papillon (2) reste déverrouillée. Voir la *Figure 6-3*.

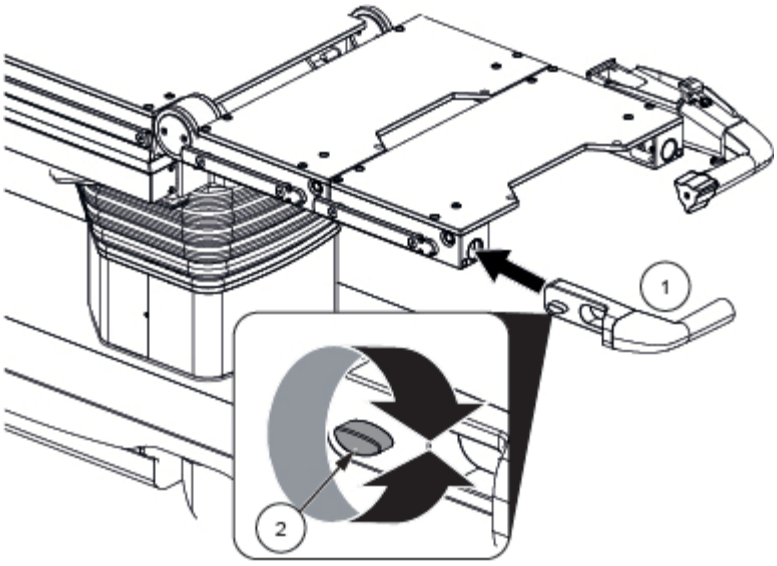

Figure 6-3. Installation de la poignée accessoire

2. Tournez la vis papillon (2) pour la serrer. Tirez la poignée de l'accessoire pour vérifier qu'elle est bien fixée. Voir la *Figure 6-3*.

Retirer la poignée d'accessoires

Installer la poignée de l'accessoire comme suit :

1. Tourner la vis papillon (2) pour la desserrer. Tirez la poignée de l'accessoire pour le retirer.

Positionnement main gauche/droite

Modifier l'orientation de la poignée de transfert motorisée comme suit :

1. La poignée de transfert motorisée est insérée sur le côté droit (1) ou gauche (2) de la table chirurgicale sur les rails d'accessoires ou les rails d'extension. Voir la *Figure 6-4*.

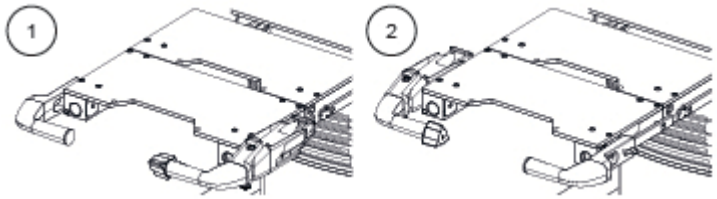

Figure 6-4. Orientations du transfert motorisé

2. Pour faire pivoter la poignée de transfert motorisé, tirez sur le loquet de position et faites pivoter la poignée de transfert motorisé jusqu'à la position souhaitée. Voir la *Figure 6-5*.

   REMARQUE : Le sens de la marche est automatiquement reconnu pendant la rotation.

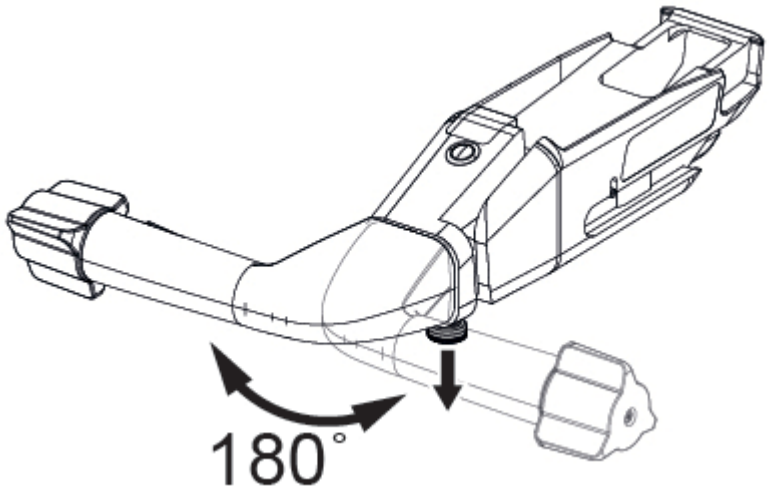

Figure 6-5. Modifier l'orientation de la poignée de transfert motorisée

Installation et retrait de la commande manuelle

Installer la commande manuelle

Installer la commande manuelle comme suit :

1. Faire passer le câble de connexion dans la rainure de la poignée de transfert motorisée. Voir la *Figure 6-6*.

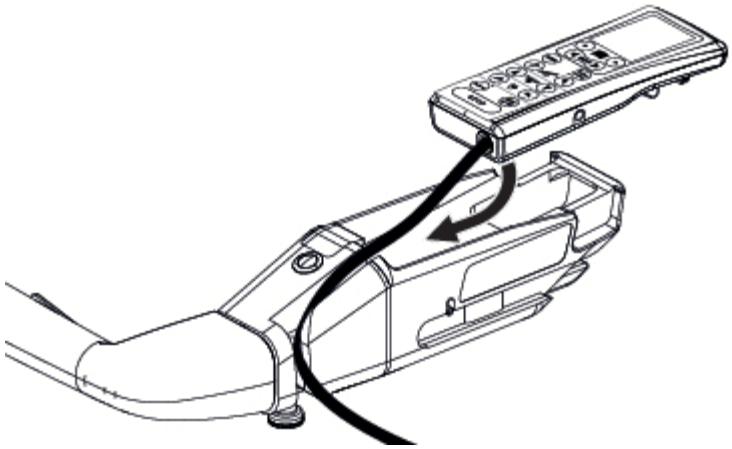

Figure 6-6. Installer la commande manuelle

2. Glisser la commande manuelle dans la poignée de transfert motorisée. Voir la *Figure 6-7*.

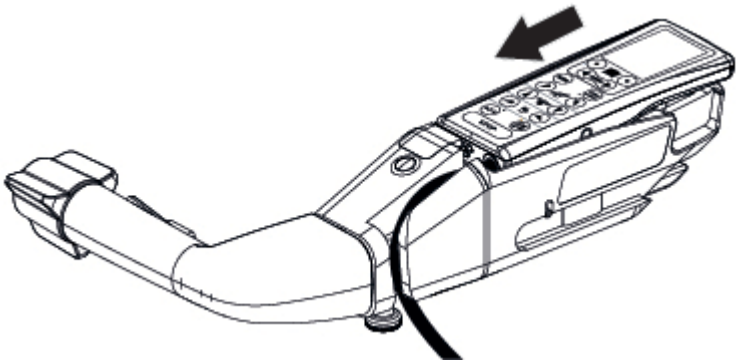

Figure 6-7. Installer la commande manuelle

3. Pousser la commande manuelle dans la poignée de transfert motorisée pour la fixer en place. Voir la *Figure 6-8*.

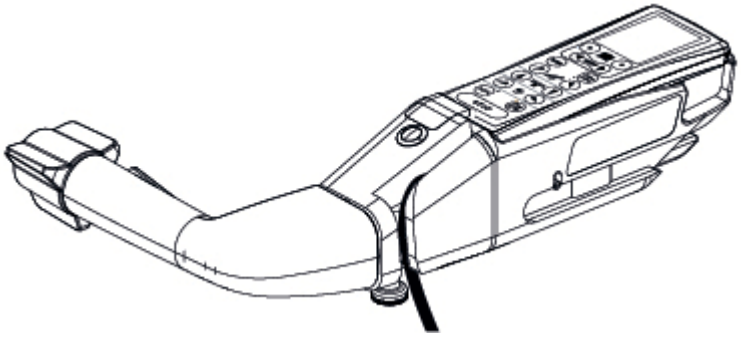

Figure 6-8. Installer la commande manuelle

Retirer la commande manuelle

Retirer la commande manuelle en inversant les étapes des instructions d'installation.

Fonctionnement

AVERTISSEMENT

RISQUE DE BLESSURES ET/OU DE DOMMAGES MATÉRIELS

⚠ L'utilisateur doit d'abord s'entraîner à utiliser la roue motorisée sans patient.

⚠ Sécurisez le patient avant d'utiliser la roue motorisée. Utiliser des barrières ou un autre système approuvé pour maintenir le patient en place.

⚠ Le contrôle de la vitesse maximale doit être ajusté en fonction de la disposition des pièces et des couloirs, ainsi que de l'expérience des opérateurs. Lorsqu'elle est utilisée avec un patient, la table chirurgicale est plus lente à accélérer et à freiner.

⚠ Ne démarrez jamais à pleine vitesse. Commencez lentement et augmentez progressivement la vitesse.

⚠ N'accélérez pas dans les virages. Ralentir à l'approche.

⚠ Préparez-vous à arrêter la table chirurgicale en ralentissant progressivement.

⚠ Lorsque vous faites marche arrière, vérifiez toujours qu'il n'y a pas d'obstacles sur le chemin.

Pour un bon fonctionnement de la commande de transfert motorisée, les conditions suivantes doivent être remplies avant de commencer.

Condition	Affichage de l'écran si la condition n'est pas remplie
La table chirurgicale doit être en mode batterie et ne doit pas être connectée à l'alimentation secteur.	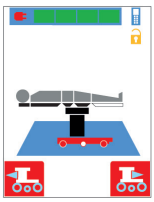
La table chirurgicale ne doit pas être verrouillée sur le plancher. Désengager les verrous du plancher.	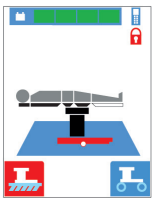
La roue motorisée doit être complètement abaissée. Maintenez la gâchette enfoncée avant d'activer le mouvement d'entraînement.	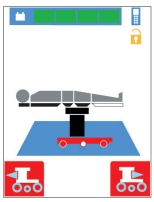
Le plateau de la table doit être inférieur à 900 mm. Abaisser le plateau de la table en dessous de 900 mm (35,4")	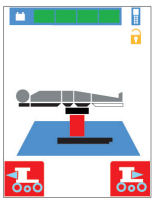

Le transfert motorisé CMAX™ (CMAXT, CMAXTL, CMAX3D) et CMAX™ X-Ray (International) intègre une roue motrice centrale brevetée qui permet à la table de circuler en dehors de la salle d'opération avec un patient à une vitesse maximale de 5 km/h, soit l'équivalent d'une marche rapide.

La vitesse peut varier légèrement en fonction de la dureté du plancher et du niveau de charge des batteries intégrées.

Lors de leur livraison, les tables chirurgicales sont limitées en vitesse pour permettre aux utilisateurs d'apprendre à conduire en toute sécurité.

Cette vitesse maximale autorisée est réglable à partir de la commande manuelle et peut être modifiée par la suite.

Pendant le mouvement, l'écran affiche le pourcentage de la vitesse maximale autorisée par la roue (de 00 % à 99 %, personnalisable dans le logiciel). Lors des déplacements, un régulateur de vitesse permet de mieux contrôler la vitesse : utilisez-le pour maintenir une vitesse constante dans les virages et les passages à niveau.

REMARQUE : Un réglage d'usine limite délibérément les vitesses maximales atteignables par les tables de livraison en fonction de la plupart des catégories d'utilisation. Il est possible d'outrepasser ce réglage en fonction des besoins de l'utilisateur : veuillez contacter STERIS pour faire modifier ce réglage.

Reportez-vous à *Figure 7-1* et utilisez la roue motorisée comme suit :

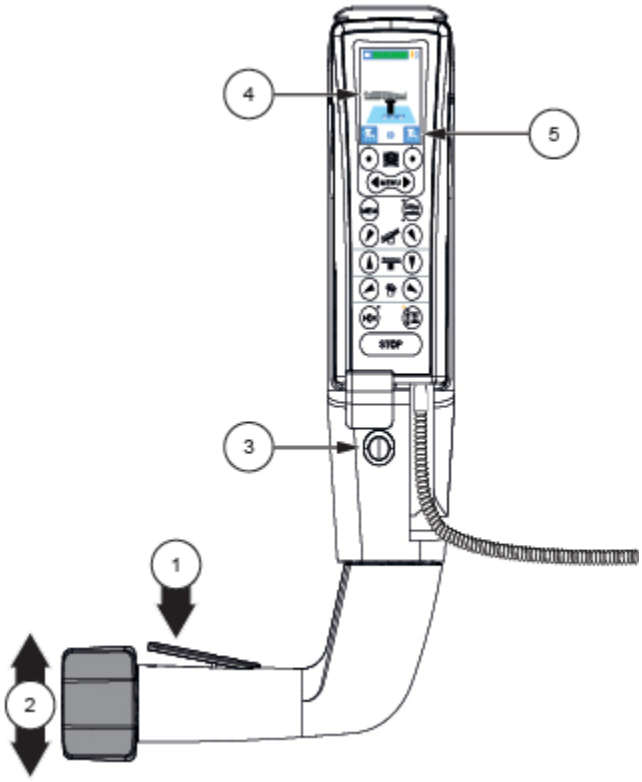

Figure 7-1. Opération de transfert motorisé

1. Engager la roue motorisée en appuyant sur la gâchette (1) et en la maintenant enfoncée.
2. Tout en maintenant la gâchette (1) enfoncée, pousser doucement l'accélérateur bidirectionnel (2) avec le pouce. La marche avant fait avancer la table chirurgicale et la marche arrière fait reculer la table chirurgicale. La vitesse est variable en fonction de la distance à laquelle l'accélérateur est poussé vers l'arrière ou vers l'avant jusqu'à la vitesse maximale définie dans le logiciel.
3. Modifier le sens de déplacement prioritaire (5) si nécessaire en appuyant sur le bouton de sélection de la direction (3) après avoir vérifié l'orientation du patient (4) sur la commande manuelle. Un « bip » audible indique le changement de priorité de direction.
4. Pour arrêter doucement la table chirurgicale, il suffit de relâcher l'accélérateur bidirectionnel (2). Pour appliquer le frein à la table, relâcher la gâchette (1) et maintenir la table chirurgicale.

   REMARQUE : Les verrous de plancher doivent être enclenchés manuellement si nécessaire.

Maintenance de routine

Nettoyage et désinfection

Ne jamais utiliser de produits à base de chlore ou de bases dérivées pour éviter une corrosion excessive.

Procédures en fin de journée

- Vaporisez une solution détergente sur un écouvillon ou utilisez des lingettes pré-imprégnées et appliquez-la sur toutes les surfaces contaminées.
- Laisser sécher.

Produits recommandés

- Utiliser des produits destinés aux surfaces surélevées. STERIS a approuvé les produits suivants : propionate d'ammonium quaternaire, acétate de guanidine et N-propanol. En cas de doute, l'utilisateur doit consulter les spécialistes de l'hygiène de l'hôpital ou de l'organisme de surveillance.

Produits à éviter

- Ne pas utiliser de produits destinés aux planchers. En particulier, éviter tout produit oxydant à base de dérivés chlorés, comme l'eau de Javel, ou de dérivés oxygénés comme l'acide peracétique.
- En cas de doute sur la compatibilité des matières actives utilisées, contacter STERIS.

Maintenance

AVERTISSEMENT

RISQUE DE BLESSURES ET/OU DE DOMMAGES MATÉRIELS

⚠ Il est interdit de modifier un dispositif médical sans une autorisation spécifique du fabricant.

- Pour garantir un fonctionnement correct, il est important de vérifier régulièrement l'état général du connecteur de la commande manuelle.
- Il est important d'effectuer une maintenance préventive régulière au moins une fois par an par STERIS ou un technicien formé par STERIS.
- Vérifier régulièrement le fonctionnement du système.

STERIS®

HAND10C motoros átadófogantyú

Használati utasítások

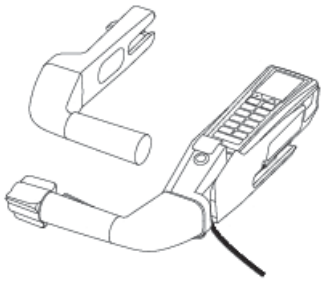

hu

11066522
Átdolgozás C

© 2025 STERIS. All rights reserved.

Published: 2025-5-28

TARTALOMJEGYZÉK

Fejezetszám	Leírás	Oldalszám
1	**Szerzői jogi információk**	**1**
2	**Egy szó a STERIS-től**	**2**
2.1	Bevezetés	2
2.2	Címek	2
2.3	Rendeltetésszerű használat	3
2.4	Szervizinformációk	3
3	**Szimbólumok**	**4**
4	**Specifikációk**	**5**
5	**Komponens azonosítása**	**6**
6	**Telepítés**	**7**
7	**Működtetés**	**11**
8	**Rendszeres karbantartás**	**14**

Szerzői jogi információk

A CMAX™ a STERIS védjegye. A jelen dokumentumban említett összes többi cég- vagy terméknév a megfelelő tulajdonosok védjegye.

© 2025 STERIS Corporation Minden jog fenntartva.

Ez a kiadvány szerzői jogvédelem alatt áll. A kiadvány másolása, másoknak történő közlése vagy felhasználása a STERIS kifejezett írásbeli hozzájárulása nélkül tilos.

A STERIS fenntartja a jogot, hogy a jelen dokumentumban bemutatott specifikációkat előzetes értesítés és kötelezettség nélkül megváltoztassa. További információért forduljon a STERIS-hez.

Egy szó a STERIS-től

2.1 Bevezetés

Köszönjük, hogy ezt a STERIS terméket választotta. A STERIS elkötelezett az Ön folyamatos elégedettségének biztosítása iránt. Ez a kézikönyv fontos információkat tartalmaz a HAND10C kézivezérlő megfelelő használatáról és karbantartásáról.

Ne üzemeltesse és ne szervizelje a berendezést, amíg nem ismeri ezeket az információkat. Ezek az utasítások fontos információkat nyújtanak arról, hogyan előzhetők meg a HAND10C kézivezérlő nem megfelelő karbantartásából eredő sérülések és anyagi károk. Ezt a kézikönyvet könnyen hozzáférhető helyen kell tartani a gyors használat biztosítása érdekében.

A HEAD10C kézivezérlő bármilyen, a STERIS által nem engedélyezett vagy nem elvégzett módosítása, amely befolyásolhatja a működést, érvényteleníti a garanciát, veszélyeztetheti a kezelő és a beteg biztonságát, hátrányosan befolyásolhatja a hatékonyságot, és sértheti az országos, szövetségi, állami vagy helyi előírásokat.

2.2 Címek

CH REP

STERIS GmbH
c/o BDO AG
Längfeldweg 116A
CH-2504 Biel-Bienne
Svájc

EC REP

STERIS Ireland Limited
IDA Business and Technology Park
Tullamore
County Offaly
R35 X865 ▪ Írország

UK REP

STERIS Solutions Korlátolt Felelősségű Társaság
Chancery House, Rayns Way
Watermead Üzleti Park, Syston
Leicester LE7 1PF Egyesült Királyság

STERIS Corporation
2720 Gunter Park East
Montgomery, AL 36109 ▪ Amerikai Egyesült Államok
TEL.: 334 / 277 / 6660
FAX: 334 / 271 / 5450

Szervizjavításért forduljon a STERIS-hez.

Műszaki segítségért forduljon a STERIS-hez.

Ez a dokumentum a STERIS-ügyfelek kizárólagos használatára szolgál, beleértve az építészeket és a tervezőket is. Tilos az ügyfélen kívül más fél által részben vagy egészben történő sokszorosítás.

AZ ÜGYFÉL FELELŐS A VONATKOZÓ HELYI ÉS NEMZETI ELŐÍRÁSOKNAK ÉS SZABÁLYZATOKNAK VALÓ MEGFELELÉSÉRT.

A dokumentum eredeti nyelve ANGOL. Minden fordítást az alapnyelvi dokumentumból kell elkészíteni.

A készülékkel kapcsolatban történt minden súlyos incidenst jelenteni kell a gyártónak és a felhasználó és/vagy a beteg lakóhelye szerinti tagállam illetékes hatóságának.

Elektronikus fájlért és további nyelvekért látogasson el a következő oldalra: *https://www.steris.com/healthcare/instructions-for-use*



Az elektromos és elektronikus berendezések hulladékait tilos válogatatlan kommunális hulladékként ártalmatlanítani. Külön kell gyűjteni és a helyi előírásoknak megfelelően ártalmatlanítani. A berendezés leszerelésével kapcsolatos információkért forduljon a hivatalos képviselőjéhez.

2.3 Rendeltetésszerű használat

A HAND10C kézivezérlő a motoros betegmozgatás új koncepcióját mutatja be eredeti és szabadalmaztatott formában.

- Lengéscsillapító és behúzható motoros központi kerék, erős és autonóm.
- Gyorsan levehető fogantyú a motoros kerék vezérlésével.
- Vezetékes kézivezérlő, amely lehetővé teszi a vezérlőpult asztalhoz való csatlakoztatását és a vezérlők színes képernyőn történő megjelenítését.

2.4 Szervizinformációk

Arra biztatjuk ügyfeleinket, hogy vegyék fel a kapcsolatot a STERIS-szel az éves karbantartási programunkkal kapcsolatban. A program feltételei szerint a megelőző karbantartást, a beállításokat és a kopott alkatrészek cseréjét ütemterv szerint biztosítják az optimális teljesítmény biztosítása és az előre nem látható vagy költséges leállások minimalizálása érdekében. A STERIS megfelelő felszereléssel rendelkező, gyárilag képzett technikusokból álló, világszerte működő csapattal rendelkezik, akik biztosítják ezeket a szolgáltatásokat, valamint a helyszíni telepítést, a képzést és a szakértői javítási szolgáltatásokat. Kizárólag a STERIS személyzete végezhet nem rutinszerű karbantartást.

Szimbólumok

3-1. táblázat. A szimbólumok meghatározása

Szimbólum	Definíció
	A gyártó neve és címe
	Gyártási dátum (ÉÉÉÉ-HH-NN)
	A termék referenciaszáma
	Orvostechnikai eszköz
	Vigyázat!
	Az európai jogszabályok követelményeinek való megfelelés
	Egyesült Királyságbeli megfelelőségértékelés, megfelel az Egyesült Királyság 2002. évi orvostechnikai eszközökre vonatkozó rendeletének alapvető követelményeinek
	Egyesült Királyságbeli hivatalos képviselő
	Svájci meghatalmazott képviselő
	Európai hivatalos képviselő
	Importőr
	Olvassa el az utasításokat

Specifikációk

Méretek

A kiegészítő fogantyú és a vezérlőfogantyú méreteit lásd *4-1. ábra* és *4-2. táblázat*.

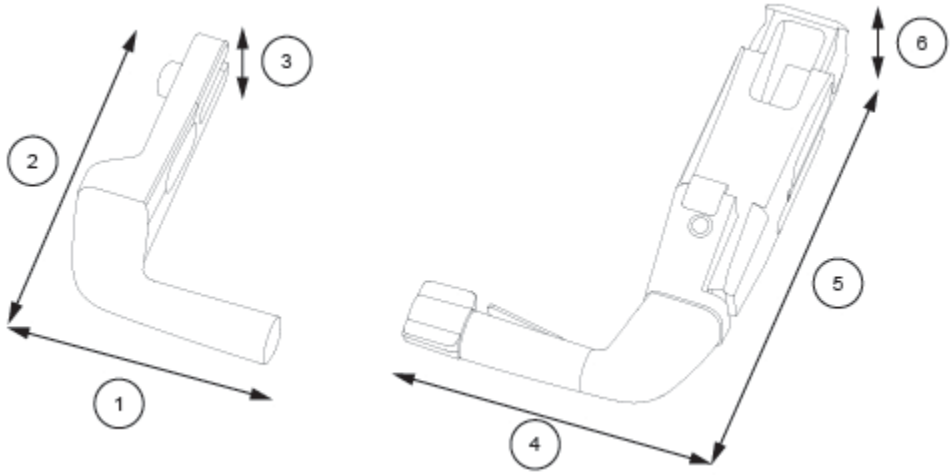

4-1. ábra. Méretek

4-1. táblázat. Méretek

1	187 mm (7,4″)	4	232 mm (9,1″)
2	256 mm (10,1″)	5	375 mm (14,8″)
3	52 mm (2″)	6	80 mm (3,1″)

Súly

A kiegészítő fogantyú és a vezérlőfogantyú súlyát lásd *4-2. táblázat*.

4-2. táblázat. Súly

Kiegészítő fogantyú	0,8 kg (1,8 font)
Vezérlőkar	3,0 kg (6,6 font)

Komponens azonosítása

A következő alkatrészek találhatók a motoros átadófogantyún. Lásd *5-1. ábra* és *5-1. táblázat*.

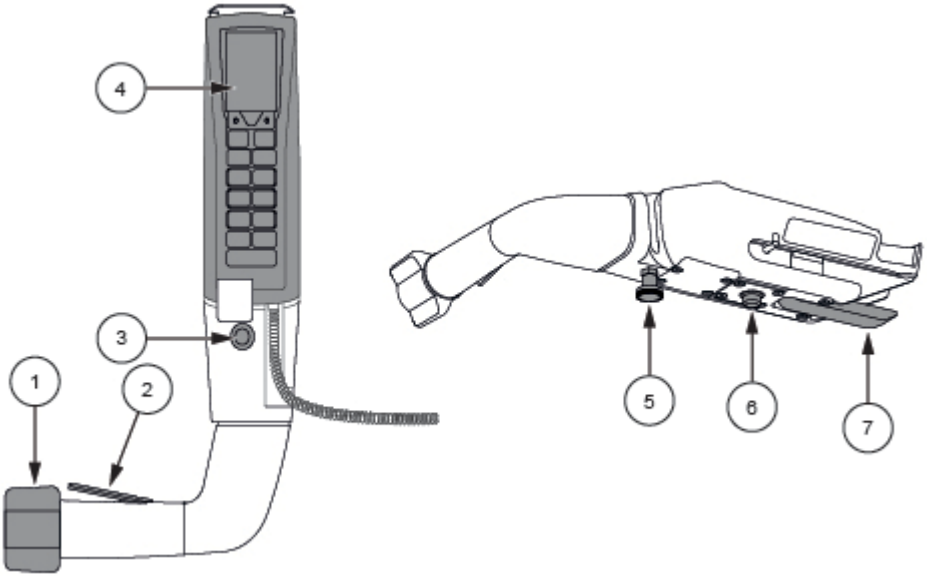

5-1. ábra. Komponens azonosítása

5-1. táblázat. Komponens azonosítása

REF.	Komponens	Leírás
1	Kétirányú gyorsító	A kétirányú gyorsító szabályozza a motoros kerék előre- és hátrameneti sebességét.
2	Ravasz	A ravasz aktiválja a motoros kereket.
3	Irányválasztó gomb	Az irányválasztó gombbal válthat a motoros kerék előre és hátra mozgása között.
4	Kézi vezérlés	A kézivezérlő a motoros átadófogantyúba van telepítve, és a műtőasztal mozgatására szolgál, valamint információkat jelenít meg a LED-képernyőn.
5	Pozíció retesz	A pozícióretesz a motoros átadófogantyú tájolásának balkezesről jobbkezes használatra való átállítására szolgál.
6	Sínzár	A sínzár rögzíti a motoros átadófogantyút a műtőasztal sínjeihez.
7	Szorítókar	A szorítókar tökéletesen rögzíti a hajtófogantyút a műtőasztal sínjének oldalához.

Telepítés

A motoros átadófogantyú és a kiegészítő fogantyú felszereléséhez kövesse az alábbi eljárást.

A motoros átadófogantyúk felszerelése és eltávolítása

MEGJEGYZÉS: A motoros átemelő fogantyúk könnyebben felszerelhetők, ha a műtőasztal vízszintes helyzetben van.

FONTOS: *Ne szerelje a fogantyúkat LEG10C típusú súrlódó lábrészekre. A motoros átadófogantyú és a kiegészítő fogantyú nem kompatibilis a BACK05C típusú, vállműtétekhez való háttámla-hosszabbítókkal. A LEG20C és LEG25C lábrészekre feltétlenül 2 vezérlőkar felszerelése szükséges.*

A teljes rendszer két fogantyúból áll:

- 1 motoros átadófogantyú távirányító csatlakozással.
- 1 db kiegészítő fogantyú a könnyebb irányítás érdekében.

A motoros átadófogantyú felszerelése

A motoros átadófogantyút az alábbiak szerint szerelje fel:

1. Helyezze a motoros átadófogantyút (1) a sínbe, és ügyeljen arra, hogy a rögzítőkar nyitva maradjon. Lásd *6-1. ábra*.

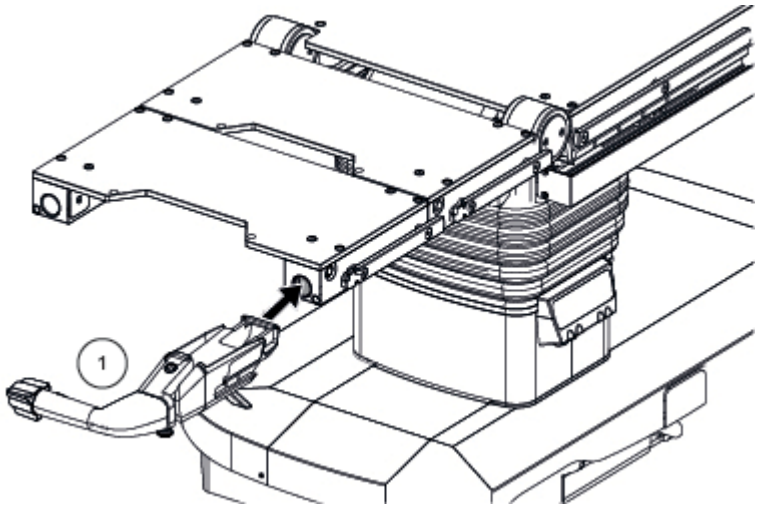

6-1. ábra. Helyezze be a motoros átadófogantyút

2. Helyezze be a motoros átadófogantyút a sínbe, amíg kattanást nem hall.
3. Rögzítse a rögzítőkart (1). Lásd *6-2. ábra*.

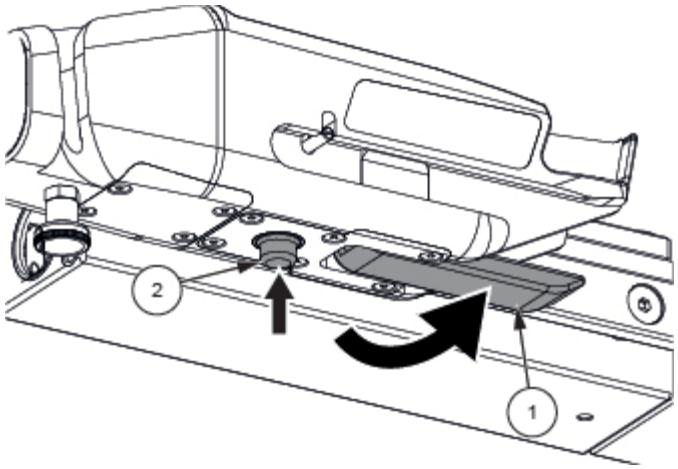

6-2. ábra. A motoros átadófogantyú rögzítése

A motoros átadófogantyú eltávolítása

A motoros átadófogantyút a következőképpen távolítsa el:

1. Engedje le a rögzítőkart (1), tartsa lenyomva a sínzárat (2), és húzza kifelé a motoros átadófogantyút. Lásd *6-2. ábra*.

A kiegészítő fogantyú felszerelése és eltávolítása

A kiegészítő fogantyú felszerelése

A kiegészítő fogantyút a következőképpen szerelje fel:

1. Nyomja be teljesen a kiegészítő fogantyút (1) a sínbe, és ügyeljen arra, hogy a szárnyascsavar (2) ne legyen kioldva. Lásd *6-3. ábra*.

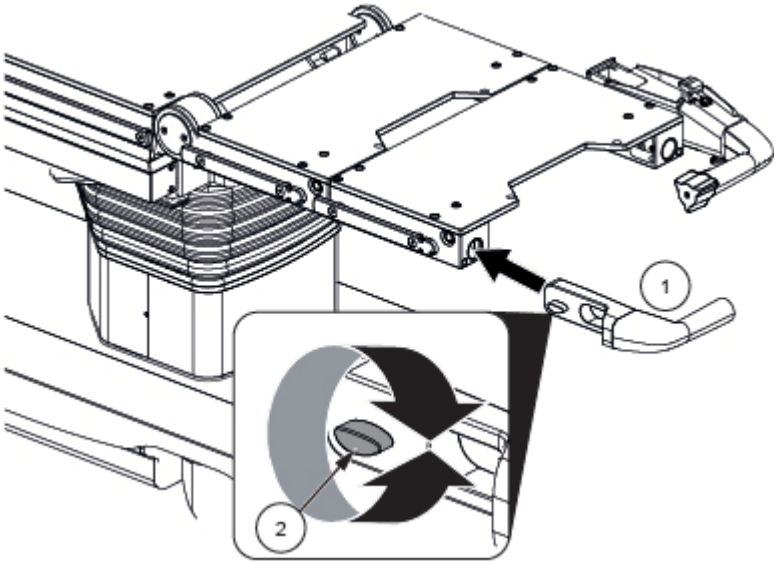

6-3. ábra. Szerelje fel a kiegészítő fogantyút

2. Csavarja el a szárnyas csavart (2) a meghúzáshoz. Húzza meg a tartozék fogantyúját, hogy ellenőrizze a rögzítését. Lásd *6-3. ábra*.

Távolítsa el a kiegészítő fogantyút

A kiegészítő fogantyút a következőképpen szerelje fel:

1. Csavarja el a szárnyas csavart (2) a kilazításhoz. Húzza meg a tartozék fogantyúját az eltávolításhoz.

Bal kéz/jobb kéz pozicionálása

A motoros átadófogantyú tájolását az alábbiak szerint módosítsa:

1. A motoros átadófogantyút a műtőasztal jobb (1) vagy bal (2) oldalán, a tartozéksíneken vagy a hosszabbító síneken kell behelyezni. Lásd *6-4. ábra*.

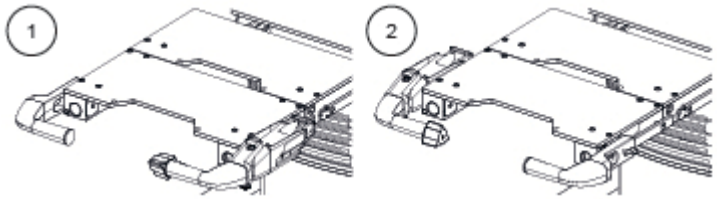

6-4. ábra. Motoros átviteli irányok

2. A motoros átadófogantyú elforgatásához húzza meg a helyzetrögzítő reteszt, és forgassa el a motoros átadófogantyút a kívánt helyzetbe. Lásd *6-5. ábra*.

   MEGJEGYZÉS: A haladási irányt a rendszer automatikusan felismeri forgás közben.

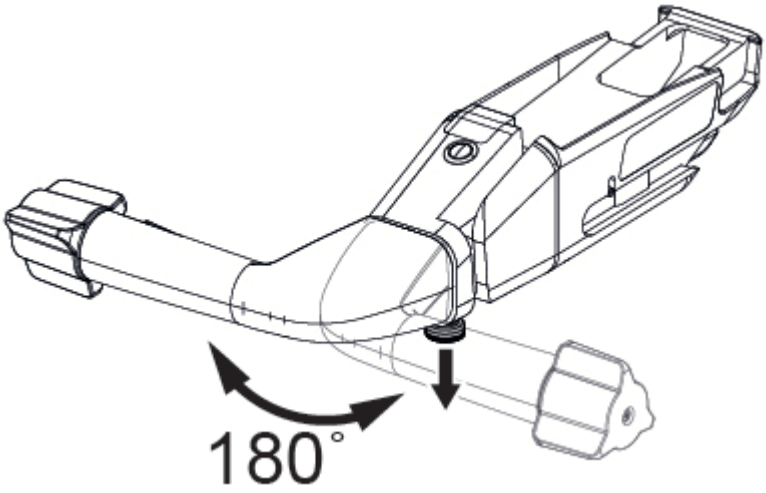

6-5. ábra. Motoros átadófogantyú tájolásának módosítása

Kézi vezérlő felszerelése és eltávolítása

Kézi vezérlő telepítése

A kézivezérlőt a következőképpen telepítse:

1. Vezesse át a csatlakozókábelt a motoros átadófogantyú hornyán. Lásd *6-6. ábra*.

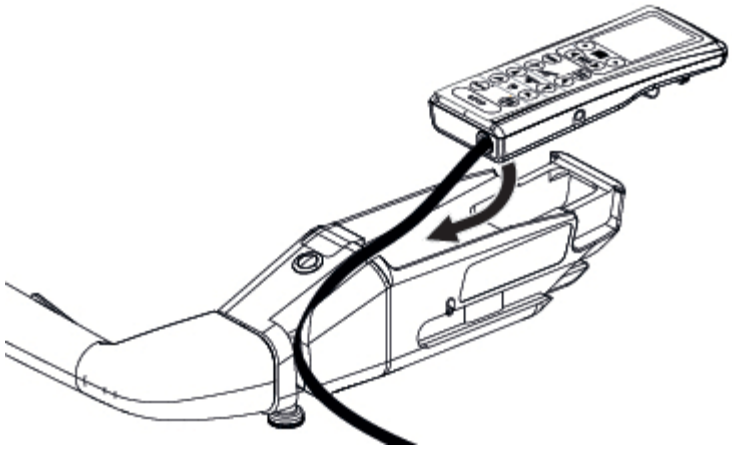

6-6. ábra. Kézi vezérlő telepítése

2. Csúsztassa a kézivezérlőt a motoros átadófogantyúba. Lásd *6-7. ábra*.

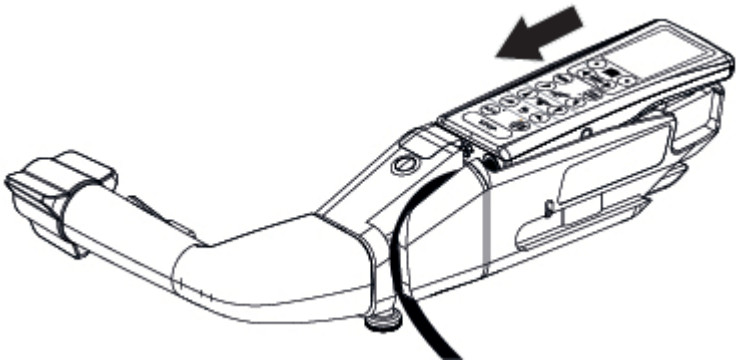

6-7. ábra. Kézi vezérlő telepítése

3. Nyomja a kézivezérlőt a motoros átadófogantyúba a rögzítéshez. Lásd *6-8. ábra*.

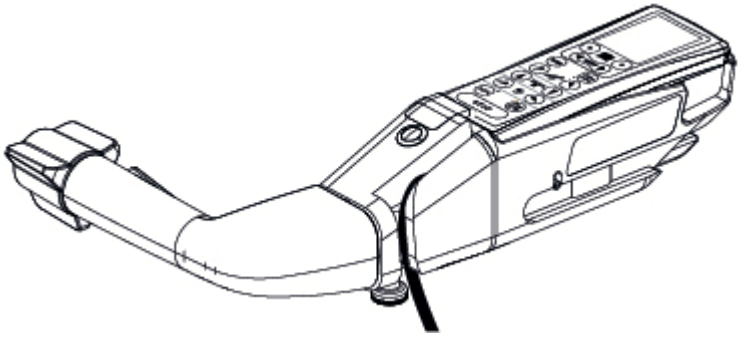

6-8. ábra. Kézi vezérlő telepítése

Kézi vezérlő eltávolítása

A kézivezérlő eltávolításához hajtsa végre fordított sorrendben a telepítési utasításokat.

Működtetés

FIGYELMEZTETÉS

SZEMÉLYI SÉRÜLÉS ÉS/VAGY BERENDEZÉSKÁR

⚠ A felhasználónak először beteg nélkül kell gyakorolnia a motoros kerék használatát.

⚠ A motoros kerék használata előtt rögzítse a beteget. Használjon elválasztó elemeket vagy más jóváhagyott rendszert a beteg rögzítésére.

⚠ A maximális sebességszabályozást a helyiségek és folyosók elrendezéséhez, valamint a kezelők tapasztalatához kell igazítani. Ha beteg fekszik rajta, a műtőasztal lassabban gyorsul és fékez.

⚠ Soha ne induljon el teljes sebességgel. Lassan induljon, és fokozatosan növelje a sebességet.

⚠ Ne gyorsítson kanyarokban. Lassítson közeledéskor.

⚠ Fokozatos lassítással készüljön fel a műtőasztal megállására.

⚠ Tolatáskor mindig ellenőrizze az útjában lévő akadályokat.

A motoros átviteli vezérlés megfelelő működéséhez a következő feltételeknek kell teljesülniük a kezdés előtt.

Feltételképernyő	megjelenítése, ha a feltétel nem teljesül
A műtőasztalnak akkumulátoros üzemmódban kell lennie, és nem szabad a hálózati áramforráshoz csatlakoztatni.	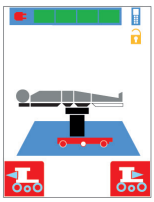
A műtőasztalt tilos a padlóhoz rögzíteni. Oldja ki a padlózárakat.	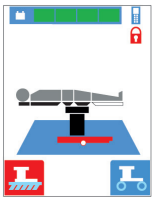
A motoros kereket teljesen le kell engedni. A hajtás aktiválása előtt továbbra is tartsa lenyomva a ravaszt.	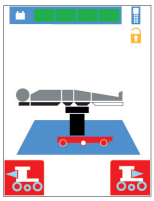
Az asztallapnak 900 mm-nél alacsonyabbnak kell lennie. Engedje le az asztallapot 900 mm (35,4 hüvelyk) alá	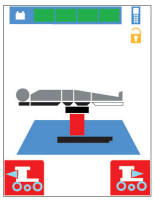

A CMAX™ motoros szállítóeszköz (CMAXT, CMAXTL, CMAX3D) és a CMAX™ röntgen (nemzetközi) egy szabadalmaztatott központi erőátviteli kereket tartalmaz, amely lehetővé teszi, hogy az asztal a műtőn kívül a beteggel együtt maximum 5 km/h sebességgel mozogjon, ami egy gyors gyaloglási tempónak felel meg.

A sebesség kismértékben változhat a padló keménységétől és a beépített akkumulátorok töltöttségi szintjétől függően.

Kiszállításkor a műtőasztalok sebessége korlátozott, hogy a felhasználók megtanulhassák a biztonságos vezetést.

Ez a maximálisan megengedett sebesség a kézivezérlőről állítható, és utólag is megváltoztatható.

Mozgás közben a képernyőn a kerék által megengedett maximális sebesség százalékos aránya jelenik meg (00%-tól 99%-ig, a szoftverben testreszabható). Haladás közben a sebességszabályozó segít jobban szabályozni a sebességet: használja az állandó sebesség fenntartásához kanyarokban és átkelőhelyeken.

MEGJEGYZÉS: A gyári beállítás szándékosan korlátozza a szállítási táblázatok által elérhető maximális sebességet, a legtöbb felhasználási kategória figyelembevételével. Ez a beállítás a felhasználó igényei szerint felülírható: kérjük, vegye fel a kapcsolatot a STERIS-szel a beállítás módosításához.

Lásd a következőt: *7-1. ábra* és a motoros kereket az alábbiak szerint működtetni:

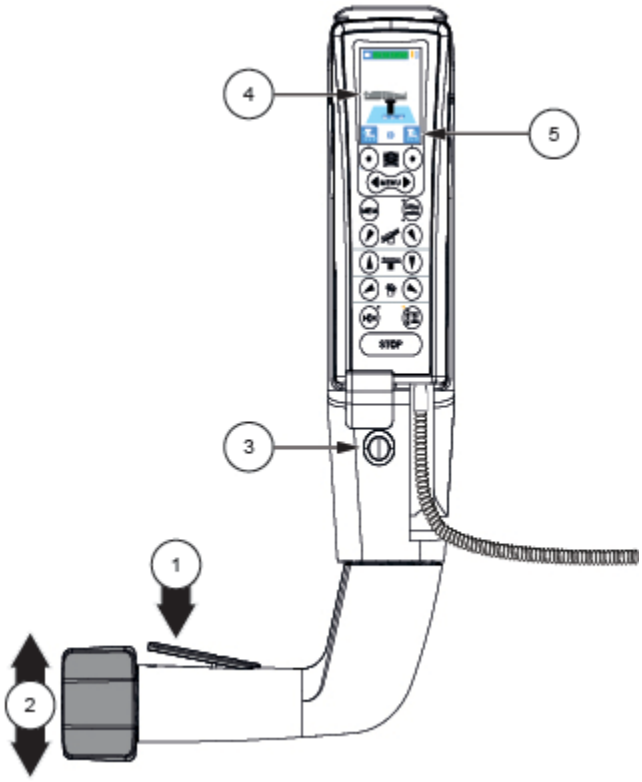

7-1. ábra. Motoros átviteli művelet

1. A motoros kereket a ravasz (1) lenyomásával és lenyomva tartásával aktiválhatja.
2. Miközben lenyomva tartja a ravaszt (1), hüvelykujjával finoman nyomja meg a kétirányú gyorsítókart (2). Az előre mozgatás előre, a hátra pedig hátra mozgatás a műtőasztalt. A sebesség attól függ, hogy mennyire toljuk hátra vagy előre a gyorsítót a szoftverben beállított maximális sebesség eléréséhez.
3. Szükség esetén módosítsa a haladási irányt (5) az irányválasztó gomb (3) megnyomásával, miután ellenőrizte a beteg tájolását (4) a kézivezérlőn. Egy hallható „sípoló” hang jelzi az irányváltást.
4. A műtőasztal óvatos leállításához egyszerűen engedje el a kétirányú gyorsítót (2). A műtőasztal fékezéséhez engedje el a ravaszt (1), és tartsa a műtőasztalt.

   MEGJEGYZÉS: A padlózárakat szükség esetén manuálisan kell rögzíteni.

Rendszeres karbantartás

Tisztítás és fertőtlenítés

Soha ne használjon klór alapú termékeket vagy lúg származékokat a túlzott korrózió elkerülése érdekében.

Nap vége

- Permetezzen mosószeres oldatot egy vattapálcára, vagy használjon előre áztatott törlőkendőket, és vigye fel az összes szennyezett felületre.
- Hagyja megszáradni.

Ajánlott termékek

- Használjon emelt felületekre szánt termékeket. A STERIS a következő termékeket hagyta jóvá: kvaterner ammónium-propionát, guanidin-acetát és N-propanol. Kétség esetén a felhasználónak konzultálnia kell a kórház vagy a felügyeleti szerv higiéniai szakembereivel.

Kerülendő termékek

- Ne használjon padlóra szánt termékeket. Különösen kerülje a klórszármazékokon, például a klóros fehérítőn vagy az oxigéntartalmú származékokon, például a perecetsavon alapuló oxidálószereket.
- A felhasznált hatóanyagok kompatibilitásával kapcsolatos bármilyen kétség esetén forduljon a STERIS-hez.

Karbantartás

FIGYELMEZTETÉS

SZEMÉLYI SÉRÜLÉS ÉS/VAGY BERENDEZÉSKÁR

⚠ Tilos az orvostechnikai eszközt a gyártó külön engedélye nélkül módosítani.

- A megfelelő működés biztosítása érdekében fontos rendszeresen ellenőrizni a kézivezérlő csatlakozójának általános állapotát.
- Fontos, hogy legalább évente egyszer rendszeres megelőző karbantartást végezzen a STERIS vagy a STERIS által képzett szakember.
- Rendszeresen ellenőrizze a rendszer működését.

STERIS®

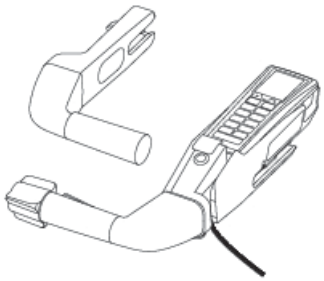

Maniglia di trasferimento motorizzata HAND10C

Istruzioni per l’uso

it
11066522
Revisione C

© 2025 STERIS. All rights reserved.

Published: 2025-5-28

SOMMARIO

Numero sezione	Descrizione	Pagina
1	**Informazioni sul copyright**	**1**
2	**Una premessa da parte di STERIS**	**2**
2.1	Introduzione	2
2.2	Indirizzi	2
2.3	Destinazione d’uso	3
2.4	Informazioni relative alla manutenzione	3
3	**Simboli**	**4**
4	**Specifiche**	**5**
5	**Identificazione dei componenti**	**6**
6	**Installazione**	**7**
7	**Funzionamento**	**11**
8	**Manutenzione ordinaria**	**14**

Informazioni sul copyright

CMAX™ è un marchio commerciale di STERIS. Tutti gli altri nomi di aziende e prodotti citati nel presente documento sono marchi commerciali dei rispettivi proprietari.

© 2025 STERIS Corporation Tutti i diritti riservati.

La presente pubblicazione è tutelata da copyright. La copia, la diffusione o altri usi della presente pubblicazione sono vietati senza l'esplicito consenso scritto da parte di STERIS.

STERIS si riserva il diritto di modificare le specifiche qui riportate senza preavviso e senza alcun obbligo. Per ulteriori informazioni, contattare STERIS.

Una premessa da parte di STERIS

2.1 Introduzione

Grazie per aver scelto questo prodotto STERIS. STERIS si impegna a garantire la massima soddisfazione dei clienti. Il presente manuale contiene informazioni importanti per l'uso e la manutenzione della pulsantiera HAND10C.

Non utilizzare o effettuare operazioni di manutenzione sul dispositivo prima di essere stati formati tramite la lettura di tali informazioni. Queste istruzioni forniscono informazioni fondamentali su come prevenire lesioni e danni materiali che potrebbero derivare da una manutenzione impropria della pulsantiera HAND10C. Conservare il presente manuale in un luogo facilmente accessibile per una rapida consultazione.

Qualsiasi alterazione della pulsantiera HEAD10C non autorizzata o non eseguita da STERIS e che potrebbe influenzarne il funzionamento, ne annulla la garanzia, mette a rischio la sicurezza dell'operatore e del paziente, potrebbe ridurne l'efficacia e violare le normative nazionali, federali, regionali o locali.

2.2 Indirizzi

CH REP

STERIS GmbH
c/o BDO AG
Längfeldweg 116A
CH-2504 Biel-Bienne
Svizzera

EC REP

STERIS Ireland Limited
IDA Business and Technology Park
Tullamore
County Offaly
R35 X865 ▪ Irlanda

UK REP

STERIS Solutions Limited
Chancery House Rayns Way
Watermead Business Park, Syston
Leicester LE7 1PF, Regno Unito

STERIS Corporation
2720 Gunter Park East
Montgomery, AL 36109 ▪ USA
TEL: 334–277–6660
FAX: 334–271–5450

Per le riparazioni di manutenzione, contattare STERIS.

Per l'assistenza tecnica, contattare STERIS.

Questo documento è destinato all'uso esclusivo da parte dei clienti STERIS, compresi gli architetti o i progettisti. Ne è proibita la riproduzione per intero o anche solo parziale da parte di persone diverse da un cliente.

IL CLIENTE È RESPONSABILE DELLA CONFORMITÀ AI CODICI E ALLE NORME LOCALI E NAZIONALI APPLICABILI.

La lingua di riferimento di questo documento è l'INGLESE. Tutte le traduzioni devono essere eseguite a partire dal documento nella lingua di riferimento.

Qualsiasi incidente grave che si sia verificato in relazione a questo dispositivo deve essere segnalato al fabbricante e all'autorità competente dello Stato membro in cui si trovano l'utilizzatore e/o il paziente.

Per il file elettronico e le lingue aggiuntive, visitare il sito: *https://www.steris.com/healthcare/instructions-for-use*



I rifiuti di apparecchiature elettriche ed elettroniche non devono essere smaltiti come rifiuti urbani non selezionati. Devono essere raccolti separatamente e smaltiti secondo le normative locali. Contattare il rappresentante autorizzato di zona per informazioni riguardanti lo smantellamento delle apparecchiature.

2.3 Destinazione d'uso

La pulsantiera HAND10C introduce un nuovo concetto di trasferimento motorizzato del paziente in una forma originale e brevettata.

- Ruota centrale motorizzata ammortizzata e retrattile, potente e autonoma.
- Maniglia rapidamente estraibile con comandi per la ruota motorizzata.
- Pulsantiera cablata che consente di collegare la barra di comando al tavolo e di visualizzare i comandi su uno schermo a colori.

2.4 Informazioni relative alla manutenzione

Per ulteriori informazioni sul programma di manutenzione annuale, contattare STERIS. In ottemperanza ai termini del programma, la manutenzione preventiva, la regolazione e la sostituzione delle parti usurate vengono effettuate su base programmata al fine di garantire le massime prestazioni e per evitare interruzioni che possano causare una perdita di tempo o di denaro. Oltre alla riparazione, alla formazione e all'installazione in sede, STERIS garantisce questi servizi grazie alla presenza a livello mondiale di personale tecnico preparato e qualificato. La manutenzione straordinaria deve essere eseguita solo da personale STERIS.

Simboli

Tabella 3-1. Definizione dei simboli

Simbolo	Definizione
	Nome e indirizzo del fabbricante
	Data di fabbricazione (AAAA-MM-GG)
	Riferimento del prodotto
	Dispositivo medico
	Attenzione
	Conformità ai requisiti della legislazione europea
	Marchio UK Conformity Assessed, conformità ai requisiti essenziali dei regolamenti britannici sui dispositivi medici del 2002.
	Rappresentante autorizzato nel Regno Unito
	Rappresentante autorizzato in Svizzera
	Rappresentante autorizzato in Europa
	Importatore
	Leggere le istruzioni

Specifiche

Dimensioni

Per le dimensioni della maniglia accessoria e della maniglia di controllo, vedere *Figura 4-1* e *Tabella 4-2*.

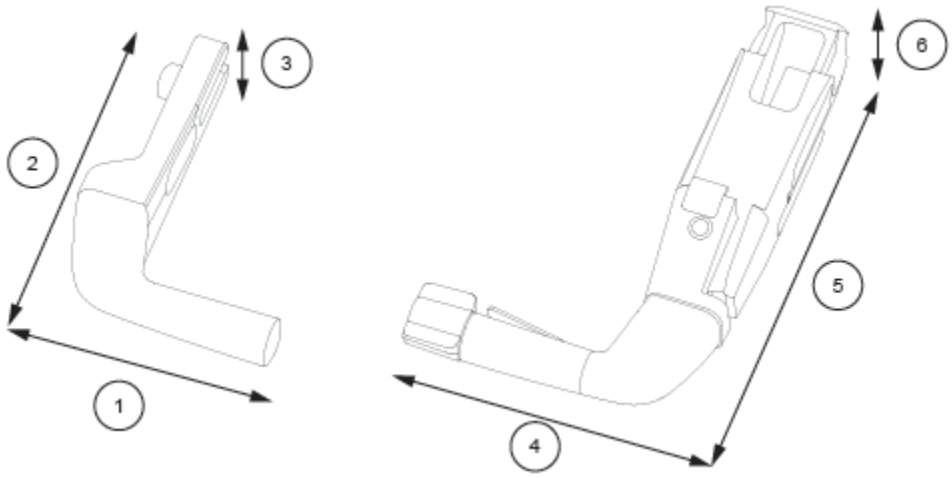

Figura 4-1. Dimensioni

Tabella 4-1. Dimensioni

1	187 mm (7,4″)	4	232 mm (9,1″)
2	256 mm (10,1″)	5	375 mm (14,8″)
3	52 mm (2″)	6	80 mm (3,1″)

Pesi

Per il peso della maniglia accessoria e della maniglia di controllo, vedere *Tabella 4-2*.

Tabella 4-2. Pesi

Maniglia accessoria	0,8 kg (1,8 lb).
Maniglia di controllo	3,0 kg (6,6 lb).

Identificazione dei componenti

Sulla maniglia di trasferimento motorizzata si trovano i seguenti componenti. Vedere *Figura 5-1* e *Tabella 5-1*.

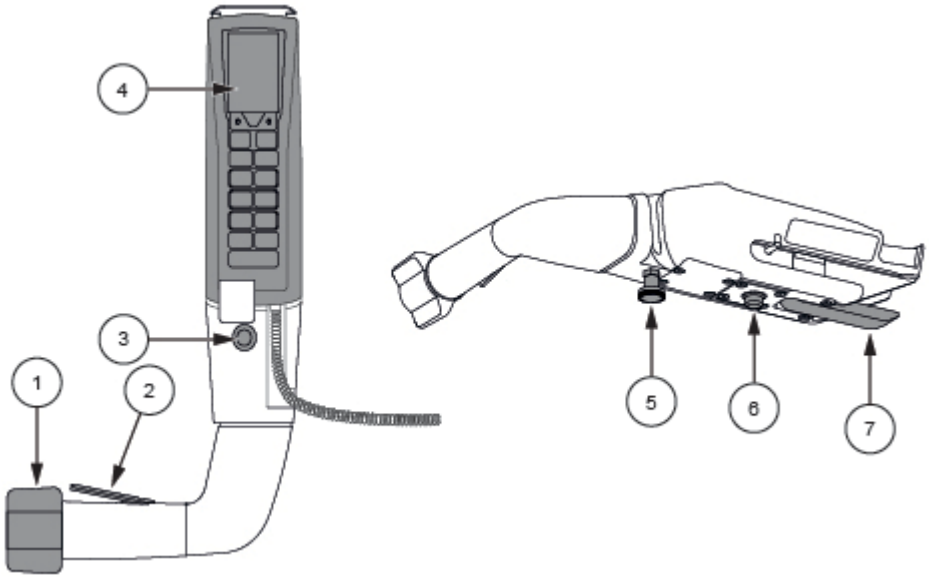

Figura 5-1. Identificazione dei componenti

Tabella 5-1. Identificazione dei componenti

RIF	Componente	Descrizione
1	Acceleratore bidirezionale	L'acceleratore bidirezionale controlla la velocità in avanti e indietro della ruota motorizzata.
2	Pulsante	Il pulsante attiva la ruota motorizzata.
3	Pulsante di selezione della direzione	Il pulsante di selezione della direzione viene utilizzato per passare dal movimento preferito in avanti a quella indietro della ruota motorizzata.
4	Pulsantiera	La pulsantiera è inserita nella maniglia di trasferimento motorizzata e viene utilizzata per i movimenti del tavolo operatorio e per visualizzare le informazioni sullo schermo a LED.
5	Fermo di posizione	Il fermo di posizione serve a cambiare l'orientamento della maniglia di trasferimento motorizzata da sinistra a destra.
6	Blocco del binario	Il blocco del binario fissa la maniglia di trasferimento motorizzata ai binari del tavolo operatorio.
7	Leva di bloccaggio	La leva di bloccaggio fissa completamente la maniglia di azionamento al lato del binario del tavolo operatorio.

Installazione

Seguire questa procedura per installare la maniglia di trasferimento motorizzata e la maniglia accessoria.

Installazione e rimozione delle maniglie di trasferimento motorizzate

NOTA: È più facile installare le maniglie di trasferimento motorizzate quando il tavolo operatorio è in posizione orizzontale.

IMPORTANTE: *Non montare le maniglie sulle sezioni delle gambe ad attrito tipo LEG10C. La maniglia di trasferimento motorizzata e la maniglia accessoria non sono compatibili con le estensioni dorsali per chirurgia della spalla tipo BACK05C. L'installazione di 2 maniglie di comando è indispensabile per le sezioni delle gambe LEG20C e LEG25C.*

Il sistema completo comprende due maniglie:

- 1 maniglia di trasferimento motorizzata con collegamento al telecomando.
- 1 maniglia accessoria per facilitare il controllo.

Installazione della maniglia di trasferimento motorizzata

Installare la maniglia di trasferimento motorizzata come segue:

1. Inserire la maniglia di trasferimento motorizzata (1) nel binario e assicurarsi che la leva di bloccaggio rimanga aperta. Vedere *Figura 6-1*.

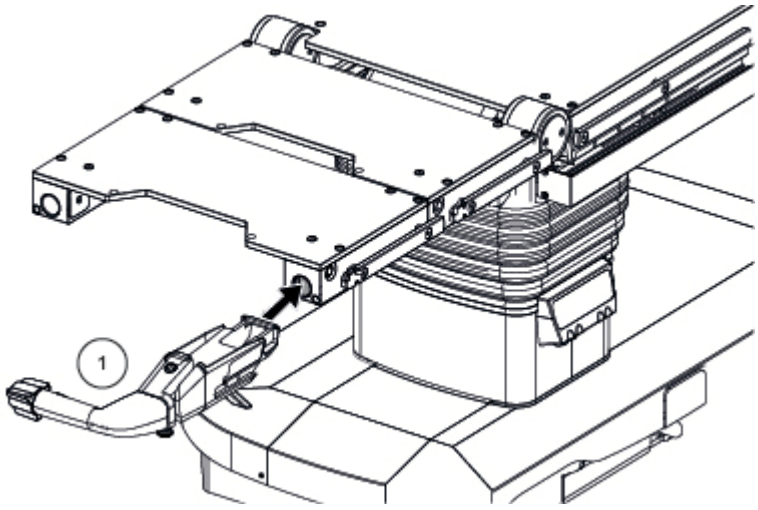

Figura 6-1. Inserimento della maniglia di trasferimento motorizzata

2. Inserire la maniglia di trasferimento motorizzata nel binario fino allo scatto.
3. Bloccare la leva di bloccaggio (1). Vedere *Figura 6-2*.

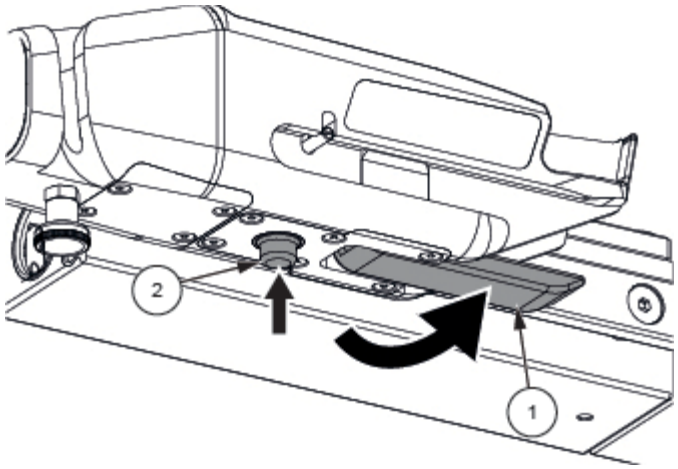

Figura 6-2. Blocco della maniglia di trasferimento motorizzata

Rimozione della maniglia di trasferimento motorizzata

Rimuovere la maniglia di trasferimento motorizzata come segue:

1. Abbassare la leva di bloccaggio (1), tenere premuti i fermi del binario (2) e tirare verso l'esterno la maniglia di trasferimento motorizzata. Vedere *Figura 6-2*.

Installazione e rimozione della maniglia accessoria

Installazione della maniglia accessoria

Installare la maniglia accessoria come segue:

1. Spingere la maniglia accessoria (1) a fondo nel binario e assicurarsi che la vite ad alette (2) rimanga sbloccata. Vedere *Figura 6-3*.

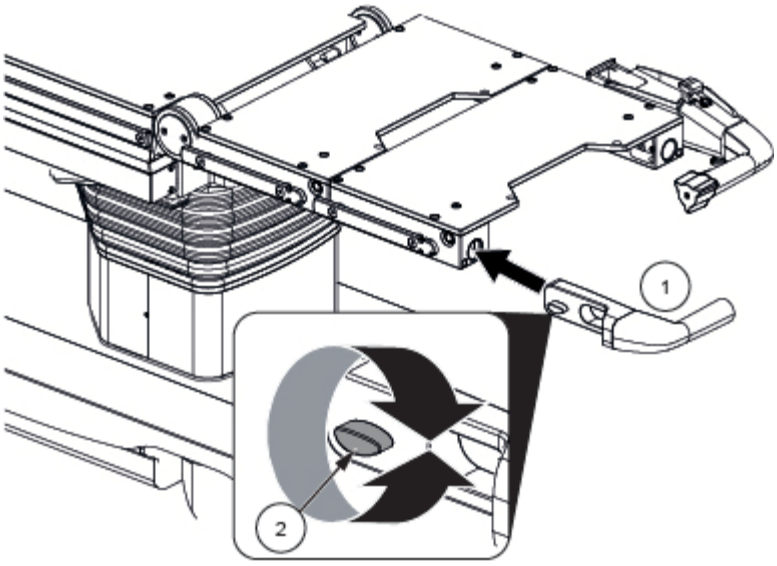

Figura 6-3. Installazione della maniglia accessoria

2. Ruotare la vite ad alette (2) per serrarla. Tirare la maniglia accessoria per verificare che sia fissata. Vedere *Figura 6-3*.

Rimozione della maniglia accessoria

Installare la maniglia accessoria come segue:

1. Ruotare la vite ad alette (2) per allentarla. Tirare la maniglia accessoria per rimuoverla.

Posizionamento mano sinistra/destra

Modificare l'orientamento della maniglia di trasferimento motorizzata come segue:

1. La maniglia di trasferimento motorizzata viene inserita sul lato destro (1) o sinistro (2) del tavolo operatorio, sui binari per accessori o sui binari della prolunga. Vedere *Figura 6-4*.

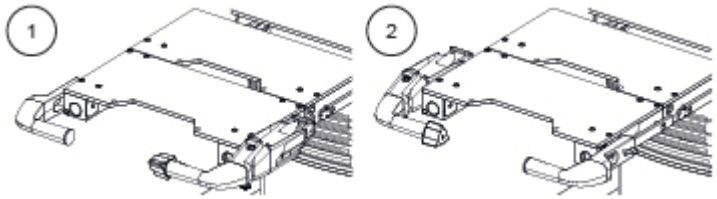

Figura 6-4. Orientamenti del trasferimento motorizzato

2. Per ruotare la maniglia di trasferimento motorizzata, tirare il fermo di posizione e ruotare la maniglia di trasferimento motorizzata nella posizione desiderata. Vedere *Figura 6-5*.

   NOTA: La direzione di spostamento viene riconosciuta automaticamente durante la rotazione.

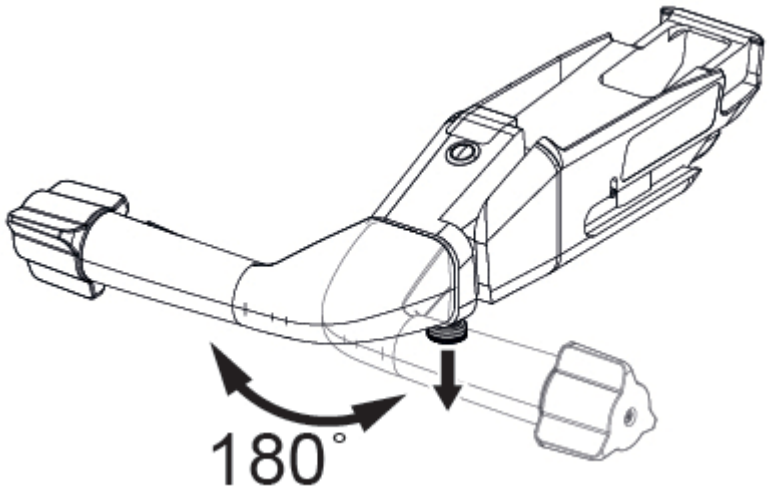

Figura 6-5. Modifica dell'orientamento della maniglia di trasferimento motorizzata

Installazione e rimozione della pulsantiera

Installazione della pulsantiera

Installare la pulsantiera come segue:

1. Far passare il cavo di collegamento attraverso la scanalatura della maniglia di trasferimento motorizzata. Vedere *Figura 6-6*.

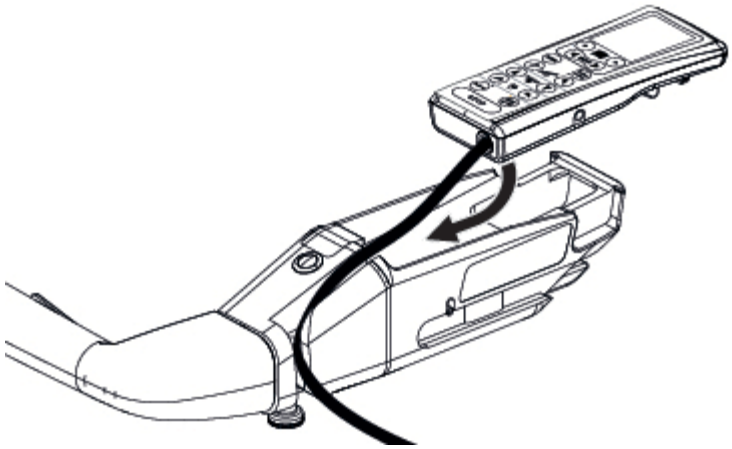

Figura 6-6. Installazione della pulsantiera

2. Far scorrere la pulsantiera nella maniglia di trasferimento motorizzata. Vedere *Figura 6-7*.

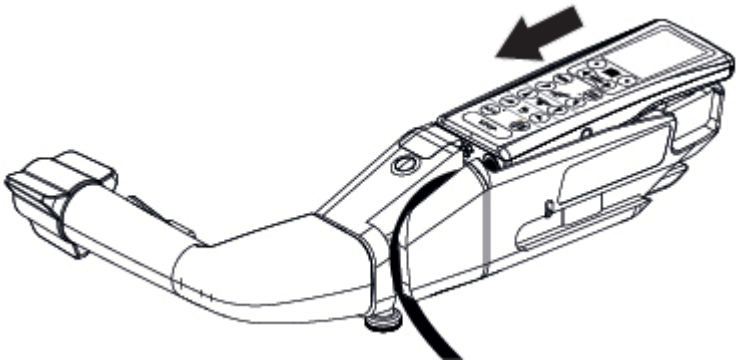

Figura 6-7. Installazione della pulsantiera

3. Spingere la pulsantiera nella maniglia di trasferimento motorizzata per fissarla in posizione. Vedere *Figura 6-8*.

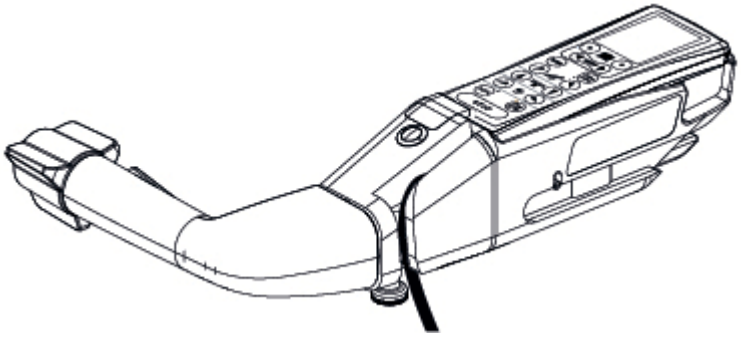

Figura 6-8. Installazione della pulsantiera

Rimozione della pulsantiera

Per rimuovere la pulsantiera, seguire in ordine inverso i passaggi indicati nelle istruzioni per l'installazione.

Funzionamento

AVVERTENZA

RISCHIO DI LESIONI PERSONALI E/O DI DANNI ALL'APPARECCHIATURA

⚠ L'operatore deve prima esercitarsi a usare la ruota motorizzata senza il paziente.

⚠ Assicurare il paziente prima di utilizzare la ruota motorizzata. Utilizzare barriere o un altro sistema approvato per fissare il paziente in posizione.

⚠ Il controllo della velocità massima deve essere regolato in base alla disposizione delle stanze e dei corridoi, nonché all'esperienza degli operatori. Quando viene utilizzato con un paziente, il tavolo operatorio accelera e frena più lentamente.

⚠ Non avviare mai alla massima velocità. Iniziare lentamente e aumentare gradualmente la velocità.

⚠ Non accelerare nelle curve. Rallentare quando ci si avvicina ad esse.

⚠ Prepararsi a fermare il tavolo operatorio rallentando gradualmente.

⚠ Durante la marcia indietro, controllare sempre che non vi siano ostacoli sulla traiettoria.

Per un corretto funzionamento del comando di trasferimento motorizzato, prima di iniziare è necessario che siano soddisfatte le seguenti condizioni.

Condizione	Schermata visualizzata se la condizione non è soddisfatta
Il tavolo operatorio deve essere in modalità a batteria e non deve essere collegato alla rete elettrica.	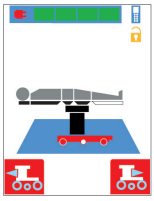
Il tavolo operatorio non deve essere bloccato al pavimento. Sganciare i blocchi del pavimento.	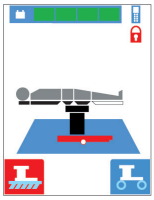
La ruota motorizzata deve essere completamente abbassata. Continuare a tenere premuto il pulsante prima di attivare l'azionamento del movimento.	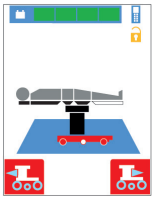
Il piano del tavolo deve essere a un'altezza inferiore a 900 mm. Abbassare il piano del tavolo al di sotto di 900 mm (35,4")	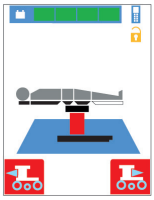

Il trasferimento motorizzato CMAX™ (CMAXT, CMAXTL, CMAX3D) e il CMAX™ X-Ray (International) comprendono una ruota motorizzata centrale brevettata che consente al tavolo di spostarsi al di fuori dalla sala operatoria con un paziente a una velocità massima di 5 km/h, equivalente a una camminata veloce.

La velocità può variare leggermente a seconda della durezza del pavimento e del livello di carica delle batterie incorporate.

Quando vengono consegnati, i tavoli operatori hanno una velocità limitata per consentire agli operatori di imparare a utilizzarli in sicurezza.

La velocità massima consentita è regolabile dalla pulsantiera e può essere modificata in seguito.

Durante il movimento, lo schermo mostrerà la percentuale della velocità massima consentita dalla ruota (da 00% a 99%, personalizzabile nel software). In movimento, un regolatore di velocità aiuta a controllare meglio la velocità: utilizzarlo per mantenere una velocità costante in curva e negli incroci.

NOTA: Un'impostazione di fabbrica limita deliberatamente le velocità massime raggiungibili dai tavoli, in linea con la maggior parte delle categorie di utilizzo. È possibile escludere questa impostazione in base alle esigenze dell'operatore: contattare STERIS per modificare questa impostazione.

Consultare *Figura 7-1* e azionare la ruota motorizzata come segue:

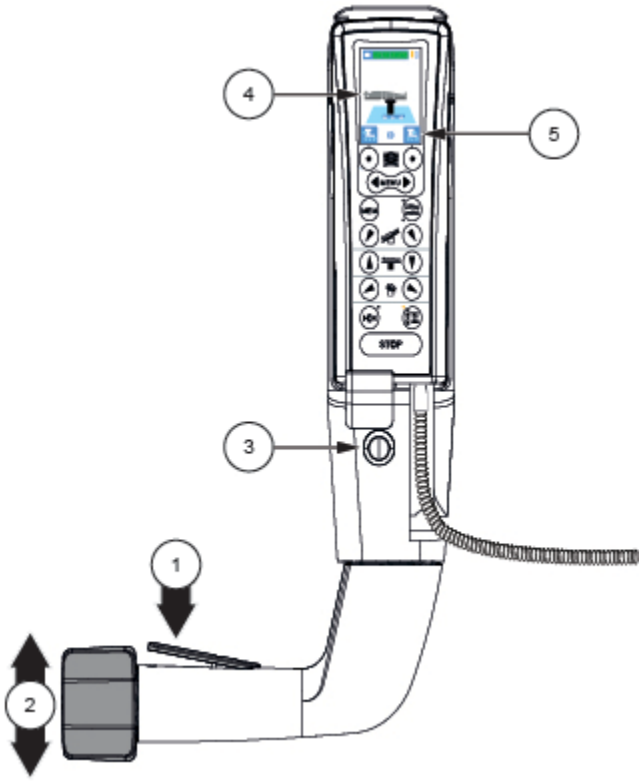

Figura 7-1. Funzionamento del trasferimento motorizzato

1. Inserire la ruota motorizzata tenendo premuto il pulsante (1).
2. Tenendo premuto il pulsante (1), spingere delicatamente l'acceleratore bidirezionale (2) con il pollice. Con “avanti” si sposta il tavolo operatorio in avanti e con “indietro” si sposta il tavolo operatorio indietro. La velocità è variabile in base a quanto si spinge l'acceleratore all'indietro o in avanti fino alla velocità massima impostata nel software.
3. Se necessario, modificare la direzione di spostamento prioritaria (5) premendo il pulsante di selezione della direzione (3) dopo aver controllato l'orientamento del paziente (4) sulla pulsantiera. Un segnale acustico indicherà il cambio di priorità della direzione.
4. Per arrestare delicatamente il tavolo operatorio, è sufficiente rilasciare l'acceleratore bidirezionale (2). Per applicare il freno al tavolo, rilasciare il pulsante (1) e tenere fermo il tavolo operatorio.

   NOTA: Se necessario, i blocchi del pavimento devono essere inseriti manualmente.

Manutenzione ordinaria

Pulizia e disinfezione

Non utilizzare mai prodotti a base di cloro o basi derivate per evitare un eccesso di corrosione.

Fine giornata lavorativa

- Spruzzare una soluzione detergente su un tampone o utilizzare salviette pre-imbevute e applicare su tutte le superfici contaminate.
- Lasciare asciugare.

Prodotti consigliati

- Utilizzare prodotti destinati alle superfici rialzate. STERIS ha approvato i seguenti prodotti: propionato di ammonio quaternario, acetato di guanidina e N-propanolo. In caso di dubbio, l'operatore deve consultare gli specialisti dell'igiene dell'ospedale o dell'ente di controllo.

Prodotti da evitare

- Non utilizzare prodotti destinati ai pavimenti. In particolare, evitare prodotti ossidanti a base di derivati del cloro, come la candeggina, o di derivati ossigenati, come l'acido peracetico.
- In caso di dubbi sulla compatibilità dei principi attivi utilizzati, contattare STERIS.

Manutenzione

AVVERTENZA

RISCHIO DI LESIONI PERSONALI E/O DI DANNI ALL'APPARECCHIATURA

⚠ È vietato modificare un dispositivo medico senza una specifica autorizzazione del fabbricante.

- Per garantire il corretto funzionamento, è importante controllare regolarmente lo stato generale del connettore della pulsantiera.
- È importante eseguire una regolare manutenzione preventiva almeno una volta all'anno da parte di STERIS o di un tecnico formato da STERIS.
- Controllare regolarmente il funzionamento del sistema.

STERIS®

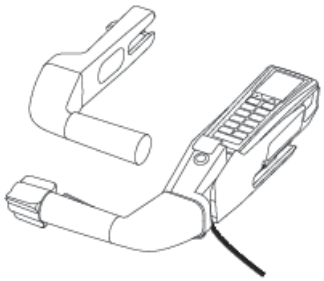

HAND10C gemotoriseerde overdrachtshendel

Gebruiksaanwijzing

nl
11066522
Revisie C

© 2025 STERIS. All rights reserved.

Published: 2025-5-28

INHOUDSOPGAVE

Hoofdstuknummer	Beschrijving	Pagina
1	**Informatie auteursrecht**	**1**
2	**Voorwoord van STERIS**	**2**
2.1	Inleiding	2
2.2	Adressen	2
2.3	Beoogd gebruik	3
2.4	Onderhoudsinformatie	3
3	**Symbolen**	**4**
4	**Specificaties**	**5**
5	**Identificatie van onderdelen**	**6**
6	**Installatie**	**7**
7	**Bediening**	**11**
8	**Routinematig onderhoud**	**14**

Informatie auteursrecht

CMAX™ is een handelsmerk van STERIS. Alle overige bedrijfs- of productnamen waarnaar wordt verwezen in dit document zijn handelsmerken van hun betreffende eigenaar.

© 2025 STERIS Corporation Alle rechten voorbehouden.

Deze publicatie is auteursrechtelijk beschermd. Het kopiëren, openbaar maken aan anderen of het gebruiken van deze publicatie is verboden zonder de uitdrukkelijke schriftelijke toestemming van STERIS.

STERIS behoudt zich het recht voor om zonder voorafgaande kennisgeving of verplichting wijzigingen aan te brengen in de hierin vermelde specificaties. Voor meer informatie kunt u contact opnemen met STERIS.

Voorwoord van STERIS

2.1 Inleiding

Bedankt dat u voor dit product van STERIS hebt gekozen. STERIS zet zich in om uw aanhoudende tevredenheid te waarborgen. Deze handleiding bevat belangrijke informatie over het juiste gebruik en onderhoud van de HAND10C handbediening.

Gebruik of onderhoud de apparatuur niet voordat u kennis hebt genomen van deze informatie. Deze instructies bieden belangrijke informatie over hoe u letsel en schade aan eigendommen kunt voorkomen die kunnen voortvloeien uit onjuist onderhoud van de HAND10C handbediening. Deze handleiding dient op een gemakkelijk toegankelijke plaats te worden bewaard, zodat u deze snel kunt raadplegen.

Elke wijziging aan de HEAD10C handbediening die niet door STERIS is geautoriseerd of uitgevoerd en die de werking kan beïnvloeden, leidt tot het vervallen van de garantie, kan de veiligheid van de gebruiker en patiënt in gevaar brengen, kan de werkzaamheid negatief beïnvloeden en kan in strijd zijn met nationale, federale, staats- of lokale regelgeving.

2.2 Adressen

CH REP

STERIS GmbH
t.a.v. BDO AG
Längfeldweg 116A
CH-2504 Biel-Bienne
Zwitserland

EC REP

STERIS Ireland Limited
IDA Business and Technology Park
Tullamore
County Offaly
R35 X865 ▪ Ierland

UK REP

STERIS Solutions Limited
Chancery House Rayns Way
Watermead Business Park, Syston
Leicester LE7 1PF, VK

STERIS Corporation
2720 Gunter Park East
Montgomery, AL 36109 ▪ VS
TEL: +1 334–277–6660
FAX: +1 334–271–5450

Voor service en reparaties kunt u contact opnemen met STERIS.

Voor technische assistentie kunt u contact opnemen met STERIS.

Dit document is uitsluitend bedoeld voor gebruik door klanten van STERIS, met inbegrip van architecten of ontwerpers. Volledige of gedeeltelijke reproductie door een andere partij dan een klant is niet toegestaan.

DE KLANT IS VERANTWOORDELIJK VOOR DE NALEVING VAN DE VAN TOEPASSING ZIJNDE LOKALE EN NATIONALE WETTEN EN VOORSCHRIFTEN.

Dit document is oorspronkelijk geschreven in het ENGELS. Vertalingen dienen te zijn gebaseerd op het oorspronkelijke Engelse document.

Elk ernstig incident dat zich in verband met dit hulpmiddel heeft voorgedaan, moet worden gemeld aan de fabrikant en de bevoegde autoriteit van de lidstaat waar de gebruiker en/of patiënt is gevestigd.

Voor elektronische bestanden en aanvullende talen, ga naar: *https://www.steris.com/healthcare/instructions-for-use*



Afval van elektrische en elektronische apparatuur mag niet worden afgevoerd als ongesorteerd huishoudelijk afval. Het moet apart worden ingezameld en moet worden afgevoerd volgens de plaatselijke voorschriften. Neem contact op met uw geautoriseerde vertegenwoordiger voor informatie over het buiten gebruik stellen van uw apparatuur.

2.3 Beoogd gebruik

De HAND10C handbediening introduceert een nieuw concept voor gemotoriseerde patiëntenverplaatsing in een originele en gepatenteerde vorm.

- Schokabsorberend en intrekbaar gemotoriseerd centraal wiel, krachtig en autonoom.
- Snel verwijderbare handgreep met bediening voor het gemotoriseerde stuur.
- Bedrade handbediening waarmee de bedieningsbalk aan de tafel kan worden gekoppeld en de bedieningselementen op een kleurenscherm worden weergegeven.

2.4 Onderhoudsinformatie

Wij raden klanten aan contact op te nemen met STERIS over ons jaarlijkse onderhoudsprogramma. Volgens de voorwaarden van het programma wordt op regelmatige tijden preventief onderhoud, aanpassing en vervanging van versleten onderdelen uitgevoerd, zodat u ervan verzekerd kunt zijn dat de apparatuur optimaal functioneert en het risico van onverwachte of kostbare onderbrekingen tot een minimum wordt gereduceerd. Om deze service mogelijk te maken, beschikt STERIS wereldwijd over technici die in onze fabrieken zijn opgeleid en zijn voorzien van de juiste apparatuur en ook kunnen zorgen voor installatie op locatie, trainingen en deskundige reparaties. Alleen personeel van STERIS mag niet-routinematig onderhoud uitvoeren.

Symbolen

Tabel 3-1. Betekenis van de symbolen

Symbool	Definitie
	Naam en adres van de fabrikant
	Fabricagedatum (JJJJ-MM-DD)
	Referentie van het product
	Medisch hulpmiddel
	Voorzichtig
	Voldoet aan de vereisten van de Europese wetgeving
	Getest op conformiteit in het VK, voldoet aan de essentiële vereisten van de Britse regelgeving voor medische hulpmiddelen uit 2002
	Gemachtigde vertegenwoordiger in het VK
	Gemachtigde vertegenwoordiger in Zwitserland
	Gemachtigde vertegenwoordiger in Europa
	Importeur
	Lees de instructies

Specificaties

Afmetingen

Zie *Afbeelding 4-1* en *Tabel 4-2* voor de afmetingen van de hulphandgreep en de bedieningshandgreep.

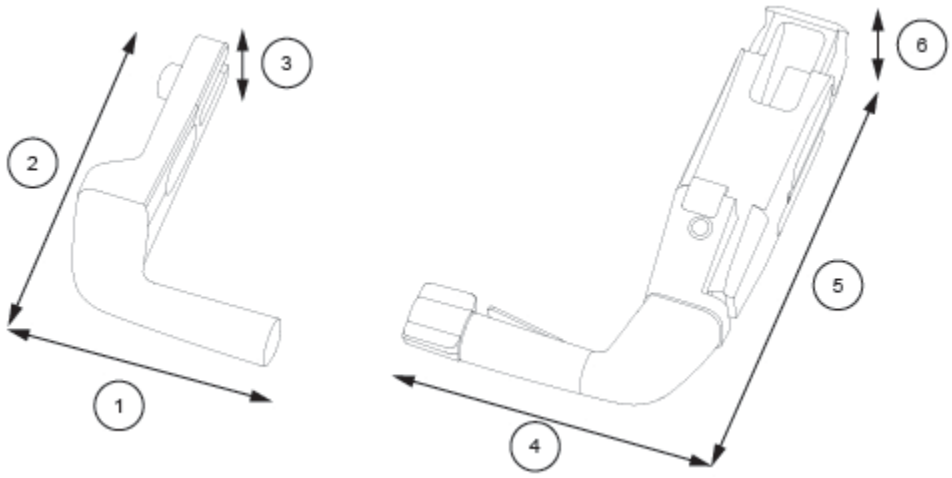

Afbeelding 4-1. Afmetingen

Tabel 4-1. Afmetingen

1	187 mm (7,4″)	4	232 mm (9,1″)
2	256 mm (10,1″)	5	375 mm (14,8″)
3	52 mm (2″)	6	80 mm (3,1″)

Gewichten

Zie *Tabel 4-2* voor de gewichten van de hulphandgreep en de bedieningshandgreep.

Tabel 4-2. Gewichten

Hulphandgreep	0,8 kg (1,8 lbs)
Bedieningshandgreep	3,0 kg (6,6 lbs)

Identificatie van onderdelen

De gemotoriseerde overdrachtshandgreep beschikt over de volgende onderdelen. Zie *Afbeelding 5-1* en *Tabel 5-1*.

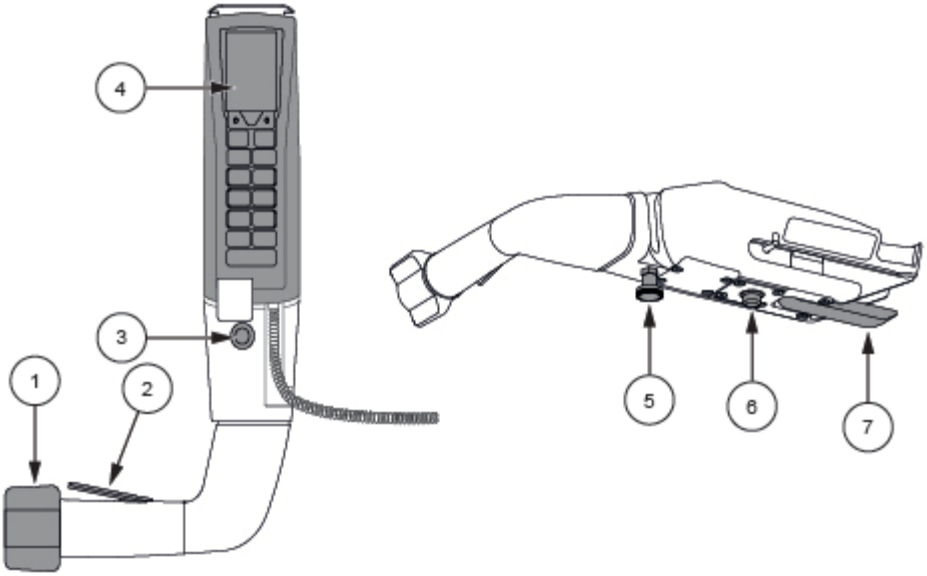

Afbeelding 5-1. Identificatie van onderdelen

Tabel 5-1. Identificatie van onderdelen

REF	Onderdeel	Beschrijving
1	Bidirectionele versneller	Met de bidirectionele versneller worden de voorwaartse en achterwaartse snelheid van het gemotoriseerde wiel geregeld.
2	Trekker	De trekker activeert het gemotoriseerde wiel.
3	Knop voor richtingselectie	Met de knop voor richtingselectie kunt u wisselen tussen de gewenste voorwaartse en achterwaartse beweging van het gemotoriseerde wiel.
4	Handbediening	De handbediening is in de gemotoriseerde overdrachtshandgreep geplaatst en wordt gebruikt voor het bewegen van de operatietafel. De informatie wordt weergegeven op het LED-scherm.
5	Positievergrendeling	Met de positievergrendeling kunt u de stand van de gemotoriseerde overdrachtshandgreep wijzigen van linkshandig naar rechtshandig gebruik.
6	Railvergrendeling	De railvergrendeling bevestigt de gemotoriseerde overdrachtshandgreep aan de rails van de operatietafel.
7	Klemhendel	De klemhendel zorgt ervoor dat de aandrijfhendel volledig vastzit aan de zijkant van de rail van de operatietafel.

Installatie

Volg deze procedure om de gemotoriseerde overdrachtshendel en de hulphandgreep te monteren.

De gemotoriseerde overdrachtshandgrepen monteren en verwijderen

OPMERKING: De gemotoriseerde overdrachtshandgrepen kunnen eenvoudiger worden geïnstalleerd als de operatietafel horizontaal staat.

BELANGRIJK: *De handgrepen mogen niet op frictiepootdelen type LEG10C worden gemonteerd. De gemotoriseerde overdrachtshandgreep en de hulphandgreep zijn niet compatibel met de rugverlengstukken voor schouderchirurgie type BACK05C. De installatie van 2 bedieningshendels is verplicht bij de LEG20C en LEG25C pootdelen*

Het complete systeem bestaat uit twee handgrepen:

- 1 gemotoriseerde overdrachtshandgreep met aansluiting voor afstandsbediening.
- 1 hulphandgreep voor een betere bediening.

De gemotoriseerde overdrachtshandgreep monteren

Monteer de gemotoriseerde overdrachtshandgreep als volgt:

1. Plaats de gemotoriseerde overdrachtshandgreep (1) in de rail en zorg ervoor dat de klemhendel open blijft. Zie *Afbeelding 6-1*.

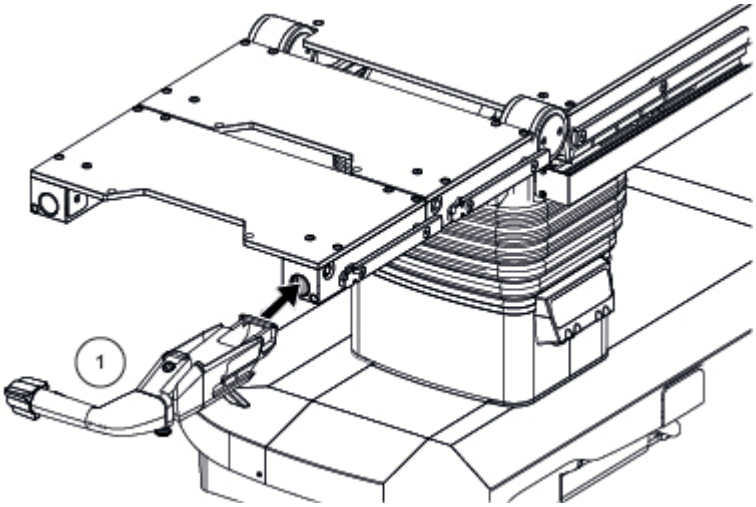

Afbeelding 6-1. Plaats de gemotoriseerde overdrachtshandgreep

2. Plaats de gemotoriseerde overdrachtshandgreep in de rail totdat deze “klikt”.
3. Vergrendel de klemhendel (1). Zie *Afbeelding 6-2*.

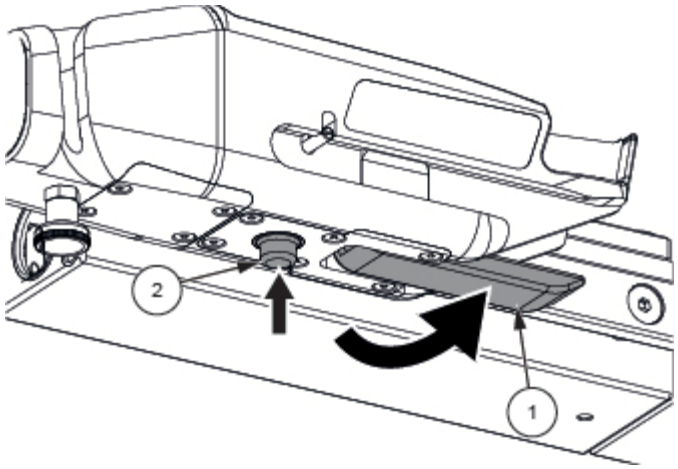

Afbeelding 6-2. Vergrendel de gemotoriseerde overdrachtshandgreep

De gemotoriseerde overdrachtshandgreep verwijderen

Verwijder de gemotoriseerde overdrachtshandgreep als volgt:

1. Laat de vergrendelingshendel (1) zakken, houd de railvergrendeling (2) ingedrukt en trek de gemotoriseerde overdrachtshandgreep naar buiten. Zie *Afbeelding 6-2*.

De hulphandgreep monteren en verwijderen

De hulphandgreep monteren

Monteer de hulphandgreep als volgt:

1. Duw de hulphandgreep (1) volledig in de rail en zorg ervoor dat de vleugelschroef (2) ontgrendeld blijft. Zie *Afbeelding 6-3*.

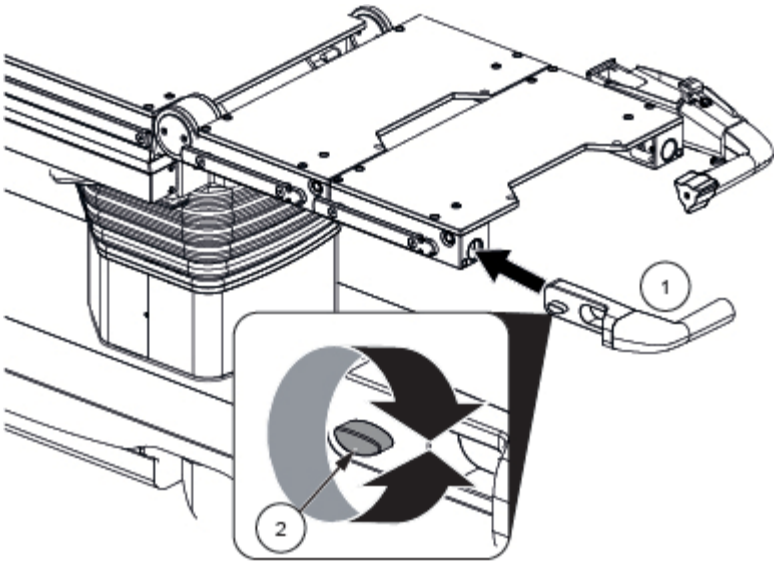

Afbeelding 6-3. Hulphandgreep monteren

2. Draai de vleugelschroef (2) vast. Trek aan de hulphandgreep om te controleren of deze goed vastzit. Zie *Afbeelding 6-3*.

De hulphandgreep verwijderen

Verwijder de hulphandgreep als volgt:

1. Draai de vleugelschroef (2) los. Trek aan de hulphandgreep om deze te verwijderen.

Positie linkerhand/rechterhand

Wijzig de stand van de gemotoriseerde overdrachtshandgreep als volgt:

1. De gemotoriseerde overdrachtshandgreep wordt aan de rechter- (1) of linkerzijde (2) van de operatietafel op de hulprails of de verlengrails geplaatst. Zie *Afbeelding 6-4*.

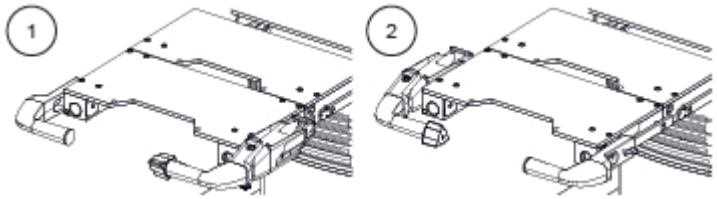

Afbeelding 6-4. Gemotoriseerde overdrachtsstanden

2. Om de gemotoriseerde overdrachtshandgreep te draaien, trekt u aan de positievergrendeling en draait u de gemotoriseerde overdrachtshandgreep naar de gewenste positie. Zie *Afbeelding 6-5*.

   OPMERKING: Tijdens de rotatie wordt de beweegrichting automatisch herkend.

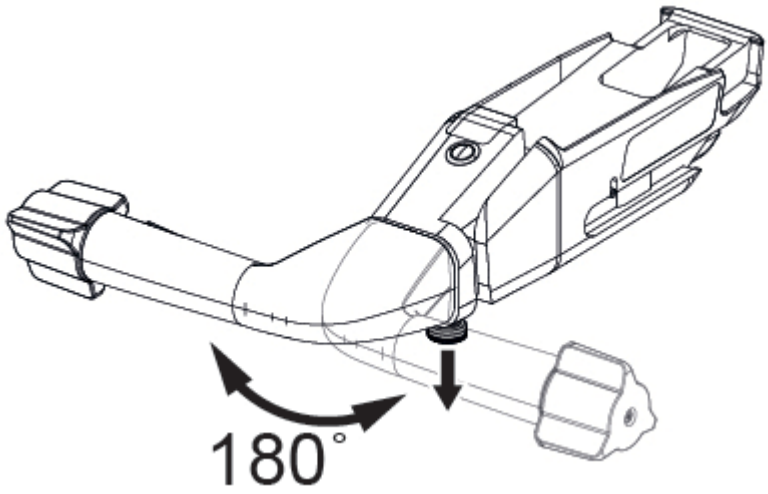

Afbeelding 6-5. De stand van de gemotoriseerde overdrachtshandgreep wijzigen

Handbediening monteren en verwijderen

Handbediening monteren

Monteer de handbediening als volgt:

1. Voer de aansluitkabel door de groef in de gemotoriseerde overdrachtshandgreep. Zie *Afbeelding 6-6*.

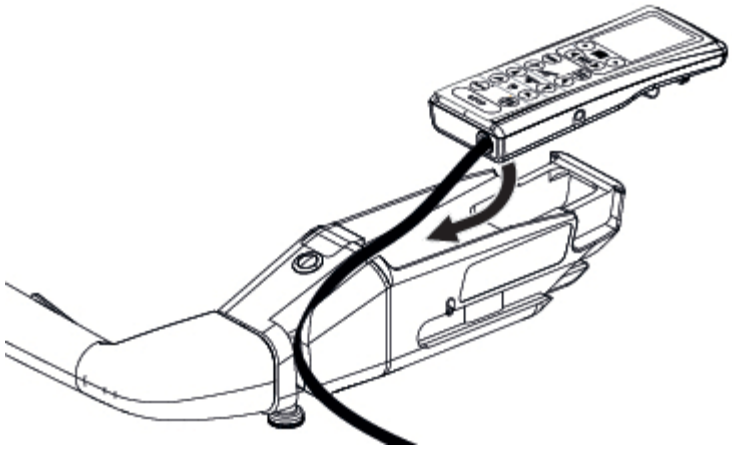

Afbeelding 6-6. Handbediening monteren

2. Schuif de handbediening in de gemotoriseerde overdrachtshandgreep. Zie *Afbeelding 6-7*.

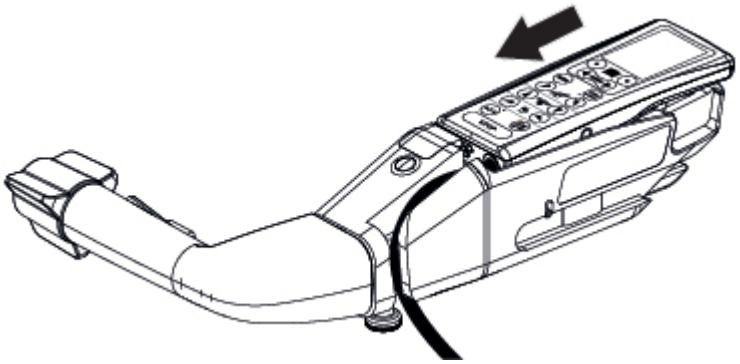

Afbeelding 6-7. Handbediening monteren

3. Duw de handbediening in de gemotoriseerde overdrachtshandgreep om deze vast te zetten. Zie *Afbeelding 6-8*.

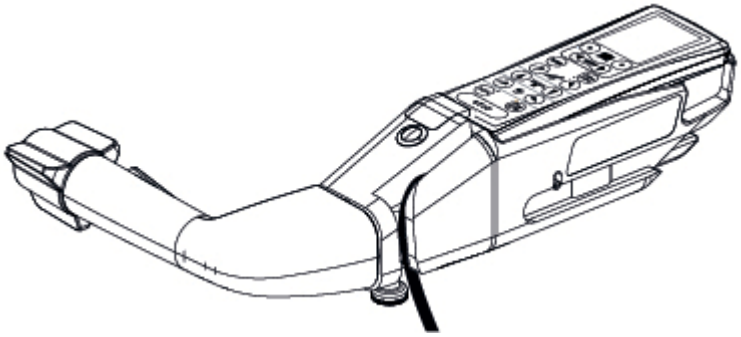

Afbeelding 6-8. Handbediening monteren

Handbediening verwijderen

Verwijder de handbediening door de stappen in de installatie-instructies in omgekeerde volgorde uit te voeren.

Bediening

WAARSCHUWING

PERSOONLIJK LETSEL EN/OF SCHADE AAN APPARATUUR

⚠ De gebruiker moet eerst zonder patiënt oefenen met het gebruik van het gemotoriseerde wiel.

⚠ Zorg ervoor dat u de patiënt goed vastmaakt voordat u het gemotoriseerde wiel gebruikt. Gebruik barrières of een ander goedgekeurd systeem om de patiënt op zijn plaats te houden.

⚠ De maximale snelheidsregeling moet worden aangepast op basis van de indeling van de kamers en gangen en de ervaring van de gebruikers. Wanneer de operatietafel bij een patiënt wordt gebruikt, duurt het langer om deze te versnellen of te remmen.

⚠ Begin nooit op volle snelheid. Begin langzaam en verhoog de snelheid geleidelijk.

⚠ Versnel niet bij het nemen van bochten. Rijd langzamer als u dichterbij komt.

⚠ Bereid u voor op het stoppen van de operatietafel door langzaamaan te vertragen.

⚠ Wanneer u achteruitrijdt, let dan altijd op eventuele obstakels op de weg.

Voor een juiste werking van de gemotoriseerde overdrachtsbesturing moeten voordat u begint aan de volgende voorwaarden worden voldaan.

Voorwaarde	Weergave als niet aan voorwaarde is voldaan
De operatietafel moet op accustroom werken en mag niet op de netvoeding zijn aangesloten.	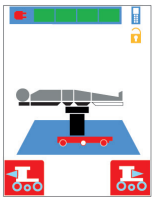
De operatietafel mag niet op de vloer worden vastgezet. Maak de vloervergrendelingen los.	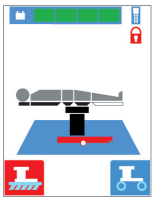
Het gemotoriseerde wiel moet op de laagste positie staan. Houd de trekker ingedrukt voordat u de aandrijfbeweging activeert.	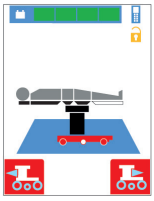
Het tafelblad moet lager zijn dan 900 mm. Laat het tafelblad zakken tot onder 900 mm (35,4 inch)	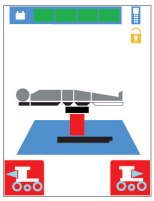

De CMAX™ Motorized Transfer (CMAXT, CMAXTL, CMAX3D) en CMAX™ X-Ray (International) beschikken over een gepatenteerd centraal aangedreven wiel waardoor de tafel met een maximale snelheid van 5 km/u met een patiënt buiten de operatiekamer kan bewegen, wat overeenkomt met een snel wandeltempo.

De snelheid kan enigszins variëren, afhankelijk van de hardheid van de vloer en het laadniveau van de ingebouwde accu's.

Bij levering zijn de operatietafels voorzien van een snelheidsbegrenzing, zodat gebruikers er veilig mee kunnen leren rijden.

Deze maximaal toegestane snelheid is instelbaar via de handbediening en kan achteraf worden gewijzigd.

Tijdens de beweging wordt op het scherm het percentage van de maximale toegestane snelheid van het wiel weergegeven (van 00% tot 99%, instelbaar in de software). Tijdens het rijden helpt een snelheidsregelaar u om uw snelheid beter te beheersen: hiermee kunt u een constante snelheid aanhouden in bochten en op kruispunten.

OPMERKING: Een fabrieksinstelling beperkt bewust de maximumsnelheden die haalbaar zijn via leveringstabellen, overeenkomstig de meeste gebruikscategorieën. Deze instelling kan worden overschreven naar gelang de wensen van de gebruiker. Neem hiervoor contact op met STERIS om deze instelling te laten wijzigen.

Raadpleeg *Afbeelding 7-1* en bedien het gemotoriseerde wiel als volgt:

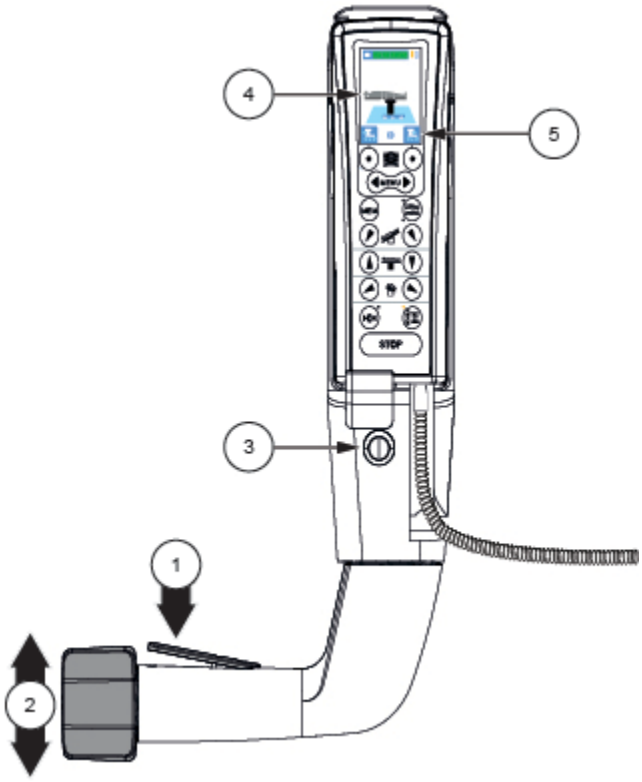

Afbeelding 7-1. Gemotoriseerde overdrachtsoperatie

1. Schakel het gemotoriseerde wiel in door de trekker (1) ingedrukt te houden.
2. Houd de trekker (1) ingedrukt en druk voorzichtig met uw duim op de bidirectionele versneller (2). Vooruit beweegt de operatietafel naar voren en achteruit beweegt de operatietafel naar achteren. De snelheid is variabel, afhankelijk van hoe ver u de versneller naar voren of naar achteren duwt tot u de maximale snelheid bereikt die in de software is ingesteld.
3. Verander indien nodig de prioriteitsrichting van de beweging (5) door op de knop voor richtingselectie (3) te drukken nadat u de oriëntatie van de patiënt (4) op de handbediening hebt gecontroleerd. Een hoorbare pieptoon geeft de verandering in richtingprioriteit aan.
4. Om de operatietafel voorzichtig te stoppen, laat u eenvoudig de bidirectionele versneller (2) los. Om de tafel te remmen, laat u de trekker (1) los en houdt u de operatietafel vast.

   OPMERKING: De vloervergrendelingen moeten indien nodig handmatig worden ingeschakeld.

Routinematig onderhoud

Reinigen en desinfecteren

Gebruik nooit producten op chloorbasis of derivaten daarvan om overmatige corrosie te voorkomen.

Einde van de dag

- Spuit een reinigingsoplossing op een wattenstaafje of gebruik voorbehandelde doekjes en breng aan op alle verontreinigde oppervlakken.
- Laat drogen.

Aanbevolen producten

- Gebruik producten die geschikt zijn voor hoge oppervlakken. STERIS heeft de volgende producten goedgekeurd: quaternair ammoniumpropionaat, guanidineacetaat en N-propanol. Bij twijfel dient de gebruiker de hygiënespecialisten van het ziekenhuis of de toezichthoudende instantie te raadplegen.

Vermijd de volgende producten:

- Gebruik geen producten die bedoeld zijn voor vloeren. Vermijd met name oxidatiemiddelen op basis van chloorderivaten, zoals chloorbleekmiddel, of zuurstofderivaten zoals perazijnzuur.
- Neem contact op met STERIS indien u twijfelt over de verenigbaarheid van de gebruikte werkzame stoffen.

Onderhoud

WAARSCHUWING

PERSOONLIJK LETSEL EN/OF SCHADE AAN APPARATUUR

⚠ Het is verboden wijzigingen aan te brengen in een medisch hulpmiddel zonder specifieke toestemming van de fabrikant.

- Om een correcte werking te garanderen, is het belangrijk om regelmatig de algemene staat van de handbedieningsconnector te controleren.
- Het is belangrijk om minimaal één keer per jaar preventief onderhoud te laten uitvoeren door STERIS of een door STERIS opgeleide technicus.
- Controleer regelmatig de werking van het systeem.

STERIS®

Pega de transferência motorizada HAND10C

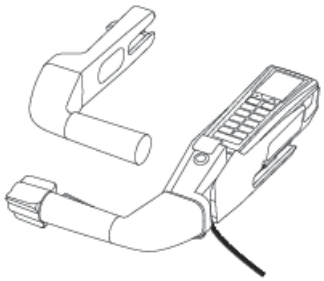

Instruções de utilização

pt
11066522
Revisão C

© 2025 STERIS. All rights reserved.

Published: 2025-5-28

ÍNDICE

Número da secção	Descrição	Página
1	**Informações sobre direitos de autor**	**1**
2	**Um comunicado da STERIS**	**2**
2.1	Introdução	2
2.2	Endereços	2
2.3	Utilização prevista	3
2.4	Informações de assistência	3
3	**Símbolos**	**4**
4	**Especificações**	**5**
5	**Identificação dos componentes**	**6**
6	**Instalação**	**7**
7	**Operação**	**11**
8	**Manutenção de rotina**	**14**

Informações sobre direitos de autor

CMAX™ é uma marca registada da STERIS. Todos os outros nomes de empresas ou produtos mencionados neste documento são marcas comerciais dos respetivo proprietários.

© 2025 STERIS Corporation Todos os direitos reservados.

Esta publicação está protegida por direitos de autor. É proibida a cópia, a divulgação a terceiros ou a utilização desta publicação sem o consentimento expresso por escrito da STERIS.

A STERIS reserva-se o direito de efetuar alterações às especificações aqui apresentadas sem aviso prévio ou obrigação. Para mais informações, contacte a STERIS.

Um comunicado da STERIS

2.1 Introdução

Obrigado por ter escolhido este produto da STERIS. A STERIS está empenhada em garantir a sua satisfação contínua. Este manual contém informações importantes sobre a utilização e manutenção corretas do controlo manual HAND10C.

Não utilize ou efetue a manutenção do equipamento até ter recebido formação sobre estas informações. Estas instruções fornecem informações cruciais sobre como evitar lesões e danos materiais que possam resultar de uma manutenção incorreta do controlo manual HAND10C. Este manual deve ser guardado numa área convenientemente acessível para consulta rápida.

Qualquer alteração ao controlo manual HEAD10C não autorizada ou efetuada pela STERIS que possa afetar o funcionamento anulará a garantia, poderá pôr em risco a segurança do operador e do doente, poderá afetar negativamente a eficácia e poderá violar regulamentos nacionais, federais, estaduais ou locais.

2.2 Endereços

CH REP

STERIS GmbH
c/o BDO AG
Längfeldweg 116A
CH-2504 Biel-Bienne
Suíça

EC REP

STERIS Ireland Limited
IDA Business and Technology Park
Tullamore
County Offaly
R35 X865 ▪ Irlanda

UK REP

STERIS Solutions Limited
Chancery House Rayns Way
Watermead Business Park, Syston
Leicester LE7 1PF, Reino Unido

STERIS Corporation
2720 Gunter Park East
Montgomery, AL 36109 ▪ EUA
TEL: 334–277–6660
FAX: 334–271–5450

Para reparação de serviços, contacte a STERIS.

Para obter assistência técnica, contacte a STERIS.

Este documento destina-se ao uso exclusivo dos clientes da STERIS, incluindo arquitetos ou designers. É proibida a reprodução total ou parcial por qualquer parte que não seja Cliente.

O CLIENTE É RESPONSÁVEL POR CUMPRIR AS REGULAMENTAÇÕES E CÓDIGOS NACIONAIS E LOCAIS APLICÁVEIS.

O idioma base deste documento é o INGLÊS. Qualquer tradução deve ser feita com base no documento original.

Qualquer incidente grave que tenha ocorrido em relação a este dispositivo deve ser comunicado ao fabricante e à autoridade competente do Estado-Membro em que o utilizador e/ou o doente está estabelecido.

Para obter o ficheiro eletrónico e outros idiomas, consulte: *https://www.steris.com/healthcare/instructions-for-use*



Os resíduos de equipamentos elétricos e eletrónicos não devem ser eliminados como resíduos urbanos indiferenciados. Devem ser recolhidos separadamente e devem ser eliminados de acordo com os regulamentos locais. Contacte o seu representante autorizado para obter informações sobre a desativação do equipamento.

2.3 Utilização prevista

O controlo manual HAND10C introduz um novo conceito de transferência motorizada de doentes numa forma original e patenteada.

- Roda central motorizada retrátil e absorvente de impacto, potente e autónoma.
- Pega que pode ser rapidamente removida com controlos para a roda motorizada.
- Controlo manual com fios que permite a ligação da barra de controlo à mesa e a visualização dos controlos num ecrã a cores.

2.4 Informações de assistência

Os clientes são encorajados a contactar a STERIS sobre o nosso programa de manutenção anual. Ao abrigo do programa, a manutenção preventiva, ajustes e substituição de peças gastas são fornecidos periodicamente, segundo um plano, para assegurar o melhor desempenho e para ajudar a minimizar interrupções inconvenientes e dispendiosas. A STERIS possui uma equipa mundial de técnicos bem equipados e qualificados para prestar estes serviços, bem como serviços de instalação no local, formação e reparação especializada. A manutenção não rotineira deve ser efetuada apenas por pessoal da STERIS.

Símbolos

Tabela 3-1. Definição de símbolos

Símbolo	Definição
	Nome e endereço do fabricante
	Data de fabrico (AAAA-MM-DD)
	Referência do produto
	Dispositivo médico
	Cuidado
	Conformidade com os requisitos da legislação europeia
	Avaliação de conformidade do Reino Unido, conformidade com os requisitos essenciais do Regulamento de Dispositivos Médicos do Reino Unido de 2002
	Representante autorizado no Reino Unido
	Representante autorizado na Suíça
	Representante autorizado europeu
	Importador
	Ler as instruções

Especificações

Dimensões

Consulte a *Figura 4-1* e a *Tabela 4-2* para obter as dimensões da pega acessória e da pega de controlo.

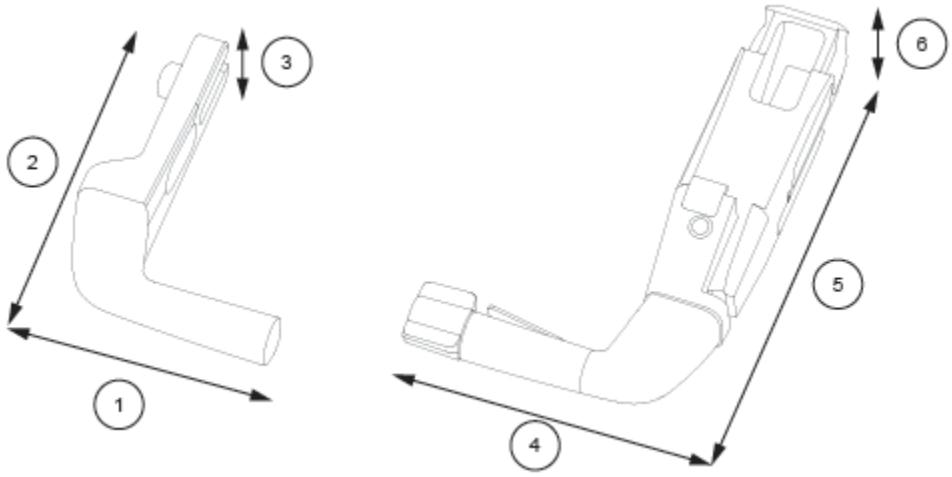

Figura 4-1. Dimensões

Tabela 4-1. Dimensões

1	187 mm (7,4”)	4	232 mm (9,1”)
2	256 mm (10,1”)	5	375 mm (14,8”)
3	52 mm (2”)	6	80 mm (3,1”)

Pesos

Consulte *Tabela 4-2* para obter os pesos da pega acessória e da pega de controlo.

Tabela 4-2. Pesos

Pega acessória	0,8 kg (1,8 lbs)
Pega de controlo	3,0 kg (6,6 lbs)

Identificação dos componentes

Os seguintes componentes estão localizados na pega de transferência motorizada. Consulte a *Figura 5-1* e a *Tabela 5-1*.

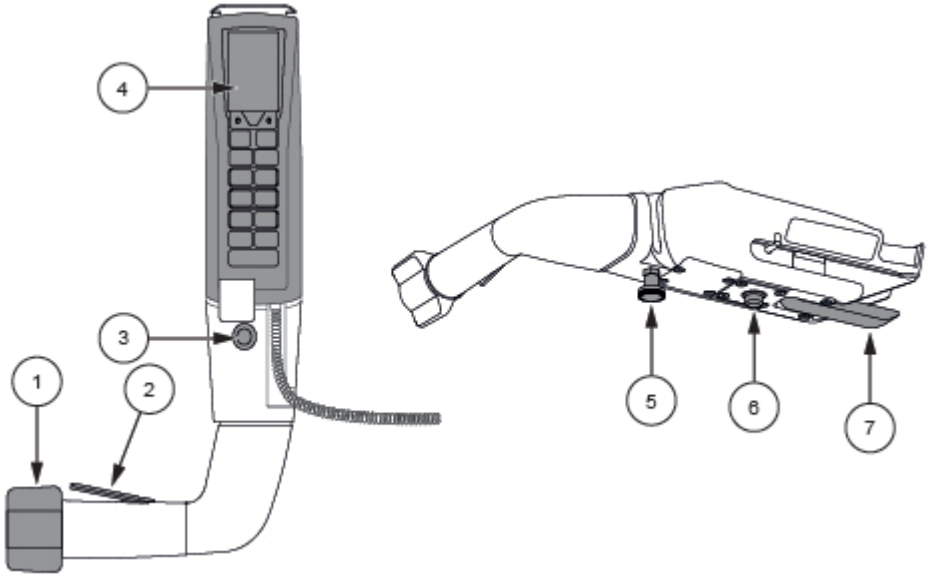

Figura 5-1. Identificação dos componentes

Tabela 5-1. Identificação dos componentes

REF	Componente	Descrição
1	Acelerador bidirecional	O acelerador bidirecional controla a velocidade de avanço e recuo da roda motorizada.
2	Gatilho	O gatilho ativa a roda motorizada.
3	Botão de seleção de direção	O botão de seleção de direção é utilizado para alternar entre o movimento preferencial para a frente e para trás da roda motorizada.
4	Controlo manual	O controlo manual é colocado na pega de transferência motorizada e é utilizado para movimentos da mesa cirúrgica e apresenta informações no ecrã LED.
5	Trinco de posição	O trinco de posição é utilizado para alterar a orientação da pega de transferência motorizada da utilização com a mão esquerda para a utilização com a mão direita.
6	Bloqueio da calha	O bloqueio da calha fixa a pega de transferência motorizada às calhas da mesa cirúrgica.
7	Alavanca de aperto	A alavanca de aperto fixa totalmente a pega de acionamento à parte lateral da calha da mesa cirúrgica.

Instalação

Siga este procedimento para instalar a pega de transferência motorizada e a pega acessória.

Instalação e remoção das pegas de transferência motorizadas

NOTA: É mais fácil instalar as pegas de transferência motorizadas quando a mesa cirúrgica está na posição horizontal.

IMPORTANTE: *Não encaixe as pegas em secções de pernas de fricção do tipo LEG10C. A pega de transferência motorizada e a pega acessória não são compatíveis com as extensões de costas para cirurgia do ombro do tipo BACK05C. A instalação de 2 pegas de controlo é imperativa nas secções de pernas LEG20C e LEG25C*

O sistema completo é composto por duas pegas:

- 1 pega de transferência motorizada com ligação por controlo remoto.
- 1 pega acessória para facilitar o controlo.

Instalar a pega de transferência motorizada

Instale a pega de transferência motorizada da seguinte forma:

1. Coloque a pega de transferência motorizada (1) na calha e assegure que a alavanca de aperto fica aberta. Consulte a *Figura 6-1*.

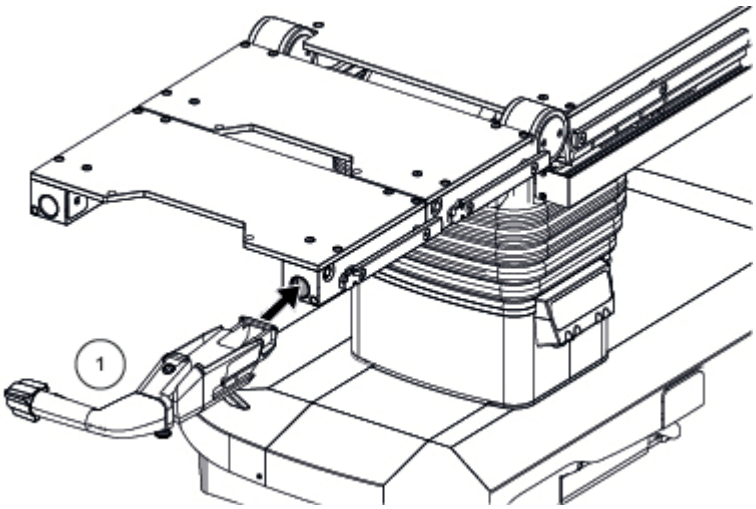

Figura 6-1. Inserir a pega de transferência motorizada

2. Insira a pega de transferência motorizada na calha até ouvir um "clique".
3. Bloqueie a alavanca de aperto (1). Consulte a *Figura 6-2*.

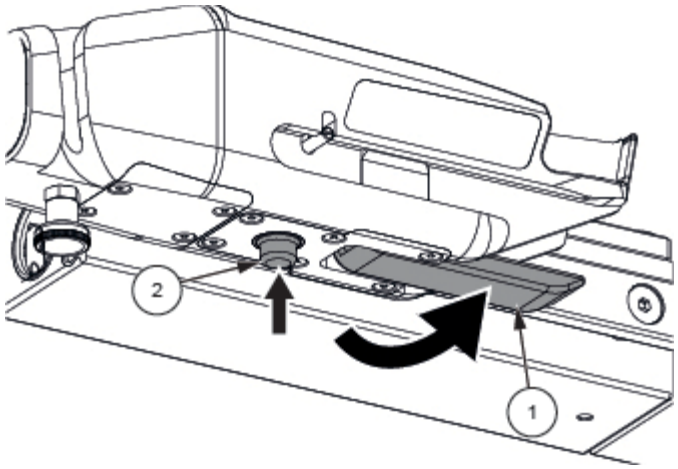

Figura 6-2. Bloquear a pega de transferência motorizada

Remover a pega de transferência motorizada

Remova a pega de transferência motorizada da seguinte forma:

1. Baixe a alavanca de bloqueio (1), mantenha o bloqueio da calha (2) premido e puxe para fora a pega de transferência motorizada. Consulte a *Figura 6-2*.

Instalar e remover a pega acessória

Instalar a pega acessória

Instale a pega acessória da seguinte forma:

1. Empurre a pega acessória (1) totalmente para dentro da calha e certifique-se de que o parafuso de orelhas (2) permanece desbloqueado. Consulte a *Figura 6-3*.

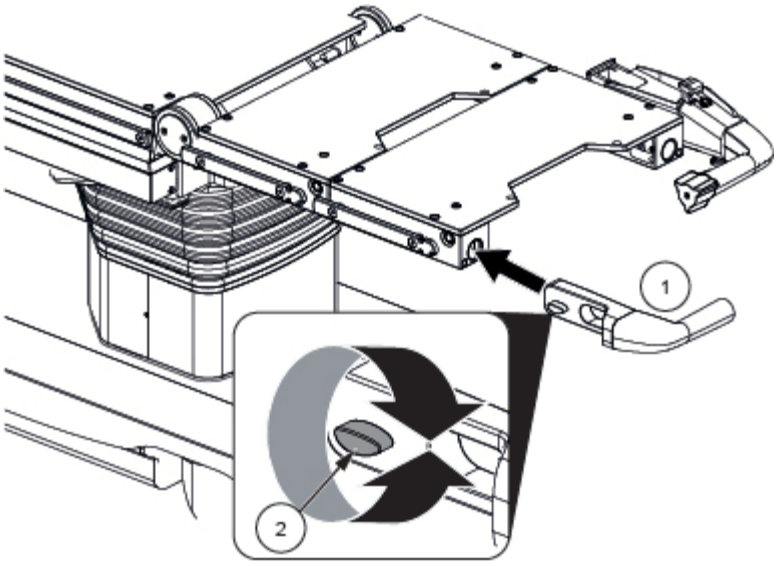

Figura 6-3. Instalar a pega acessória

2. Rode o parafuso de orelhas (2) para o apertar. Puxe a pega acessória para verificar se está segura. Consulte a *Figura 6-3*.

Remover a pega acessória

Instale a pega acessória da seguinte forma:

1. Rode o parafuso de orelhas (2) para o desapertar. Puxe a pega acessória para a remover.

Posicionamento do lado esquerdo/direito

Altere a orientação da pega de transferência motorizada da seguinte forma:

1. A pega de transferência motorizada é inserida no lado direito (1) ou esquerdo (2) da mesa cirúrgica nas calhas de acessórios ou nas calhas de extensão. Consulte a *Figura 6-4*.

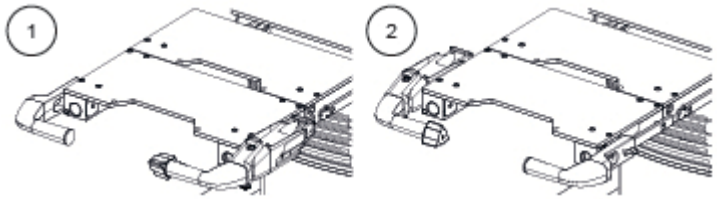

Figura 6-4. Orientações da transferência motorizada

2. Para rodar a pega de transferência motorizada, puxe o trinco de posição e rode a pega de transferência motorizada para a posição pretendida. Consulte a *Figura 6-5*.

   NOTA: O sentido do curso é reconhecido automaticamente durante a rotação.

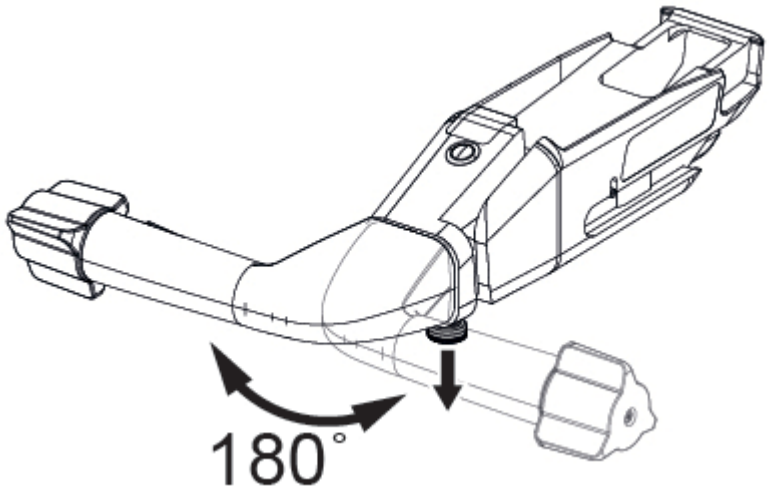

Figura 6-5. Alterar a orientação da pega de transferência motorizada

Instalar e remover o controlo manual

Instalar o controlo manual

Instale o controlo manual da seguinte forma:

1. Introduza o cabo de ligação através da ranhura na pega de transferência motorizada. Consulte a *Figura 6-6*.

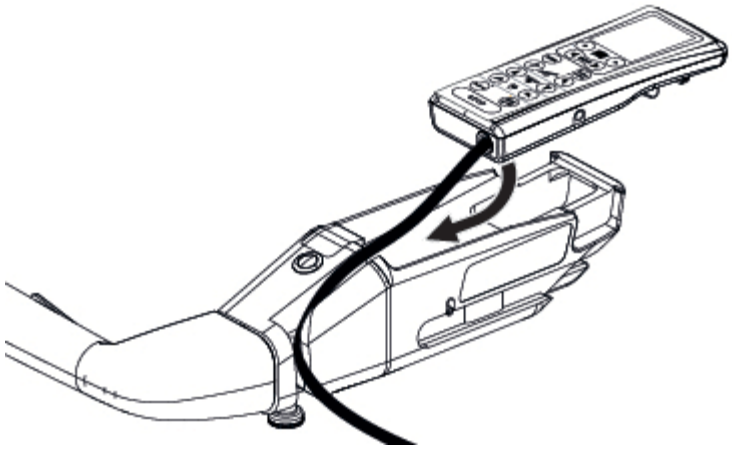

Figura 6-6. Instalar o controlo manual

2. Deslize o controlo manual na pega de transferência motorizada. Consulte a *Figura 6-7*.

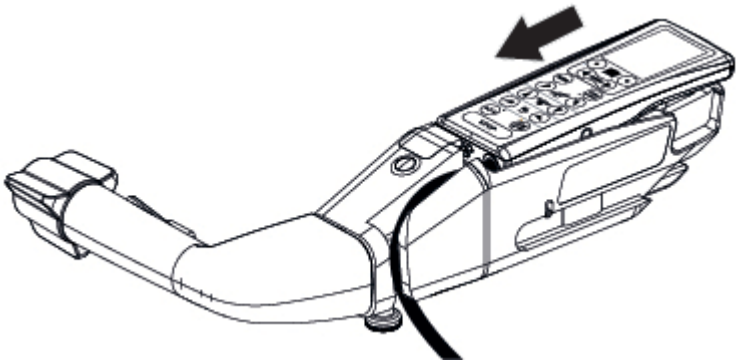

Figura 6-7. Instalar o controlo manual

3. Empurre o controlo manual para dentro da pega de transferência motorizada para o fixar no lugar. Consulte a *Figura 6-8*.

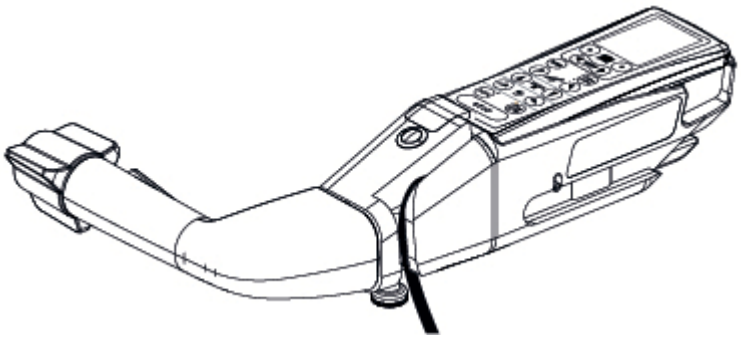

Figura 6-8. Instalar o controlo manual

Remover o controlo manual

Remova o controlo manual invertendo os passos das instruções de instalação.

Operação

ADVERTÊNCIA

LESÕES E/OU DANOS NO EQUIPAMENTO

⚠ O utilizador deve praticar primeiro a utilização da roda motorizada sem um doente.

⚠ Fixe o doente antes de utilizar a roda motorizada. Utilize barreiras ou outro sistema aprovado para fixar o doente no local.

⚠ O controlo da velocidade máxima deve ser ajustado de acordo com a disposição das salas e dos corredores, bem como com a experiência dos operadores. Quando utilizada com um doente, a mesa cirúrgica é mais lenta a acelerar e a travar.

⚠ Nunca arranque a toda a velocidade. Comece devagar e aumente a velocidade gradualmente.

⚠ Não acelere nas curvas. Abrande ao aproximar-se.

⚠ Prepare-se para parar a mesa cirúrgica abrandando gradualmente.

⚠ Ao fazer marcha-atrás, verifique sempre se existem obstáculos no caminho.

Para um funcionamento correto do controlo de transferência motorizado, as seguintes condições devem ser cumpridas antes de começar.

Condição	Apresentação do ecrã se a condição não for cumprida
A mesa cirúrgica deve estar no modo de bateria e não deve estar ligada à fonte de alimentação elétrica.	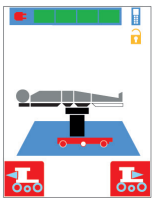
A mesa cirúrgica não deve estar fixada ao chão. Desengate os bloqueios de chão.	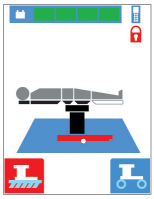
A roda motorizada deve ser totalmente baixada. Mantenha premido o gatilho antes de ativar o movimento de acionamento.	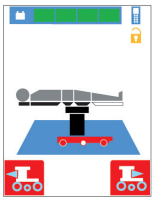
O tampo da mesa deve estar a uma altura inferior a 900 mm. Baixe o tampo da mesa para uma altura inferior a 900 mm (35,4")	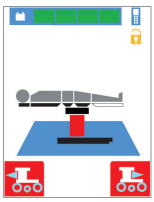

O CMAX™ Motorized Transfer (CMAXT, CMAXTL, CMAX3D) e o CMAX™ X-Ray (International) integram uma roda motriz central patenteada que permite que a mesa circule fora da sala de operações com um doente a uma velocidade máxima de 5 km/h, equivalente a um ritmo de marcha rápido.

A velocidade pode variar ligeiramente consoante a dureza do piso e o nível de carga das baterias incorporadas.

Quando entregues, as mesas cirúrgicas têm uma velocidade limitada para permitir que os utilizadores aprendam a conduzir com segurança.

Esta velocidade máxima permitida é ajustável a partir do controlo manual e pode ser alterada posteriormente.

Durante o movimento, o ecrã mostra a percentagem da velocidade máxima permitida pela roda (de 00% a 99%, personalizável no software). Quando em movimento, um controlador de velocidade ajudará a controlar melhor a velocidade: utilize-o para manter uma velocidade constante nas curvas e nos cruzamentos.

NOTA: Uma definição de fábrica restringe deliberadamente as velocidades máximas atingíveis pelas mesas de distribuição, de acordo com a maioria das categorias de utilização. É possível anular esta definição de acordo com as necessidades do utilizador: contacte a STERIS para alterar esta definição.

Consulte a *Figura 7-1* e acione a roda motorizada da seguinte forma:

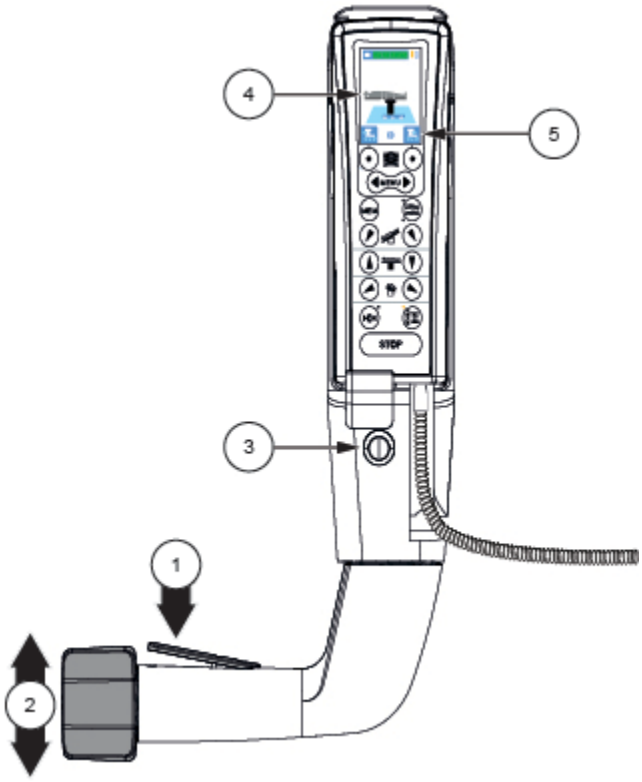

Figura 7-1. Operação de transferência motorizada

1. Engate a roda motorizada premindo e mantendo premido o gatilho (1).
2. Enquanto mantém premido o gatilho (1), empurre suavemente o acelerador bidirecional (2) com o polegar. Para a frente move a mesa cirúrgica para a frente e para trás move a mesa cirúrgica para trás. A velocidade é variável com base na distância que o acelerador é empurrado para trás ou para a frente até à velocidade máxima definida no software.
3. Altere a direção prioritária da deslocação (5), se necessário, premindo o botão de seleção da direção (3) depois de verificar a orientação do doente (4) no controlo manual. Um sinal sonoro indicará a alteração da prioridade de direção.
4. Para parar suavemente a mesa cirúrgica, basta soltar o acelerador bidirecional (2). Para aplicar o travão à mesa, solte o gatilho (1) e segure a mesa cirúrgica.

   NOTA: Os bloqueios de chão devem ser acionados manualmente, se necessário.

Manutenção de rotina

Limpeza e desinfeção

Nunca utilize produtos à base de cloro ou bases derivadas para evitar a corrosão excessiva.

Fim do dia

- Pulverize uma solução detergente num cotonete ou utilize toalhetes previamente embebidos e aplique em todas as superfícies contaminadas.
- Deixe secar.

Produtos recomendados

- Utilize produtos destinados a superfícies elevadas. A STERIS aprovou os seguintes produtos: propionato de amónio quaternário, acetato de guanidina e N-propanol. Em caso de dúvida, o utilizador deve consultar os especialistas em higiene do hospital ou o organismo de controlo.

Produtos a evitar

- Não utilize produtos destinados a pavimentos. Em particular, evite qualquer produto oxidante à base de derivados de cloro, como a lixívia de cloro, ou derivados oxigenados, como o ácido peracético.
- Em caso de dúvida sobre a compatibilidade dos ingredientes ativos utilizados, contacte a STERIS.

Manutenção

ADVERTÊNCIA

LESÕES E/OU DANOS NO EQUIPAMENTO

⚠ É proibido modificar um dispositivo médico sem uma autorização específica do fabricante.

- Para garantir um funcionamento correto, é importante verificar regularmente o estado geral do conector do controlo manual.
- É importante efetuar uma manutenção preventiva regular, pelo menos uma vez por ano, pela STERIS ou por um técnico com formação STERIS.
- Verifique regularmente o funcionamento do sistema.

STERIS®

HAND10C Motorlu Transfer Kolu

Kullanım Talimatları

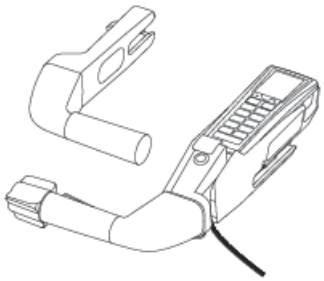

tr

11066522
Revizyon C

© 2025 STERIS. All rights reserved.

Published: 2025-5-28

İÇİNDEKİLER

Bölüm Numarası	Açıklama	Sayfa
1	**Telif Hakkı Bilgileri**	**1**
2	**STERIS'ten Bir Açıklama**	**2**
2.1	Giriş	2
2.2	Adresler	2
2.3	Kullanım Amacı	3
2.4	Servis Bilgileri	3
3	**Semboller**	**4**
4	**Teknik Özellikler**	**5**
5	**Bileşen Tanımı**	**6**
6	**Kurulum**	**7**
7	**Çalıştırma**	**11**
8	**Rutin Bakım**	**14**

Telif Hakkı Bilgileri

CMAX™ STERIS'in bir ticari markasıdır. Bu belgede bahsi geçen tüm diğer şirket veya ürün adları ilgili sahiplerinin ticari markalarıdır.

© 2025 STERIS Corporation Tüm hakları saklıdır.

Bu yayın telif hakkı ile korunmaktadır. STERIS'in açık yazılı izni olmadan bu yayının çoğaltılması, başkalarına açıklanması veya kullanılması yasaktır.

STERIS, bildirimde bulunmaksızın veya yükümlülük altına girmeksizin burada belirtilen teknik özelliklerde değişiklik yapma hakkını saklı tutar. Daha fazla bilgi için STERIS ile iletişime geçiniz.

STERIS'ten Bir Açıklama

2.1 Giriş

Bu STERIS ürününü seçtiğiniz için teşekkür ederiz. STERIS, memnuniyetinizin devamlılığını sağlamayı taahhüt eder. Bu kılavuz, HAND10C el kumandasının doğru kullanımı ve bakımı hakkında önemli bilgiler içerir.

Bu bilgiler konusunda eğitim almadan ekipmanı çalıştırmayın veya servisini yapmayın. Bu talimatlar, HAND10C el kumandasının uygunsuz bakımından kaynaklanabilecek yaralanmaları ve maddi hasarları önlemeye yönelik kritik bilgiler sağlamaktadır. Bu kılavuz, hızlı başvuru amacıyla kolayca erişilebilir bir yerde muhafaza edilmelidir.

HEAD10C el kumandasında, STERIS tarafından yetkilendirilmemiş veya yapılmamış olan ve çalışmasını etkileyebilecek herhangi bir değişiklik, garantiyi geçersiz kılar, operatör ve hasta güvenliğini tehlikeye atabilir, etkinliği olumsuz etkileyebilir ve ulusal, federal, eyalet veya yerel yönetmelikleri ihlal edebilir.

2.2 Adresler

CH REP

STERIS GmbH
BDO AG aracılığıyla
Längfeldweg 116A
CH-2504 Biel-Bienne
İsviçre

EC REP

STERIS Ireland Limited
IDA Business and Technology Park
Tullamore
County Offaly
R35 X865 ▪ İrlanda

UK REP

STERIS Solutions Limited
Chancery House Rayns Way
Watermead Business Park, Syston
Leicester LE7 1PF Birleşik Krallık

STERIS Corporation
2720 Gunter Park East
Montgomery, AL 36109 ▪ ABD
TEL: 334–277–6660
FAKS: 334–271–5450

Servis Onarımı için STERIS ile iletişime geçin.

Teknik Destek için STERIS ile iletişime geçin.

Bu belge, mimarlar veya tasarımcılar dahil olmak üzere STERIS Müşterilerinin özel kullanımı için tasarlanmıştır. Bir Müşteri dışında herhangi biri tarafından tamamen veya kısmen çoğaltılması yasaktır.

MÜŞTERİ, GEÇERLİ YEREL VE ULUSAL YASA VE DÜZENLEMELERE UYUMLULUKTAN SORUMLUDUR.

Bu belgenin temel dili İNGİLİZCE'dir. Tüm çeviriler temel dil belgesinden yapılmalıdır.

Bu cihazla ilgili meydana gelen herhangi bir ciddi olay, üreticiye ve kullanıcının ve/veya hastanın yerleşik olduğu Üye Devletin yetkili makamına bildirilmelidir.

Elektronik dosya ve ek diller için şu adresi ziyaret edin: *https://www.steris.com/healthcare/instructions-for-use*



Elektrikli ve elektronik ekipman atıkları, ayrıştırılmamış belediye atıklarıyla birlikte atılmamalıdır. Ayrı olarak toplanmalı ve yerel yönetmeliklere uygun şekilde imha edilmelidir. Ekipmanın hizmet dışı bırakılmasıyla ilgili bilgi için yetkili temsilcinizle iletişime geçin.

2.3 Kullanım Amacı

HAND10C el kumandası, özgün ve patentli tasarımıyla motorlu hasta transferinde yeni bir konsept sunar.

- Darbe emici ve geri çekilebilir motorlu merkezi tekerlek; güçlü ve otonomdur.
- Motorlu tekerlek kontrollerine sahip, kolayca sökülebilen kol.
- Kontrol çubuğunun masaya bağlanmasına ve kontrollerin renkli ekranda görüntülenmesine olanak sağlayan kablolu el kumandası.

2.4 Servis Bilgileri

Müşterilerimizin, yıllık bakım programımız hakkında STERIS ile iletişime geçmeleri teşvik edilmektedir. Programın koşulları altında, önleyici bakım, ayarlamalar ve aşınmış parçaların değiştirilmesi, optimum performansı sağlamaya ve zamansız veya maliyetli kesintileri en aza indirmeye yardımcı olmak için planlı bir şekilde sağlanır. STERIS, bu hizmetlerin yanı sıra yerinde kurulum, eğitim ve uzman onarım hizmetleri sunmak üzere, iyi donanımlı ve fabrika eğitimi almış teknisyenlerden oluşan dünya çapında bir kadroya sahiptir. Rutine girmeyen bakımları yalnızca STERIS personeli yapmalıdır.

Semboller

Tablo 3-1. Sembollerin Tanımı

Sembol	Tanım
	Üreticinin adı ve adresi
	Üretim tarihi (YYYY-AA-GG)
	Ürünün referansı
	Tıbbi cihaz
	Dikkat
	Avrupa mevzuatının gerekliliklerine uyumluluk
	Birleşik Krallık uyumluluğu değerlendirilmiş olup, 2002 tarihli Birleşik Krallık Tıbbi Cihazlar Yönetmeliği'nin temel gerekliliklerine uygun olduğu görüldü.
	Birleşik Krallık yetkili temsilcisi
	İsviçre yetkili temsilcisi
	Avrupa yetkili temsilcisi
	İthalatçı
	Talimatları okuyun

Teknik Özellikler

Boyutlar

Aksesuar kolu ve kontrol kolu boyutları için bkz. *Şekil 4-1* ve *Tablo 4-2*.

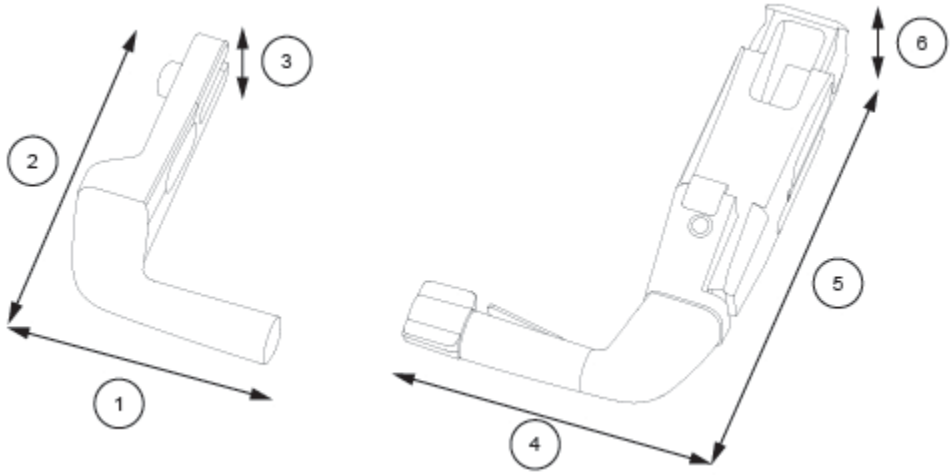

Şekil 4-1. Boyutlar

Tablo 4-1. Boyutlar

1.	187 mm (7,4 inç)	4	232 mm (9,1 inç)
2.	256 mm (10,1 inç)	5	375 mm (14,8 inç)
3	52 mm (2 inç)	6	80 mm (3,1 inç)

Ağırlıklar

Aksesuar kolu ve kontrol kolu ağırlıkları için bkz. *Tablo 4-2*.

Tablo 4-2. Ağırlıklar

Aksesuar Kolu	0,8 kg (1,8 lb)
Kontrol Kolu	3,0 kg (6,6 lb)

Bileşen Tanımı

Motorlu transfer kolunun üzerinde aşağıdaki bileşenler bulunmaktadır: Bkz. *Şekil 5-1* ve *Tablo 5-1*.

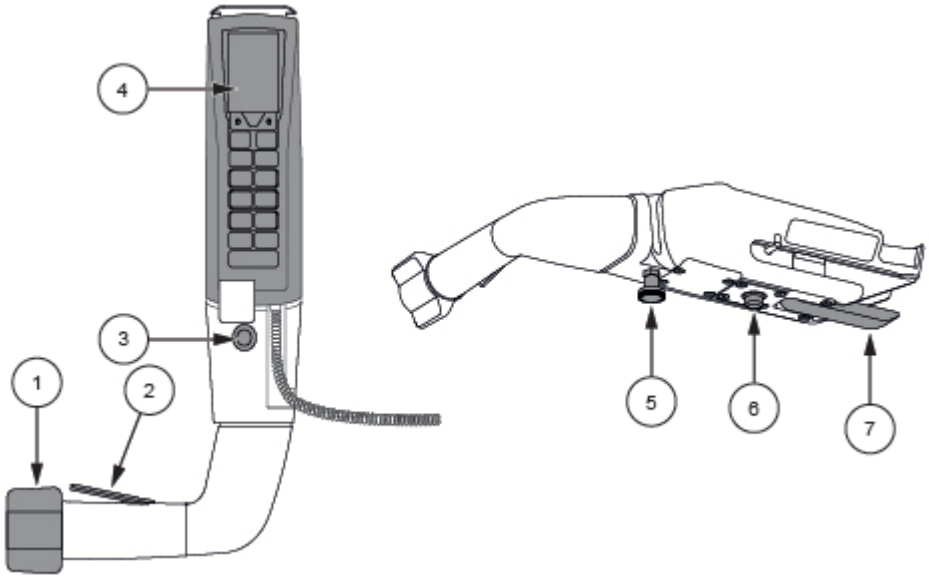

Şekil 5-1. Bileşen Tanımı

Tablo 5-1. Bileşen Tanımı

REF	Bileşen	Açıklama
1.	Çift yönlü hızlandırıcı	Çift yönlü hızlandırıcı, motorlu tekerleğin ileri ve geri hızını kontrol eder.
2.	Tetiklemek	Tetik, motorlu tekerleği harekete geçirir.
3	Yön seçim düğmesi	Yön seçme düğmesi motorlu tekerleğin hareket yönü önceliğini (ileri/geri) değiştirmek için kullanılır.
4	El kumandası	Motorlu transfer kolunun içine yerleştirilir ve ameliyathane masası hareketlerini kontrol etmek için kullanılır ve LED ekranda bilgi gösterir.
5	Konum mandalı	Pozisyon mandalı, motorlu transfer kolunun sol el veya sağ el kullanımına uygun olacak şekilde yönünü değiştirmek için kullanılır.
6	Ray kilidi	Ray kilidi, motorlu transfer kolunun ameliyathane masasının raylarına sabitlenmesini sağlar.
7	Sıkıştırma kolu	Sıkıştırma kolu, motorlu transfer kolunu ameliyathane masası rayının kenarına tam olarak sabitler.

Kurulum

Motorlu transfer kolu ve aksesuar kolunun montajı için bu prosedürü izleyin.

Motorlu Transfer Kollarının Montajı ve Sökülmesi

NOT: Ameliyathane masası yatay konumdayken motorlu transfer kollarını monte etmek daha kolaydır.

ÖNEMLİ: *Kolları LEG10C tipi sürtünmeli bacak parçalarına takmayın. Motorlu transfer kolu ve aksesuar kolu, BACK05C tipi omuz cerrahisi için sırt uzatmaları ile uyumlu değildir. LEG20C ve LEG25C bacak parçalarında 2 kontrol kolunun montajı zorunludur.*

Sistemin tamamı iki koldan oluşur:

- Uzaktan kumanda bağlantılı 1 motorlu transfer kolu.
- Kontrole yardımcı olmak için 1 aksesuar kolu.

Motorlu Transfer Kolunun Montajı

Motorlu transfer kolunu aşağıdaki gibi monte edin:

1. Motorlu transfer kolunu (1) raya yerleştirin ve sıkıştırma kolunun açık kaldığından emin olun. Bkz. *Şekil 6-1*.

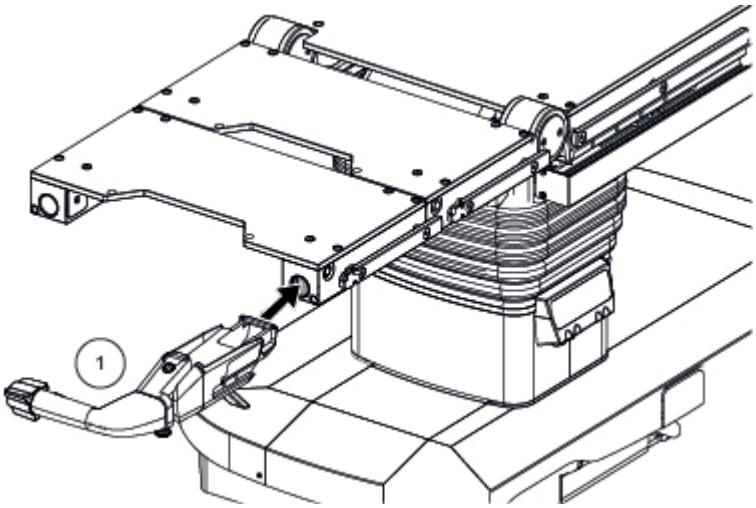

Şekil 6-1. Motorlu Transfer Kolunun Yerleştirilmesi

2. Motorlu transfer kolunu, tık sesi gelene kadar raya sokun.
3. Sıkıştırma kolunu (1) kilitleyin. Bkz. *Şekil 6-2*.

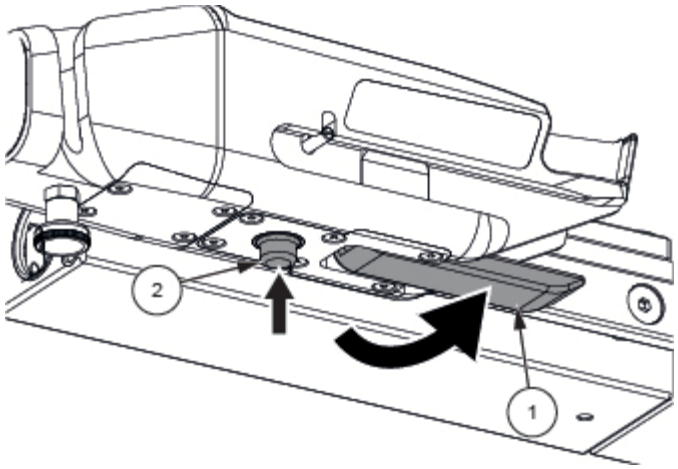

Şekil 6-2. Motorlu Transfer Kolunun Kilitlenmesi

Motorlu Transfer Kolunun Sökülmesi

Motorlu transfer kolunu aşağıdaki şekilde sökün:

1. Sıkıştırma kolunu (1) indirin, ray kilidini (2) basılı tutun ve motorlu transfer kolunu dışarı doğru çekin. Bkz. *Şekil 6-2*.

Aksesuar Kolunun Montajı ve Sökülmesi

Aksesuar Kolunun Montajı

Aksesuar kolunu aşağıdaki şekilde monte edin:

1. Aksesuar kolunu (1) tam olarak raya itin ve kelebek vidanın (2) kilitsiz kaldığından emin olun. Bkz. *Şekil 6-3*.

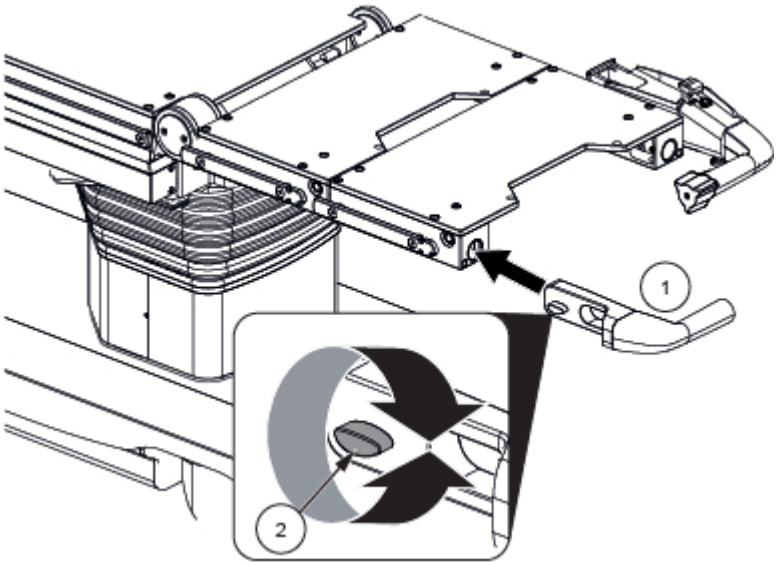

Şekil 6-3. Aksesuar Kolu Montajı

2. Kelebek vidayı (2) sıkın. Aksesuar kolunu, sağlamlığını kontrol etmek için çekin. Bkz. *Şekil 6-3*.

Aksesuar Kolunun Sökülmesi

Aksesuar kolunu aşağıdaki şekilde monte edin:

1. Kelebek vidayı (2) gevşetin. Aksesuar kolunu sökmek için çekin.

Sol El/Sağ El Konumlandırması

Motorlu transfer kolunun yönünü aşağıdaki gibi değiştirin:

1. Motorlu transfer kolu, ameliyathane masasının sağ (1) veya sol (2) tarafına aksesuar raylarına veya uzatma raylarına yerleştirilir. Bkz. *Şekil 6-4*.

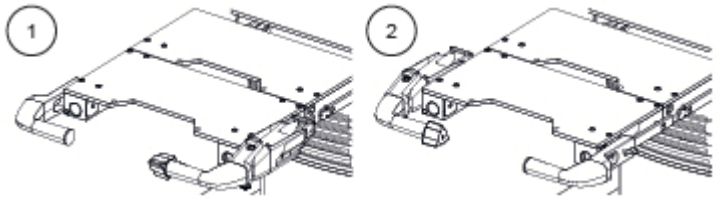

Şekil 6-4. Motorlu Transfer Yönleri

2. Motorlu transfer kolunu döndürmek için, konum mandalını çekin ve motorlu transfer kolunu istenen konuma döndürün.. Bkz. *Şekil 6-5*.

   NOT: Hareket yönü, döndürme sırasında otomatik olarak algılanır.

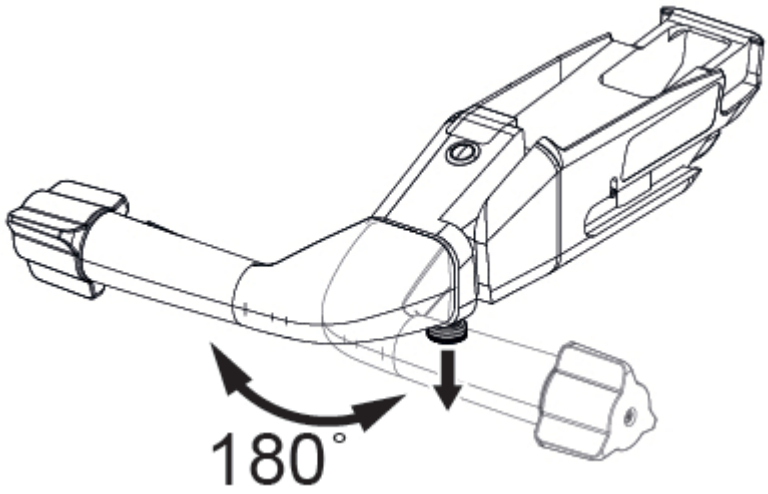

Şekil 6-5. Motorlu Transfer Kolunun Yönünü Değiştirme

El Kumandasının Montajı ve Sökülmesi

El Kumandasının Montajı

El kumandasını aşağıdaki gibi monte edin:

1. Bağlantı kablosunu, motorlu transfer kolundaki oyuktan geçirin. Bkz. *Şekil 6-6*.

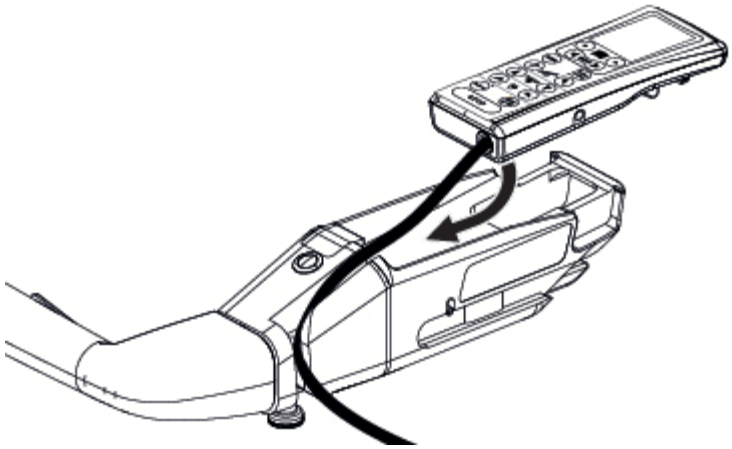

Şekil 6-6. El Kumandasının Montajı

2. El kumandasını motorlu transfer kolunun içine kaydırın. Bkz. *Şekil 6-7*.

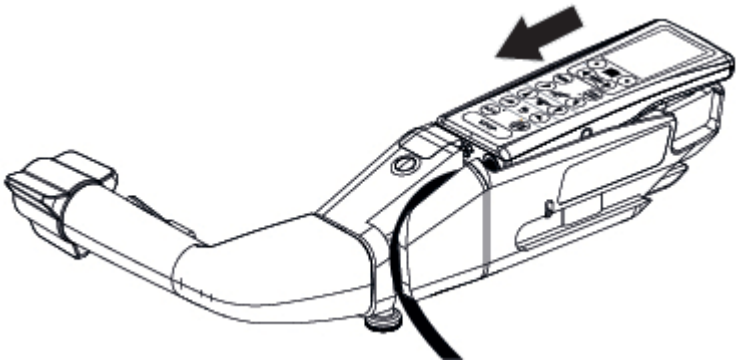

Şekil 6-7. El Kumandasının Montajı

3. El kumandasını, yerine oturtmak için motorlu transfer kolunun içine itin. Bkz. *Şekil 6-8*.

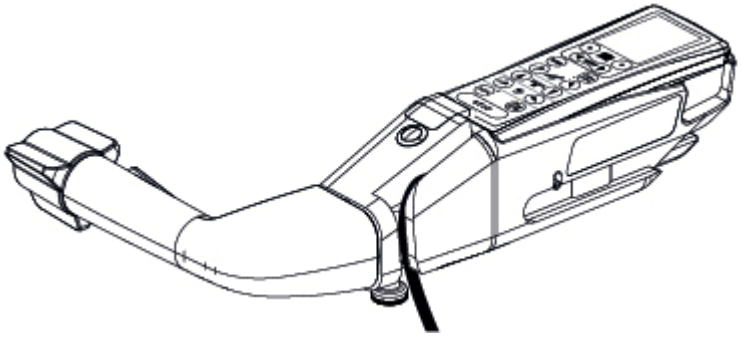

Şekil 6-8. El Kumandasının Montajı

El Kumandasının Sökülmesi

El kumandasını, montaj talimatlarındaki adımların tersini uygulayarak sökün.

Çalıştırma

UYARI

KİŞİSEL YARALANMA VE/VEYA EKİPMAN HASARI

⚠ Kullanıcı, önce hasta olmadan motorlu tekerleği kullanarak pratik yapmalıdır.

⚠ Motorlu tekerleği kullanmadan önce hastayı sabitleyin. Hastayı yerine sabitlemek için bariyerler veya onaylanmış başka bir sistem kullanın.

⚠ Maksimum hız kontrolü, odaların ve koridorların düzenine ve operatörlerin deneyimine göre ayarlanmalıdır. Bir hasta ile kullanıldığında, ameliyathane masası daha yavaş hızlanır ve fren yapar.

⚠ Asla tam hızda başlamayın. Yavaşça başlayın ve hızı kademeli olarak artırın.

⚠ Köşelerde hızlanmayın. Yaklaşırken yavaşlayın.

⚠ Kademeli olarak yavaşlayarak ameliyathane masasını durdurmaya hazırlanın.

⚠ Geri giderken, her zaman yoldaki engelleri kontrol edin.

Motorlu transfer kontrolünün doğru çalışması için başlamadan önce aşağıdaki koşullar karşılanmalıdır.

Koşul	Koşul Karşılanmazsa Ekran Göstergesi
Ameliyathane masası batarya modunda olmalı ve şebeke güç kaynağına bağlı olmamalıdır.	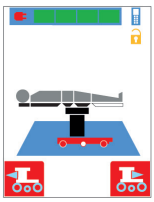
Ameliyathane masası zemine kilitli olmamalıdır. Zemin kilitlerini devre dışı bırakın.	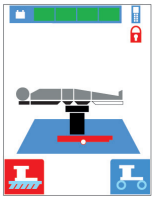
Motorlu tekerlek tamamen indirilmiş olmalıdır. Sürüş hareketini başlatmadan önce tetiği tutmaya devam edin.	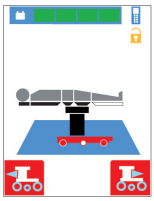
Masa üstü 900 mm'den daha alçak olmalıdır. Masa üstünü 900 mm'nin (35,4”) altına indirin	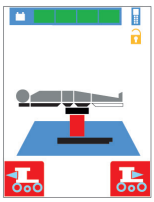

CMAX™ Motorlu Transfer (CMAXT, CMAXTL, CMAX3D) ve CMAX™ X-Ray (Uluslararası), masanın bir hasta ile ameliyathane dışında maksimum 5 km/s hızda (hızlı bir yürüme hızına eşdeğer) dolaşmasına olanak tanıyan patentli bir merkezi güç tekerleği içerir.

Hız, zemin sertliğine ve dahili bataryaların şarj seviyesine bağlı olarak biraz değişebilir.

Teslim edildiğinde, ameliyathane masalarının hızları, kullanıcıların güvenli bir şekilde sürmeyi öğrenmesine olanak tanımak için sınırlıdır.

İzin verilen bu maksimum hız, el kumandasından ayarlanabilir ve sonradan değiştirilebilir.

Hareket sırasında ekran, tekerleğin izin verdiği maksimum hızın yüzdesini gösterecektir (yazılımda %00'dan %99'a kadar özelleştirilebilir). Hareket halindeyken, bir hız kontrolcüsü hızı daha iyi kontrol etmeye yardımcı olacaktır: Virajlarda ve geçişlerde sabit bir hızı korumak için onu kullanın.

NOT: Bir fabrika ayarı, teslim edilen masaların çoğu kullanım kategorisine uygun olarak ulaşabileceği maksimum hızları bilerek sınırlar. Kullanıcının gereksinimlerine uygun olarak bu ayarı geçersiz kılmak mümkündür: Bu ayarın değiştirilmesi için lütfen STERIS ile iletişime geçin.

Şekil 7-1 bölümüne başvurun ve motorlu tekerleği aşağıdaki gibi çalıştırın:

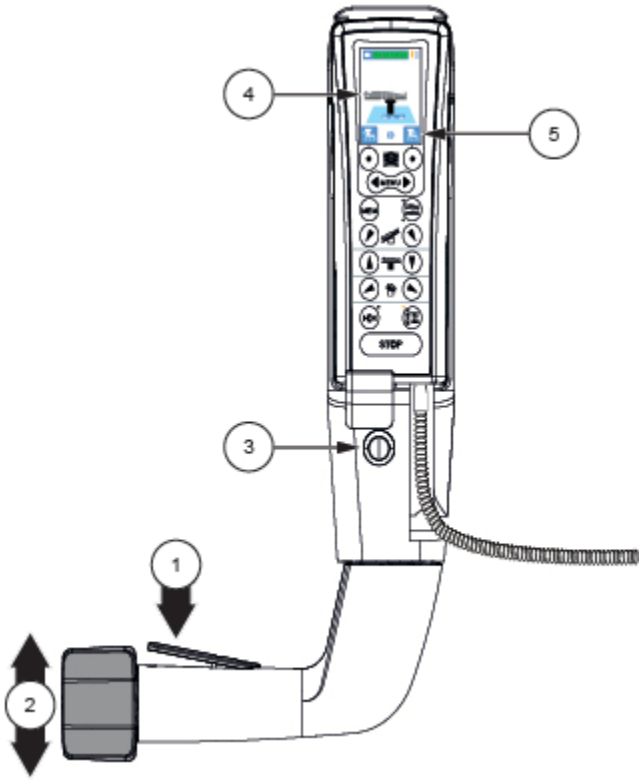

Şekil 7-1. Motorlu Transfer Çalıştırma

1. Motorlu tekerleği, tetiğe (1) basılı tutarak devreye alın.
2. Tetiği (1) basılı tutarken, başparmağınızı kullanarak çift yönlü hızlandırıcıyı (2) yavaşça itin. İleri itmek hareket ameliyathane masasını ileri doğru hareket ettirirken geri çekmek ameliyat masasını geri doğru hareket ettirir. Hız, hızlandırıcının yazılımda ayarlanan maksimum hıza kadar ne kadar ileri veya geri itildiğine bağlı olarak değişkendir.
3. Gerekirse, el kumandası üzerinde hastanın yönünü (4) kontrol ettikten sonra, yön seçim düğmesine (3) basarak hareketin öncelikli yönünü (5) değiştirin. Duyulabilir bir "bip" sesi, yön önceliğindeki değişikliği belirtecektir.
4. Ameliyathane masasını yavaşça durdurmak için, çift yönlü hızlandırıcıyı (2) sadece serbest bırakın. Masaya fren yaptırmak için, tetiği (1) serbest bırakın ve ameliyathane masasını tutun.

   NOT: Gerekirse, zemin kilitleri manuel olarak devreye alınmalıdır.

Rutin Bakım

Temizleme ve Dezenfekte Etme

Aşırı aşındırmayı önlemek için asla klor bazlı ürünler veya türevlerini kullanmayın.

Gün Sonu

- Deterjan solüsyonunu bir bez üzerine püskürtün veya önceden ıslatılmış mendiller kullanın ve tüm kontamine yüzeylere uygulayın.
- Kurumaya bırakın.

Önerilen Ürünler

- Yüksek yüzeyler için tasarlanmış ürünler kullanın. STERIS aşağıdaki ürünlerin kullanımını onaylamıştır: kuaterner amonyum propiyonat, guanidin asetat ve N-propanol. Herhangi bir şüphe durumunda, kullanıcı hastanedeki hijyen uzmanlarına veya denetleyici kuruma danışmalıdır.

Kaçınılması Gereken Ürünler

- Zeminlerde kullanılmak üzere tasarlanmış ürünleri kullanmayın. Özellikle, klorlu çamaşır suyu gibi klor türevlerine dayalı herhangi bir oksidan üründen veya perasetik asit gibi oksijenli türevlerden kaçının.
- Kullanılan aktif bileşenlerin uyumluluğu hakkında herhangi bir şüphe durumunda, STERIS ile iletişime geçin.

Bakım

UYARI

KİŞİSEL YARALANMA VE/VEYA EKİPMAN HASARI

⚠ Üreticinin özel bir izni olmadan tıbbi bir cihaz üzerinde değişiklik yapmak yasaktır.

- Doğru çalışmayı sağlamak için, el kumandası konektörünün genel durumunu düzenli olarak kontrol etmek önemlidir.
- STERIS veya STERIS tarafından eğitilmiş teknisyen tarafından yılda en az bir kez düzenli önleyici bakım gerçekleştirilmesi önemlidir.
- Sistemin doğru çalıştığını düzenli olarak kontrol edin.