STERIS

La **clé** de la réussite



Amélioration des soins grâce à une innovation ciblée

Table de chirurgie générale STERIS™ 7080

Donnez à votre équipe les moyens d'agir dans un monde qui évolue rapidement

Répondant aux difficultés en constante évolution de la chirurgie moderne et aux besoins variés des patients, la table de chirurgie générale STERIS 7080 offre à votre équipe des capacités et une polyvalence inégalées, aujourd'hui comme demain.

Accès inégalé au champ opératoire et imagerie de qualité supérieure

Conçue pour assurer votre réussite, cette table améliore vos performances grâce à un accès au champ opératoire et à une imagerie exceptionnels, ainsi qu'aux plus grandes plage d'articulation et capacité de charge jamais proposées par STERIS.



Conçue pour les interventions d'aujourd'hui et les opportunités de demain

La table de chirurgie générale STERIS 7080 est conçue pour assurer un large éventail d'interventions chirurgicales et vous accompagner dans l'évolution de la technologie et des accessoires de la salle d'opération dans les années à venir.

- **Cardiovasculaire**
- **Respiratoire**
- **Bariatrique**
- **Gastro-intestinale**
- **Endoscopique**
- **Gynécologique**
- **Urologique**
- **Neurochirurgicale**
- **Ophtalmique**
- **Orthopédique**



Prête pour l'avenir

Cette table est conçue pour s'adapter au plus grand nombre de patients et d'interventions ainsi que pour suivre l'évolution de la technologie de la salle d'opération.

Conçue pour relever les défis auxquels vous êtes confronté

Vous pouvez compter sur un accès exceptionnel au champ opératoire et sur la capacité d'imagerie pour prendre en charge les cas de plus en plus complexes auxquels doivent faire face les équipes chirurgicales.

Offre la plus grande capacité de charge que nous ayons jamais proposée

La table de chirurgie générale STERIS 7080 présente la plus grande capacité de charge (poids du patient) de toutes les tables STERIS. Elle s'adapte à des patients de pratiquement toutes les tailles, pesant jusqu'à 318 kg, dans toutes les positions et avec un coulissement complet du plateau (articulation sans restriction).

544 kg
Montée ou descente en orientation normale du patient

454 kg
Toutes les articulations du plateau, à l'exception du coulissement du plateau en orientation normale ou inversée du patient

318 kg
Toutes les articulations du plateau, y compris le coulissement du plateau en orientation normale ou inversée du patient

Offre une large plage d'articulation

Les articulations de la table peuvent être contrôlées individuellement ou en mouvements synchrones, ce qui permet des positionnements articulés rapides pour plus de commodité et une remise à l'horizontale expresse en cas d'urgence. Une simple pression sur un bouton permet d'obtenir la position chaise (position de Fowler) en orientation normale ou inversée.

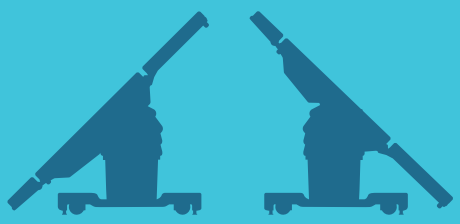

Position de Trendelenburg à 45° et position de Trendelenburg inversée à 45°



Flex



Position de Fowler par simple pression d'un bouton

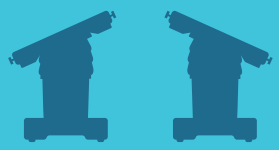

Inclinaison latérale à 25° à droite et à gauche



Hauteur minimale < 547 mm et hauteur maximale > 1 143 mm



Dossier relevé et jambes abaissées

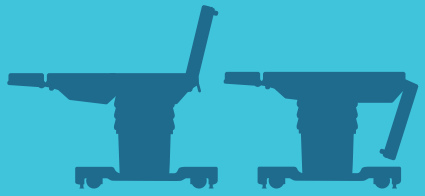

Jambes relevées et abaissées



Plage de coulissement du plateau de 547 mm au total et de 273,5 mm jusqu'à la tête et jusqu'aux pieds



Le repose-tête à double articulation améliore l'accès chirurgical et permet aux anesthésistes d'incliner et de relever ou d'abaisser la tête du patient pour obtenir l'exposition clinique requise pour l'intubation, si nécessaire.

Conçue pour un accès au champ opératoire et des capacités d'imagerie **optimaux**

Fonctionnement avancé entièrement électrique pour des mouvements fluides et précis et une efficacité accrue

Les articulations de la table peuvent être contrôlées individuellement ou en mouvements synchrones, ce qui permet des positionnements articulés rapides pour plus de commodité et une remise à l'horizontale expresse en cas d'urgence

Offre un accès optimal au champ opératoire grâce à une **fenêtre d'imagerie de 2 197 mm** et à une imagerie sur arceau du corps entier

Écran LCD interactif et informatif facilitant le processus

Repose-tête amovible à double articulation pour un meilleur accès

Offre au chirurgien un positionnement confortable et ergonomique grâce au coulissement longitudinal motorisé de 547 mm qui facilite l'accès au champ opératoire (273,5 mm jusqu'à la tête et jusqu'aux pieds)



La télécommande filaire ergonomique présente une disposition intelligente et intuitive pour une navigation rapide





Conçue pour vous aider dans vos efforts pour contrôler les infections, la table présente des surfaces lisses et faciles à nettoyer et des coussins PRS STERIS en option, sans VELCRO, pour réduire le risque de transmission de maladies infectieuses

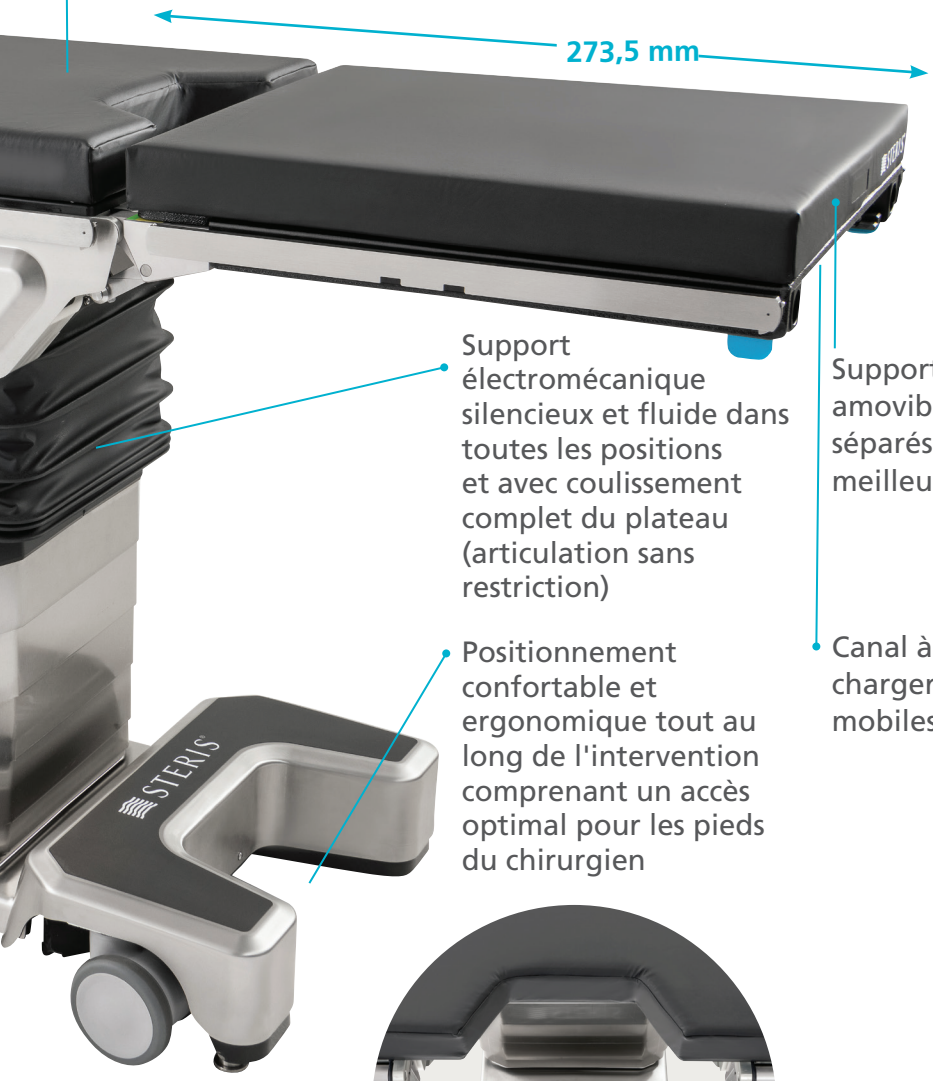

Support électromécanique silencieux et fluide dans toutes les positions et avec coulissement complet du plateau (articulation sans restriction)

Support des jambes amovible et supports séparés pour un meilleur accès

Positionnement confortable et ergonomique tout au long de l'intervention comprenant un accès optimal pour les pieds du chirurgien

Canal à rayons X intégré sous le plateau pour charger facilement les cassettes à rayons X mobiles sur toute la longueur de la table

544 kg
Montée ou descente en orientation normale du patient

454 kg
Toutes les articulations du plateau, à l'exception du coulissement du plateau en orientation normale ou inversée du patient

318 kg
Toutes les articulations du plateau, y compris le coulissement du plateau en orientation normale ou inversée du patient





Imagerie du corps entier avec la table de chirurgie 7080
2 197 mm x 430 mm

Coulissement de la table jusqu'à la tête (273,5 mm)
Largeur : 430 mm
Longueur : 1 118 mm

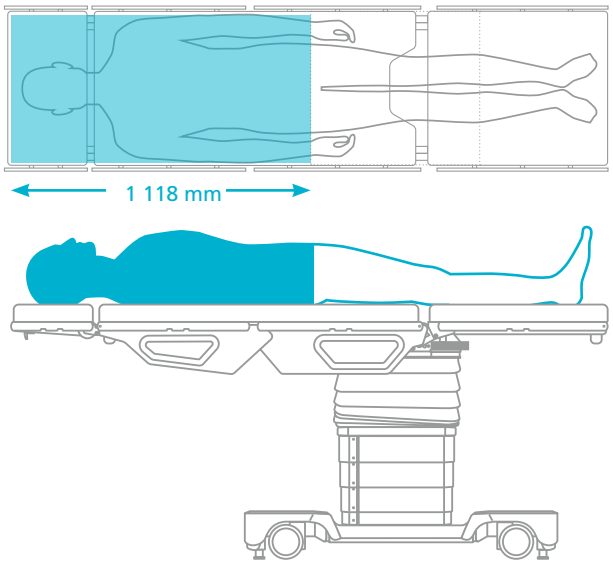

Coulissement de la table jusqu'aux pieds (273,5 mm)
Largeur : 430 mm
Longueur : 1 079 mm

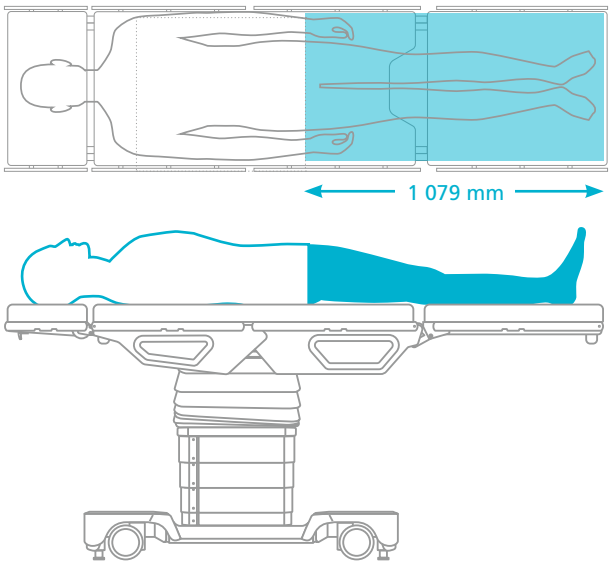



Offre la **plus grande fenêtre d'imagerie** que nous ayons jamais proposée

Le plateau radiotransparent et le superbe coulissement offrent une fenêtre d'imagerie STERIS d'une taille sans précédent. Ainsi, l'arceau et l'équipe chirurgicale disposent d'un accès exceptionnel au patient sans réorientation chronophage de ce dernier. La vaste zone d'imagerie permet d'obtenir des images claires et de haute qualité, essentielles pour les interventions mini-invasives, cardiothoraciques, orthopédiques et neurochirurgicales d'aujourd'hui.

L'imagerie sur arceau du corps entier assure un accès allant du haut du sternum aux orteils et de l'artère fémorale au sommet de la tête. Cette vaste zone d'imagerie est conçue pour les interventions d'aujourd'hui et de demain.

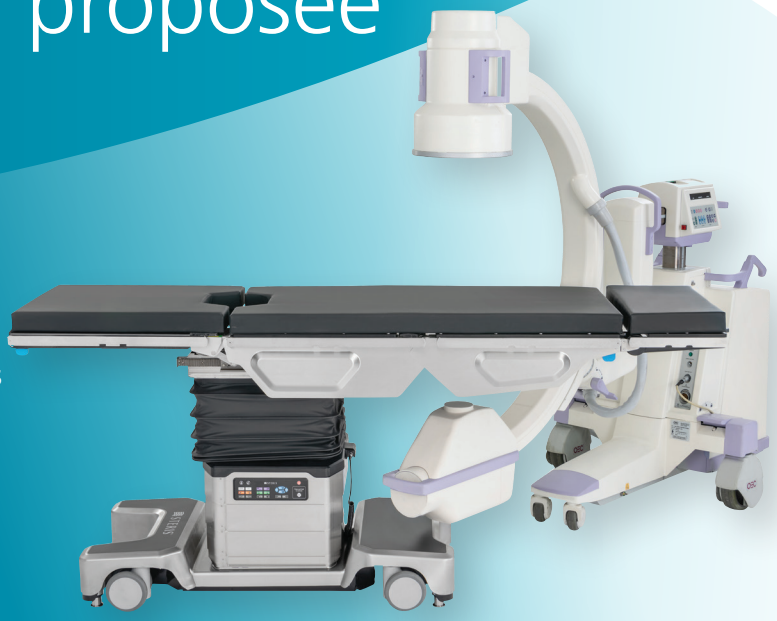

Offre un **contrôle intuitif et intelligent**

La table de chirurgie générale STERIS 7080 est dotée d'une télécommande intuitive et d'un écran panneau de commande LCD pour positionner le patient du bout des doigts, ainsi que d'une lampe de travail très fonctionnelle pour plus de facilité.

La télécommande filaire ergonomique présente une disposition intelligente pour une utilisation facile.



Écran panneau de commande LCD interactif et informatif permettant un processus fluide

L'écran LCD fournit des informations sur l'état de base du patient et les interférences potentielles avec les sections de la table via la fonction Auto Limit Sensor et les diagnostics de service

Écran rétroéclairé pour une visualisation claire dans les salles sombres

Boutons dédiés pour un accès instantané à une articulation sectionnelle fluide, une remise à l'horizontale, l'activation du verrouillage au sol et le positionnement du patient (Trendelenburg, hauteur, inclinaison, mise à l'horizontale et arrêt)

Les boutons de couleur permettent d'identifier rapidement et en toute confiance les fonctions les plus fréquemment utilisées

Les capteurs de collision automatique arrêtent les collisions de sections et suggèrent une autre articulation

Lampe de travail pratique permettant de localiser des éléments sur et sous la table de chirurgie lorsque la luminosité de la salle d'opération est basse





Panneau de commande de secours situé sur le socle de la table

Offre une polyvalence incroyable











PLUS DE 100 ANS D'EXPÉRIENCE

Fondée sur l'expérience de plus de 100 ans de STERIS, cette table innovante représente le summum de l'ingéniosité de STERIS.

Une large gamme **d'extensions et d'accessoires**



Étriers de levage électriques et TrenGuard™



Supports des jambes séparés



Extension urologique



Plaque de transfert urologique



Extension d'imagerie



Extensions de largeur bariatriques



Extension orthopédique



Extension pour les pieds et chaise PowerLift

Assure la qualité STERIS **à chaque fois**

Vous pouvez compter sur la fiabilité et la qualité de STERIS avec chaque table. La table de chirurgie générale STERIS 7080 est fournie par une équipe de professionnels expérimentés pour vous aider à maintenir votre salle d'opération à la pointe de la technologie.

Caractéristiques techniques

Longueur du plateau	2 111 mm
Largeur du plateau	548 mm
Largeur du plateau avec barrières latérales	597 mm
Longueur du socle	1 131 mm
Largeur du socle	597 mm
Hauteur du socle	183 mm
Plage de hauteur	559 mm à 1 136 mm
Plage de coulissement du plateau	547 mm au total ; 273,5 mm jusqu'à la tête et jusqu'aux pieds
Position de Trendelenburg/position de Trendelenburg inversée	45°/45°
Inclinaison latérale (G/D)	+/- 25°
Section tête	Inclinaison vers le haut/bas +/- 90° Hauteur jusqu'à 216 mm
Section dossier	+90°/-50°
Section jambes	+80°/-105°
Flex/Réflexe	130°/90°
Élévateur rénal	Hauteur jusqu'à 102 mm
Commande de secours (clavier)	OUI
Détourage périnéal	OUI
Poids du produit (hors charge)	349 kg
Poids maximum du patient	• 544 kg (montée ou descente en orientation normale du patient) • 454 kg (toutes les articulations du plateau, à l'exception du coulissement du plateau en orientation normale ou inversée du patient) • 318 kg (toutes les articulations du plateau, y compris le coulissement du plateau en orientation normale ou inversée du patient)

CONTACTEZ VOTRE REPRÉSENTANT STERIS
pour plus d'informations.

© 2024 STERIS. Tous droits réservés. M13300FR, 2024-04, rév. B

VELCRO® est une marque déposée de Velcro BVBA. Utilisation autorisée.

T : 800-661-3937
F : 844-348-5637
E : Canada_Resource@steris.com