STERIS®

STERIS série 7000

table chirurgicale générale



Guide de l'utilisateur

fr
11056222
Révision C

© 2024 STERIS. All rights reserved.

Published: 2024-11-6

Un mot de STERIS

Introduction

Ce manuel contient des informations importantes sur l'utilisation et l'entretien adéquats de la table de chirurgie. **Toutes les personnes qui doivent utiliser ou assurer l'entretien de cet appareil sont tenues de lire attentivement et de respecter les consignes de sécurité et les instructions du présent guide.** Ces instructions sont essentielles pour assurer la santé et la sécurité du personnel et des patients concernés par l'utilisation de la table de chirurgie et doivent être conservées dans un endroit facilement accessible permettant de s'y référer rapidement. Cette table de chirurgie ne doit être utilisée que par des utilisateurs ayant été formés avec succès à son fonctionnement. Contacter STERIS pour obtenir des informations sur l'entretien de l'appareil et sur les formations du personnel proposées.

Des instructions complètes de déballage sont fournies avec la table. Si elles venaient à manquer, demander un exemplaire à STERIS en précisant les numéros de série et de modèle de la table. STERIS offre une gamme complète d'accessoires pour cette table. Contacter STERIS pour obtenir plus d'informations.

REMARQUE : Une tige de mise à la terre/borne de régulation de tension pour patient (connecteur mâle, DIN 42801) est fournie avec la table. Cependant, STERIS ne fournit pas le connecteur femelle pour la mise à la terre du patient.

Avis de sécurité

Les *Précautions de sécurité et points de pincement* à respecter lors de l'utilisation et de l'entretien de cette table de chirurgie sont inclus dans ce manuel, dans la section **Précautions de sécurité et points de pincement**. Prendre connaissance des mises en garde et des consignes avant d'utiliser la table ou d'en faire l'entretien.

AVERTISSEMENT

RISQUE DE BLESSURES ET/OU DE DOMMAGES MATÉRIELS

Les réparations et les réglages sur cet appareil doivent être effectués uniquement par du personnel STERIS ou formé par STERIS. Les opérations de maintenance effectuées par un personnel non qualifié ou l'installation de pièces non homologuées peuvent entraîner des blessures pour l'utilisateur et le patient ainsi que des défaillances de l'appareil, annuler la garantie ou se traduire par des dommages coûteux. Contacter STERIS pour plus d'informations sur les différentes options de maintenance.

Tout incident grave survenu en lien avec l'utilisation de ce dispositif médical doit être signalé au fabricant et à l'autorité compétente du pays dans lequel l'incident s'est produit.

Indications d'utilisation de la FDA

Cette table chirurgicale est une table chirurgicale électromécanique conçue pour s'adapter à pratiquement toutes les interventions chirurgicales générales, notamment cardiaques et vasculaires, endoscopiques, gynécologiques, urologiques, néphrectomiques, neurologiques, ophtalmologiques, orthopédiques et autres interventions utilisant la radioscopie peropératoire sur arceau. Elle prend également en charge la technique chirurgicale laparoscopique pour les patients les plus imposants.

Règlement européen sur les dispositifs médicaux

Utilisation prévue : Cette table est destinée au positionnement du patient.

Indications d'utilisation : Cette table est indiquée pour le positionnement du patient dans pratiquement toutes les procédures chirurgicales générales, notamment cardiaques et vasculaires, endoscopiques, gynécologiques, urologiques,

néphrectomiques, neurochirurgicales, ophtalmologiques, orthopédiques et autres procédures nécessitant une imagerie fluoroscopique peropératoire à l'aide d'un bras en C. Elle prend également en charge les techniques chirurgicales laparoscopiques.

Bénéfice clinique : L'avantage clinique de cette table est de permettre un positionnement sûr et efficace du patient lors des interventions chirurgicales.

Contre-indications : Il n'y a aucune contre-indication.

Populations cibles visées : Aucune restriction relative à la patientèle.

Durée de vie prévue : 10 ans.

Mise au rebut des déchets

AVERTISSEMENT

RISQUE LIÉ À LA MISE AU REBUT



Ce produit contient des matériaux dont l'élimination peut nécessiter les services d'entreprises accréditées, spécialisées en gestion des déchets dangereux.

La table chirurgicale peut être composée des matériaux suivants. Lors de la mise au rebut de la table ou de ses éléments, s'assurer que l'élimination des déchets dangereux s'effectue selon les réglementations nationales et locales en vigueur.

Acide de plomb (Pb/H_2SO_4) : accumulateurs à éléments gélifiés situés dans le socle de la table côté tête de la table. Poids approximatif : 6 kg (13 lb).

Composants électroniques et électriques : ne nécessitent pas de méthode spécifique d'élimination au moment de la publication de ce guide.

Composants métalliques : contenant de l'aluminium (Al), de l'acier (Fe), de la fonte (Fe), du cuivre (Cu), des alliages de cuivre (Cu/x), du plastique, du caoutchouc synthétique, des placages (Cr, Ni, Zn, Au), et des adhésifs n'étant pas soumis à une méthode spécifique d'élimination au moment de la production de ce guide.

Polychlorure de vinyle (PVC) : poids approximatif de 0,45 kg (1,0 lb) - utilisé comme isolant de fil.

Informations relatives à l'entretien

Un programme d'entretien préventif complet est essentiel au fonctionnement adéquat et sécuritaire de l'appareil. Le présent manuel contient des calendriers d'entretien et des procédures de base qui doivent être respectés pour un fonctionnement satisfaisant de l'appareil. Le manuel d'entretien (offert par STERIS) comprend des directives complètes sur l'entretien préventif mensuel, trimestriel et semestriel.

Seuls les personnels formés par STERIS sont autorisés à intervenir sur la table pour éviter les blessures, les performances erronées du matériel, l'invalidation de la garantie de l'équipement ou d'autres dommages coûteux. Contacter STERIS pour plus d'informations sur les programmes de formation disponibles pour le personnel biomédical.

Nous recommandons à nos clients de consulter STERIS pour obtenir des renseignements au sujet de notre programme complet de maintenance préventive. Selon les termes de ce programme, l'entretien préventif, les réglages et le remplacement des pièces usagées sont effectués selon un calendrier prédéfini visant à assurer le fonctionnement optimal du matériel et à éviter les risques de pannes intempestives ou coûteuses. STERIS possède une équipe de techniciens formés en usine et offre ce service d'entretien partout dans le monde, de même que des services de réparation par des experts. Veuillez contacter STERIS pour obtenir plus de détails.

Publications associées

Les publications citées dans cette section sont associées à l'utilisation et l'entretien de la table chirurgicale.

Préciser le numéro de référence (s'il y a lieu), la description et la quantité pour chacun des documents demandés. Commander directement auprès de STERIS.

Description	Référence
Fiche technique	11048501
Instructions de déballage	11044785
Guide de l'utilisateur	11044786
Manuel d'entretien	11044792

Contacts

EC REP

STERIS Ireland Limited
IDA Business and Technology Park
Tullamore
County Offaly
R35 X865 Irlande

CE

MD Medical Device

UDI Unique Device Identifier

UK CA

ROYAUME-UNI | REP

STERIS Solutions Limited
Chancery House Rayns Way
Watermead Business Park, Syston
Leicester LE7 1PF, Royaume-Uni

CH REP



STERIS GmbH
c/o BDO AG
Längfeldweg 116A
CH-2504 Biel-Bienne
Suisse



Fabriqué par :
Steris Corporation
2720 Gunter Park East
Montgomery, AL 36109 - États-Unis
TÉL. : 334 277 6660
8004449009
www.steris.com

Équipement de classe 1

Équipement de type B



Équipement protégé contre les projections (le matériel dans l'enceinte est protégé contre les projections d'eau, IPX4)



Cet équipement ne doit pas être utilisé en présence de mélanges d'anesthésiques inflammables, d'air, d'oxygène ou de protoxyde d'azote.

Adapté au fonctionnement intermittent 3 min de marche/27 min d'arrêt. Pour les charges de plus de 318 kg (700 lb), le cycle de service en hauteur est limité à 1 minute et 15 secondes de marche/58 minutes et 45 secondes d'arrêt.

Ce document a été initialement rédigé en ANGLAIS. Toutes les traductions doivent être effectuées à partir du document écrit dans sa langue d'origine.

TABLE DES MATIÈRES

Numéro de chapitre		Description	Page
1		**Consignes de sécurité et points de pincement**	**1**
	1.1	Introduction	1
	1.2	Avertissement - Risque de pincement	1
	1.3	Avertissement - Risque de renversement	3
	1.4	Avertissement – Risque d'explosion	4
	1.5	Avertissement – Risque de chute	4
	1.6	Avertissement - Risque de préjudice corporel	5
	1.7	Avertissement – Risque d'instabilité	7
	1.8	Avertissement – Risque de pincement et de renversement	7
	1.9	Avertissement – Risque de blessures et/ou de dommages matériels	7
	1.10	Avertissement – Risque d'infection	9
	1.11	Avertissement – Risques liés à la mise au rebut	10
	1.12	Avertissement - Risque de choc électrique	10
	1.13	Attention - Risque de dommages matériels	11
2		**Glossaire**	**14**
	2.1	Termes et définitions	14
	2.2	Symboles de contrôle de la table	15
	2.3	Définition des symboles sur la table	25
3		**Renseignements importants**	**28**
	3.1	Introduction	28
	3.2	Description générale	28
	3.3	Caractéristiques techniques	30
	3.4	Articulation du plateau et positionnement du patient	35
4		**Avant d'utiliser la table**	**38**
	4.1	Introduction	38
	4.2	Installation	38
	4.3	Commande manuelle	45
	4.4	Fonctionnement de la pédale de commande (en option)	48
	4.5	Système de commande de secours	48
	4.6	Installation/retrait du repose-tête	49
	4.7	Installation/retrait de la section appui-jambes	51
	4.8	Orientation inversée du patient	53
5		**Instructions d'utilisation**	**55**
	5.1	Introduction	55
	5.2	Utilisation de la table chirurgicale	56
	5.3	Détection des sections du plateau	71
	5.4	Système de prévention des collisions	72
6		**Dépannage**	**74**
	6.1	Introduction	74
	6.2	Défaillance de la commande auxiliaire – Contacter le service – ALM	76
	6.3	Défaillance de la commande de secours – Contacter le service – ALM	76
	6.4	Défaillance de la commande de secours – Appui sur plusieurs boutons – ALM	77

6.5 Panne de batterie – Appeler le service – ALM 77
6.6 Étalonnage requis – Contacter le service – non ALM 77
6.7 Échec de communication – Remplacer la commande manuelle ou utiliser le clavier de secours – ALM 78
6.8 Mouvement excessif de la table de rotation lorsqu'elle est poussée à la main – non ALM 78
6.9 Avertissements du journal des défaillances – ALM 78
6.10 Défaillance de la serrure au sol – ALM 79
6.11 Défaillance de la pédale de commande – Remplacer la commande ou utiliser la commande manuelle ou le clavier de secours – ALM 79
6.12 Pas de mise sous tension de la commande manuelle - non ALM 79
6.13 Défaillance de la commande manuelle – Remplacer la commande manuelle ou utiliser une commande de secours – ALM 80
6.14 Erreur de mémoire – Contacter le service après-vente – ALM 80
6.15 Arrêt du mouvement – Appui sur plusieurs boutons – ALM 80
6.16 Mouvement indisponible – Contacter le service – ALM 80
6.17 Bruit ou vibration lors de la montée/descente du pont rénal - non ALM 81
6.18 Bruit ou vibration lors de la montée/descente de la section appui-jambes - non ALM 81
6.19 Bruit ou vibration pendant le glissement - nonALM 81
6.20 Bruit ou vibrations pendant la position de Trendelenburg/Trendelenburg inversée - nonALM 81
6.21 Bruit ou vibration lors de la montée/descente – non ALM 82
6.22 Erreur de détection de la section – Retirer et réinstaller la section – ALM 82
6.23 Service nécessaire – Table fonctionnelle – ALM 82
6.24 La table ne peut pas terminer le mouvement – Contacter le service après-vente, si le défaut se répète – ALM 82
6.25 Défaillance de la table – Service de contact – ALM 83
6.26 Défaillance de la table - Mise hors tension puis remise sous tension – ALM 83
6.27 Surchauffe de la table, attendre et réessayer le mouvement – ALM 83
6.28 Mise à jour requise – Contacter le service – ALM 83
7 Entretien de routine 84
7.1 Introduction 84
7.2 Programme d'entretien de routine 85
7.3 Nettoyage de la table d'opération 86
7.4 Pièces de rechange 91
7.5 Vérification de la position NIVEAU 92
7.6 Vérification du système de contrôle de secours 92
7.7 Chargement de la batterie 92
8 Annexe A – Conformité CEM 95
8.1 Données techniques de conformité CEM - Alimentation CA 95
8.2 Données techniques de conformité CEM - Alimentation par batterie 100

Consignes de sécurité et points de pincement

1.1 Introduction

Les *consignes de sécurité* suivantes **doivent** être respectées lors de l'utilisation ou de l'entretien de cette table d'opération. Pour insister sur leur importance, certaines *consignes de sécurité* sont répétées plusieurs fois tout au long de ce guide.

- Un **AVERTISSEMENT** désigne un risque de blessure corporelle.
- Une **MISE EN GARDE** désigne un possible endommagement du matériel.

Il est important de passer en revue TOUTES les *consignes de sécurité* avant d'utiliser, de déballer, de tester ou d'effectuer l'entretien de la table.

En respectant scrupuleusement ces *consignes de sécurité*, il est possible d'utiliser la table d'opération efficacement et en toute sécurité. De plus, elles permettent au client d'éviter d'appliquer une méthode de maintenance inappropriée susceptible d'endommager le système ou de le rendre dangereux. Il est important de comprendre que ces *consignes de sécurité* ne sont pas exhaustives ; les clients sont encouragés à établir leurs propres règles et procédures de sécurité, qui complèteront judicieusement ces *consignes de sécurité*.

IMPORTANT : *Veuillez lire le guide de l'utilisateur pour une meilleure compréhension et pour garantir les meilleures performances de cette table d'opération.*

Tout entretien effectué sur cette table d'opération, autre que celui décrit dans le guide (sauf par des représentants autorisés de STERIS), risque de rendre caduque la garantie de la table.

REMARQUE : Le non-respect des informations de sécurité présentées ici est considéré comme une UTILISATION ANORMALE du produit.

1.2 Avertissement - Risque de pincement

AVERTISSEMENT

RISQUE DE PINCEMENT

⚠ L'articulation extrême du plateau crée des points de pincement. Avant d'utiliser la table, examiner attentivement les illustrations du *Chapitre 1.2 Avertissement - Risque de pincement*.

⚠ Durant le positionnement de la table, maintenir les membres, doigts et autres parties du corps éloignés des points de pincement pour éviter des blessures graves.

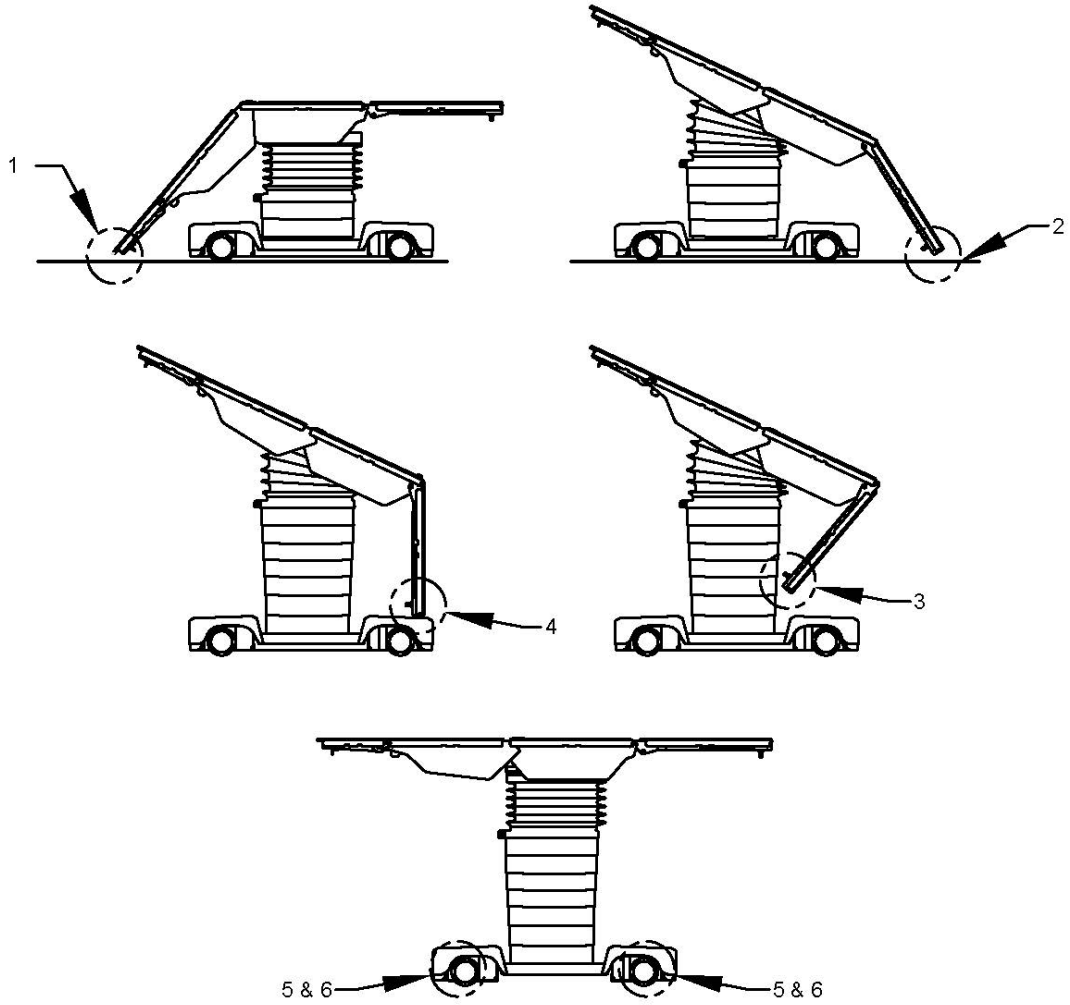

Figure 1-1. Points de pincement de la table

POINTS DE PINCEMENT :

1. Entre la section tête et le sol
2. Entre la section appui-jambes et le sol
3. Entre la section appui-jambes et le cache de la colonne
4. Entre la section appui-jambes et le cache du socle
5. Entre les roulettes et le cache du socle
6. Entre les verrous de sol et le sol

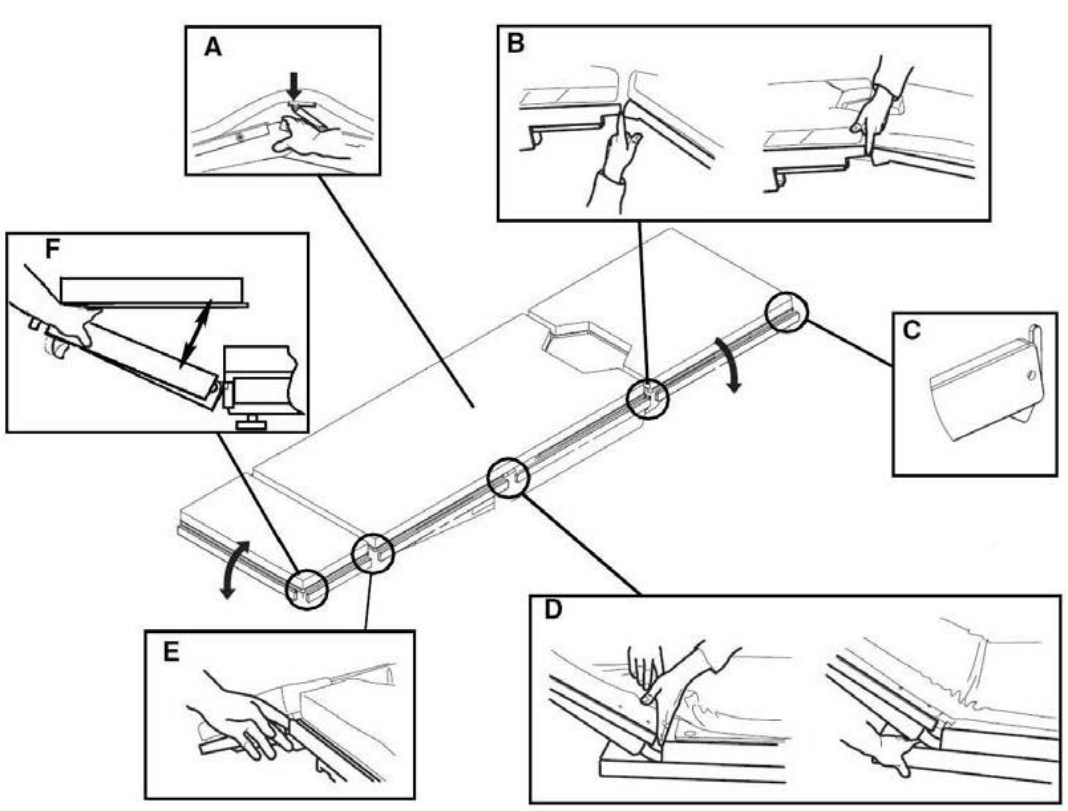

Figure 1-2. Points de pincement du plateau

POINTS DE PINCEMENT :

- A) Entre le mécanisme élévateur rénal et la section siège
- B) Entre la section appui-jambes et la section siège
- C) Au niveau du verrouillage des rails latéraux
- D) Entre la section dossier et la section siège
- E) Entre la section tête et la section dossier
- F) Entre la section tête et le socle de la section tête

1.3 Avertissement - Risque de renversement

AVERTISSEMENT

RISQUE DE RENVERSEMENT

⚠ Ne pas charger, placer, ou transférer le patient sur la table sans avoir engagé les verrous de sol.

⚠ Engager les verrous de sol et centrer le plateau de table sur la colonne avant de charger, placer ou transférer le patient sur ou hors de la table chirurgicale.

Centrer le plateau au-dessus de la colonne avant d'exercer des compressions thoraciques.

La table chirurgicale ne doit pas être utilisée pour transporter des patients. Sauf pour procéder à un léger repositionnement, comme détaillé dans les instructions d'utilisation, ne jamais déverrouiller les verrous de sol lorsque le patient est sur la table. Le non-respect de cet avertissement peut conduire à des blessures pour le patient et le personnel de la salle d'opération.

Risque de basculement pendant le transport de la table chirurgicale. Placer la table en position de transport avant de la déplacer vers un autre emplacement. Éviter de rouler sur une pente supérieure à 5 degrés.

Ne pas utiliser cette table chirurgicale pour les patients dont le poids dépasse le poids maximum autorisé pour les positions suivantes de la table :

- Charge de 544 kg (1 200 lb) ; position du patient normale ; monter ou descendre uniquement (pas d'articulation ou de coulissement du plateau).
- Charge de 454 kg (1 000 lb) ; position du patient normale ou inversée ; monter ou descendre ; inclut l'articulation complète du plateau, mais pas le coulissement.
- Charge de 318 kg (700 lb) ; position du patient normale ou inversée ; monter ou descendre ; inclut l'articulation complète et le coulissement complet du plateau.

1.4 Avertissement – Risque d'explosion

AVERTISSEMENT

RISQUE D'EXPLOSION

Ne pas utiliser la table d'opération en présence de produits anesthésiques inflammables.

1.5 Avertissement – Risque de chute

AVERTISSEMENT

RISQUE DE CHUTE

Relier le cordon d'alimentation à la prise pour éviter que le personnel ne trébuche dans cette zone de travail.

1.6 Avertissement - Risque de préjudice corporel

AVERTISSEMENT

RISQUE DE BLESSURES

⚠ La présence de matériau dans le faisceau de rayons X génère des effets de diffusion et d'absorption par diffusion. Les opérateurs doivent prendre toutes les précautions appropriées contre l'exposition aux rayons X. Tout matériau placé dans le faisceau de rayons X atténuera l'intensité des rayons X. L'intensité des rayons X ne doit pas dépasser les niveaux de sécurité pour le patient.

⚠ Une défaillance imprévue du logiciel pourrait empêcher les mouvements de la table chirurgicale.

⚠ Le personnel hospitalier doit veiller à ce que la respiration, la circulation sanguine et les voies nerveuses des patients restent parfaitement dégagées pendant leur installation et leur surveillance.

⚠ Lors de l'installation des accessoires de la table, s'assurer qu'ils sont bien attachés et serrés (s'il y a lieu). Ne pas utiliser d'accessoires usés, endommagés ou présentant des dysfonctionnements. Vérifier que l'installation est correcte avant d'utiliser un accessoire.

⚠ Un mouvement imprévu de la table peut blesser le patient. Le patient doit être installé sur la table conformément aux pratiques de positionnement recommandées et s'assurer que le verrouillage du sol est correctement enclenché avant de charger un patient.

⚠ Le patient pourrait être blessé si l'opérateur ne maîtrise pas parfaitement les commandes de positionnement du patient et de fonctionnement de la table. Tous les utilisateurs doivent lire attentivement le guide de l'utilisateur avant d'utiliser la table.

⚠ En nettoyant/désinfectant la table, ne pas utiliser de dérivés phénoliques pour ne pas provoquer de brûlures de la peau sur le patient si le rinçage n'est pas adéquat. Ne pas utiliser d'alcool, car ses propriétés de nettoyage/désinfection ne sont pas suffisantes.

⚠ Si un chemin antistatique est requis, STERIS recommande d'utiliser des matelas antistatiques (conçus spécialement pour cette table) en contact direct avec le patient. STERIS recommande également de placer la table sur un sol antistatique ou de la relier à un appareil égalisateur (connecteur équipotentiel).

⚠ Centrer le plateau au-dessus de la colonne avant d'exercer des compressions thoraciques.

⚠ Engager les verrous de sol et centrer le plateau de table sur la colonne avant de charger, placer ou transférer le patient sur ou hors de la table chirurgicale.

⚠ Maintenir à tout instant le patient bien attaché sur la table avec les sangles de sécurité sous peine de l'exposer à des blessures graves, voire mortelles.

⚠ La table chirurgicale ne doit pas être utilisée pour transporter des patients. Sauf pour procéder à un léger repositionnement, comme détaillé dans les instructions d'utilisation, ne jamais déverrouiller les verrous de sol lorsque le patient est sur la table. Le non-respect de cet avertissement peut conduire à des blessures pour le patient et le personnel de la salle d'opération.

⚠ Tenir les mains et les pieds éloignés de la plate-forme de déchargement et du socle lors du déchargement de la table chirurgicale. Il existe un risque de blessures graves pour le personnel.

⚠ Ne pas dépasser 272 kg (600 lb) sur la section appui-jambes.

⚠ Ne pas retirer la section appui-jambes si le patient n'est pas correctement positionné. Le torse et les fesses du patient doivent être fermement maintenus en place par les sections dossier et siège de la table et les jambes doivent reposer sur les supports pour jambes.

⚠ Les composants de cette table chirurgicale ont été soumis à l'essai et déclarés conformes à la norme CEI 60601-2-46, 3e édition, Appareils électromédicaux - Partie 2-46 : Exigences particulières pour la sécurité de base et les performances essentielles des tables de chirurgie. Il est toutefois possible que des équipements chirurgicaux à haute fréquence, des défibrillateurs cardiaques ou des moniteurs/défibrillateurs cardiaques interfèrent avec cet équipement, entraînant ainsi un déplacement intempestif de la table susceptible de provoquer des blessures pour le patient et/ou le personnel soignant. En cas d'interférences, déplacer ce dispositif ou, pendant son fonctionnement, réduire l'utilisation de l'équipement concerné.

1.7 Avertissement – Risque d'instabilité

AVERTISSEMENT

RISQUE D'INSTABILITÉ

⚠ L'utilisation d'accessoires STERIS à des fins autres que celles pour lesquelles ils ont été conçus ou l'utilisation sur des tables STERIS d'accessoires fabriqués et distribués par d'autres sociétés peut être à l'origine de blessures chez le patient ou chez l'utilisateur et causer un dysfonctionnement de la table d'opération ou de l'accessoire lui-même.

1.8 Avertissement – Risque de pincement et de renversement

AVERTISSEMENT

RISQUE DE PINCEMENT ET DE RENVERSEMENT

⚠ Le patient peut être blessé si l'opérateur ne maîtrise pas parfaitement les commandes d'articulation du plateau et de fonctionnement de la table. Tous les utilisateurs doivent lire attentivement le guide de l'utilisateur avant d'utiliser la table et se familiariser avec son fonctionnement avant d'utiliser la table sur des patients.

1.9 Avertissement – Risque de blessures et/ou de dommages matériels

AVERTISSEMENT

RISQUE DE BLESSURES ET/OU DE DOMMAGES MATÉRIELS

⚠ Les réparations et les réglages sur cet appareil doivent être effectués uniquement par du personnel STERIS ou formé par STERIS. Les opérations de maintenance effectuées par un personnel non qualifié ou l'installation de pièces non homologuées peuvent entraîner des blessures pour l'utilisateur et le patient ainsi que des défaillances de l'appareil, annuler la garantie ou se traduire par des dommages coûteux. Contacter STERIS pour plus d'informations sur les différentes options d'entretien.

⚠ L'utilisation sécurisée et fiable de cet appareil dépend d'un entretien préventif régulier. Contacter STERIS pour programmer la maintenance préventive.

⚠ Ne procéder à aucune opération d'entretien ou de maintenance sur l'appareil lorsqu'il est en cours d'utilisation.

⚠ Veiller à ce que, lorsqu'elle n'est pas utilisée, la table d'opération soit placée sur un sol plat, ou que les patins de blocage soient enclenchés, afin d'éviter tout mouvement involontaire de la table.

⚠ Le non-respect des inspections périodiques de la table d'opération conformément à la documentation de STERIS peut entraîner des blessures ou endommager le matériel.

⚠ Avant d'essayer de fixer ou de retirer un accessoire de table, faites attention au poids de l'accessoire afin d'éviter d'endommager la table et/ou de blesser quelqu'un.

⚠ L'utilisation d'accessoires, de capteurs et de câbles autres que ceux spécifiés ou fournis par le fabricant de cet équipement peut entraîner une augmentation des émissions électromagnétiques ou une diminution de l'immunité électromagnétique et, par conséquent, un dysfonctionnement de l'équipement.

⚠ **N'entreposer aucun élément sur le socle de la table d'opération.** Cela peut endommager le matériel ou entraîner un déplacement inopiné du plateau au risque de blesser le patient et/ou l'utilisateur.

⚠ Tenir l'ensemble du personnel et du matériel éloigné de la table d'opération avant d'amorcer tout mouvement d'inertie ou motorisé sous peine d'endommager la table et/ou de causer des blessures.

⚠ Le rail du côté repose-tête supporte 67 Nm (50 pi-lb) maximum. Le fait de dépasser ces limites pourrait entraîner des blessures ou endommager l'appareil.

⚠ Pour éviter la chute du cache de colonne, maintenir fermement le cache de colonne lors du retrait des vis de fixation.

⚠ S'assurer que le plateau est correctement soutenu avant d'effectuer la maintenance nécessitant de maintenir le plateau en position relevée.

⚠ Utiliser cette table d'opération en présence d'anesthésiques inflammables pourrait entraîner des blessures ou endommager la table.

⚠ Éviter d'utiliser cet équipement à proximité d'autres appareils ou empilé dessus ; cela pourrait entraîner un dysfonctionnement. Si une telle utilisation est nécessaire, cet équipement et l'autre équipement doivent être observés pour vérifier qu'ils fonctionnent normalement.

⚠ Cet équipement/ce système est conçu uniquement en vue d'une utilisation par des professionnels de la santé. Cet équipement/ce système peut causer des interférences radio ou perturber le fonctionnement de l'équipement à proximité. Il peut être nécessaire de prendre des mesures d'atténuation, telles que la réorientation ou le déplacement de l'équipement proche, de la table, ou le blindage de l'équipement ou de l'emplacement.

⚠ Faire preuve de prudence lors du retrait du câble de la molette de gestion du câble d'inclinaison. La molette est à ressort et se tire vers le côté tête de la table d'opération. Ne pas faire coulisser manuellement la molette de gestion du câble.

⚠ Avant de desserrer la vis sur la cale de réglage d'inclinaison, soutenir la table dans le sens de l'inclinaison peut endommager la table et/ou provoquer des blessures corporelles. Le dégagement de l'actionneur d'inclinaison du support permet au plateau de pivoter librement.

1.10 Avertissement – Risque d'infection

AVERTISSEMENT

RISQUE D'INFECTION

⚠ Pour se protéger contre les aérosols provenant de surfaces contaminées, porter des EPI appropriés, y compris, mais sans s'y limiter, des gants en caoutchouc ou en plastique, des masques et une protection pour les yeux puis, lors du nettoyage, suivre les normes OSHA relatives aux agents pathogènes transmis par le sang.

⚠ Ne pas utiliser d'alcool pour nettoyer/désinfecter la table d'opération, car ses propriétés de nettoyage/désinfection ne sont pas suffisantes.

⚠ Des gants et des lunettes de protection sont nécessaires pour les procédures de réparation. Les zones de la table d'opération peuvent contenir des matériaux présentant un risque biologique. Il convient donc de les décontaminer avant d'utiliser les outils et de noter que l'utilisation des outils peut déloger ces matériaux sur les vêtements ou le visage. Avant de desserrer ou de marteler une pièce, vérifier la présence éventuelle de matériaux présentant un risque biologique et prendre les précautions qui s'imposent.

1.11 Avertissement – Risques liés à la mise au rebut

AVERTISSEMENT

RISQUE LIÉ À LA MISE AU REBUT

⚠ Ce produit contient des matériaux dont l'élimination peut nécessiter les services d'entreprises accréditées, spécialisées en gestion des déchets dangereux.

1.12 Avertissement - Risque de choc électrique

AVERTISSEMENT

RISQUE DE CHOC ÉLECTRIQUE

⚠ Débrancher la table chirurgicale de l'alimentation électrique de l'établissement et retirer le fusible de batterie avant l'entretien. Toujours respecter les pratiques de travail sécuritaire en électricité.

⚠ Avant de remplacer les cartes PC ou le bloc d'alimentation, déconnecter toutes les sources d'alimentation, c'est-à-dire la prise murale et les bornes positives de la batterie du moteur/de la commande.

⚠ Pour éviter tout risque de choc électrique, ce dispositif ne doit être connecté qu'à un réseau d'alimentation avec une mise à la terre de protection.

⚠ L'opérateur ne doit pas toucher simultanément un patient et les contacts électriques basse tension de détection de la section dans les prises de la section appui-jambes ou la tête de la section dossier.

1.13 Attention - Risque de dommages matériels

ATTENTION

RISQUE DE DOMMAGES MATÉRIELS

⚠ Pour tout déplacement de la table d'opération depuis ou vers son point d'utilisation, faire preuve de prudence, adopter une vitesse modérée et emprunter un trajet plat. Le dégagement maximal par rapport au sol est de 22 mm (0,86 po). Éviter les montants des portes et des ascenseurs, ainsi que les obstacles d'une hauteur supérieure à 12,7 mm (1/2 po) et d'un espace supérieur à 31,75 mm (1,25 po). Si nécessaire, soulever la table par-dessus les obstacles, sur les chariots, etc. Soulever la table uniformément et uniquement par le socle de la table. Ne PAS transporter d'articles (y compris des accessoires) sur la table. **Ne PAS utiliser de chariot élévateur pour déplacer la table sortie de sa caisse**.

⚠ Suspendre la commande manuelle au rail latéral de la table d'opération lorsqu'elle n'est pas utilisée pour éviter de l'endommager.

⚠ Lors du nettoyage/désinfection de la table d'opération, lire attentivement le mode d'emploi des produits de nettoyage et suivre toutes les instructions, consignes et mises en garde du fabricant.

⚠ Ne pas vaporiser de produits de nettoyage dans les prises électriques. Le produit vaporisé pourrait s'infiltrer dans les circuits électriques de la table et provoquer de la corrosion ou un dysfonctionnement.

⚠ Seules les personnes qui connaissent bien le fonctionnement de la table d'opération peuvent exécuter les procédures de nettoyage impliquant un changement de positionnement de la table.

⚠ Tenir le cordon de la commande manuelle éloigné de tout point de pincement susceptible d'endommager le cordon ou la commande manuelle.

⚠ Après avoir nettoyé la table, s'assurer que le plateau et les coussins sont complètement secs avant de les réinstaller. Le non-respect de cette consigne peut endommager le plateau et les coussins.

Les appareils de communication RF portables, notamment les périphériques tels que les câbles d'antenne et les antennes externes, ne doivent pas être utilisés à moins de 30 cm (12 pouces) de toute partie de la table d'opération générale STERIS série 7000. Dans le cas contraire, cela pourrait entraîner une dégradation des performances du dispositif.

La compatibilité de ce dispositif avec tous les autres émetteurs RF potentiels tels que les rayons X, les détecteurs de métaux, les équipements électrochirurgicaux, les équipements de diathermie, les équipements cellulaires 5G, NFC, WPT ou les systèmes de surveillance électronique des articles (EAS) n'a pas été testée. Des précautions doivent être prises si de tels émetteurs sont présents dans l'environnement d'utilisation.

Un risque d'augmentation des émissions ou de diminution de l'immunité peut survenir si des câbles supplémentaires sont branchés.

Les caractéristiques d'émissions électromagnétiques de ce dispositif permettent de l'utiliser dans les zones industrielles et les hôpitaux (classe A de la norme CISPR 11).

Ne pas tirer sur le cordon de la commande manuelle lors de la déconnexion de la commande manuelle de la table d'opération. Cela peut endommager le cordon et/ou les connecteurs.

L'électricité statique peut endommager les circuits imprimés. Un examen à l'aveugle des circuits ou les connexions incorrectes peuvent entraîner une défaillance électrique immédiate ou retardée. Pour accéder à l'électronique, utiliser un dispositif de mise à la terre personnel. Faire preuve de prudence dans toutes les activités impliquant les circuits électroniques.

Toujours couper l'alimentation de la table d'opération lors de l'entretien de la commande des circuits imprimés pour éviter tout court-circuit électrique. L'utilisation d'une sangle pour aider à tenir la commande hors du passage est recommandée.

Si la table d'opération n'est pas branchée, protéger la prise de courant des liquides pendant le nettoyage et l'utilisation. Après le nettoyage et l'utilisation, vérifier visuellement qu'il n'y a pas d'humidité dans la prise de courant avant de rebrancher le cordon d'alimentation. S'assurer que le cordon et la prise sont complètement secs avant de les brancher à l'alimentation électrique de l'établissement.

⚠ Le connecteur du pavé tactile de la commande de secours est très fragile et il faut prendre soin de le soulever délicatement. Utiliser les ongles pour soulever le clip, ne pas utiliser d'outil métallique. Il n'est pas nécessaire de porter des gants pour effectuer cette tâche.

Glossaire

2.1 Termes et définitions

Accessoires - Dispositifs optionnels d'intervention chirurgicale destinés à faciliter la posture du patient, qui se fixent à la table chirurgicale généralement au niveau des réceptacles de la tête et des jambes de la table chirurgicale et des rails latéraux.

ABS - Plastique acrylonitrile butadiène styrène.

Apron - Couverture des sections siège et dossier de la table qui s'étend sous la surface de la table chirurgicale. Utilisé pour couvrir les actionneurs.

Articulation - Mouvement d'une ou plusieurs sections de la table chirurgicale.

Contrôle de secours - Situé sur la colonne de la table chirurgicale. Comprend un clavier pour les commandes de la table chirurgicale : MARCHE/ARRÊT, verrouillage/déverrouillage du sol, mouvement de la table.

Système de contrôle de secours - Peut être activé à tout moment pour faire fonctionner la table chirurgicale en cas de défaillance de la commande manuelle ou de panne d'alimentation. La commande de secours permet le fonctionnement de ce système.

CAN - Controller Area Network (réseau de contrôleurs).

Capacité - Le poids total combiné du patient et des accessoires que la table chirurgicale peut supporter tout en effectuant une variété d'articulations.

Flex – Position du plateau pour laquelle la section dossier s'abaisse et le plateau se déplace en position de Trendelenburg inversée.

Pédale de commande – Contrôle de la table d'opération par le médecin à l'aide d'une pédale de commande. Les sélections de commandes manuelles interrompent les sélections de la pédale de commande.

Verrous de sol - Système de verrouillage de la table chirurgicale à commande électrique situé dans le socle de la table chirurgicale pour empêcher la table de bouger.

Commande manuelle - L'interface principale pour le fonctionnement de la table chirurgicale. La commande manuelle est équipée d'un cordon amovible long de 6,2 m (20 po). La commande manuelle se branche sur une prise située sur la partie supérieure de la colonne de la table. Les interrupteurs tactiles envoient, par l'intermédiaire de l'UC auxiliaire, des signaux d'entrée permettant d'activer les fonctions de la table et de ses articulations. Comprend également une lampe de poche.

IHM - Interface homme-machine (commande manuelle, à pédale ou de secours).

E/S - Entrée/Sortie.

Écran LCD - Affichage à cristaux liquides de la commande manuelle indiquant à l'utilisateur l'état de la table chirurgicale, le positionnement du plateau et les messages du système de contrôle.

DEL - Diode électroluminescente.

Panneau d'alimentation principal - Situé côté tête du socle de la table. Contient une prise de courant pour le cordon d'alimentation, des fusibles primaires et de batterie, un indicateur de niveau de batterie et une borne d'égalisation de masse (connexion mâle).

Positionnement ou orientation normal du patient - La section tête est fixée à l'extrémité de la section dossier. Le patient est positionné sur la table chirurgicale avec la tête reposant sur la section tête.

Point de pincement - Lors du positionnement du patient ou des mouvements de la table chirurgicale, le patient ou le professionnel de la santé sont exposés à un risque de pincement de la main ou du pied.

EPI - Équipement de protection individuelle. Chaussures de sécurité, manches de protection, gants en caoutchouc ou en plastique, masques et protections oculaires (p. ex. lunettes de sécurité et/ou écran facial).

Reflex (Réflexe) - Position du plateau pour laquelle la section dossier monte et le plateau se déplace en position de Trendelenburg.

Orientation inversée - Touche tactile sur la commande manuelle. Appuyer sur cette touche tactile pour modifier l'orientation du patient (NORMALE ou INVERSÉE). La DEL jaune indique que le patient est en orientation inversée ; la DEL verte indique que le patient est en orientation normale.

Positionnement inverse du patient - La section tête est fixée à l'extrémité de la section appui-jambes. Le patient est positionné sur la table chirurgicale avec la tête reposant sur la section tête et la section dossier sur la section appui-jambes.

Position de Trendelenburg inversée - En orientation normale, abaissement de la section appui-jambe ou pied du plateau vers le sol tout en soulevant la section tête.

Rail/Accessoire latéral - Rail en acier inoxydable fixé aux deux côtés du plateau de la table chirurgicale.

Table chirurgicale - Table chirurgicale générale STERIS 7080.

Socle de table - Acier soudé peint recouvert d'un boîtier en acier inoxydable. Le socle contient la colonne de table, les roulettes, les verrous de sol, le bloc d'alimentation et la commande de secours. Le socle peut être fixe, mobile ou amovible.

Colonne de table - Supporte le plateau et comprend une ou plusieurs sections de plateau qui se télescopent ou s'emboîtent pour permettre l'élévation ou l'abaissement du plateau. Recouverte et protégée par une coque de protection en acier inoxydable à 7 étages.

Plateau - Surface de support du patient. Plateau phénolique à quatre sections (tête, dossier, siège et appui-jambes) soutenu par la colonne et le socle de la table.

Inclinaison - Inclinaison latérale, mouvement latéral du plateau (au-dessus et en-dessous du plan horizontal).

Matelas TLT - Matelas chirurgicaux Tri-Layer Technology.

Position de Trendelenburg - En orientation normale, abaissement de la section tête du plateau vers le sol tout en soulevant la section appui-jambes.

Canal radiographique - Canal intégré situé sous le plateau de la table qui permet de charger facilement des cassettes de radiographie numérique et de film sur toute la longueur de la table chirurgicale.

2.2 Symboles de contrôle de la table

Cette section identifie les symboles de la commande manuelle (voir *Figure 2-1* et *Figure 2-2*), les boutons de la commande de secours (voir *Figure 2-3* et *Figure 2-4*), et les symboles qui peuvent apparaître sur la barre d'affichage LCD de la commande manuelle.



Figure 2-1. Commande manuelle typique (Amérique du Nord)



Figure 2-2. Commande manuelle typique (hors Amérique du Nord)

Tableau 2-1. Définition des symboles sur la commande manuelle

Symbole	Couleur du bouton	Définition
	Blanc	ÉTAT DES VERROUS DE SOL : Les LED sont allumées en vert lorsque le verrouillage du sol est engagé et en blanc lorsqu'il n'est pas engagé. Appuyer sur le bouton et le maintenir enfoncé pendant 3 secondes pour enclencher le verrouillage au sol.
	Blanc	PARAMÈTRES : Permet à l'utilisateur de changer la langue et les unités de mesure sur la commande manuelle. Permet également d'accéder aux 10 dernières erreurs enregistrées par le système de contrôle de la table chirurgicale. Vert lorsque le menu est ouvert.
	Blanc	ÉTAT DES VERROUS DE SOL : Les LED sont allumées en vert lorsque le verrouillage du sol n'est pas engagé et en blanc lorsqu'il est engagé. Appuyer sur le bouton et le maintenir enfoncé pendant 3 secondes pour désenclencher le verrouillage au sol.
	Blanc	ORIENTATION INVERSÉE : Appuyer sur le bouton et le maintenir enfoncé pendant 2 secondes pour inverser l'orientation.
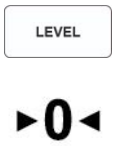	Blanc	NIVEAU : Mettre le plateau à niveau et centrer la glissière.
	Orange	TRENDELENBURG : Mettre le plateau en position de Trendelenburg (TREND).
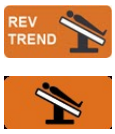	Orange	TRENDELENBURG : Mettre le plateau en position de Trendelenburg inversée (TRENDELENBURG INVERSÉ).
	Gris	INCLINAISON : Incliner le plateau à gauche (INCLINAISON À GAUCHE).
	Gris	INCLINAISON : Incliner le plateau à droite (INCLINAISON À DROITE).

Tableau 2-1. Définition des symboles sur la commande manuelle (suite)

Symbole	Couleur du bouton	Définition
		
	Violet clair	HAUTEUR : Relever le plateau (ÉLÉVATION ; monter).
	Violet clair	HAUTEUR : Abaisser le plateau (ABAISSER ; descendre).
	Vert	GLISSER : Glisser le plateau côté tête (GLISSER TÊTE).
	Vert	GLISSER : Glisser le plateau côté pieds (GLISSER PIEDS).
	Gris	DOSSIER : Relever la section dossier du plateau (RELEVER DOSSIER).
	Gris	DOSSIER : Abaisser la section dossier du plateau (ABAISSER DOSSIER).
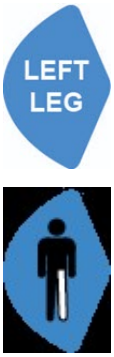	Bleu	JAMBE GAUCHE : Indique au Contrôle que les boutons JAMBES EN HAUT et JAMBES EN BAS sont pour la jambe GAUCHE. **REMARQUE :** Cette icône n'est active que lorsqu'une section appui-jambes séparé a été installée sur la table chirurgicale. Indication verte si l'appui-jambe est sélectionné.

Tableau 2-1. Définition des symboles sur la commande manuelle (suite)

Symbole	Couleur du bouton	Définition
	Bleu	JAMBE DROITE : Indique au Contrôle que les boutons JAMBES EN HAUT et JAMBES EN BAS sont pour la jambe DROITE. **REMARQUE :** Cette icône n'est active que lorsqu'une section appui-jambes séparé a été installée sur la table chirurgicale. Indication verte si l'appui-jambe est sélectionné.
	Bleu	APPUI-JAMBES : Relever la section appuie-jambes (RELEVER APPUI-JAMBES).
	Bleu	APPUI-JAMBES : Abaisser la section appuie-jambes (ABAISSER APPUI-JAMBES).
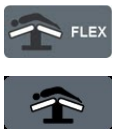	Gris	Flex : Déplacer le plateau en position Flex.
	Gris	CHAISE : Déplacer le plateau en position chaise.
	Gris	REIN : Relever la section du mécanisme Rein du plateau (RELEVER MÉCANISME REIN).
	Gris	REIN : Abaisser la section mécanisme Rein du plateau (ABAISSER MÉCANISME REIN).

Tableau 2-1. Définition des symboles sur la commande manuelle (suite)

Symbole	Couleur du bouton	Définition
	Blanc	LAMPE DE POCHE : Allume/éteint la lampe de la commande manuelle.
	Rouge	ALIMENTATION : Mettre la table chirurgicale sous tension/hors tension. Appuyer sur le bouton et le maintenir enfoncé pendant 3 secondes pour mettre la table chirurgicale sous tension/hors tension.

Tableau 2-2. Définition des icônes de barre d'affichage LCD pour la commande manuelle

Symbole	Couleur	Définition
	Jaune	ALERTES ACTIVES : N'apparaît que lorsque des alertes sont actives sur la table chirurgicale
	Blanc	PANNEAU DE SECOURS ACTIF : N'apparaît que lorsque la commande de secours est active
	Blanc	ORIENTATION INVERSÉE : N'apparaît que lorsque la table chirurgicale est en orientation inversée
	Blanc	ÉTAT DES VERROUS DE SOL : Cette icône est toujours affichée à l'écran (verrouillée ou déverrouillée)
	Divers	ÉTAT DE LA BATTERIE : Cette icône est toujours affichée à l'écran



Figure 2-3. Commande de secours typique (Amérique du Nord)

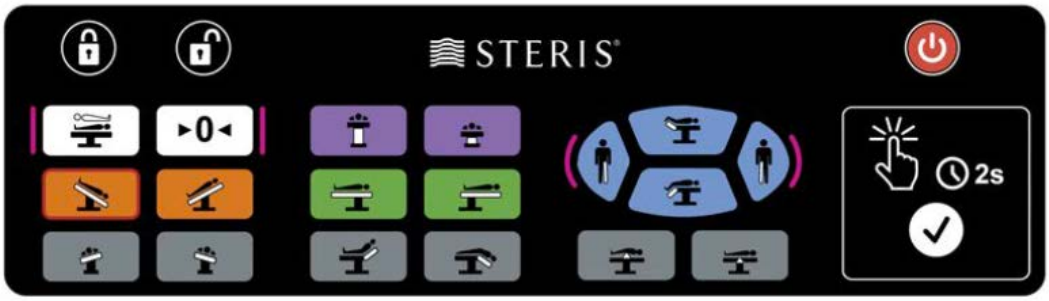

Figure 2-4. Commande de secours typique (hors Amérique du Nord)

Tableau 2-3. Définition des symboles sur la commande de secours

Symbole	Couleur	Définition
	Blanc	ÉTAT DES VERROUS DE SOL : Les LED sont allumées en vert lorsque le verrouillage du sol est engagé et en blanc lorsqu'il n'est pas engagé. Appuyer sur le bouton et le maintenir enfoncé pendant 3 secondes pour enclencher le verrouillage au sol.
	Blanc	ÉTAT DES VERROUS DE SOL : Les LED sont allumées en vert lorsque le verrouillage du sol n'est pas engagé et en blanc lorsqu'il est engagé. Appuyer sur le bouton et le maintenir enfoncé pendant 3 secondes pour désenclencher le verrouillage au sol.
	Blanc	ORIENTATION INVERSÉE : Appuyer sur le bouton et le maintenir enfoncé pendant 2 secondes pour inverser l'orientation.
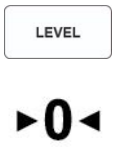	Blanc	NIVEAU : Mettre le plateau à niveau et centrer la glissière.
	Orange	TRENDELENBURG : Mettre le plateau en position de Trendelenburg (TRENDELENBURG)
	Orange	TRENDELENBURG : Mettre le plateau en position de Trendelenburg inversée (TRENDELENBURG INVERSÉ)
	Gris	INCLINAISON : Incliner le plateau à gauche (INCLINAISON À GAUCHE)

Tableau 2-3. Définition des symboles sur la commande de secours (suite)

Symbole	Couleur	Définition
		
	Gris	INCLINAISON : Incliner le plateau à droite (INCLINAISON À DROITE)
	Violet clair	HAUTEUR : Relever le plateau (ÉLÉVATION ; monter)
	Violet clair	HAUTEUR : Abaisser le plateau (ABAISSER ; descendre)
	Vert	GLISSER : Glisser le plateau côté tête (GLISSER TÊTE)
	Vert	GLISSER : Glisser le plateau côté pieds (GLISSER PIEDS)
	Gris	DOSSIER : Relever la section dossier du plateau (RELEVER DOSSIER)
	Gris	DOSSIER : Abaisser la section dossier du plateau (ABAISSER DOSSIER)
	Bleu	JAMBE GAUCHE : Indique au Contrôle que les boutons JAMBES EN HAUT et JAMBES EN BAS sont pour la jambe GAUCHE. **REMARQUE :** Cette icône n'est active que lorsqu'une section appui-jambes séparé a été installée sur la table chirurgicale. Indication verte si l'appui-jambe est sélectionné.

Tableau 2-3. Définition des symboles sur la commande de secours (suite)

Symbole	Couleur	Définition
		
	Bleu	JAMBE DROITE : Indique au Contrôle que les boutons JAMBES EN HAUT et JAMBES EN BAS sont pour la jambe DROITE. **REMARQUE :** Cette icône n'est active que lorsqu'une section appui-jambes séparé a été installée sur la table chirurgicale. Indication verte si l'appui-jambe est sélectionné.
	Bleu	APPUI-JAMBES : Relever la section appuie-jambes (RELEVER APPUI-JAMBES)
	Bleu	APPUI-JAMBES : Abaisser la section appuie-jambes (ABAISSER APPUI-JAMBES)
	Gris	REIN : Relever la section du mécanisme Rein du plateau (RELEVER MÉCANISME REIN)
	Gris	REIN : Abaisser la section mécanisme Rein du plateau (ABAISSER MÉCANISME REIN)

Tableau 2-3. Définition des symboles sur la commande de secours (suite)

Symbole	Couleur	Définition
	Rouge	ALIMENTATION : Mettre la table chirurgicale sous tension/hors tension. Appuyer sur le bouton et le maintenir enfoncé pendant 3 secondes pour mettre la table chirurgicale sous tension/hors tension.
	Blanc	APPUYER D'ABORD : Bouton d'activation. Appuyer sur le bouton et le maintenir enfoncé pendant 2 secondes pour activer le panneau de contrôle de secours. Vert lorsqu'il est actif.

2.3 Définition des symboles sur la table

La liste des symboles présents sur la table chirurgicale est indiquée ci-dessous.

	Consulter les instructions.
	Protection par mise à la terre (masse)
	Attention, consulter le manuel pour obtenir des instructions complémentaires
	Équipotentialité
	Risque de choc électrique
	Équipement de type B

	Avis de sécurité
	Points de pincement
IPX4	Code CEI 60529 relatif à la protection contre l'ingérence
A	Intensité nominale de la table chirurgicale
V	Tension nominale de la table chirurgicale
~	Symbole du courant alternatif
kW	Puissance nominale de la table chirurgicale
Hz	Fréquence de l'alimentation en courant alternatif de la table chirurgicale
REF	Numéro de référence ou numéro d'équipement
MD	Dispositif médical
UDI	Identifiant unique du dispositif
	Étiquette de la prise de commande manuelle
	Étiquette de la prise de la pédale
	Étiquette d'engagement de la section appui-jambes
	Ne pas retirer l'étiquette de la carte SD

	Ne pas transporter le patient sur la table
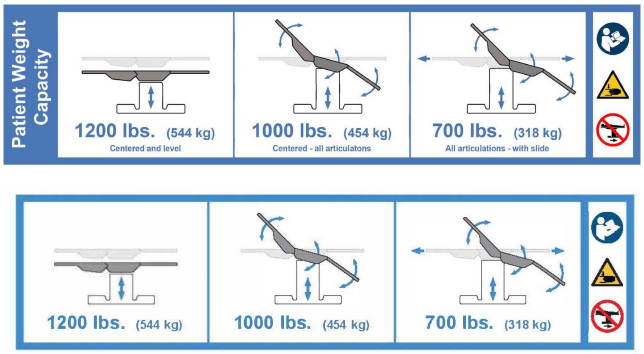	Étiquette de capacité de poids du patient (poids/vue/articulations)

Renseignements importants

3.1 Introduction

IMPORTANT : *Cette table de chirurgie ne doit être utilisée que par des utilisateurs ayant été formés avec succès à son fonctionnement. Contacter STERIS pour obtenir des informations sur l'entretien de l'appareil et sur les formations du personnel proposées.*

La documentation produit incluse dans cette section contient des données relatives aux principales caractéristiques de la table de chirurgie et au positionnement de base du patient.

Le texte est fourni à titre informatif et non comme formation. Il indique et exprime à l'aide de texte et d'illustrations les notions générales concernant l'appareil, son utilisation, ses limites et ses applications techniques.

3.2 Description générale

AVERTISSEMENT

RISQUE DE BLESSURES

Les composants de cette table chirurgicale ont été soumis à l'essai et déclarés conformes à la norme CEI 60601-2-46, 3e édition, Appareils électromédicaux - Partie 2-46 : Exigences particulières pour la sécurité de base et les performances essentielles des tables de chirurgie. Il est toutefois possible que des équipements chirurgicaux à haute fréquence, des défibrillateurs cardiaques ou des moniteurs/défibrillateurs cardiaques interfèrent avec cet équipement, entraînant ainsi un déplacement intempestif de la table susceptible de provoquer des blessures pour le patient et/ou le personnel soignant. En cas d'interférences, déplacer ce dispositif ou, pendant son fonctionnement, réduire l'utilisation de l'équipement concerné.

Cette table chirurgicale mobile (voir *Figure 3-1*) est spécifiquement conçue pour offrir toute la flexibilité d'articulation du plateau, la fenêtre d'imagerie étendue et la faible hauteur de plateau requises dans les établissements modernes de chirurgie. Elle dispose de verrous de sol électriques, d'une hauteur réglable, d'un plateau coulissant, de la position de Trendelenburg/Trendelenburg inversée, de l'inclinaison latérale, des fonctions de montée/descente du dossier, de montée/descente de l'appuie-jambes, flex, du mécanisme élévateur Rein et d'une chaise.

Fonctions supplémentaires :

- Charge de 544 kg (1 200 lb) ; position du patient normale ; monter ou descendre uniquement (pas d'articulation ou de coulissement du plateau).
- Charge de 454 kg (1 000 lb) ; position du patient normale ou inversée ; monter ou descendre ; inclut l'articulation complète du plateau, mais pas le coulissement.
- Charge de 318 kg (700 lb) ; position du patient normale ou inversée ; monter ou descendre ; inclut l'articulation complète et le coulissement complet du plateau.
- Fabriquée en acier de construction, en alliage d'aluminium, en acier inoxydable et autres matériaux de haute qualité.
- Équipée d'un grand plateau coulissant de 547 mm (21,6 po) permettant un accès radiologique complet sans inversion de la position du patient.
- Alimenté par une batterie interne ou une alimentation murale standard.
- Peut être utilisé en combinaison avec des robots chirurgicaux, sans inter-connectivité de communication.

La table accepte les commandes de positionnement en provenance de trois sources :

1. **Commande manuelle**.
2. En option, une **pédale de commande** actionnable par l'utilisateur (incluant les positions de Trendelenburg, les inclinaisons latérales et le réglage de la hauteur).
3. **Panneau de contrôle de secours** (disponible en cas de perte de la fonctionnalité de la commande manuelle).

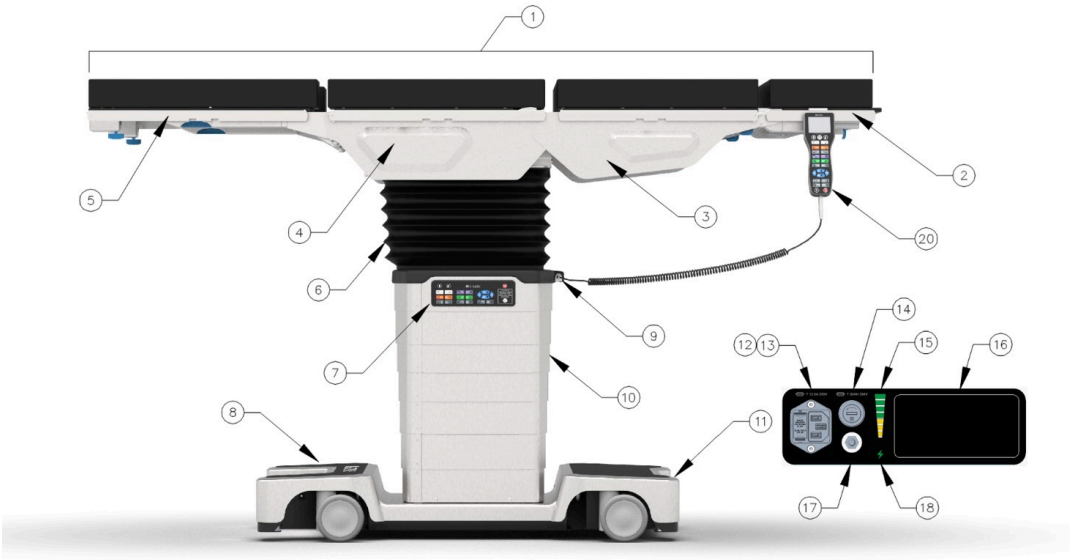

Figure 3-1. Composants types de la table

CLÉ :

1. Plateau
2. Section tête
3. Section dossier
4. Section siège
5. Section appui-jambes
6. Soufflets
7. Panneau de secours
8. Socle de la table
9. Panneau de raccordement
10. Colonne
11. Panneau d'alimentation
12. Entrée d'alimentation principale
13. Fusible principal
14. Fusible de batterie
15. Voyant d'alimentation batterie
16. Étiquette d'identification (UDI)
17. Borne d'égalisation de mise à la terre (connecteur mâle)
18. Indicateur de Marche/Arrêt de l'alimentation CA
19. Cordon d'alimentation (non illustré)

20. Commande manuelle

3.3 Caractéristiques techniques

Cette section comporte les éléments suivants :

Performances essentielles

Encombrement (l x L x H)

Poids

Alimentation

Conditions environnementales

Conditions de transport et de stockage

Champ d'amplification d'images

Amplitude de déplacement

Transport

CEM/Interférences haute fréquence

Performances essentielles

La performance essentielle de ce système de table chirurgicale est de soutenir un patient sans mouvement indésirable.

Cette table chirurgicale est à sécurité intégrée, ce qui signifie que les performances essentielles sont maintenues en cas de défaillance unique.

Encombrement (l x L x H)

638 x 2 111 x 559 à 1 136 mm (25 x 83 x 22 à 44,7 po)

Voir la *Figure 3-2* et la *Figure 3-3*.

REMARQUE : Les mesures en pouces sont approximatives et basées sur des dimensions métriques.

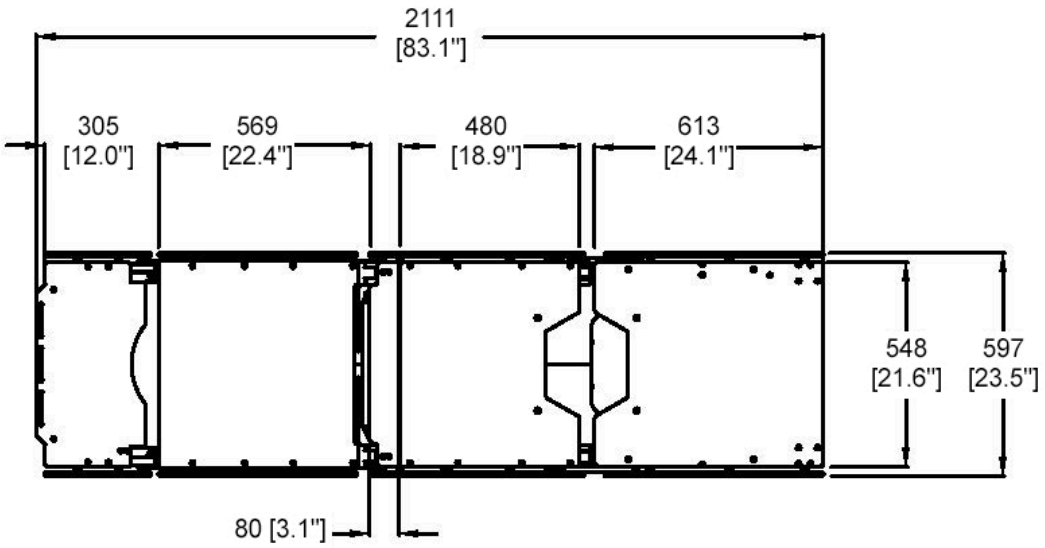

Figure 3-2. Dimensions de la table chirurgicale générale STERIS série 7000 (configuration type)

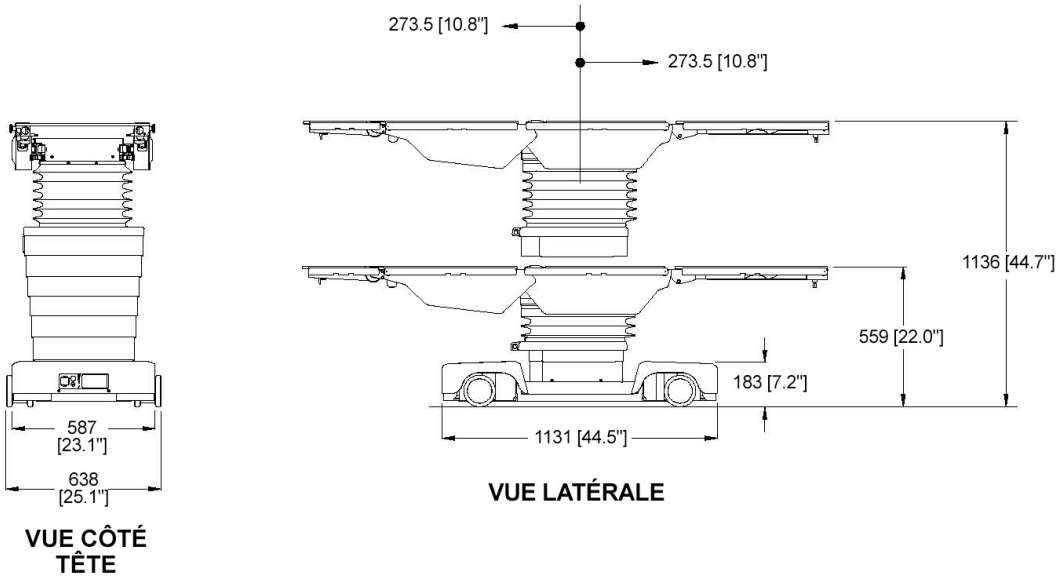

Figure 3-3. Dimensions types du socle

Poids

Table : environ 349 kg (770 lb)

Alimentation

Entrée d'alimentation secteur : 100 à 240 Vca, 10 - 4 A, monophasée, 50/60 Hz

Fusible principal CA :

- Note : 12 A, décalage dans le temps
- Capacité de rupture élevée
- Évaluation de l'interruption : 1 500 A à 250 Vca

Fusible de batterie :

- Note : 30 A, temporisation
- Évaluation de l'interruption : 10 kA à 60 Vcc

Conditions environnementales

Température : 17 à 25 °C (63 à 77 °F)

Humidité relative : 20 à 75 % droit

Pression atmosphérique : 700 à 1 060 hPa

Conditions de transport et de stockage

Température ambiante : -29 à 60 °C (-20 à 140 °F)

Humidité relative : jusqu'à 85 % droit

Pression atmosphérique : 500 à 1 060 hPa

REMARQUE : Si la table reste entreposée pendant plus de trois mois, recharger les batteries tous les trois mois.

Champ d'amplification d'images

AVERTISSEMENT

RISQUE DE BLESSURES

La présence de matériau dans le faisceau de rayons X génère des effets de diffusion et d'absorption par diffusion. Les opérateurs doivent prendre toutes les précautions appropriées contre l'exposition aux rayons X. Tout matériau placé dans le faisceau de rayons X atténuera l'intensité des rayons X. L'intensité des rayons X ne doit pas dépasser les niveaux de sécurité pour le patient.

Le champ d'amplification d'images est représenté sur un schéma coté (voir la *Figure 3-4*).

REMARQUE : Pour l'atténuation des rayons X, l'équivalence en aluminium pour le plateau est de 2,3 millimètres.

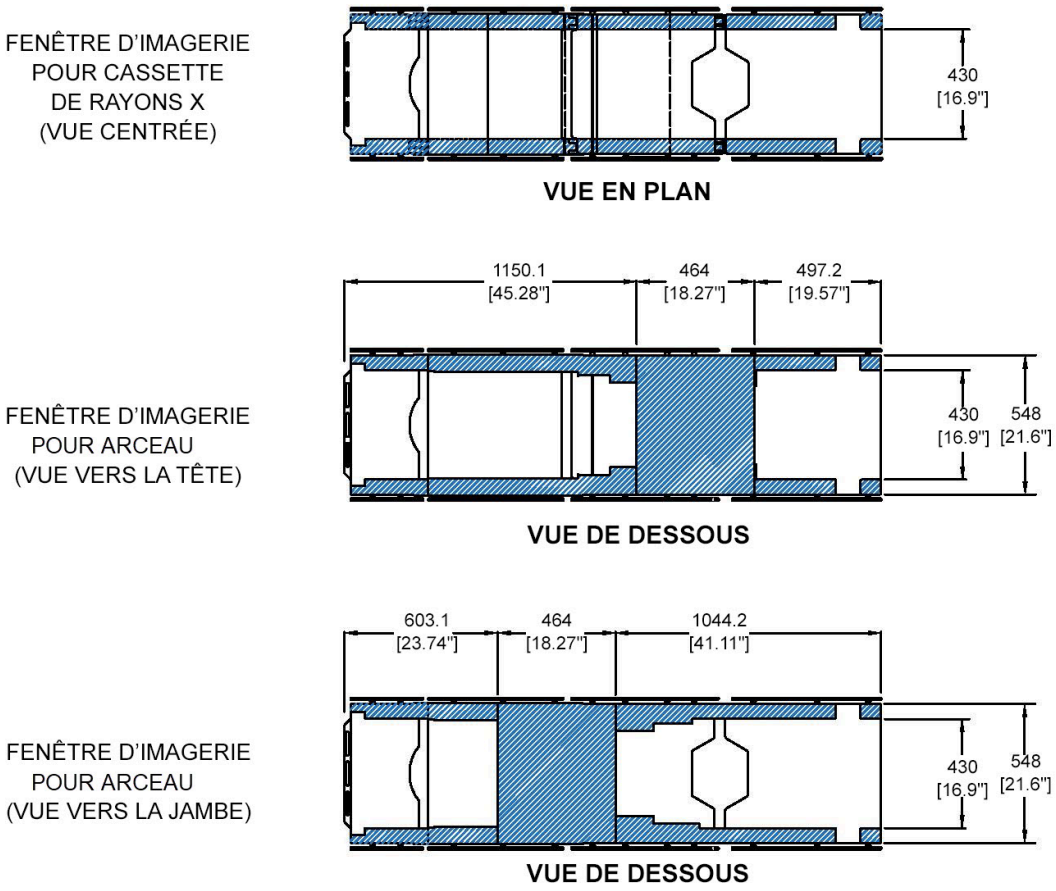

Figure 3-4. Champ d'amplification d'images

REMARQUE : Les sections tête et appui-jambes standard sont illustrées.

Amplitude de déplacement

Hauteur : 559 à 1 136 mm (22 à 44,7 po)

Amplitude de la position de Trendelenburg : 0 - 45°

Amplitude de la position de Trendelenburg inversée : 0 - 45°

Amplitude de l'inclinaison latérale : ± 25°

Glissement du plateau : 273,5 mm (10,8 po) vers la tête, 273,5 mm (10,8 po) vers le pied

Déplacement de la section dossier : MONTER : 90° ; ABAISSER : 50°

Déplacement de la section appui-jambes : MONTER : 80° ; ABAISSER : 105°

Mécanisme élévateur rénal : Niveau - 83,8 mm (3,3 po), Flex - 98 mm (3,9 po)

Flex/Réflexe : 90° / 130°

Déplacement de la section tête (manuel) : Relever/abaisser : 90°

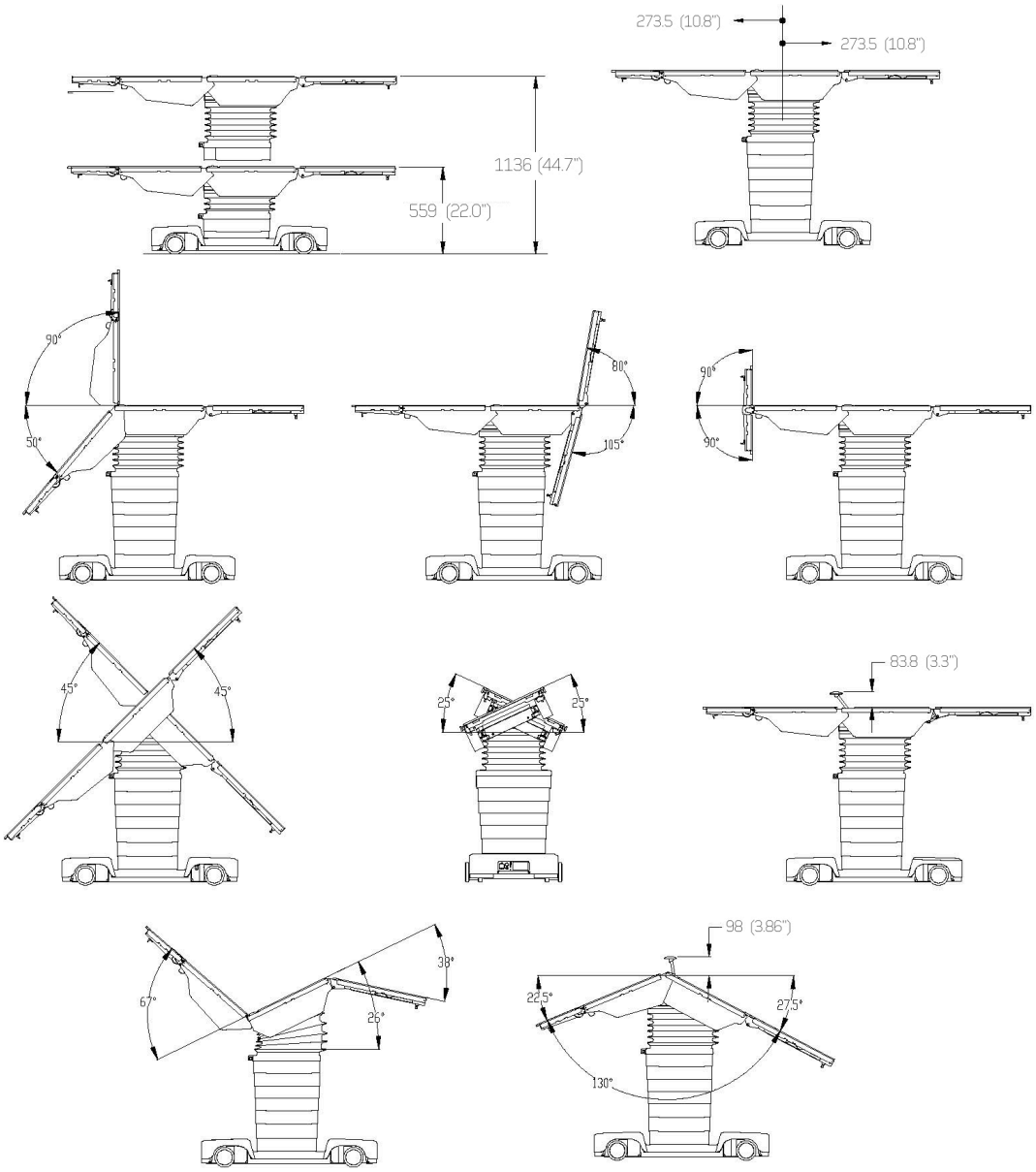

Figure 3-5. Articulation de la table

Transport

Position de transport : Mettre le plateau à niveau et le centrer si la hauteur de la table est inférieure à 762 mm (30 po).

CEM/Interférences haute fréquence

AVERTISSEMENT

RISQUE DE BLESSURES ET/OU DE DOMMAGES MATÉRIELS

L'utilisation d'accessoires, de capteurs et de câbles autres que ceux spécifiés ou fournis par le fabricant de cet équipement peut entraîner une augmentation des émissions électromagnétiques ou une diminution de l'immunité électromagnétique et, par conséquent, un dysfonctionnement de l'équipement.

AVERTISSEMENT

RISQUE DE BLESSURES

Les composants de cette table chirurgicale ont été soumis à l'essai et déclarés conformes à la norme CEI 60601-2-46, 3e édition, Appareils électromédicaux - Partie 2-46 : Exigences particulières pour la sécurité de base et les performances essentielles des tables de chirurgie. Il est toutefois possible que des équipements chirurgicaux à haute fréquence, des défibrillateurs cardiaques ou des moniteurs/défibrillateurs cardiaques interfèrent avec cet équipement, entraînant ainsi un déplacement intempestif de la table susceptible de provoquer des blessures pour le patient et/ou le personnel soignant. En cas d'interférences, déplacer ce dispositif ou, pendant son fonctionnement, réduire l'utilisation de l'équipement concerné.

ATTENTION

RISQUE DE DOMMAGES MATÉRIELS

- Les appareils de communication RF portables, notamment les périphériques tels que les câbles d'antenne et les antennes externes, ne doivent pas être utilisés à moins de 30 cm (12 pouces) de toute partie de la table chirurgicale générale STERIS série 7000. Dans le cas contraire, cela pourrait entraîner une dégradation des performances du dispositif.
- La compatibilité de ce dispositif avec tous les autres émetteurs RF potentiels tels que les rayons X, les détecteurs de métaux, les équipements électrochirurgicaux, les équipements de diathermie, les équipements cellulaires 5G, NFC, WPT ou les systèmes de surveillance électronique des articles (EAS) n'a pas été testée. Des précautions doivent être prises si de tels émetteurs sont présents dans l'environnement d'utilisation.
- Un risque d'augmentation des émissions ou de diminution de l'immunité peut survenir si des câbles supplémentaires sont branchés.
- Les caractéristiques d'émissions électromagnétiques de ce dispositif permettent de l'utiliser dans les zones industrielles et les hôpitaux (classe A de la norme CISPR 11).

Noter ce qui suit :

- Les appareils électromédicaux nécessitent que des précautions particulières soient prises en matière de CEM. Ils doivent être installés et mis en fonctionnement selon les informations de CEM fournies dans ce manuel.
- Les équipements de communication RF mobiles et portables peuvent affecter le fonctionnement des appareils électromédicaux.

- L'utilisation d'accessoires, de capteurs et de câbles autres que ceux spécifiés par le fabricant peut entraîner une augmentation des émissions ou une diminution de la protection de la table chirurgicale.
- D'autres appareils ne doivent pas être utilisés à côté de la table chirurgicale. Dans le cas contraire, il convient de vérifier le bon fonctionnement de la table.
- Les appareils électromédicaux nécessitent des précautions particulières concernant les interférences haute fréquence. Ils doivent être installés et utilisés conformément aux procédures et aux réglementations de l'établissement.
- L'émission d'interférences haute fréquence peut notamment entraîner des brûlures pour le patient et/ou des chocs électriques pour le patient et l'opérateur.
- Il existe également un risque potentiel d'explosion, la table chirurgicale n'étant pas conçue pour une utilisation en présence de mélanges anesthésiques inflammables à l'air, à l'oxygène ou au protoxyde d'azote.
- La table chirurgicale n'est pas destinée à être utilisée dans un environnement riche en oxygène.
- Adapté au fonctionnement intermittent 3 min de marche/27 min d'arrêt. Pour les charges de plus de 318 kg (700 lb), le cycle de service en hauteur est limité à 1 minute et 15 secondes de marche/58 minutes et 45 secondes d'arrêt.
- Pour l'atténuation des rayons X, l'équivalence en aluminium pour le plateau est de 2,3 millimètres.

3.4 Articulation du plateau et positionnement du patient

IMPORTANT : *Une liste des consignes de sécurité à respecter pendant l'utilisation et l'entretien de cette table chirurgicale figure dans la section* ***Consignes de sécurité et points de pincement*** *de ce manuel. Ne pas faire fonctionner l'appareil ou en effectuer l'entretien avant d'avoir d'avoir été formé à ces informations et de les avoir comprises.*

Cette section comporte les éléments suivants :

Articulation du plateau et limite de poids

Positionnement du patient sur la table

Sangles de sécurité du patient

Repositionnement de la table avec le patient dessus (non destiné au transport du patient)

Articulation du plateau et limite de poids

AVERTISSEMENT

RISQUE DE RENVERSEMENT

⚠ Engager les verrous de sol et centrer le plateau de table sur la colonne avant de charger, placer ou transférer le patient sur ou hors de la table chirurgicale.

Ne pas utiliser cette table chirurgicale pour les patients dont le poids dépasse le poids maximum autorisé pour les positions suivantes de la table :

⚠
- Charge de 544 kg (1 200 lb) ; position du patient normale ; monter ou descendre uniquement (pas d'articulation ou de coulissement du plateau).
- Charge de 454 kg (1 000 lb) ; position du patient normale ou inversée ; monter ou descendre ; inclut l'articulation complète du plateau, mais pas le coulissement.
- Charge de 318 kg (700 lb) ; position du patient normale ou inversée ; monter ou descendre ; inclut l'articulation complète et le coulissement complet du plateau.

Centrer le plateau au-dessus de la colonne avant d'exercer des compressions thoraciques.

AVERTISSEMENT

RISQUE DE BLESSURES

La table chirurgicale ne doit pas être utilisée pour transporter des patients. Sauf pour procéder à un léger repositionnement, comme détaillé dans les instructions d'utilisation, ne jamais déverrouiller les verrous de sol lorsque le patient est sur la table. Le non-respect de cet avertissement peut conduire à des blessures pour le patient et le personnel de la salle d'opération.

Le personnel hospitalier doit veiller à ce que la respiration, la circulation sanguine et les voies nerveuses des patients restent parfaitement dégagées pendant leur installation et leur surveillance.

Ne pas dépasser 272 kg (600 lb) sur la section appui-jambes.

Centrer le plateau au-dessus de la colonne avant d'exercer des compressions thoraciques.

AVERTISSEMENT

RISQUE DE BLESSURES ET/OU DE DOMMAGES MATÉRIELS

Le rail du côté repose-tête supporte 67 Nm (50 pi-lb) maximum. Le fait de dépasser ces limites pourrait entraîner des blessures ou endommager l'appareil.

REMARQUE : Les accessoires doivent être marqués s'il existe des limitations qui réduisent la fonctionnalité de la table chirurgicale. Ne pas dépasser le poids limite le plus faible, qu'il s'agisse de la table ou d'un accessoire.

Ne pas dépasser le poids maximum limite du patient et ne pas engager les points de pincement spécifiés dans la section Consignes de sécurité et points de pincement.

Positionnement du patient sur la table

1. Toujours vérifier la stabilité du patient une fois qu'il est installé.
2. Ne pas placer le patient sur la table chirurgicale si les verrous de sol ne sont pas verrouillés.
3. Faire preuve d'une extrême prudence lors du transfert du patient depuis ou vers la table.
4. S'assurer que tous les accessoires de la table sont correctement installés et fixés.
5. S'assurer de l'absence de points de pression dangereux pour le patient installé et les éliminer le cas échéant.
6. Demander à un professionnel de santé qualifié de surveiller tous les dangers d'articulation possibles pour le patient durant l'intervention.
7. Ne pas dépasser 272 kg (600 lb) sur la section appui-jambes. La section appui-jambes n'est pas conçue pour supporter tout le poids du corps.
8. Le rail du côté repose-tête supporte 67 Nm (50 pi-lb) maximum. Le fait de dépasser ces limites pourrait entraîner des blessures ou endommager l'appareil.

IMPORTANT : *Pour leur sécurité, tous les patients doivent être immobilisés sur la table, quelle que soit la durée ou le type d'intervention.*

REMARQUE : STERIS recommande de n'utiliser que des accessoires distribués ou fabriqués par STERIS avec cette table. L'utilisation d'accessoires autres que ceux fabriqués ou approuvés par STERIS peut ne pas être compatible avec cette table et entraîner des blessures pour le patient/l'utilisateur ou endommager le matériel.

Sangles de sécurité du patient

AVERTISSEMENT

RISQUE DE BLESSURES

⚠ Maintenir à tout instant le patient bien attaché sur la table avec les sangles de sécurité sous peine de l'exposer à des blessures graves, voire mortelles.

Ajuster les sangles de sécurité pour assurer la contention du patient conformément aux pratiques courantes en vigueur, sans perdre de vue les réglages de la position de Trendelenburg/Trendelenburg inversée, du dossier, de l'inclinaison latérale et de la hauteur.

Repositionnement de la table avec le patient dessus (non destiné au transport du patient)

Si la table chirurgicale doit être repositionnée dans la salle d'opération alors que le patient se trouve dessus, effectuer la procédure suivante :

1. Veiller à ce le patient soit bien attaché.
2. Centrer et mettre le plateau de la table à l'horizontale sur la colonne avec le patient.
3. Baisser au maximum le plateau de la table.
4. Veiller à ce que le chemin menant à la table soit dégagé de tout obstacle.
5. Une personne doit se trouver à chaque extrémité du plateau de la table.
6. Déverrouiller les verrous de sol.
7. Si la table est déplacée avec le patient dessus, exercer uniquement une force latérale pour repositionner la table.
8. Ne PAS appuyer ni soulever le plateau de la table en la repositionnant.
9. Une fois la table repositionnée, la verrouiller en actionnant tous les verrous de sol.

Avant d’utiliser la table

4.1 Introduction

IMPORTANT : *Une liste des Consignes de sécurité à respecter pendant l’utilisation et l’entretien de cet équipement figure dans la section* ***CONSIGNES DE SÉCURITÉ*** *de ce manuel. Vous devez impérativement vous familiariser avec ces informations avant toute utilisation ou opération d’entretien de cet équipement. Lire ce manuel dans son intégralité avant d’essayer d’installer ou de faire fonctionner la table chirurgicale. S’assurer que l’ensemble du personnel habilité assimile le contenu de ce manuel.*

Un plan d’atelier, indiquant tous les besoins en matière d’utilité et d’espace, a été fourni lors de la commande de cette table chirurgicale. Les dégagements stipulés sur le schéma de l’appareil sont indispensables pour garantir une bonne utilisation de l’appareil. Des instructions de déballage et d’installation (consulter la section **PUBLICATIONS ASSOCIÉES** dans le présent manuel pour obtenir le numéro du document) sont fournies avec la table. Si l’un de ces documents est manquant ou a été égaré, contacter STERIS en mentionnant les numéros de modèle et de série de la table. Des copies de remplacement vous seront envoyées dans les plus brefs délais.

REMARQUE : Cette table ne doit pas être utilisée en présence de mélanges d’anesthésiques inflammables, d’air, d’oxygène ou de protoxyde d’azote. Se reporter à la section **GLOSSAIRE** de ce manuel pour une liste de **TERMES, DÉFINITIONS ET SYMBOLES** susceptibles d’apparaître dans ce manuel ou sur votre équipement.

4.2 Installation

Cette section comporte les éléments suivants :

Introduction

Mise à la terre

Positionnement de la table

Installation du fusible de batterie

Branchement de la table à l’alimentation secteur

Branchement de la commande manuelle

Branchement de la pédale de commande en option

Installation/retrait des coussins de la table

Accessoires/rails latéraux

Introduction

AVERTISSEMENT

RISQUE DE BLESSURES ET/OU DE DOMMAGES MATÉRIELS

Les réparations et les réglages sur cet appareil doivent être effectués uniquement par du personnel STERIS ou formé par STERIS. Les opérations de maintenance effectuées par un personnel non qualifié ou l’installation de pièces non homologuées peuvent entraîner des blessures pour l’utilisateur et le patient ainsi que des défaillances de l’appareil, annuler la garantie ou se traduire par des dommages coûteux. Contacter STERIS pour plus d’informations sur les différentes options d’entretien.

Vérifier l'état général de la table d'opération et de tous les accessoires/options applicables lors de la réception afin de confirmer qu'ils n'ont pas été endommagés lors de l'expédition. En cas de dommages apparents, contacter la compagnie de transport et STERIS.

STERIS recommande que seul un personnel formé ou supervisé par ses soins assure le déballage ou l'emballage, l'installation et la maintenance de la table d'opération. Le déballage, l'emballage, l'installation ou la maintenance par d'autres personnes peuvent provoquer des blessures ou endommager le produit.

Mise à la terre

Une tige de mise à la terre/borne de régulation de tension pour patient (connecteur mâle, DIN 42801) est fournie sur le panneau d'alimentation principal. Cependant, le connecteur femelle correspondant de mise à la terre du patient **n'est pas fourni par STERIS**.

Positionnement de la table

AVERTISSEMENT

RISQUE DE BLESSURES

⚠ Si un chemin antistatique est requis, STERIS recommande d'utiliser des coussins antistatiques (conçus spécialement pour cette table) en contact direct avec le patient. La table doit également être placée sur un sol antistatique ou reliée à un appareil égalisateur (connecteur équipotentiel).

Positionner la table d'opération à l'endroit voulu, en s'assurant que la prise électrique de l'établissement est marquée pour le système électrique concerné dans la plage 100-240 VCA. Voir le *Branchement de la table à l'alimentation secteur*.

Noter que le cordon d'alimentation fourni fait environ 5,5 m (18 pi) de long.

REMARQUE : Pour les tables de chirurgie reliées à un cordon d'alimentation, toujours saisir ce dernier par la fiche pour débrancher. La table d'opération doit être positionnée de manière à ce que la prise soit facilement accessible.

Installation du fusible de batterie

Si ce n'est pas déjà le cas, installer le fusible de batterie 30 A dans le socle de la table d'opération comme suit (voir la *Figure 4-1*) :

1. Localiser le fusible de batterie adéquat.
2. Mettre la table d'opération hors tension.
3. Débrancher le cordon d'alimentation secteur de l'établissement.
4. À l'extrémité du socle de la table (à côté de l'entrée CA), utiliser un tournevis pour dévisser et retirer le capuchon du fusible.
5. Retirer le ou les fusible(s) grillé(s) et le remplacer.
6. Remettre le capuchon du fusible sur le socle de la table et le serrer à l'aide d'un tournevis.

   REMARQUE : Si la table reste entreposée pendant plus de trois mois, recharger les batteries tous les trois mois.



Figure 4-1. Installation ou remplacement du fusible de batterie

7. Rebrancher le cordon d'alimentation secteur à l'alimentation de l'établissement.
8. Mettre la table sous tension à l'aide de la commande manuelle ou du panneau de commande de secours.
9. Vérifier que la commande manuelle affiche que la table fonctionne sur le courant alternatif.
10. Vérifier que la table fonctionne correctement.

Branchement de la table à l'alimentation secteur

AVERTISSEMENT

RISQUE DE CHOC ÉLECTRIQUE

⚠ Pour éviter tout risque de choc électrique, cet équipement ne doit être connecté qu'à une alimentation secteur équipée d'une mise à la terre de protection.

ATTENTION

RISQUE DE DOMMAGES MATÉRIELS

⚠ Si la table d'opération n'est pas branchée, protéger la prise de courant des liquides pendant le nettoyage et l'utilisation. Après le nettoyage et l'utilisation, vérifier visuellement qu'il n'y a pas d'humidité dans la prise de courant avant de rebrancher le cordon d'alimentation. S'assurer que le cordon et la prise sont complètement secs avant de les brancher à l'alimentation électrique de l'établissement.

L'alimentation secteur requise pour la table d'opération est de 100-240 VCA, monophasée, 50/60 Hz, 10-4,0 A.



Figure 4-2. Branchement de la table à l'alimentation secteur (configuration type)

AVERTISSEMENT

RISQUE DE TRÉBUCHEMENT

⚠ Relier le cordon d'alimentation à la prise pour éviter que le personnel ne trébuche dans cette zone de travail.

---

1. Disposer le cordon d'alimentation de manière à éviter les risques de chute.
2. Brancher le cordon d'alimentation à la prise appropriée sur le socle de la table (voir la *Figure 4-2*).
3. Brancher le cordon d'alimentation dans la prise appropriée de l'établissement.

   REMARQUE : Si l'intégrité de la configuration du conducteur de mise à la terre externe est douteuse, utiliser uniquement l'alimentation par batteries.

REMARQUE : Un symbole de batterie verte sur le panneau d'affichage LCD indique que les batteries sont en cours de chargement. Consulter le *Chapitre 7.7 Chargement de la batterie*.

Branchement de la commande manuelle



Figure 4-3. Branchement de la commande manuelle

Pour les étapes suivantes, se reporter à la *Figure 4-3* si besoin.

1. Retirer la commande manuelle de son emballage.
2. Aligner le repère rouge (ou la flèche) de la fiche de la commande manuelle avec celui de la prise de branchement.
3. Pousser la fiche de la commande manuelle dans la prise de la table jusqu'à entendre un « clic ».
4. Une fois la table positionnée à l'endroit précis, utiliser le bouton **Patins de blocage** (Situé sur la commande manuelle) pour verrouiller la table sur place. (Si besoin, consulter le *Chapitre 2.2 Symboles de contrôle de la table*.)
5. Placer la commande manuelle sur l'accessoire de table/le rail latéral.

Branchement de la pédale de commande en option

La pédale de commande en option permet à l'utilisateur de régler la HAUTEUR, la POSITION DE TRENDELENBURG et l'INCLINAISON de la table.

Installer l'option comme suit, en consultant la *Figure 4-4* si besoin.

1. Sortir la pédale de commande de son emballage.
2. Soulever le cache de protection en plastique à charnière pour prendre la prise de branchement de la pédale de commande.
3. Aligner le repère rouge (ou la flèche) de la fiche de la pédale de commande avec celui de la prise de branchement associée.
4. Pousser la fiche de la pédale de commande dans la prise de la table jusqu'à entendre un « clic ».
5. Placer la pédale de commande à l'endroit souhaité. Attention aux risques de trébuchement.



Figure 4-4. Branchement de la pédale de commande en option

Installation/retrait des coussins de la table

Les coussins conducteurs (voir *Figure 4-5*) constituent l'un des deux types (par rapport à la fixation au plateau) :

- Matelas portant au dos des bandes auto-agrippantes qui permettent de les attacher aux bandes correspondantes sur le plateau.
- Matelas avec fixations type champignon (pas de bandes auto-agrippantes)

REMARQUE : Les coussins du plateau ne sont pas stériles. Ils doivent être nettoyés avant et après chaque utilisation.

Pour installer un matelas sur la table, placer le matelas dans la position souhaitée et appuyer fermement sur les fixations associées en même temps.

Pour retirer un matelas de la table, décoller ou soulever lentement le matelas, selon le cas, pour le retirer du plateau.

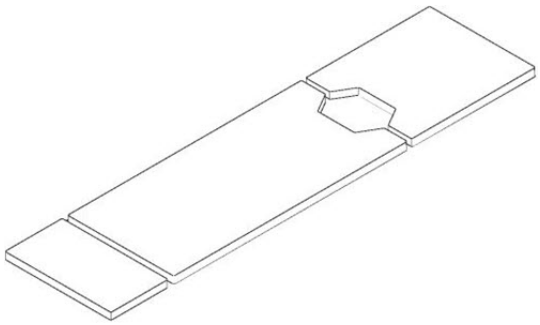

Figure 4-5. Matelas de table (typique)

Accessoires/rails latéraux

Les rails latéraux STERIS standard (9,5 mm de large x 28,6 mm de haut [3/8 po x 1-1/8 po]) permettent d'utiliser plusieurs accessoires et fixations de table d'opération standard. Ces rails sont montés de part et d'autre de chaque section du plateau.

Consulter STERIS pour tous les renseignements sur les accessoires optionnels.

AVERTISSEMENT

RISQUE DE BLESSURES ET/OU DE DOMMAGES MATÉRIELS

Le rail du côté repose-tête supporte 67 Nm (50 pi-lb) maximum. Le fait de dépasser ces limites pourrait entraîner des blessures ou endommager l’appareil.

AVERTISSEMENT

RISQUE DE BLESSURES

Lors de l’installation des accessoires de la table, s’assurer qu’ils sont bien attachés et serrés (s’il y a lieu). Ne pas utiliser d’accessoires usés, endommagés ou présentant des dysfonctionnements. Vérifier que l’installation est correcte avant d’utiliser un accessoire.

AVERTISSEMENT

RISQUE D’INSTABILITÉ

L’utilisation d’accessoires STERIS à des fins autres que celles pour lesquelles ils ont été conçus ou l’utilisation sur des tables STERIS d’accessoires fabriqués et distribués par d’autres sociétés peut être à l’origine de blessures chez le patient ou chez l’utilisateur et causer un dysfonctionnement de la table d’opération ou de l’accessoire lui-même.

Tableau 4-1. Accessoires spécifiques à la table d’opération*

Accessoire	Numéro d’équipement
Pédale de commande	BF586
Commande manuelle : Avec câble Sans câble Câble uniquement	 BF349 BF00306 BF00313
Coussins de table TLT (Bandes auto-agrippantes) Jeu complet de plaquettes TLT (avec section appui-jambes avec découpe) Jeu complet de plaquettes TLT (avec section appui-jambes sans découpe) Repose-tête Torse (dos/siège) – avec découpe Torse (dos/siège) Section appui-jambes (avec découpe) Section appui-jambes (sans découpe)	 BF00290 (2 po) BF00291 (3 po) BF00292 (4 po) BF00296 (2 po) BF00297 (3 po) BF00298 (4 po) BF00207 (2 po) BF00208 (3 po) BF00209 (4 po) BF00284 (2 po) BF00285 (3 po) BF00286 (4 po) BF00303 (2 po) BF00304 (3 po) BF00305 (4 po) BF00219 (2 po) BF00225 (3 po) BF00231 (4 po) BF00220 (2 po) BF00226 (3 po) BF00232 (4 po)

Tableau 4-1. Accessoires spécifiques à la table d'opération* (suite)

Accessoire	Numéro d'équipement
Coussins de table PRS (de type champignon) : Jeu complet de plaquettes PRS (avec section appui-jambes avec découpe) Jeu complet de plaquettes PRS (avec section appui-jambes sans découpe) Repose-tête Torse (dos/siège) - avec découpe Section appui-jambes (avec découpe) Section appui-jambes (sans découpe)	 BF00293 (2 po) BF00294 (3 po) BF00295 (4 po) BF00299 (2 po) BF00301 (3 po) BF00302 (4 po) BF00210 (2 po) BF00211 (3 po) BF00212 (4 po) BF00287 (2 po) BF00288 (3 po) BF00289 (4 po) BF00221 (2 po) BF00227 (3 po) BF00233 (4 po) BF00222 (2 po) BF00228 (3 po) BF00234 (4 po)
* Contacter STERIS pour toute information sur la commande de produits.	

4.3 Commande manuelle

Cette section contient les éléments suivants :

Introduction

Utilisation de la commande manuelle

Introduction

IMPORTANT : *Une liste des Consignes de sécurité à respecter pendant l'utilisation et l'entretien de cet équipement figure dans la section* ***CONSIGNES DE SÉCURITÉ*** *de ce manuel. Vous devez impérativement vous familiariser avec ces informations avant toute utilisation ou opération d'entretien de cet équipement. lire ce manuel dans son intégralité avant d'essayer d'installer ou de faire fonctionner la table chirurgicale. S'assurer que l'ensemble du personnel habilité assimile le contenu de ce manuel.*

La commande manuelle fournit une interface utilisateur simple pour la manipulation de toutes les articulations de la table chirurgicale. Les utilisations autres que celles décrites ne sont pas recommandées et peuvent s'avérer dangereuses.

REMARQUE : La commande manuelle passe automatiquement en mode veille en cas de non-utilisation au bout de 30 minutes si les verrous au sol sont déverrouillés et au bout de 10 heures si les verrous au sol sont enclenchés. La commande manuelle est réactivée en appuyant sur **N'IMPORTE QUEL** bouton-poussoir ou en prenant la commande manuelle.

La commande manuelle (voir *Figure 4-6*) ne doit être utilisée que par des utilisateurs qui ont été formés avec succès à l'utilisation de cette table chirurgicale. Contacter STERIS pour obtenir des informations sur l'utilisation, l'entretien et sur les formations du personnel proposées. Si l'ICÔNE d'alerte active apparaît dans le panneau d'indication de l'écran, consulter la section **DÉPANNAGE**.

REMARQUE : Si besoin, se reporter à la section **Symboles de la commande de la table** pour connaître la définition des symboles.



Figure 4-6. commande manuelle typique

Utilisation de la commande manuelle

Utiliser la commande manuelle comme suit :

1. Branchement de la commande manuelle à la table chirurgicale.
2. Appuyer sur le bouton d'alimentation et le maintenir enfoncé pendant 3 secondes pour activer la table (voir *Figure 4-6*).
3. L'écran d'accueil apparaît (voir *Figure 4-7*).



Figure 4-7. Écran Accueil de la commande manuelle

4. Après la mise sous tension complète de la commande manuelle, l'écran passe à l'écran par défaut qui affiche du texte et un graphique de table animé représentant l'état de la table (voir *Figure 4-8*).

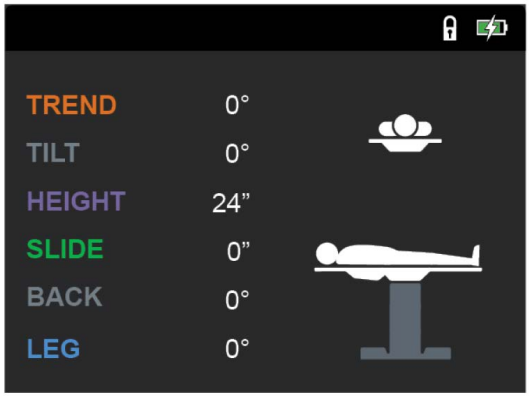

Figure 4-8. Écran par défaut de la commande manuelle

REMARQUE : La couleur du texte de l'écran correspond à la couleur du bouton de la commande manuelle.

5. Si des alertes actives sont affichées sur le panneau d'affichage (voir *Figure 4-9*), consulter la section **Dépannage**.

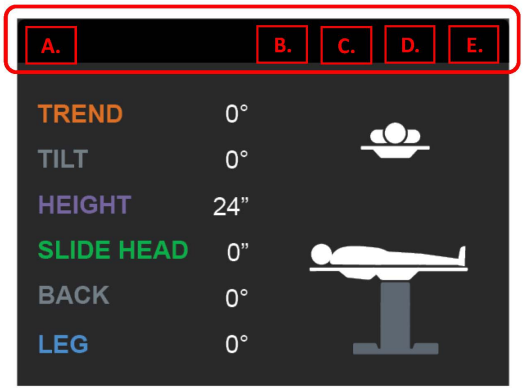

- A = Emplacement des alertes actives
- B = Emplacement actif du panneau de secours
- C = Emplacement de l'indicateur d'orientation inverse
- D = Emplacement de l'état du verrouillage (toujours illustré)
- E = Emplacement de l'indicateur d'état de la batterie (toujours affiché)

Figure 4-9. Panneau d'indication de l'écran d'exploitation de la commande manuelle

6. Lorsque l'utilisateur appuie sur un bouton-poussoir, une articulation de la table est commandée. L'écran représente une image approximative de l'articulation (voir *Figure 4-10*).

REMARQUE : Relâcher simplement le bouton-poussoir de la commande manuelle dès que le plateau de la table a atteint la position désirée. La table s'arrête alors automatiquement et se bloque en position.

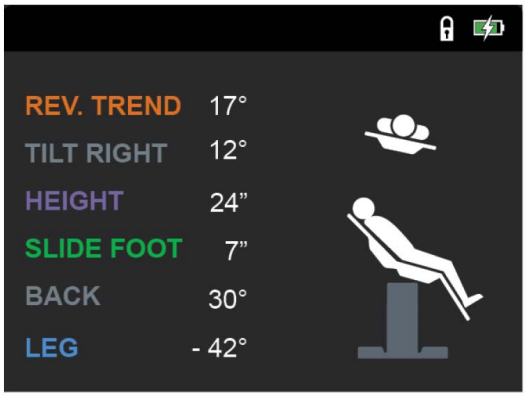

Figure 4-10. Écran d'articulation de table typique

REMARQUE : Si un défaut de la commande manuelle empêche la table chirurgicale de se mettre hors tension après avoir maintenu le bouton d'alimentation pendant 3 secondes, procéder à une mise hors tension forcée en maintenant le bouton d'alimentation pendant 10 secondes.

4.4 Fonctionnement de la pédale de commande (en option)

Cette table chirurgicale peut être commandée avec la pédale de commande en option, laquelle permet à l'utilisateur de procéder au réglage des fonctionnalités HAUTEUR, TREND et INCLINAISON. Il est important de noter qu'en cas d'utilisation simultanée de la commande manuelle et de la pédale de commande en option, les **entrées simultanées n'entraînent AUCUN mouvement**. Pour utiliser la pédale de commande :

1. Appuyer sur le bouton d'alimentation (sur la commande manuelle ou le panneau de commande de secours) et le maintenir enfoncé pendant 3 secondes avant d'utiliser la pédale de commande.

   REMARQUE : Si la commande manuelle est également fixée, PÉDALE ACTIVÉE apparaît sur le panneau d'affichage de l'écran de la table.

2. Utiliser les pédales HAUTEUR, TREND et INCLINAISON si besoin.

4.5 Système de commande de secours

Cette section contient les éléments suivants :

Introduction

Fonctionnement du panneau de contrôle de secours

Description du panneau de secours

Introduction

Cette table d'opération est équipée d'un système de contrôle de secours qui peut être activé à tout moment. Cette fonction permet de continuer à utiliser la table en cas de dysfonctionnement de la commande principale. Un panneau de contrôle de secours est situé sur la colonne de la table d'opération. La méthode de réglage du repose-tête reste la même, car le repose-tête se règle toujours manuellement.

Fonctionnement du panneau de contrôle de secours

Pour faire fonctionner le panneau de contrôle de secours, procéder comme suit (voir la *Figure 4-11*) :

1. Appuyer longuement sur le bouton-poussoir **APPUYER D'ABORD** pour activer le panneau de contrôle de secours. Les boutons-poussoirs du clavier du panneau de contrôle de secours s'allument lorsqu'ils sont activés.
2. Placer la table en mode **VERROUILLAGE** avant de déplacer le plateau.

3. Le panneau de contrôle de secours se désactive après 30 secondes de non-utilisation.



Figure 4-11. Panneau de contrôle de secours

Description du panneau de contrôle de secours

Les boutons-poussoirs du panneau de contrôle de secours sont les mêmes que ceux fournis sur la commande manuelle et définis dans le *Chapitre 2.2 Symboles de contrôle de la table*.

REMARQUE : Relâcher simplement le bouton-poussoir du panneau de contrôle de secours dès que le plateau de la table a atteint la position désirée. La table s'arrête alors automatiquement et se bloque en position.

4.6 Installation/retrait du repose-tête

Cette section comporte les éléments suivants :

Installation du repose-tête

Retrait du repose-tête

Installation du repose-tête dans la section appui-jambes standard/court (orientation inversée)

Retrait du repose-tête de la section appui-jambes standard/court (orientation inversée)

Installation du repose-tête dans la section appui-jambes poids plume (orientation inversée)

Retrait du repose-tête de la section appui-jambes poids plume (orientation inversée)

AVERTISSEMENT

RISQUE DE BLESSURES ET/OU DE DOMMAGES MATÉRIELS

⚠ Le rail du côté repose-tête supporte 67 Nm (50 pi-lb) maximum. Le fait de dépasser ces limites pourrait entraîner des blessures ou endommager l'appareil.

AVERTISSEMENT

RISQUE DE CHOC ÉLECTRIQUE

⚠ L'opérateur ne doit pas toucher simultanément un patient et les contacts électriques basse tension de détection de la section dans les prises de la section appui-jambes ou la tête de la section dossier.

Installation du repose-tête

Poser l'appuie-tête (voir *Figure 4-12*) comme suit :

1. Insérer les deux tiges d'installation du repose-tête dans les réceptacles de la section dossier. Un « clic » indique que l'installation a été effectuée correctement.
2. Tirer sur le repose-tête (des deux côtés) pour s'assurer qu'il est bien installé.
3. La commande manuelle reconnaît que l'appuie-tête a été fixé.

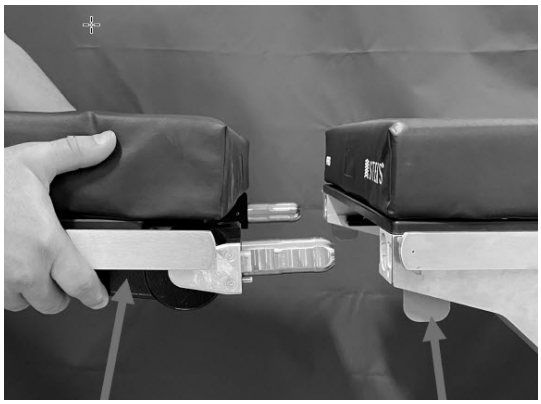

Figure 4-12. Installation du repose-tête

Retrait du repose-tête

Retirer le repose-tête (voir *Figure 4-12*) comme suit :

1. Tout en tenant le cadre du repose-tête, serrer les deux poignées de verrouillage et tirer simultanément sur le repose-tête pour l'éloigner des réceptacles de la section dossier.
2. La commande manuelle reconnaît que le repose-tête a été retiré.
3. Conserver le repose-tête à l'abri pour éviter de l'endommager.

Installation du repose-tête dans la section appui-jambes standard/court (orientation inversée)

Poser le repose-tête dans la section appui-jambes standard/courte (voir *Figure 4-13*) comme suit :

1. Desserrer complètement les deux vis de verrouillage bleues situées sur le bord inférieur de la section appui-jambes.
2. Insérer les deux tiges d'installation du repose-tête dans les réceptacles de la section appui-jambes jusqu'à ce qu'elles soient complètement engagées.
3. Resserrer complètement les deux vis de verrouillage bleues afin de bloquer le repose-tête en place.
4. Tirer sur le repose-tête (des deux côtés) pour s'assurer qu'il est bien installé.



Figure 4-13. Installation du repose-tête dans la section appui-jambes standard/court

Retrait du repose-tête de la section appui-jambes standard/court (orientation inversée)

Retirer le repose-tête de la section appui-jambes standard/courte (voir *Figure 4-13*) comme suit :

1. Desserrer complètement les deux vis de verrouillage bleues situées sur le bord inférieur de la section appui-jambes.
2. Retirer le repose-tête de la section appui-jambes.
3. Conserver le repose-tête à l'abri pour éviter de l'endommager.

Installation du repose-tête dans la section appui-jambes poids plume (orientation inversée)

Poser le repose-tête dans la section appui-jambes poids plume (voir *Figure 4-14*) comme suit :

1. Insérer les deux tiges d'installation du repose-tête dans les réceptacles de la section appui-jambes poids plume. Un « clic » indique que l'installation a été effectuée correctement.
2. Tirer sur le repose-tête (des deux côtés) pour s'assurer qu'il est bien installé.

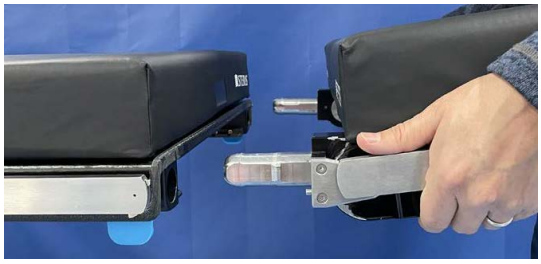

Figure 4-14. Installation du repose-tête dans la section appui-jambes poids plume

Retrait du repose-tête de la section appui-jambes poids plume (orientation inversée)

Retirer le repose-tête de la section appui-jambes poids plume (voir *Figure 4-14*) comme suit :

1. Tout en tenant le cadre du repose-tête, serrer les deux poignées de verrouillage bleues (à l'extrémité inférieure de la section appui-jambes poids plume) et tirer simultanément le repose-tête hors des réceptacles de la section appui-jambes poids plume.
2. Conserver le repose-tête à l'abri pour éviter de l'endommager.

4.7 Installation/retrait de la section appui-jambes

Cette section comporte les éléments suivants :

Introduction

Installation de la section appui-jambes

Retrait de la section appui-jambes

Introduction

AVERTISSEMENT

RISQUE DE BLESSURES

⚠ Ne pas dépasser 272 kg (600 lb) sur la section appui-jambes.

AVERTISSEMENT

RISQUE DE CHOC ÉLECTRIQUE

⚠ L'opérateur ne doit pas toucher simultanément un patient et les contacts électriques basse tension de détection de la section dans les prises de la section appui-jambes ou la tête de la section dossier.

Poser ou retirer la section appui-jambes de la table chirurgicale comme suit.

Installation de la section appui-jambes

Installer la section appui-jambes de la table comme suit :

1. Positionner la section siège de la table à niveau en appuyant sur le bouton poussoir **NIVEAU** de la commande manuelle et en le maintenant enfoncé jusqu'à ce qu'elle soit à niveau (0°).

   REMARQUE : Pour les sections appui-jambes séparé, positionner les sections appui-jambes gauche et droite.

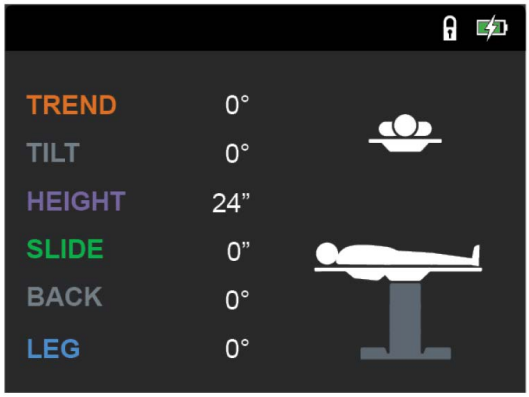

Figure 4-15. Écran LCD, commande manuelle

2. Lorsque la section siège de la table est de niveau, insérer les deux montants de la section appui-jambes dans les réceptacles jusqu'à ce qu'ils soient complètement enclenchés. Un « clic » indique que l'installation a été effectuée correctement (voir la *Figure 4-16*).

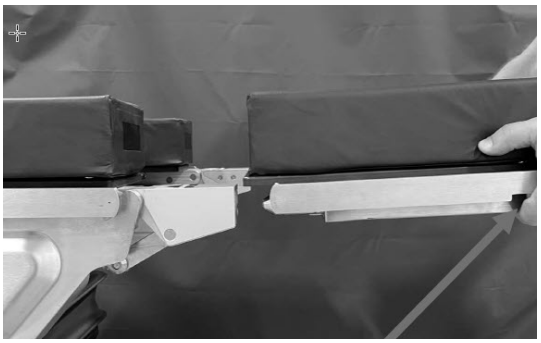

Figure 4-16. Fixation de la section appui-jambes

3. Tirer sur la section appui-jambes (des deux côtés) pour s'assurer qu'elle est bien installée. La section appui-jambes doit rester en place sans bouger.
4. La commande manuelle reconnaît que la section appui-jambes a été fixée.

Retrait de la section appui-jambes

La section appui-jambes de la table chirurgicale est conçue pour être facilement retirée afin de permettre les procédures nécessitant des supports de jambes optionnels. La section appui-jambes peut être retirée lorsqu'un patient est sur la table. Retirer la section appui-jambes comme suit :

AVERTISSEMENT

RISQUE DE BLESSURES

- Ne pas retirer la section appui-jambes si le patient n'est pas correctement positionné. Le torse et les fesses du patient doivent être fermement maintenus en place par les sections dossier et siège de la table et les jambes doivent reposer sur les supports pour jambes.
- Ne pas dépasser 272 kg (600 lb) sur la section appui-jambes.

1. À l'aide de la commande manuelle, mettre la section appui-jambes à niveau (à l'horizontale) en appuyant sur le bouton **NIVEAU** de la commande manuelle (voir *Figure 4-15*).
2. Tout en maintenant l'armature de la section appui-jambes, appuyer sur les deux poignées et tirer simultanément vers l'arrière (voir la *Figure 4-16*).
3. La commande manuelle reconnaît que la section appui-jambes a été retirée.
4. Conserver la section appui-jambes à l'abri pour éviter de l'endommager.

4.8 Orientation inversée du patient

AVERTISSEMENT

RISQUE DE BLESSURES ET/OU DE DOMMAGES MATÉRIELS

Le rail du côté repose-tête supporte 67 Nm (50 pi-lb) maximum. Le fait de dépasser ces limites pourrait entraîner des blessures ou endommager l'appareil.

AVERTISSEMENT

RISQUE DE BLESSURES

Ne pas dépasser 272 kg (600 lb) sur la section appui-jambes.

Orientation inversée du patient, définition : le repose-tête est fixé à la section appui-jambes et le patient est orienté avec la tête sur le repose-tête.

Certains actes de chirurgie (p. ex. en cas de blessures à l’épaule) exigent que le patient soit en position inversée et que cette table chirurgicale soit en configuration inversée. Maintenir le bouton **Orientation inversée** de la commande manuelle enfoncé pendant deux secondes, le voyant vert doit s’allumer à côté de la représentation graphique de l’orientation inversée. Maintenir à nouveau le bouton **Orientation inversée** enfoncé pendant deux secondes pour annuler la fonction Orientation inversée et le voyant vert s’allume à côté de la représentation de l’orientation normale.

Lorsque le bouton **Orientation inversée** est enfoncé, toutes les autres fonctions de la commande manuelle (via le système de commande) prennent en compte la nouvelle position de la tête du patient. La position de Trendelenburg, l’inclinaison latérale et les sections dossier, glissière et appui-jambes sont automatiquement inversées.

IMPORTANT : *Lors de l’utilisation du bouton* ***Orientation inversée*** *, prendre en compte les remarques suivantes :*

1. *Lorsque la table chirurgicale est mise hors tension, le système de commande mémorise l’orientation. Avant de tenter tout nouveau positionnement, s’assurer de la configuration de la table du patient à l’aide de la commande manuelle.*
2. *Le repose-tête est réglé manuellement et n’est pas affecté lorsque le bouton* ***Orientation inversée*** *est enfoncé.*
3. *La table chirurgicale ne peut pas détecter le repose-tête installé dans la section appui-jambes. Dans cette configuration, le système ne peut pas empêcher les collisions avec le sol ou le socle. Lors de l’utilisation de la table en configuration tête-jambes, il convient de prêter une attention particulière à tout accessoire destiné à éviter les collisions.*

Instructions d'utilisation

5.1 Introduction

IMPORTANT : *Une liste des Consignes de sécurité à respecter pendant l'utilisation et l'entretien de cet équipement figure dans la section* ***CONSIGNES DE SÉCURITÉ*** *de ce manuel. Vous devez impérativement vous familiariser avec ces informations avant toute utilisation ou opération d'entretien de cet équipement. Lire ce manuel dans son intégralité avant d'essayer d'installer ou de faire fonctionner la table chirurgicale. S'assurer que l'ensemble du personnel habilité assimile le contenu de ce manuel.*

REMARQUE : Cette table ne doit pas être utilisé en présence de mélanges d'anesthésiques inflammables, d'air, d'oxygène ou de protoxyde d'azote. Se reporter à la section **GLOSSAIRE** de ce manuel pour une liste de **TERMES, DÉFINITIONS ET SYMBOLES** susceptibles d'apparaître dans ce manuel ou sur votre équipement.

Avant d'utiliser cette table chirurgicale, vérifier les points suivants :

1. Vérifier le contenu du point de pincement (voir *Chapitre 1.2 Avertissement - Risque de pincement*).
2. Vérifier que la table chirurgicale a été installée/positionnée correctement *Chapitre 4.2 Installation*.
3. Si l'appuie-tête et/ou la section appui-jambes doivent être installés, vérifier qu'ils sont conformes à *Chapitre 4.6 Installation/retrait du repose-tête*, et *Chapitre 4.7 Installation/retrait de la section appui-jambes*.
4. Régler manuellement le repose-tête, si nécessaire (voir *Figure 5-1*), comme suit :
    a. Pour repose-tête à articulation simple :
        i. Tout en tenant fermement le repose-tête d'une main, tirer sur la poignée de déblocage, sous le côté droit du repose-tête, et incliner le repose-tête à l'angle souhaité (en position horizontale dans le cas présent).
        ii. Relâcher la poignée pour verrouiller le repose-tête à l'angle souhaité. Déplacer légèrement le repose-tête jusqu'à ce que le mécanisme à crémaillère s'enclenche et verrouille le repose-tête en position.

        REMARQUE : Un « CLIC » audible se fait entendre lorsque le repose-tête se verrouille en position et la commande manuelle informe l'utilisateur de la nouvelle section attachée.

    b. Pour un repose-tête à double articulation :
        i. Tout en tenant fermement le repose-tête d'une main, tirer sur la palette de déblocage à ressort (sous le côté droit du repose-tête) et relever la têtière à l'angle souhaité.
        ii. Relâcher la palette pour verrouiller le repose-tête en place et la commande manuelle informe l'utilisateur de la nouvelle section fixée.

    REMARQUE : La palette de déclenchement libère les deux mouvements, de sorte que le poids de la tête du patient doit être supporté chaque fois que l'on règle l'inclinaison ou la hauteur.



Figure 5-1. Réglage du repose-tête à double articulation

5. Pour des performances optimales, **laisser la table chirurgicale atteindre la température ambiante** avant de l'utiliser.
6. Avant de placer le patient sur la table, s'assurer que son poids ne dépasse pas le poids maximal des positions suivantes de la table :
   - Charge de **544 kg (1 200 lb)** ; position du patient normale ; monter ou descendre uniquement (pas d'articulation ou de coulissement du plateau).
   - Charge de **454 kg (1 000 lb)** ; position du patient normale ou inversée ; monter ou descendre ; inclut l'articulation complète du plateau, mais pas le coulissement.
   - Charge de **318 kg (700 lb)** ; position du patient normale ou inversée ; monter ou descendre ; inclut l'articulation complète et le coulissement complet du plateau.

     Après avoir vérifié que le poids du patient ne dépasse pas la capacité pondérale de la table, transférer ou positionner le patient et vérifier qu'il est bien attaché à la table. Si besoin, consulter la section relative aux **sangles de retenue du patient**.

REMARQUE : Une tige de mise à la terre/borne de régulation de tension pour patient (connecteur mâle, DIN 42801) est fournie sur le panneau d'alimentation principal. Cependant, le connecteur femelle correspondant de mise à la terre du patient n'est pas fourni par STERIS.

5.2 Utilisation de la table chirurgicale

Cette section comporte les éléments suivants :

Introduction

Verrous de sol

Paramètres

Orientation inversée

Niveau

Position de Trendelenburg/position de Trendelenburg inversée

Inclinaison à droite/gauche

Diminution/augmentation de la hauteur

Glissement tête/pied

Relever/abaisser la section dossier

Relever/abaisser la section appui-jambes

Relever/abaisser la section appui-jambes séparé

Flex

Chaise

Relever/abaisser la section rénale

Lampe électrique

Introduction

Cette section du guide de l'utilisateur est conçue pour suivre l'organisation des boutons de la commande manuelle (voir *Figure 5-2*). Voir **Fonctionnement de la commande manuelle** de la section Commande manuelle (*Chapitre 4.3 Commande manuelle*) pour plus d'informations.

REMARQUE : Si besoin, se reporter à la section **Symboles de la commande de la table** pour connaître la définition des symboles. De plus, la couleur du texte de l'écran correspond à la couleur du bouton de la commande manuelle.



Figure 5-2. commande manuelle typique

Verrous de sol

Actionner les verrous de sol comme suit :

1. Pour l'enclencher, appuyer/maintenir enfoncé le bouton **VERROUILLAGE** pendant 3 secondes.



L’écran type suivant s’affiche :

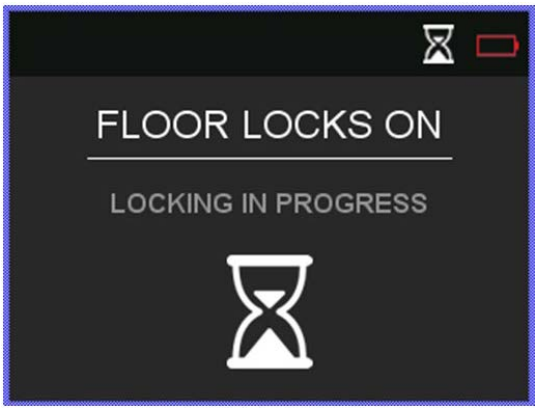

2. Une fois que les verrous de sol sont complètement enclenchés et que la table est verrouillée, l’écran suivant s’affiche :

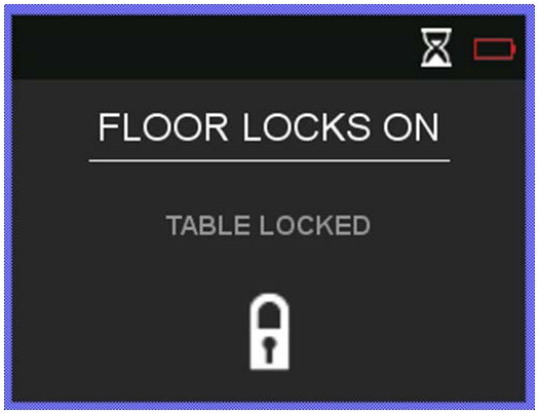

3. Pour le dés-enclencher, appuyer/maintenir enfoncé le bouton **DÉVERROUILLAGE** pendant trois secondes.



Le contrôle demande une vérification lorsque l’écran suivant s’affiche :

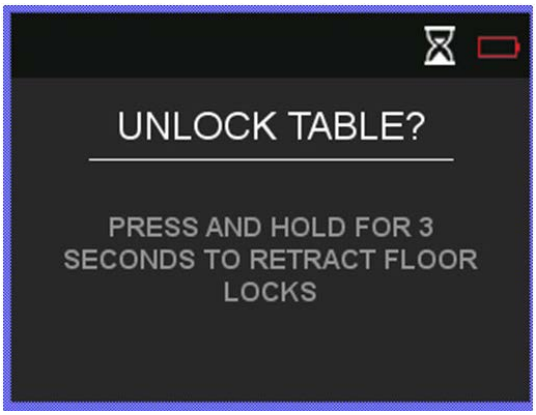

4. Après avoir maintenu le bouton enfoncé pendant trois secondes, l'écran suivant apparaît :

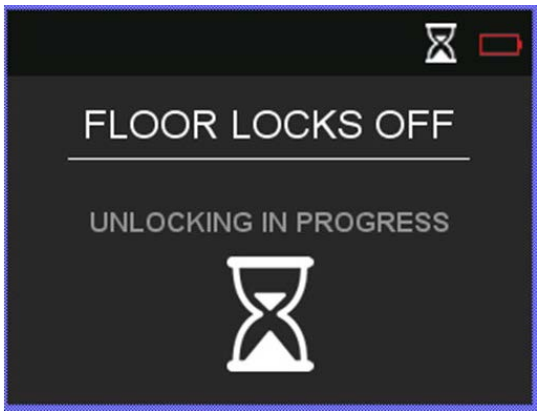

5. Une fois que les verrous de sol sont complètement enclenchés et que la table est déverrouillée, l'écran suivant s'affiche :

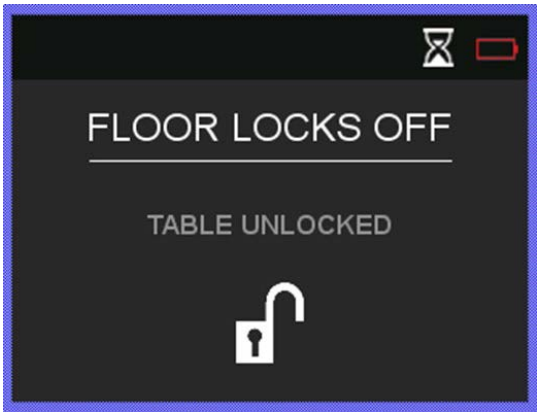

6. Si les verrous de sol ne se verrouillent pas, l'écran suivant s'affiche :

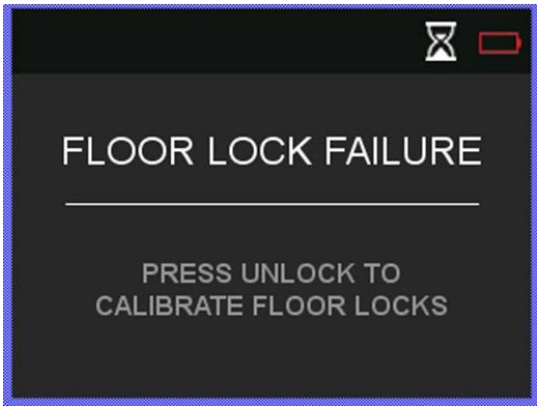

7. Appuyer sur le bouton DÉVERROUILLER pour étalonner les verrous au sol. L'écran suivant s'affiche :

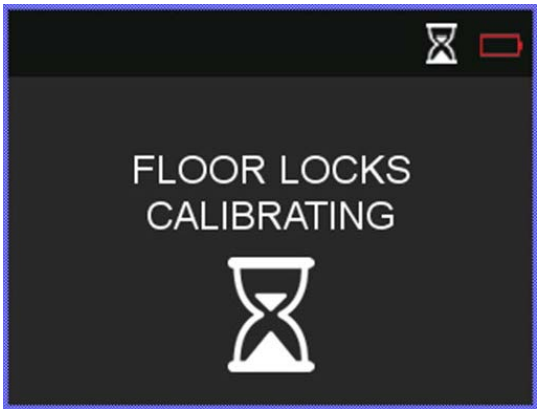

Paramètres

Pour modifier les paramètres de la commande manuelle, appuyer/maintenir enfoncé le bouton **PARAMÈTRES** pendant trois secondes.



Pour modifier la langue et les unités de la commande manuelle, procéder comme suit :

1. Modifier les unités de mesure de la commande manuelle comme suit :
    a. Sélectionner le bouton Paramètres.
    b. Naviguer dans le menu Paramètres jusqu'à Unités et confirmer la sélection.
    c. Choisir les unités de mesure préférées à afficher sur la commande manuelle.
    d. Confirmer les unités de mesure sélectionnées sur l'écran de confirmation.
2. Modifier la langue de la commande manuelle comme suit :
    a. Sélectionner le bouton Paramètres.
    b. Naviguer dans le menu Paramètres jusqu'à Langue et confirmer la sélection.
    c. Choisir la langue préférée à afficher sur la commande manuelle.

d. Confirmer la langue de choix sélectionnée sur l'écran de confirmation.

Orientation inversée

Orientation inversée du patient, définition : le repose-tête est fixé à la section appui-jambes et le patient est orienté avec la tête sur le repose-tête.

Lorsque le bouton **ORIENTATION INVERSÉE** est enfoncé, toutes les autres fonctions de la commande manuelle (via le système de commande) prennent en compte la nouvelle position de la tête du patient. La position de Trendelenburg, l'inclinaison latérale et les sections dossier et appui-jambes sont automatiquement inversées. Pour plus d'informations, consulter *Chapitre 4.8 Orientation inversée du patient*.

Positionner la table chirurgicale en configuration inversée comme suit :

1. Appuyer sur le bouton **ORIENTATION INVERSÉE** de la commande manuelle (voir *Figure 5-2*).



L'écran type suivant s'affiche :



2. Maintenir le bouton enfoncé pendant deux secondes. La LED jaune doit s'allumer à côté de la représentation graphique de l'orientation inversée et l'écran suivant apparaît :



3. Maintenir à nouveau le bouton **ORIENTATION INVERSÉE** enfoncé pendant deux secondes pour annuler la fonction Reverse Orientation (Orientation inversée) et le voyant vert s'allume à côté de la représentation de l'orientation normale :

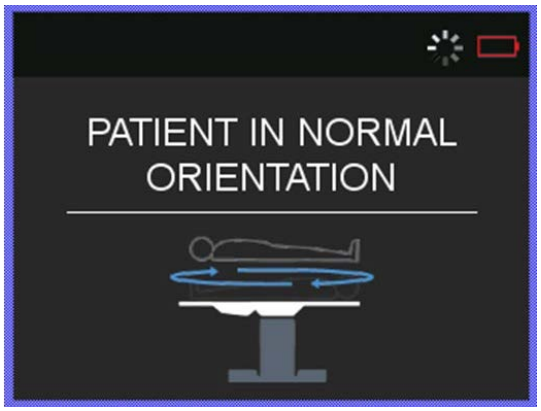

Niveau

Mettre à niveau le plateau de la table chirurgicale comme suit :

1. Appuyer sur la touche **NIVEAU** de la commande manuelle et la maintenir enfoncée.



Affichage de la commande manuelle :

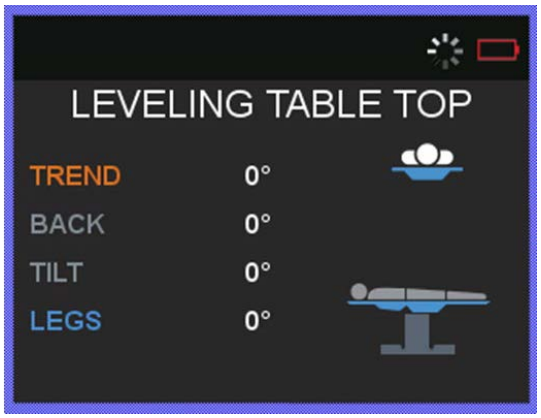

2. L'écran affiché change de valeur en fonction des niveaux de contrôle des sections de la table chirurgicale. Une fois terminé, la commande manuelle affiche :

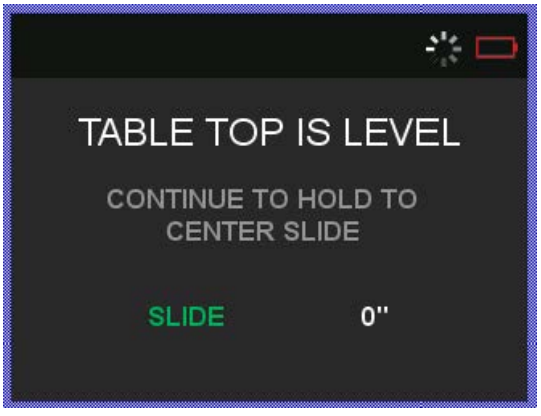

3. Maintenir le bouton **NIVEAU** enfoncé comme glissière du plateau des centres de contrôle.

Position de Trendelenburg/position de Trendelenburg inversée

Positionner la table chirurgicale en position de Trendelenburg ou de Trendelenburg inversée comme suit :

1. Appuyer sur le bouton **TREND** ou **TREND INV** de la commande manuelle (voir *Figure 5-2*).



   La commande manuelle affiche l'écran approprié (voir *Figure 5-3*).

2. Continuer à appuyer sur le bouton jusqu'à ce que l'angle souhaité soit obtenu.
3. Appuyer sur le bouton **NIVEAU** pour remettre le plateau à niveau (voir *Niveau*) ou utiliser les boutons **TREND/TREND INV** pour revenir à niveau.

   REMARQUE : La commande manuelle fournit un retour des vibrations et des messages lorsque les limites de mouvement ont été respectées.

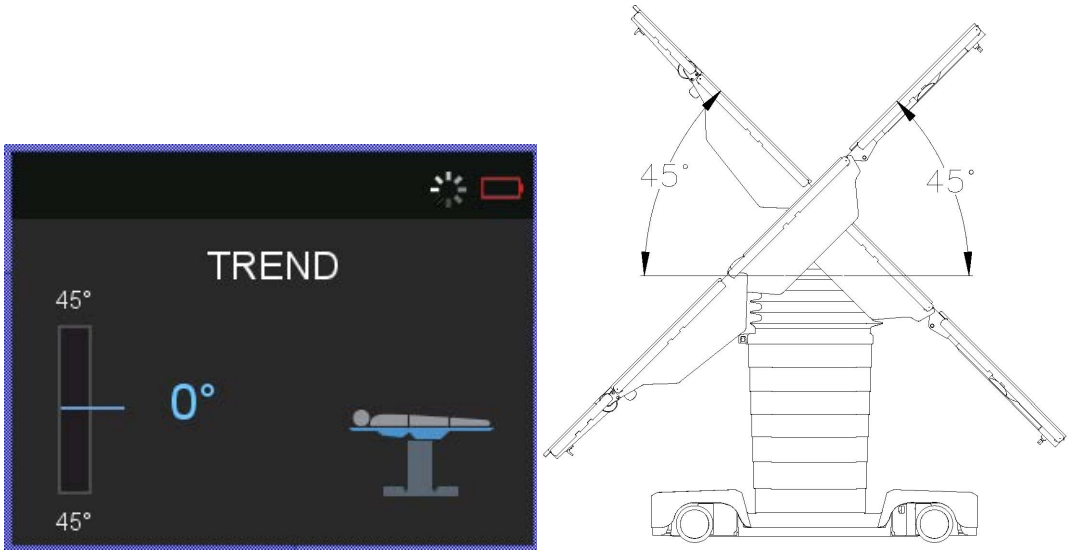

Figure 5-3. Positionnement de Trendelenburg (typique)

Inclinaison à droite/gauche

Positionner le plateau de la table chirurgicale en inclinaison gauche ou droite comme suit :

1. Appuyer sur le bouton **INCLINAISON À GAUCHE** ou **INCLINAISON À DROITE** sur la commande manuelle (voir *Figure 5-2*).





La commande manuelle affiche l'écran approprié (voir *Figure 5-4*).

2. Continuer à appuyer sur le bouton jusqu'à ce que l'angle souhaité soit obtenu.
3. Appuyer sur le bouton **NIVEAU** pour remettre le plateau à niveau (voir *Niveau*) ou utiliser les boutons **INCLINAISON À GAUCHE/INCLINAISON À DROITE** pour revenir à niveau.

   REMARQUE : La commande manuelle fournit un retour des vibrations et des messages lorsque les limites de mouvement ont été respectées.

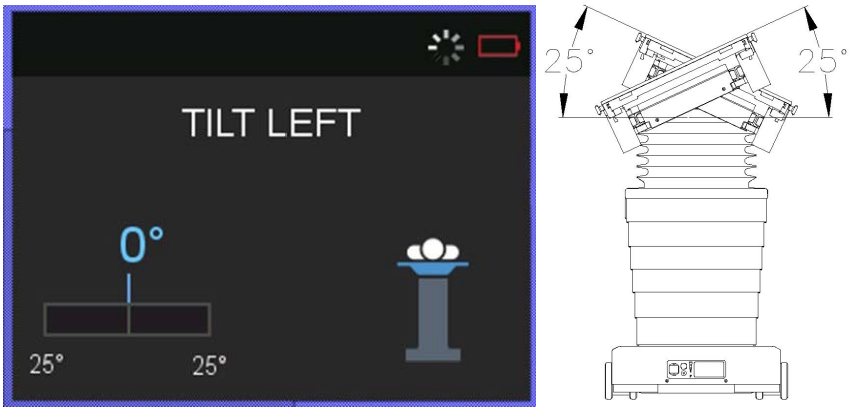

Figure 5-4. Positionnement de l'inclinaison (typique)

Diminution/augmentation de la hauteur

Positionner le plateau de la table chirurgicale à la hauteur souhaitée comme suit :

1. Appuyer sur le bouton **ÉLÉVATION** ou **ABAISSER** de la commande manuelle (voir *Figure 5-2*).



   La commande manuelle affiche l'écran approprié (voir *Figure 5-5*).

2. Continuer à appuyer sur le bouton jusqu'à ce que la hauteur souhaitée soit obtenue.
3. Appuyer sur le bouton **NIVEAU** pour remettre le plateau à niveau (voir *Niveau*).

   REMARQUE : La commande manuelle fournit un retour des vibrations et des messages lorsque les limites de mouvement ont été respectées.

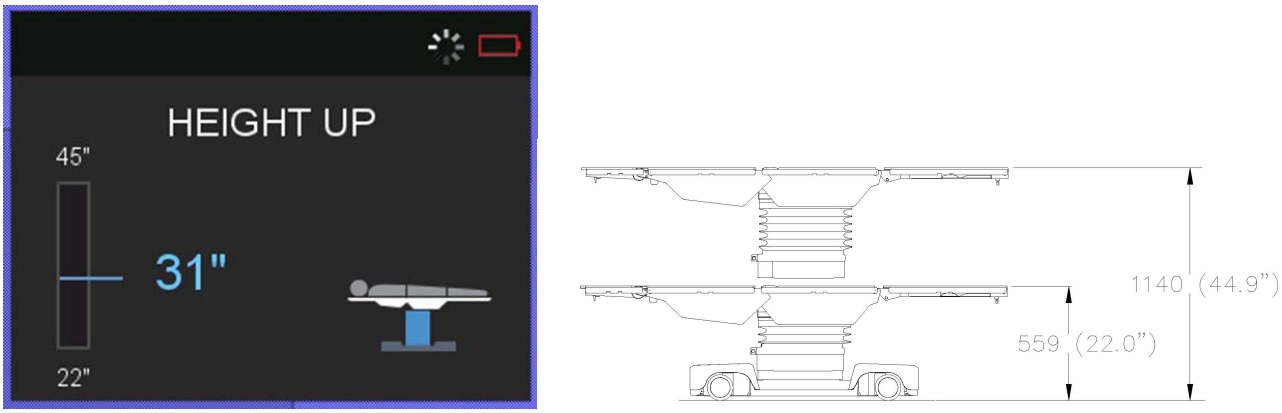

Figure 5-5. Positionnement de la hauteur (typique)

Glissement tête/pied

Positionner le plateau de la table chirurgicale à la distance de glissement souhaitée comme suit :

1. Appuyer sur le bouton **GLISSEMENT CÔTÉ TÊTE** ou **GLISSEMENT CÔTÉ PIED** sur la commande manuelle (voir *Figure 5-2*).



   La commande manuelle affiche l'écran approprié (voir *Figure 5-6*).

2. Continuer à appuyer sur le bouton jusqu'à ce que la quantité désirée de glissement soit obtenue.
3. Appuyer sur la touche **NIVEAU**, **GLISSEMENT CÔTÉ TÊTE,** ou **GLISSEMENT CÔTÉ PIED** pour remettre le plateau de table à niveau (voir *Niveau*).

   REMARQUE : La commande manuelle fournit un retour des vibrations et des messages lorsque les limites de mouvement ont été respectées.

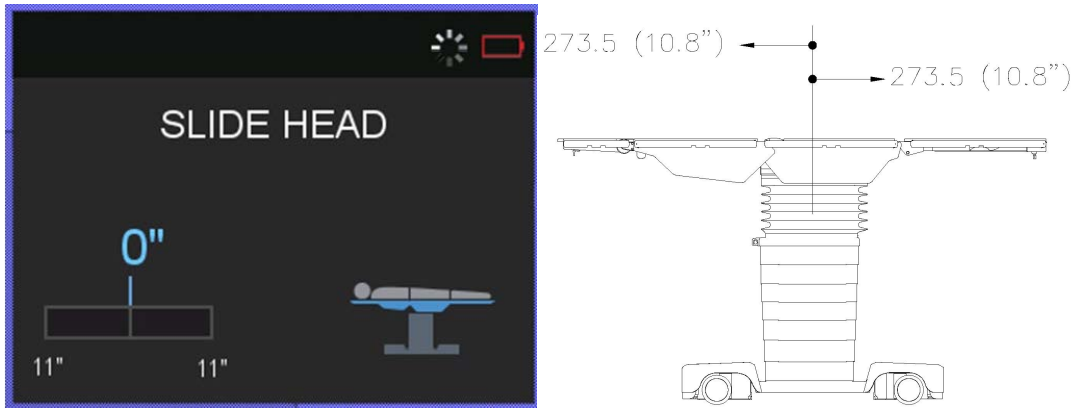

Figure 5-6. Positionnement de la glissière sur la table (typique)

Relever/abaisser la section dossier

Placer la section dossier de la table chirurgicale dans la position haute ou basse souhaitée, comme suit :

1. Appuyer sur le bouton **RELEVER LE DOSSIER** ou **ABAISSER LE DOSSIER** de la commande manuelle (voir *Figure 5-2*).



   La commande manuelle affiche l'écran approprié (voir *Figure 5-7*).

2. Continuer à appuyer sur le bouton jusqu'à ce que l'angle souhaité soit obtenu.
3. Appuyer sur la touche **NIVEAU**, **RELEVER LE DOSSIER,** ou **ABAISSER LE DOSSIER** pour remettre le plateau de table à niveau (voir *Niveau*).

   REMARQUE : La commande manuelle fournit un retour des vibrations et des messages lorsque les limites de mouvement ont été respectées.

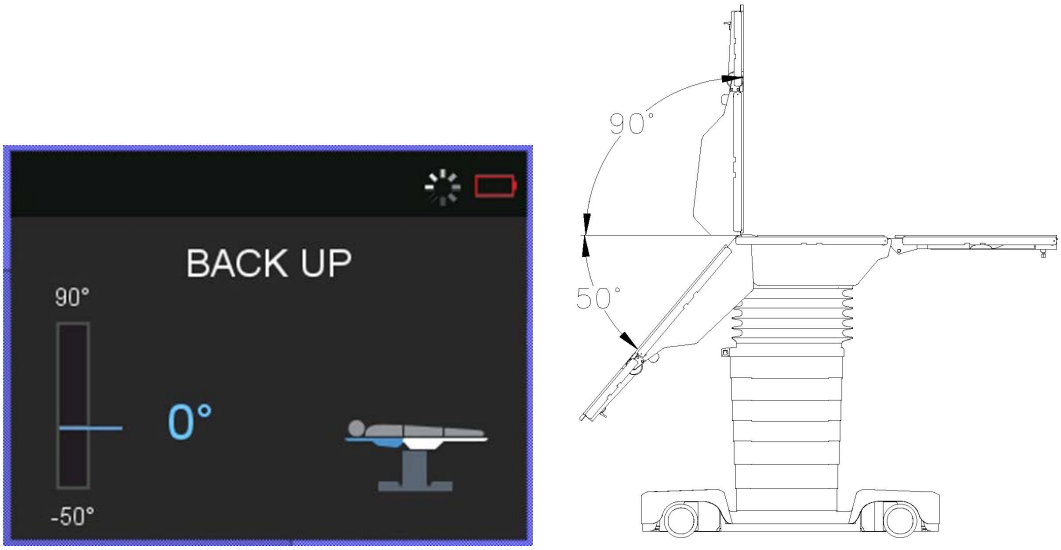

Figure 5-7. Section dossier du plateau vers le haut/bas (typique)

Relever/abaisser la section appui-jambes

Placer la section appui-jambes de la table chirurgicale dans la position haute ou basse souhaitée, comme suit :

1. Appuyer sur le bouton **RELEVER L'APPUI-JAMBES** ou **ABAISSER L'APPUI-JAMBES** de la commande manuelle (voir *Figure 5-2*).



La commande manuelle affiche l'écran approprié (voir *Figure 5-8*).

2. Continuer à appuyer sur le bouton jusqu'à ce que l'angle souhaité soit obtenu.
3. Appuyer sur la touche **NIVEAU**, **RELEVER L'APPUI-JAMBES,** ou **ABAISSER L'APPUI-JAMBES** pour remettre le plateau de table à niveau (voir *Niveau*).

   REMARQUE : La commande manuelle fournit un retour des vibrations et des messages lorsque les limites de mouvement ont été respectées.

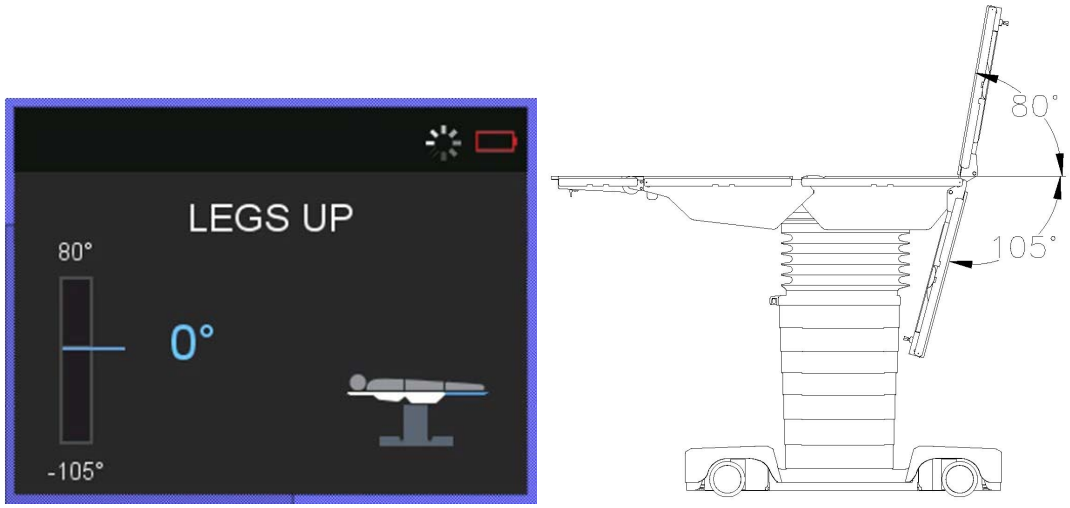

Figure 5-8. Section appui-jambes du plateau vers le haut/bas (typique)

Relever/abaisser la section appui-jambes séparé

Placer les sections appui-jambes séparée de la table chirurgicale dans la position haute ou basse souhaitée, comme suit :

1. Appuyer sur le bouton **JAMBE GAUCHE** ou **JAMBE DROITE** de la commande manuelle (voir *Figure 5-2*). Lumières LED à côté de la sélection.





REMARQUE : Si l'on appuie à nouveau sur le bouton appui-jambes séparé, la LED s'éteint et les boutons Relever l'appui-jambes et Abaisser l'appui-jambes contrôlent désormais les deux sections appui-jambes de la table.

2. Appuyer sur le bouton **RELEVER L'APPUI-JAMBES** ou **ABAISSER L'APPUI-JAMBES** de la commande manuelle.



La commande manuelle affiche l'écran approprié (voir *Figure 5-9*).

3. Continuer à appuyer sur le bouton jusqu'à ce que l'angle souhaité soit obtenu.
4. Appuyer sur la touche **NIVEAU**, **RELEVER L'APPUI-JAMBES,** ou **ABAISSER L'APPUI-JAMBES** pour remettre le plateau de table à niveau (voir *Niveau*).

REMARQUE : Lors de l'utilisation de la fonction Niveau, si l'une des jambes est toujours sélectionnée (droite ou gauche), les deux jambes se placent sur Niveau. Pour déplacer les deux jambes au niveau en même temps, désélectionner la fonction appui-jambes séparé.

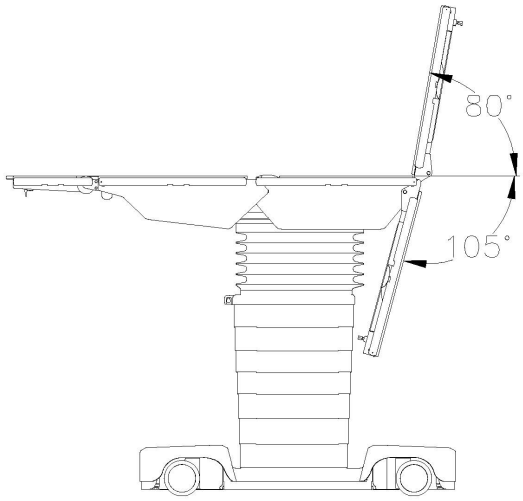

Figure 5-9. Section appui-jambes séparé du plateau vers le haut/bas (typique)

REMARQUE : La commande manuelle fournit un retour des vibrations et des messages lorsque les limites de mouvement ont été respectées.

Flex

Positionner le plateau de la table chirurgicale en position Flex comme suit :

1. Appuyer sur le bouton **Flex** de la commande manuelle (voir *Figure 5-2*).



   La commande manuelle affiche l'écran approprié (voir *Figure 5-10*). L'écran affiche le mouvement de Trendelenburg et les sections dossier.

2. Continuer à appuyer sur le bouton jusqu'à ce que le degré de position Flex souhaitée soit obtenue.

   REMARQUE : L'utilisateur peut régler manuellement la position de Trendelenburg ou de dossier plus loin (dans les limites de la table) en appuyant sur le bouton de fonction approprié.

3. Appuyer sur la touche **NIVEAU** ou sur une combinaison des touches **RELEVER LE DOSSIER** et **TREND** pour remettre le plateau à niveau (voir *Niveau*).

   REMARQUE : La commande manuelle fournit un retour des vibrations et des messages lorsque les limites de mouvement ont été respectées.



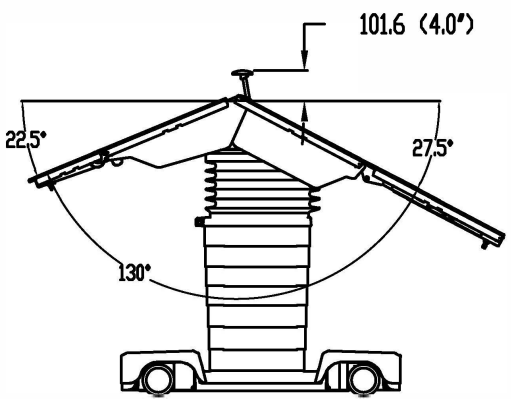

Figure 5-10. Positionnement de Flex sur le plateau (typique)

Chaise

Positionner le plateau de la table chirurgicale en position Chaise comme suit :

1. Appuyer sur le bouton **Chaise** de la commande manuelle (voir *Figure 5-2*).



   La commande manuelle affiche l'écran approprié (voir *Figure 5-11*). L'écran affiche les mouvements de Trendelenburg, de sections dossier et appui-jambes.

2. Continuer à appuyer sur le bouton jusqu'à ce que la position souhaitée soit obtenue.

   REMARQUE : L'utilisateur peut régler manuellement la position de Trendelenburg, de dossier ou d'appui-jambes plus loin (dans les limites de la table) en appuyant sur le bouton de fonction approprié.

3. Appuyer sur la touche **NIVEAU** ou sur une combinaison des touches **RELEVER L'APPUI-JAMBES, ABAISSER LE DOSSIER** et **TREND INV** pour remettre le plateau de table à niveau (voir *Niveau*).

REMARQUE : La commande manuelle fournit un retour des vibrations et des messages lorsque les limites de mouvement ont été respectées.

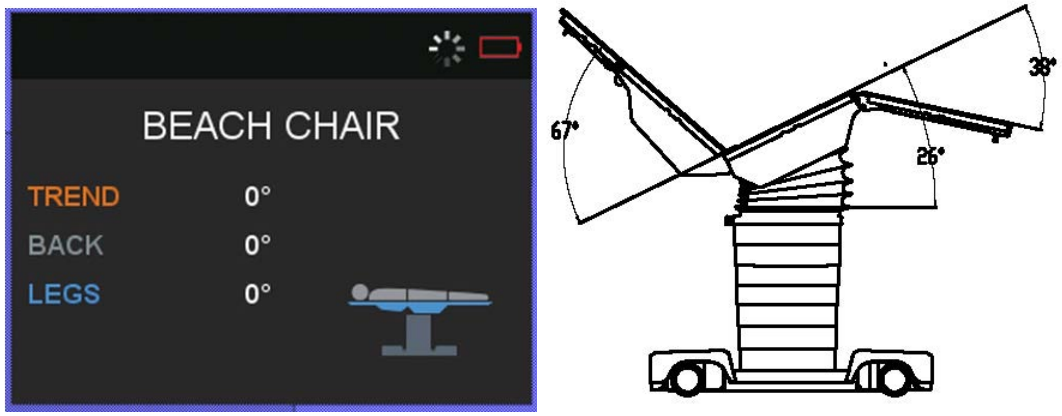

Figure 5-11. Positionnement de chaise sur le plateau (typique)

Relever/abaisser la section rénale

Placer la section rénale de la table chirurgicale dans la position haute ou basse souhaitée, comme suit :

1. Appuyer sur le bouton **RELEVER LE REIN** ou **ABAISSER LE REIN** de la commande manuelle (voir *Figure 5-2*).



   La commande manuelle affiche l'écran approprié (voir *Figure 5-12*).

2. Continuer à appuyer sur le bouton jusqu'à ce que la position souhaitée soit obtenue.
3. Appuyer sur la touche **NIVEAU** ou **ABAISSER LE REIN** pour remettre le plateau de table à niveau (voir *Niveau*).

   REMARQUE : La commande manuelle fournit un retour des vibrations et des messages lorsque les limites de mouvement ont été respectées.

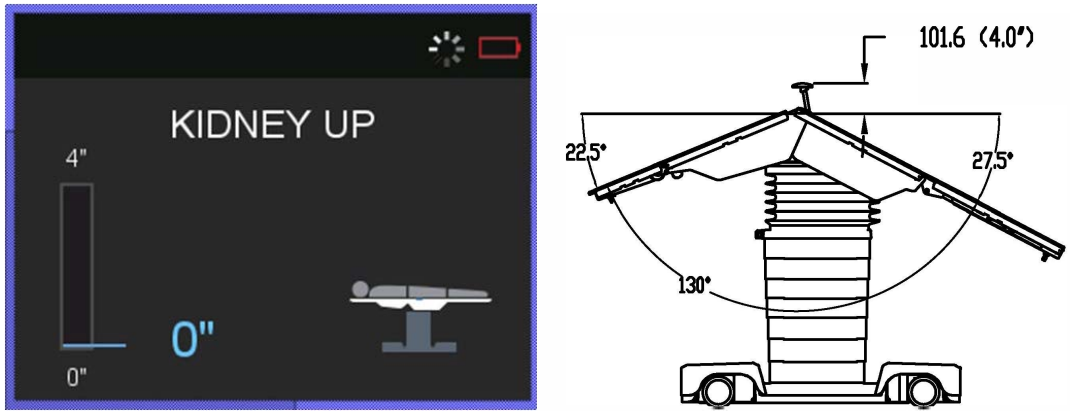

Figure 5-12. Section rénale du plateau vers le haut/bas (typique)

Lampe électrique

Contrôler la lampe de poche à commande manuelle primaire de la table chirurgicale de la manière suivante :

1. Appuyer sur le bouton **LAMPE DE POCHE** de la commande manuelle (voir *Figure 5-2*).



   La commande manuelle affiche l'écran approprié (voir *Figure 5-13*).
2. Appuyer sur le bouton **LAMPE DE POCHE** pour éteindre la lampe de poche de la commande manuelle.



Figure 5-13. Lampe de poche à commande manuelle (typique)

5.3 Détection des sections du plateau

AVERTISSEMENT

RISQUE DE PINCEMENT ET DE RENVERSEMENT

⚠ Le patient peut être blessé si l'opérateur ne maîtrise pas parfaitement les commandes d'articulation du plateau et de fonctionnement de la table. Tous les utilisateurs doivent lire attentivement le manuel d'utilisation avant d'utiliser la table et se familiariser avec son fonctionnement avant d'utiliser la table sur des patients.

AVERTISSEMENT

RISQUE DE BLESSURES ET/OU DE DOMMAGES MATÉRIELS

- **N'entreposer aucun élément sur le socle de la table chirurgicale.** Cela peut endommager le matériel ou entraîner un déplacement inopiné du plateau au risque de blesser le patient et/ou l'utilisateur.
- Tenir l'ensemble du personnel et du matériel éloigné de la table chirurgicale avant d'amorcer tout mouvement d'inertie ou motorisé sous peine d'endommager la table et/ou de causer des blessures.

AVERTISSEMENT

RISQUE DE CHOC ÉLECTRIQUE

L'opérateur ne doit pas toucher simultanément un patient et les contacts électriques basse tension de détection de la section dans les prises de la section appui-jambes ou la tête de la section dossier.

IMPORTANT : *Les accessoires de table non équipés de capacités de détection de sections ne sont PAS surveillés par le système d'évitement de collision ni reconnus par la commande manuelle. Lors de l'utilisation de la table, faites très attention à ces accessoires afin d'éviter toute collision.*

Le système de commande de la table chirurgicale STERIS de la série 7000 peut détecter et communiquer des informations spécifiques sur la section de la table qui a été installée dans les réceptacles de la tête ou des jambes. Les informations relatives à la détection de la section qui ont été communiquées sont les suivantes : nom de la section du plateau, informations sur la longueur et la hauteur et poids. Lorsqu'une section de table a été fixée aux réceptacles de la tête ou des jambes, la commande manuelle signale qu'une section a été fixée et reflète avec précision la section ajoutée sur le graphique de la table. Les informations relatives à la détection des sections sont transmises au système de prévention des collisions afin d'éviter les collisions entre les tables. Lorsqu'une section du plateau a été retirée de la table, la commande manuelle signale qu'une section a été retirée et indique avec précision que la section a été retirée du graphique de la table.

5.4 Système de prévention des collisions

AVERTISSEMENT

RISQUE DE PINCEMENT ET DE RENVERSEMENT

Le patient peut être blessé si l'opérateur ne maîtrise pas parfaitement les commandes d'articulation du plateau et de fonctionnement de la table. Tous les utilisateurs doivent lire attentivement le manuel d'utilisation avant d'utiliser la table et se familiariser avec son fonctionnement avant d'utiliser la table sur des patients.

AVERTISSEMENT

RISQUE DE BLESSURES ET/OU DE DOMMAGES MATÉRIELS

- **N'entreposer aucun élément sur le socle de la table chirurgicale.** Cela peut endommager le matériel ou entraîner un déplacement inopiné du plateau au risque de blesser le patient et/ou l'utilisateur.
- Tenir l'ensemble du personnel et du matériel éloigné de la table chirurgicale avant d'amorcer tout mouvement d'inertie ou motorisé sous peine d'endommager la table et/ou de causer des blessures.

IMPORTANT : *Les accessoires de table non équipés de capacités de détection de sections ne sont PAS surveillés par le système d'évitement de collision ni reconnus par la commande manuelle. Lors de l'utilisation de la table, faites très attention à ces accessoires afin d'éviter toute collision.*

Le système de prévention des collisions de la table chirurgicale STERIS 7000 est un programme anti-collision qui protège les sections motorisées du plateau contre les collisions avec le socle de la table, la colonne de la table ou le sol (voir l'illustration suivante). Il prévient instantanément l'utilisateur de tout conflit au niveau des articulations du plateau et la façon de résoudre le conflit. Le système de prévention des collisions est basé sur la détection de sections qui fournit les informations nécessaires pour déterminer une éventuelle collision, telles que : nom de la section du plateau, informations sur la longueur et la hauteur. Le système de prévention des collisions arrête les mouvements de la table à moins de 4 centimètres de la collision possible.

IMPORTANT : *Pour le système de prévention des collisions, il convient de noter ce qui suit :*

La table chirurgicale ne comprend pas de capteurs de proximité externes et ne détecte pas les collisions avec des objets externes ou des opérateurs/patients.

La table chirurgicale ne peut pas détecter le repose-tête installé dans la section appui-jambes. Dans cette configuration, le système ne peut pas empêcher les collisions avec le sol ou le socle. Lors de l'utilisation de la table en configuration tête-jambes, il convient de prêter une attention particulière à tout accessoire destiné à éviter les collisions.

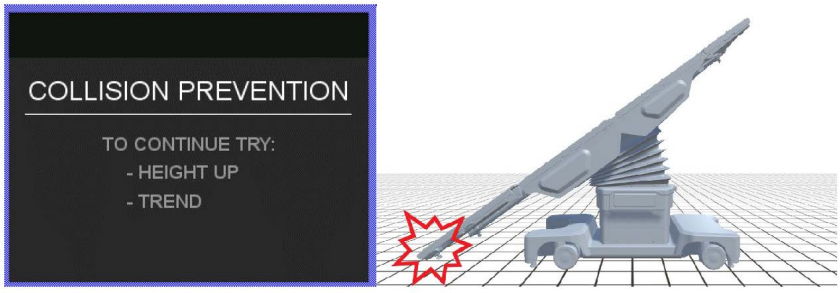

Dépannage

6.1 Introduction

AVERTISSEMENT

RISQUE DE BLESSURES ET/OU DE DOMMAGES MATÉRIELS

⚠ L'utilisation sécurisée et fiable de cet appareil dépend d'un entretien préventif régulier. Contacter STERIS pour programmer la maintenance préventive.

⚠ Les réparations et les réglages sur cet appareil doivent être effectués uniquement par du personnel STERIS ou formé par STERIS. Les opérations de maintenance effectuées par un personnel non qualifié ou l'installation de pièces non homologuées peuvent entraîner des blessures pour l'utilisateur et le patient ainsi que des défaillances de l'appareil, annuler la garantie ou se traduire par des dommages coûteux. Contacter STERIS pour plus d'informations sur les différentes options de maintenance.

REMARQUE : Ne jamais laisser une personne non qualifiée effectuer l'entretien de cette table.

Cette section décrit les types de dysfonctionnements de la table chirurgicale les plus probables, leurs causes possibles et les mesures destinées à les corriger. Utiliser les informations incluses pour identifier les problèmes généraux et ceux indiqués par le symbole d'alerte active de la commande manuelle.



Figure 6-1. Exemple de symboles d'alerte active sur la barre d'affichage LCD

Pour définir l'alerte, appuyer sur l'icône de l'**engrenage** sur la commande manuelle principale pour afficher l'écran des réglages.



Lorsque l'écran des paramètres s'affiche, les icônes **Verrouillage, Paramètres** et **Déverrouillage** deviennent vertes. Ils représentent maintenant les éléments directement au-dessus d'eux sur l'écran. Appuyer sur le bouton **Flèche vers le bas** (icône **Déverrouillage**) pour faire défiler la liste vers le bas jusqu'à l'élément souhaité (le texte devient vert). Dans ce cas, **ALERTES.** Appuyer sur l'icône **Coche** pour sélectionner l'option mise en surbrillance.



Appuyer sur le bouton **Flèche vers le bas** pour faire défiler la liste vers le bas jusqu'à l'élément souhaité (le texte devient vert). Dans l'exemple précédent, **579.** Appuyer sur l'icône **Coche** pour sélectionner l'option mise en surbrillance. Dans l'exemple suivant, **Code 366, Motion Unavailable** (code 366, mouvement indisponible), a été sélectionné.

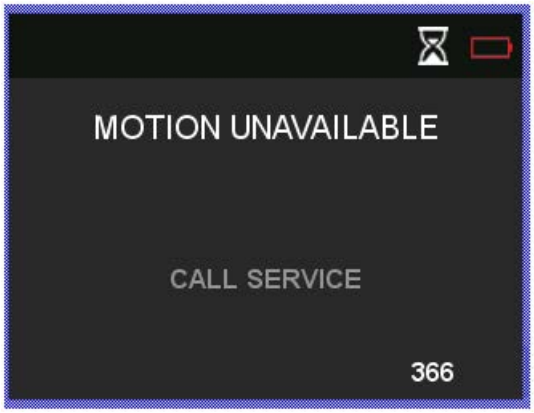

Si le problème ne peut pas être résolu lors de l'utilisation des sections incluses, ou si un problème ne se produit pas dans la description, contacter STERIS afin qu'un technicien d'entretien formé mette rapidement la table chirurgicale en bon état de fonctionnement.

Contacter STERIS : Tout d'abord, tenter d'identifier le problème et de déterminer s'il peut être résolu en utilisant les informations fournies dans cette section. Si la situation ne peut être résolue, contacter STERIS et donner les informations suivantes pour la table : numéro de série, numéro de modèle et date d'achat. Appuyer sur l'icône de l'**engrenage** sur la commande manuelle principale pour afficher l'écran des réglages.



Lorsque l'écran des paramètres s'affiche, les icônes **Verrouillage, Paramètres** et **Déverrouillage** deviennent vertes. Ils représentent maintenant les éléments directement au-dessus d'eux sur l'écran. Appuyer sur le bouton **Flèche vers le bas** (icône **Déverrouillage**) pour faire défiler la liste vers le bas jusqu'à l'élément souhaité (le texte devient vert). Dans ce cas, **AIDE.** Appuyer sur l'icône **Coche** pour sélectionner l'option mise en surbrillance.

6.2 Défaillance de la commande auxiliaire – Contacter le service – ALM

Condition

Le contrôle de secours de la table d'opération ne fonctionne pas.

Dépannage général	Informations supplémentaires
Erreur de communication.	1. Contacter STERIS.

6.3 Défaillance de la commande de secours – Contacter le service – ALM

Condition

La table d'opération ne répond pas aux commandes de commande de secours.

Dépannage général	Informations supplémentaires
Le clavier de commande de secours ne fonctionne pas.	1. Contacter STERIS.

6.4 Défaillance de la commande de secours – Appui sur plusieurs boutons – ALM

Condition

La table d'opération ne répond pas aux commandes de commande de secours.

Dépannage général	Informations supplémentaires
Commande de secours défectueuse.	1. Contacter STERIS.

6.5 Panne de batterie – Appeler le service – ALM

Condition

La table d'opération ne fonctionne pas sur batterie.

Dépannage général	Informations supplémentaires
Erreur de fonctionnement du système de batterie.	1. Vérifier le fusible. Remplacer si nécessaire. 2. Contacter STERIS.

6.6 Étalonnage requis – Contacter le service – non ALM

Condition

Un ou plusieurs actionneurs ne sont pas étalonnés et un étalonnage est nécessaire.

Dépannage général	Informations supplémentaires
Erreur de l'actionneur, remplacement de la carte de circuits imprimés ou erreur de position de l'encodeur.	1. Contacter STERIS.

6.7 Échec de communication – Remplacer la commande manuelle ou utiliser le clavier de secours – ALM

Condition

La table d'opération ne répond pas aux commandes de la commande manuelle lorsque la table est alimentée.

Dépannage général	Informations supplémentaires
Commande manuelle défectueuse.	1. Remplacer la commande manuelle par une autre éprouvée pour travailler à partir d'une autre table d'opération. Si la table répond à une commande, remplacer la commande manuelle. 2. Remplacer le cordon de la commande manuelle par un autre éprouvé pour travailler à partir d'une autre table d'opération. Si la table répond à une commande, remplacer le cordon de la commande manuelle. 3. Utiliser le clavier de sauvegarde et contacter STERIS.

6.8 Mouvement excessif de la table de rotation lorsqu'elle est poussée à la main – non ALM

Condition

La table d'opération présente un mouvement de rotation excessif lorsqu'elle est poussée à la main.

Dépannage général	Informations supplémentaires
Composant mal fixé ou usé.	1. Contacter STERIS.

6.9 Avertissements du journal des défaillances – ALM

Condition

Échec de la mise à jour du micrologiciel de la table d'opération.

Dépannage général	Informations supplémentaires
Échec de la mise à jour du micrologiciel de l'application pendant la mise à jour du micrologiciel.	1. Redémarrer la table d'opération. 2. Contacter STERIS.

6.10 Défaillance de la serrure au sol – ALM

Condition

Les verrous du sol de la table d'opération ne fonctionnent pas comme prévu.

Dépannage général	Informations supplémentaires
Absence de traitement de la demande des patins de blocage ou d'étalonnage des patins de blocage.	1. Mettre la table d'opération sous tension. 2. Contacter STERIS.

6.11 Défaillance de la pédale de commande – Remplacer la commande ou utiliser la commande manuelle ou le clavier de secours – ALM

Condition

La table d'opération ne répond pas aux commandes de la pédale de commande.

Dépannage général	Informations supplémentaires
Pédale de commande défectueuse.	1. Remplacer la pédale de commande par une autre éprouvée pour travailler à partir d'une autre table d'opération. Si la table répond à une commande, remplacer la pédale. 2. Utiliser la commande manuelle ou le clavier de secours et contacter STERIS.

6.12 Pas de mise sous tension de la commande manuelle - non ALM

Condition

La commande manuelle ne s'allume pas.

Dépannage général	Informations supplémentaires
Pas d'alimentation électrique de la table chirurgicale.	1. Brancher la table chirurgicale à la source d'alimentation. 2. Vérifier que le fusible de la table n'est pas grillé. 3. Remplacer la commande manuelle attachée par une commande manuelle dont le fonctionnement est connu. 4. Contacter STERIS.

6.13 Défaillance de la commande manuelle – Remplacer la commande manuelle ou utiliser une commande de secours – ALM

Condition

La commande manuelle de la table d'opération ne fonctionne pas.

Dépannage général	Informations supplémentaires
Échec de la mise en marche de la table d'opération avec la commande manuelle attachée.	1. Mettre la table d'opération sous tension. 2. Contacter STERIS.

6.14 Erreur de mémoire – Contacter le service après-vente – ALM

Condition

La table d'opération n'enregistre pas l'activité.

Dépannage général	Informations supplémentaires
Problème matériel.	1. Contacter STERIS.

6.15 Arrêt du mouvement – Appui sur plusieurs boutons – ALM

Condition

Le mouvement souhaité de la table s'est arrêté.

Dépannage général	Informations supplémentaires
L'utilisateur a appuyé sur plus d'un bouton sur la commande manuelle, la pédale de commande ou le panneau de contrôle de secours.	1. Relâcher les boutons pressés. 2. Choisir le mouvement souhaité et appuyer sur le bouton approprié. 3. Si le problème persiste, contacter STERIS.

6.16 Mouvement indisponible – Contacter le service – ALM

Condition

La table d'opération ne répond pas à une commande de mouvement provenant de la commande manuelle, de la commande au pied ou du panneau de contrôle de secours.

Dépannage général	Informations supplémentaires
Défaillance du logiciel.	1. Contacter STERIS.

6.17 Bruit ou vibration lors de la montée/descente du pont rénal - non ALM

Condition

La table chirurgicale présente un bruit ou des vibrations pendant l'opération de d'élévation/abaissement de la section rénale du plateau.

Dépannage général	Informations supplémentaires
L'obstruction entrave le fonctionnement de la table.	1. Vérifier l'absence d'obstruction. 2. Contacter STERIS.

6.18 Bruit ou vibration lors de la montée/descente de la section appui-jambes - non ALM

Condition

La table chirurgicale présente un bruit ou des vibrations pendant l'opération de d'élévation/abaissement de la section appui-jambes du plateau.

Dépannage général	Informations supplémentaires
L'obstruction entrave le fonctionnement de la table.	1. Vérifier l'absence d'obstruction. 2. Contacter STERIS.

6.19 Bruit ou vibration pendant le glissement - nonALM

Condition

La table chirurgicale présente un bruit ou des vibrations pendant l'opération de glissement du plateau.

Dépannage général	Informations supplémentaires
L'obstruction entrave le fonctionnement de la table.	1. Vérifier l'absence d'obstruction. 2. Contacter STERIS.

6.20 Bruit ou vibrations pendant la position de Trendelenburg/Trendelenburg inversée - nonALM

Condition

La table chirurgicale présente un bruit ou des vibrations pendant l'opération de position de Trendelenburg/Trendelenburg inversée du plateau.

Dépannage général	Informations supplémentaires
L'obstruction entrave le fonctionnement de la table.	1. Vérifier l'absence d'obstruction. 2. Contacter STERIS.

6.21 Bruit ou vibration lors de la montée/descente – non ALM

Condition

La table d'opération présente un bruit ou une vibration lors d'une tentative de montée ou de descente.

Dépannage général	Informations supplémentaires
L'obstruction entrave le fonctionnement de la table.	1. Vérifier l'absence d'obstruction. 2. Contacter STERIS.

6.22 Erreur de détection de la section – Retirer et réinstaller la section – ALM

Condition

La table d'opération ne reconnaît pas la section attachée.

Dépannage général	Informations supplémentaires
Section mal installée.	1. Retirer et réinstaller la section. 2. Si la situation persiste, contacter STERIS.

6.23 Service nécessaire – Table fonctionnelle – ALM

Condition

Un mouvement particulier sélectionné par l'utilisateur de la table d'opération n'est pas disponible, mais toutes les autres fonctions le sont.

Dépannage général	Informations supplémentaires
Défaillance du logiciel/du matériel	1. Contacter STERIS.

6.24 La table ne peut pas terminer le mouvement – Contacter le service après-vente, si le défaut se répète – ALM

Condition

Le moteur de la table d'opération est bloqué/en surintensité.

Dépannage général	Informations supplémentaires
Surcharge sur le groupe de mouvement.	1. Retirer la charge de la table d'opération. 2. Si la défaillance persiste, contacter STERIS.

6.25 Défaillance de la table – Service de contact – ALM

Condition

La table d'opération ne fonctionne pas.

Dépannage général	Informations supplémentaires
La table d'opération a rencontré un problème de communication.	1. Contacter STERIS.

6.26 Défaillance de la table - Mise hors tension puis remise sous tension – ALM

Condition

La table d'opération ne fonctionne pas.

Dépannage général	Informations supplémentaires
Problème d'alimentation ou de communication avec la table d'opération.	1. Mettre la table d'opération sous tension. 2. Si la situation persiste, contacter STERIS.

6.27 Surchauffe de la table, attendre et réessayer le mouvement – ALM

Condition

Surchauffe de la table d'opération détectée.

Dépannage général	Informations supplémentaires
Table d'opération surchargée ou actionneur se déplaçant trop fréquemment.	1. Faire une pause et réessayer le mouvement. 2. Si la situation persiste, contacter STERIS.

6.28 Mise à jour requise – Contacter le service – ALM

Condition

Impossible d'utiliser la table d'opération avec la commande manuelle. Cependant, l'utilisateur peut utiliser la table à l'aide du panneau de contrôle de secours.

Dépannage général	Informations supplémentaires
Logiciel obsolète.	1. Contacter STERIS.

Entretien de routine

7.1 Introduction

AVERTISSEMENT

RISQUE DE BLESSURES ET/OU DE DOMMAGES MATÉRIELS



- Les réparations et les réglages sur cet appareil doivent être effectués uniquement par du personnel STERIS ou formé par STERIS. Les opérations de maintenance effectuées par un personnel non qualifié ou l'installation de pièces non homologuées peuvent entraîner des blessures pour l'utilisateur et le patient ainsi que des défaillances de l'appareil, annuler la garantie ou se traduire par des dommages coûteux. Contacter STERIS pour plus d'informations sur les différentes options de maintenance.
- L'utilisation sécurisée et fiable de cet appareil dépend d'un entretien préventif régulier. Contacter STERIS pour programmer la maintenance préventive.
- Ne procéder à aucune opération d'entretien ou de maintenance sur l'appareil lorsqu'il est utilisé.

Les procédures de maintenance de routine décrites dans cette section du manuel doivent être effectuées régulièrement en respectant les fréquences indiquées et comme indiqué dans cette section du manuel. Selon l'utilisation de la table, un entretien plus fréquent peut être nécessaire. Toute procédure de maintenance ne figurant pas dans cette section doit être confiée à un personnel technique qualifié formé par STERIS et connaissant parfaitement cette table chirurgicale.

Les conseils de maintenance préventive suivants doivent être observés :

1. En aucun cas, une tâche d'entretien ne doit être effectuée sur le matériel sans le manuel de maintenance. Cela (l'utilisation du manuel de maintenance) répond également aux exigences de performances essentielles et de conformité en matière de compatibilité électromagnétique.
2. Ce manuel de maintenance peut être acheté auprès du service après-vente STERIS.
3. Un calendrier d'entretien préventif et une liste des pièces de rechange sont disponibles dans le manuel de maintenance.
4. L'entretien préventif est essentiel pour garantir le parfait état de fonctionnement de l'équipement. STERIS recommande de souscrire un contrat de maintenance annuelle auprès de son service technique.
5. Tenir un registre de tous les travaux de maintenance effectués sur la table chirurgicale.
6. En cas de problème, consulter la section **DÉPANNAGE** ou contacter STERIS.
7. Une maintenance préventive et un entretien régulier doivent être réalisés conformément au Manuel de maintenance afin de respecter les exigences de performances essentielles et de conformité en matière de compatibilité électromagnétique.

REMARQUE : Ne jamais confier l'entretien de cet appareil à un personnel non qualifié.

7.2 Programme d'entretien de routine

Cette section comporte les éléments suivants :

Quotidien/après chaque utilisation

Hebdomadaire

Bi-hebdomadaire

Mensuel

Quotidien/après chaque utilisation

IMPORTANT : *Avant le nettoyage, assurez-vous de vous familiariser avec toutes les précautions de sécurité et points de pincement situés dans la section* ***CONSIGNES DE SÉCURITÉ****.*

Nettoyer les éléments suivants :

1. Salissures brutes de la table chirurgicale (voir *Chapitre 7.3 Nettoyage de la table d'opération*).
2. Commande manuelle.
3. Plateau et coussins.
4. Surfaces inférieures, étrier, protections et socle.

Hebdomadaire

IMPORTANT : *Avant le nettoyage, assurez-vous de vous familiariser avec toutes les précautions de sécurité et points de pincement situés dans la section* ***CONSIGNES DE SÉCURITÉ****.*

Nettoyer les éléments suivants :

1. Tous les éléments sont présentés dans *Quotidien/Après chaque utilisation*.
2. Roues et freins au sol.
3. Zones exposées par l'articulation.

Bi-hebdomadaire

IMPORTANT : *Avant le nettoyage, assurez-vous de vous familiariser avec toutes les précautions de sécurité et points de pincement situés dans la section CONSIGNES DE SÉCURITÉ.*

Effectuer les procédures suivantes :

1. Tous les éléments sont présentés dans *Quotidien/Après chaque utilisation*.
2. Tous les éléments sont présentés dans *Hebdomadaire*.
3. Actionner chaque fonction de la table chirurgicale (consulter les sections appropriées de la *Chapitre 3.3 Caractéristiques techniques*). Son fonctionnement doit être silencieux et sans heurts. Si la table ne fonctionne pas bien, la faire réparer par un technicien qualifié. Ne jamais laisser une personne non qualifiée et sans expérience essayer de réparer la table.

Mensuel

IMPORTANT : *Avant le nettoyage, assurez-vous de vous familiariser avec toutes les précautions de sécurité et points de pincement situés dans la section* ***CONSIGNES DE SÉCURITÉ****.*

Effectuer les procédures suivantes :

1. Tous les éléments sont présentés dans *Quotidien/Après chaque utilisation*.

2. Tous les éléments sont présentés dans *Hebdomadaire*.
3. Tous les éléments sont présentés dans *Bi-hebdomadaire*.

7.3 Nettoyage de la table d'opération

Cette section comporte les éléments suivants :

Introduction
Désinfectants
Produits de nettoyage
Allongement de la durée de vie des matelas et coussins
Élimination des salissures grossières
Nettoyage du plateau et des coussins
Nettoyage des surfaces inférieures
Nettoyage de la commande manuelle
Nettoyage des roues et freins au sol
Nettoyage des zones exposées par l'articulation

Introduction

AVERTISSEMENT

RISQUE D'INFECTION

- Pour se protéger des aérosols provenant de surfaces potentiellement contaminées, porter des gants en caoutchouc ou en plastique, des masques et une protection pour les yeux puis, lors du nettoyage, suivre les normes OSHA relatives aux agents pathogènes transmis par le sang.
- Ne pas utiliser d'alcool pour nettoyer/désinfecter la table, car ses propriétés de nettoyage/désinfection ne sont pas suffisantes.

AVERTISSEMENT

RISQUE DE BLESSURES

En nettoyant/désinfectant la table, ne pas utiliser de dérivés phénoliques pour ne pas provoquer de brûlures de la peau sur le patient si le rinçage n'est pas adéquat. Ne pas utiliser d'alcool, car ses propriétés de nettoyage/désinfection ne sont pas suffisantes.

ATTENTION

RISQUE DE DOMMAGES MATÉRIELS

- Lors du nettoyage/désinfection de la table d'opération, lire attentivement le mode d'emploi des produits de nettoyage et suivre toutes les instructions, consignes et mises en garde du fabricant.
- Ne pas vaporiser de produits de nettoyage dans les prises électriques. Le produit vaporisé pourrait s'infiltrer dans les circuits électriques de la table et provoquer de la corrosion ou un dysfonctionnement.
- Seules les personnes qui connaissent bien le fonctionnement de la table d'opération peuvent exécuter les procédures de nettoyage impliquant un changement de positionnement de la table.
- Après avoir nettoyé la table, s'assurer que le plateau et les coussins sont complètement secs avant de les réinstaller. Le non-respect de cette consigne peut endommager le plateau et les coussins.
- Si la table d'opération n'est pas branchée, protéger la prise de courant des liquides pendant le nettoyage et l'utilisation. Après le nettoyage et l'utilisation, vérifier visuellement qu'il n'y a pas d'humidité dans la prise de courant avant de rebrancher le cordon d'alimentation. S'assurer que le cordon et la prise sont complètement secs avant de les brancher à l'alimentation électrique de l'établissement.

REMARQUE : L'utilisateur doit respecter les exigences du comité national responsable de l'hygiène et de la désinfection lors du nettoyage de la table.

Avant de nettoyer cette table d'opération ou ses accessoires, il convient de se familiariser avec les procédures et informations suivantes et de comprendre parfaitement les précautions de sécurité et les points de pincement énumérés dans la section **CONSIGNES DE SÉCURITÉ** de ce manuel.

Désinfectants

Directives

L'utilisateur doit respecter les exigences du comité national responsable de l'hygiène et de la désinfection lors du nettoyage des tables de chirurgie. Les produits désinfectants sont autorisés en pulvérisation ou en application à l'aide d'un chiffon. Les nettoyants enzymatiques doivent être appliqués à l'aide d'un chiffon jetable et non pas pulvérisés (puis être soigneusement essuyés à l'aide d'un chiffon humide, propre et non pelucheux, afin de retirer tout résidu).

L'utilisateur doit toujours suivre les instructions du fabricant en ce qui concerne les concentrations et l'utilisation des solutions nettoyantes.

Points importants :

- Empêcher la décoloration du clavier et de l'écran de la commande manuelle. Ne pas nettoyer la commande manuelle avec des solutions de povidone iodée et éviter que ces solutions n'entrent en contact avec les surfaces du clavier et de l'écran.
- Veiller à ce qu'il ne reste pas trop de liquides sur les coussins ou les surfaces du plateau de la table pendant et après le nettoyage.

- NE PAS VAPORISER de produit de nettoyage directement sur la commande manuelle ou l'un des composants du système de contrôle. Pour les autres composants du système, humidifier un chiffon doux et propre à l'aide d'une solution nettoyante, puis essorer l'excès d'humidité.
- L'utilisation d'H2O2 + PAA (peroxyde d'hydrogène + acide peracétique) est fortement déconseillée.

Désinfectants autorisés

Les désinfectants suivants ont été autorisés. Les désinfectants ne figurant pas dans la liste peuvent décolorer ou détériorer la surface des coussins. Si ces produits de nettoyage recommandés ne sont pas disponibles, utiliser un désinfectant neutre ou un désinfectant à base d'hypochlorite de sodium (0,1 % ou 1 000 volumes pour un million de volumes de chlore actif).

- Lingettes germicides désinfectantes/désodorisantes/nettoyantes Coverage™ Plus
- Composé d'ammonium quaternaire (Quats) avec solvant à base d'éthanol
- Composé d'ammonium quaternaire (Quats) avec solvant à base d'alcool isopropylique (IPA)
- Composé d'ammonium quaternaire (Quats) avec solvant IPA + 2-butoxyéthanol
- Composé d'ammonium quaternaire (Quats) + biguanide
- H2O2 (peroxyde d'hydrogène)
- Nettoyants neutres

Produits de nettoyage

Avoir les produits suivants à portée de main afin de pouvoir les utiliser lors des procédures de nettoyage présentées dans ce document :

- Plusieurs chiffons non pelucheux, propres et secs.
- Un récipient d'eau propre.
- Solutions de nettoyage et de désinfection autorisées (préparées comme indiqué sur l'étiquette des produits).

Allongement de la durée de vie des matelas et coussins

Pour garantir une utilisation prolongée des matelas STERIS, respecter les instructions suivantes :

1. Inspecter le matelas avant et/ou après l'utilisation pour vérifier son intégrité.
2. Respecter la fréquence de nettoyage établie par le protocole de l'établissement. Cependant, nettoyer toutes les taches rapidement.
3. Utiliser un agent de nettoyage désinfectant de faible puissance de qualité pour les hôpitaux adapté aux matériaux mous.
4. Dans les cas particuliers tels qu'un déversement de sang volumineux, une contamination ou une exposition à un tissu ou à des liquides présentant des risques élevés ou des C. difficile, les matelas non poreux peuvent être nettoyés avec une solution à base d'hypochlorite de sodium conformément aux directives recommandées par les CDC.
5. Diluer tous les nettoyants, désinfectants et germicides conformément aux instructions du fabricant.
6. Utiliser une éponge, une lingette ou un chiffon doux pour nettoyer, en évitant les brosses abrasives ou à poils durs.
7. Prévoir un temps de séchage suffisant avant de remettre le matelas sur la table ou la surface de l'accessoire et de le mettre en service.
8. Éviter d'appliquer du ruban adhésif puissant directement sur la surface du matelas, car le retrait et la déchirure de celui-ci peuvent affecter l'intégrité du matériau du matelas.
9. Certains agents nettoyants laissent un résidu qui peut s'accumuler au fil du temps. En fonction de l'agent nettoyant utilisé, il peut s'avérer nécessaire de rincer et d'essuyer la surface à l'aide d'un chiffon légèrement humide.

10. Certaines interventions réalisées sur les matelas ou les coussins de la table peuvent impliquer une exposition excessive aux fluides. Veiller à les recouvrir en conséquence.
11. Ne pas tirer, déchirer, arracher ou couper l'étiquette à rabat « Vent », car elle fait partie intégrante du matelas.
12. Laver les matelas à la main uniquement. Ne jamais les laver à la machine et ne jamais les passer au sèche-linge.
13. Ne jamais nettoyer les matelas avec des produits nettoyants puissants ou des solvants contenant des concentrations d'alcool modérées à élevées.
14. Ne jamais utiliser de produits chimiques de coloration [ou de décoloration], ni de désinfectants de type iodophore (tels que la Bétadine), ni d'eau de Javel incorrectement diluée, cela pourrait affecter la finition, la couleur et éventuellement la résistance du tissu.
15. Ne jamais utiliser d'eau de Javel non diluée ou diluée de manière inappropriée ni d'agents nettoyants concentrés.
16. Ne laisser aucun agent de nettoyage en contact avec le tissu pendant une période prolongée ou au-delà des recommandations du fabricant de l'agent de nettoyage.
17. Veiller à correctement rincer les agents de nettoyage et les désinfectants du tissu.

Élimination des salissures grossières

Avant d'effectuer cette procédure, se familiariser avec les procédures et informations suivantes et comprendre parfaitement les précautions de sécurité et les points de pincement énumérés dans la section **CONSIGNES DE SÉCURITÉ** de ce manuel.

REMARQUE : S'assurer que tous les caches de protection sont installés sur les prises.

1. Éliminer les salissures importantes à l'aide d'un chiffon jetable.
2. Mettre le chiffon usagé dans un récipient spécial pour déchets présentant un danger biologique.

Nettoyage du plateau et des coussins

Avant d'effectuer cette procédure, se familiariser avec les procédures et informations suivantes et comprendre parfaitement les précautions de sécurité et les points de pincement énumérés dans la section **CONSIGNES DE SÉCURITÉ** de ce manuel.

REMARQUE : S'assurer que tous les caches de protection sont installés sur les prises.

1. Articuler le plateau pour le mettre à l'horizontale et à une hauteur de travail confortable.
2. « Décoller » délicatement les coussins des bandes d'attache du plateau de table et les placer sur une autre table ou surface plate.
3. Tenir la bombe de nettoyant à 152 à 203 mm (6 à 8 po) de la surface et vaporiser généreusement le dessus et les côtés des coussins ou essuyer avec un chiffon propre humidifié avec une solution nettoyante. (Il est recommandé de ne nettoyer qu'un seul coussin à la fois.) Éviter soigneusement toute couture de coussin.
4. Rincer les surfaces humidifiées avec un chiffon non pelucheux propre et imbibé d'eau pour enlever le liquide nettoyant (le chiffon humide atténuera les traces de nettoyant).
5. Repasser un chiffon non pelucheux humide et propre sur les surfaces nettoyées pour enlever tout résidu.
6. Passer un dernier chiffon non pelucheux propre et sec sur les surfaces nettoyées pour enlever toute trace d'humidité.
7. Répéter les **étapes 2 à 6** pour les autres coussins.
8. Répéter les **étapes 3 à 6** pour les surfaces du plateau exposées une fois les matelas retirés.
9. Essuyer complètement le dessous des coussins et les surfaces de la table.
10. Remettre les coussins sur le plateau en les alignant sur les côtés de la table et en appuyant pour les fixer aux bandes d'attache.

Nettoyage des surfaces inférieures

Avant d'effectuer cette procédure, se familiariser avec les procédures et informations suivantes et comprendre parfaitement les précautions de sécurité et les points de pincement énumérés dans la section **CONSIGNES DE SÉCURITÉ** de ce manuel.

Respecter les étapes suivantes pour nettoyer les surfaces sous la table, l'étrier, les protections et le socle. Avant le nettoyage, veiller à ce que tous les connecteurs soient couverts.

1. Remonter la table à la hauteur maximale pour accéder aux surfaces inférieures.
2. Ne pas mettre d'agent nettoyant sur les connecteurs ; veiller à ce que tous les connecteurs soient couverts.
3. Tenir la bombe de nettoyant à 152-203 mm (6-8 po) de la surface à nettoyer.
4. Vaporiser généreusement sur la surface à nettoyer.
5. Passer un chiffon non pelucheux propre et imbibé d'eau sur les surfaces vaporisées pour enlever le liquide nettoyant. Noter que l'humidification du chiffon minimise les traces de nettoyant.
6. Repasser un chiffon non pelucheux humide et propre sur les surfaces nettoyées pour enlever tout résidu.

Nettoyage de la commande manuelle

Avant d'effectuer cette procédure, se familiariser avec les procédures et informations suivantes et comprendre parfaitement les précautions de sécurité et les points de pincement énumérés dans la section **CONSIGNES DE SÉCURITÉ** de ce manuel.

REMARQUE : Ne PAS immerger la commande manuelle dans le liquide.

1. Mettre la commande manuelle hors tension.
2. Humidifier un chiffon propre doux à l'aide de la solution nettoyante, puis essorer l'excès de produit. Essuyer la surface de la commande manuelle.
3. Passer un chiffon non pelucheux propre et imbibé d'eau sur les surfaces vaporisées pour enlever le liquide nettoyant. Noter que l'humidification du chiffon minimise les traces de nettoyant.

Nettoyage des roues et freins au sol

Avant d'effectuer cette procédure, se familiariser avec les procédures et informations suivantes et comprendre parfaitement les précautions de sécurité et les points de pincement énumérés dans la section **CONSIGNES DE SÉCURITÉ** de ce manuel.

1. Vérifier les roulettes et les patins de blocage pour s'assurer qu'il n'y a pas d'accumulation de particules.
2. Nettoyer les patins de blocage si nécessaire.
3. Vérifier que les patins de blocage sont bien engagés (relever les roues au-dessus du sol).
4. Tenir la bombe de nettoyant à 152-203 mm (6-8 po) de la roulette.
5. Vaporiser généreusement sur la roulette.
6. Passer un chiffon imbibé d'eau sur la roue pour enlever le nettoyant et les particules.
7. Répéter pour les trois autres roulettes.

Nettoyage des zones exposées par l'articulation

Avant d'effectuer cette procédure, se familiariser avec les procédures et informations suivantes et comprendre parfaitement les précautions de sécurité et les points de pincement énumérés dans la section **CONSIGNES DE SÉCURITÉ** de ce manuel.

Cette procédure requiert d'articuler la table avec autant de positions que nécessaire afin d'exposer toutes les surfaces liées à l'articulation afin de réaliser le nettoyage.

1. Avec la commande manuelle, articuler la table de façon à exposer la surface à nettoyer.
2. Tenir la bombe de nettoyant à 152-203 mm (6-8 po) de la surface à nettoyer et vaporiser généreusement sur la surface
3. Passer un chiffon non pelucheux propre et imbibé d'eau sur les surfaces vaporisées pour enlever le liquide nettoyant.
4. Repasser un chiffon non pelucheux humide et propre sur l'ensemble des surfaces nettoyées pour enlever tout résidu.
5. Veiller à ce que la zone nettoyée soit sèche.
6. Répéter les **étapes 1 à 5** pour les autres surfaces liées à l'articulation.
7. Si la table n'est pas utilisée après la procédure de nettoyage, éteindre la commande manuelle une fois la procédure terminée.

7.4 Pièces de rechange

Cette section fournit la liste des pièces nécessaires à un entretien mineur de cette table chirurgicale.

Pour commander des pièces de rechange, procéder comme suit :

1. Indiquer le numéro et la description de la pièce mentionnés dans le *Tableau 7-1*.
2. Mentionner les numéros de modèle et de série de l'appareil sur la commande.
3. Envoyer le bon de commande directement à STERIS.

   REMARQUE : Pour les pièces de rechange, noter ce qui suit :

   a. N'utiliser que les pièces de remplacement STERIS fabriquées pour cet appareil. L'installation de pièces non autorisées annulera la garantie.

   b. Cette table utilise des batteries à accumulateur au plomb. Ces blocs-batteries subissent normalement une décharge automatique et une détérioration lors d'un stockage à long terme. Par conséquent, STERIS ne recommande pas l'achat de batteries puis leur stockage comme pièce de remplacement. Si des batteries sont livrées et stockées, elles doivent être gardées sous protection dans un endroit frais et sec. Les batteries stockées doivent être rechargées tous les six mois pour réduire le risque de détérioration. Utiliser un courant de charge proportionné à la capacité ampère-heure des batteries. Charger à une tension de charge flottante de 13,6 à 13,8 volts.

Tableau 7-1. Pièces de rechange

DESCRIPTION	RÉFÉRENCE	PIÈCES DE RECHANGE RECOMMANDÉES
Cordon, commande manuelle	BF358	1
Cordon d'alimentation, secteur	093909354	1
Fusible (principal), 12 A	11027210	2
Fusible (batterie), 30 A	413724402	1
Tiroir à fusibles (pas de fusibles)	11014859	1
Batterie	11022394	3
Roue	11021704	4
Verrou de sol	11039680	4

Tableau 7-1. Pièces de rechange (suite)

DESCRIPTION	RÉFÉRENCE	PIÈCES DE RECHANGE RECOMMANDÉES
Cache du socle :		
Côté pieds	11028153	1
Côté tête	11028155	1
Cache latéral de siège :		
Main gauche	11054273	1
Main droite	11054272	1
Cache latéral de dossier :		
Main gauche	11054277	1
Main droite	11054274	1
Cache de la colonne (ensemble)	11044274	1
Soufflets	11024059	1
Cache de coller supérieur :		
Main gauche	11940000	1
Main droite	11940010	1
Kit de réparation Velcro (60 po)	P764329992	1

7.5 Vérification de la position NIVEAU

Vérifier la fonction NIVEAU du plateau de la table chirurgicale comme suit :

1. Lire et respecter les instructions présentées *Chapitre 5.2 Utilisation de la table chirurgicale* et préparer la table chirurgicale avant l'intervention.
2. Appuyer sur le bouton tactile **NIVEAU**. Le plateau est progressivement ramené au niveau en alignant les sections du plateau, puis il glisse jusqu'à la position zéro.

   REMARQUE : Les symboles de l'écran LCD et les valeurs évoluent en conséquence.
3. Utiliser un niveau pour s'assurer que le plateau est à l'horizontale. Si ce n'est pas le cas, contacter STERIS.

7.6 Vérification du système de contrôle de secours

Vérifier le fonctionnement de la commande de secours de la table chirurgicale comme suit :

1. Lire et respecter les instructions présentées *Chapitre 4.5 Système de commande de secours* et préparer la table chirurgicale pour le fonctionnement du système de secours.
2. Le plateau se trouvant au point le plus bas, appuyer sur la touche **ÉLÉVATION**.
3. S'assurer que le plateau monte correctement. Si ce n'est pas le cas, contacter STERIS.

7.7 Chargement de la batterie

Cette section comporte les éléments suivants :

Informations à connaître avant de charger les batteries

Procédure de recharge des batteries

Informations à connaître avant de charger les batteries

Cette table d'opération peut être alimentée par l'alimentation du site ou par des batteries internes. Si elle est alimentée par des batteries, noter ce qui suit :

IMPORTANT : *Les batteries se rechargent automatiquement tant que la table est connectée au réseau électrique. L'icône ÉTAT DE LA BATTERIE apparaît sur le panneau d'affichage LCD pour indiquer l'état de la batterie.*

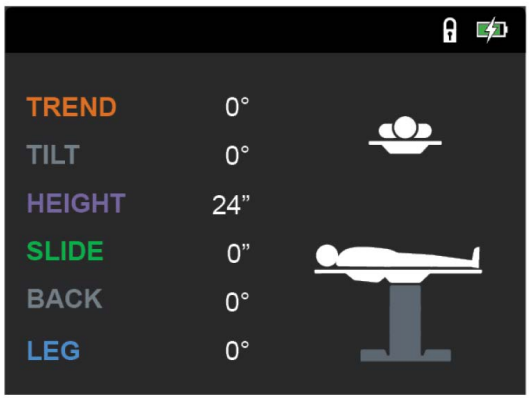

Figure 7-1. Icône ÉTAT DE LA BATTERIE (exemple d'écran par défaut de la commande manuelle principale)

Les batteries doivent être rechargées périodiquement, selon la fréquence d'utilisation de la table. Une batterie faible ou déchargée est indiquée par l'icône de batterie À MOITIÉ REMPLIE ou VIDE sur la commande manuelle et certaines barres vertes sur l'affichage à DEL du panneau d'alimentation sont éteintes.

REMARQUE : Pour les piles de la table d'opération, noter ce qui suit :

1. *La durée de vie maximale d'une batterie ayant été correctement entretenue et chargée est de quatre ans. Les batteries devront être remplacées plus fréquemment si les recommandations en matière de charge ne sont pas respectées.*
2. *Des batteries complètement chargées (avec une utilisation de deux ans ou moins) fournissent une puissance de fonctionnement de la table pendant environ 10 heures sans recharge. Noter l'icône ÉTAT DE LA BATTERIE sur le panneau d'affichage LCD.*
3. *Lors du remplacement des batteries, toutes les batteries doivent être remplacées par des piles du même fabricant dont la date de fabrication est identique ou similaire.*

Les batteries à accumulateur au plomb durent plus longtemps si elles ne sont pas complètement déchargées. Par conséquent, pour préserver la longévité et la capacité des batteries de la table, toujours brancher le cordon d'alimentation secteur au socle de la table et le brancher à une prise secteur appropriée le plus souvent et le plus longtemps possible. Si ce n'est pas toujours possible, recharger les batteries comme suit :

- Tous les soirs.
- Dès que l'icône de la BATTERIE À MOITIÉ REMPLIE s'affiche sur l'écran LCD de l'indicateur de contrôle du statut.
- Si la table reste entreposée pendant plus de trois mois, recharger les batteries tous les trois mois.

REMARQUE : Si les batteries de type électrolyte gel à accumulateur au plomb ne se rechargent pas, vérifier les points suivants :

1. *Le fusible de la batterie est grillé – remplacer le fusible conformément à la section appropriée du Chapitre 4.2 Installation.*
2. *Le cordon d'alimentation secteur est défectueux, le remplacer si nécessaire.*
3. *Le circuit du chargeur ne fonctionne pas.*

Procédure de recharge des batteries

AVERTISSEMENT

RISQUE DE BLESSURES ET/OU DE DOMMAGES MATÉRIELS

Les réparations et les réglages sur cet appareil doivent être effectués uniquement par du personnel STERIS ou formé par STERIS. Les opérations de maintenance effectuées par un personnel non qualifié ou l'installation de pièces non homologuées peuvent entraîner des blessures pour l'utilisateur et le patient ainsi que des défaillances de l'appareil, annuler la garantie ou se traduire par des dommages coûteux. Contacter STERIS pour plus d'informations sur les différentes options d'entretien.

AVERTISSEMENT

RISQUE DE TRÉBUCHEMENT

Relier le cordon d'alimentation à la prise pour éviter que le personnel ne trébuche dans cette zone de travail.

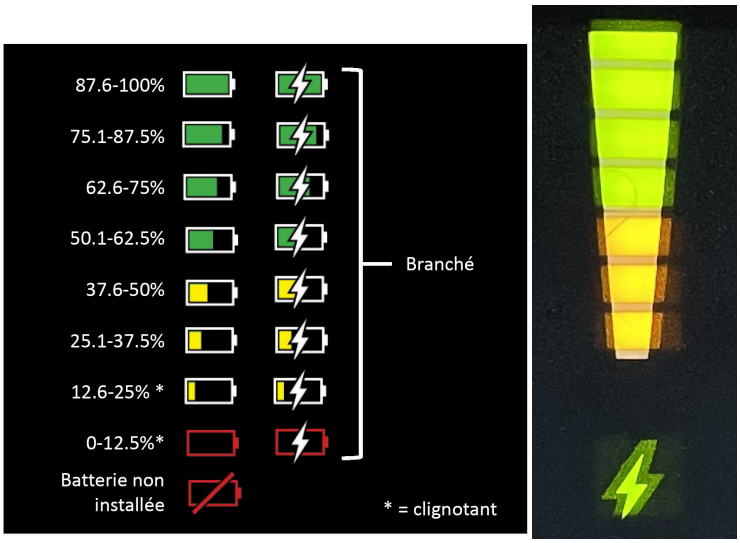

Figure 7-2. État de la batterie

Recharger les batteries comme suit :

1. Brancher le cordon d'alimentation secteur au socle de la table et à une prise secteur appropriée de la salle.
2. Compter 12 heures environ pour une recharge complète de la batterie.
3. Vérifier que l'icône BATTERIE est complètement chargée sur la commande manuelle. Débrancher l'alimentation secteur.

Annexe A – Conformité CEM

8.1 Données techniques de conformité CEM - Alimentation CA

La table chirurgicale générale STERIS de la série 7000, modèle 7080, nécessite des précautions particulières en matière de CEM et doit être installée et mise en service conformément aux informations relatives à la CEM fournies dans cette section du manuel d'entretien.

REMARQUE : Consulter toutes les consignes de sécurité CEM répertoriées ci-dessous avant de faire fonctionner la table chirurgicale.

AVERTISSEMENT

RISQUE DE BLESSURES ET/OU DE DOMMAGES MATÉRIELS



- Éviter d'utiliser cet équipement à proximité d'autres appareils ou empilé dessus ; cela pourrait entraîner un dysfonctionnement. Si une telle utilisation est nécessaire, cet équipement et l'autre équipement doivent être observés pour vérifier qu'ils fonctionnent normalement.
- L'utilisation d'accessoires, de capteurs et de câbles autres que ceux spécifiés ou fournis par le fabricant de cet équipement peut entraîner une augmentation des émissions électromagnétiques ou une diminution de l'immunité électromagnétique et, par conséquent, un dysfonctionnement de l'équipement.
- Cet équipement/ce système est conçu uniquement en vue d'utilisation par des professionnels de la santé. Cet équipement/ce système peut causer des interférences radio ou perturber le fonctionnement de l'équipement à proximité. Il peut être nécessaire de prendre des mesures d'atténuation, telles que la réorientation ou le déplacement de l'équipement proche, de la table, ou le blindage de l'équipement ou de l'emplacement.

ATTENTION

RISQUE DE DOMMAGES MATÉRIELS



- Les appareils de communication RF portables, notamment les périphériques tels que les câbles d'antenne et les antennes externes, ne doivent pas être utilisés à moins de 30 cm (12 pouces) de toute partie de la table chirurgicale générale STERIS série 7000. Dans le cas contraire, cela pourrait entraîner une dégradation des performances du dispositif.
- Un risque d'augmentation des émissions ou de diminution de l'immunité peut survenir si des câbles supplémentaires sont branchés.
- La compatibilité de ce dispositif avec tous les autres émetteurs RF potentiels tels que les rayons X, les détecteurs de métaux, les équipements électrochirurgicaux, les équipements de diathermie, les équipements cellulaires 5G, NFC, WPT ou les systèmes de surveillance électronique des articles (EAS) n'a pas été testée. Des précautions doivent être prises si de tels émetteurs sont présents dans l'environnement d'utilisation.

Tableau 8-1. Directives et déclaration du fabricant - Émissions électromagnétiques

<table>
<tr><td colspan="3">La table chirurgicale générale STERIS de la série 7000, modèle 7080, est destinée à être utilisée dans l'environnement électromagnétique spécifié ci-dessous. Le client ou l'utilisateur de la table chirurgicale générale STERIS de la série 7000, modèle 7080, doit s'assurer qu'elle est utilisée dans un tel environnement.</td></tr>
<tr><th>Test d'émissions</th><th>Conformité</th><th>Directives sur l'environnement électromagnétique</th></tr>
<tr><td>Émissions RF CISPR 11</td><td>Groupe 1</td><td>La table chirurgicale générale STERIS de la série 7000, modèle 7080, utilise l'énergie RF uniquement pour son fonctionnement interne. Ses émissions RF sont donc très faibles et il est peu probable qu'elles provoquent des interférences avec les appareils électroniques situés à proximité.</td></tr>
<tr><td>Émissions RF CISPR 11</td><td>Classe A</td><td rowspan="3">La table chirurgicale générale STERIS de la série 7000, modèle 7080, convient à tous les établissements autres que domestiques et peut être utilisée dans les établissements domestiques et ceux directement connectés au réseau public d'alimentation électrique basse tension qui alimente les bâtiments utilisés à des fins domestiques, à condition que l'avertissement suivant soit respecté :

Avertissement : Cet équipement/ce système est conçu uniquement en vue d'utilisation par des professionnels de la santé. Cet équipement/ce système peut causer des interférences radio ou perturber le fonctionnement de l'équipement à proximité. Il peut être nécessaire de prendre des mesures d'atténuation, telles que la réorientation ou le déplacement de la table chirurgicale générale de la série 7000 de STERIS, modèle 7080, ou le blindage de l'emplacement</td></tr>
<tr><td>Émissions harmoniques - CEI 61000-3-2</td><td>Classe A</td></tr>
<tr><td>Variations de tension CEI 61000-3-3</td><td>Conforme</td></tr>
</table>

Tableau 8-2. Directives et déclaration du fabricant - Immunité électromagnétique

La table chirurgicale générale STERIS de la série 7000, modèle 7080, est destinée à être utilisée dans l'environnement électromagnétique spécifié ci-dessous. Le client ou l'utilisateur de la table chirurgicale générale STERIS de la série 7000, modèle 7080, doit s'assurer qu'elle est utilisée dans un tel environnement.

Test d'immunité	Niveau du test CEI 60601	Niveau de conformité	Environnement électromagnétique - directives
Décharge électrostatique (DES) CEI 61000-4-2	± 8 kV au contact	± 8 kV au contact	Les sols doivent être en bois, béton ou tuiles de céramique. Si les sols sont couverts d'un matériau synthétique, l'humidité relative doit être d'au moins 30 %.
	± 15 kV dans l'air	± 15 kV dans l'air	
Essais d'immunité aux transitoires électriques rapides en salves CEI 61000-4-4	± 2 kV pour les lignes d'alimentation électrique	± 2 kV pour les lignes d'alimentation électrique	La qualité de l'alimentation secteur doit correspondre à celle d'un environnement commercial ou hospitalier classique.
	± 1 kV pour les lignes d'entrée/de sortie	± 1 kV pour les lignes d'entrée/de sortie	
Surtension CEI 61000-4-5	± 1 kV en mode différentiel	± 1 kV en mode différentiel	La qualité de l'alimentation secteur doit correspondre à celle d'un environnement commercial ou hospitalier classique.
	± 2 kV en mode commun	± 2 kV en mode commun	
Chutes de tension, coupures brèves et variations de tension sur les lignes d'entrée de l'alimentation électrique CEI 61000-4-11	0 % en UT pendant 0,5 cycle à 0, 45, 90, 135, 180, 225, 270 et 315 degrés.	0 % en UT pendant 0,5 cycle à 0, 45, 90, 135, 180, 225, 270 et 315 degrés.	La qualité de l'alimentation secteur doit correspondre à celle d'un environnement commercial ou hospitalier classique. Si l'utilisateur de la table chirurgicale générale STERIS 7000, modèle 7080, a besoin de continuer à fonctionner pendant les coupures de courant, il est recommandé d'alimenter la table chirurgicale générale STERIS 7000, modèle 7080, à partir d'une alimentation électrique sans coupure ou d'une batterie.
	0 % en UT pendant 1 cycle et 70 % UT ; 25/30 cycles monophasé : à 0°	0 % en UT pendant 1 cycle et 70 % UT ; 25/30 cycles monophasé : à 0°	
	0 % UT ; 250/300 cycles	0 % UT ; 250/300 cycles	
Champ magnétique à la fréquence du réseau (50/60 Hz) CEI 61000-4-8	30 A/m	30 A/m	Les champs magnétiques de fréquence de puissance doivent se situer aux niveaux caractéristiques d'un emplacement typique dans un environnement commercial ou hospitalier typique.

REMARQUE : U_T représente la tension du courant alternatif du secteur avant l'application du niveau de test.

Tableau 8-3. Directives et déclaration du fabricant - Immunité électromagnétique

La table chirurgicale générale STERIS de la série 7000, modèle 7080, est destinée à être utilisée dans l'environnement électromagnétique spécifié ci-dessous. Le client ou l'utilisateur de la table chirurgicale générale STERIS de la série 7000, modèle 7080, doit s'assurer qu'elle est utilisée dans un tel environnement.

Test d'immunité	Niveau du test CEI 60601	Niveau de conformité	Directives sur l'environnement électromagnétique
RF conduites CEI 61000-4-6	3 Vrms 0,15 MHz à 80 MHz	3 Vrms 0,15 MHz à 80 MHz	Les équipements de communication RF portables et mobiles ne doivent pas être utilisés à proximité d'une pièce de la table chirurgicale générale STERIS de la série 7000, modèle 7080, y compris les câbles, au-delà de la distance de séparation recommandée calculée à partir de l'équation applicable à la fréquence de l'émetteur. Distance de séparation recommandée : d = [3.5/10] √P 80 MHz à 800 MHz d = [7/10] √P 800 MHz à 2,7 GHz où P désigne la puissance de sortie maximale de l'émetteur en watts (W) selon le fabricant de l'émetteur et d la distance de séparation recommandée en mètres (m). Les intensités de champ des émetteurs RF fixes, telles que déterminées par une étude électromagnétique du site, [a] devraient être inférieures au niveau de conformité dans chaque gamme de fréquences. [b] Des interférences peuvent se produire à proximité d'appareils marqués du symbole suivant : 
	6 Vrms dans les bandes ISM et radio amateur entre 0,15 MHz et 80 MHz	6 Vrms dans les bandes ISM et radio amateur entre 0,15 MHz et 80 MHz	
	80 % AM à 1 kHz	80 % AM à 1 kHz	
RF rayonnées CEI 61000-4-3	3 V/m 80 MHz à 2,7 GHz	3 V/m 80 MHz à 2,7 GHz	

REMARQUE : À 80 MHz et 800 MHz, la plage de fréquences la plus élevée s'applique.

REMARQUE : Ces directives peuvent ne pas s'appliquer dans toutes les situations. La propagation électromagnétique est affectée par l'absorption et la réflexion des structures, des objets et des personnes.

Les intensités de champ des émetteurs fixes, tels que les stations de socle pour les téléphones radio (cellulaires/sans-fil) et les radios mobiles terrestres, les radios amateurs, les émissions de radio AM et FM et les émissions de télévision, ne peuvent être prédites avec précision. Pour évaluer l'environnement électromagnétique dû aux émetteurs RF fixes, il faut envisager une étude électromagnétique du site. Si l'intensité du champ mesurée à l'endroit où la table chirurgicale générale STERIS 7000, modèle 7080, est utilisée dépasse le niveau de conformité RF applicable ci-dessus, la table chirurgicale générale STERIS 7000, modèle 7080, doit être observée pour vérifier qu'elle fonctionne normalement. Si des performances anormales sont observées, des mesures supplémentaires peuvent être nécessaires, telles que la réorientation ou le déplacement de la table chirurgicale générale de la série 7000 de STERIS, modèle 7080.

Tableau 8-4. Directives et déclaration du fabricant - Immunité électromagnétique

La table chirurgicale générale STERIS de la série 7000, modèle 7080, est destinée à être utilisée dans l'environnement électromagnétique spécifié ci-dessous. Le client ou l'utilisateur de la table chirurgicale générale STERIS de la série 7000, modèle 7080, doit s'assurer qu'elle est utilisée dans un tel environnement.

Test d'immunité	Niveau du test CEI 60601	Niveau de conformité	Directives sur l'environnement électromagnétique
IMMUNITÉ aux champs de proximité des équipements de communication sans fil RF IMMUNITÉ aux champs magnétiques de proximité CEI 6100-4-39	<table><tr><th>MHz</th><th>Modulation</th><th>Field Strength</th><th>MHz</th><th>Modulation</th><th>Field Strength</th></tr><tr><td>385</td><td>18 Hz</td><td>27 V/m</td><td>385</td><td>18 Hz</td><td>27 V/m</td></tr><tr><td>450</td><td>18 Hz</td><td>28 V/m</td><td>450</td><td>18 Hz</td><td>28 V/m</td></tr><tr><td>710</td><td>217 Hz</td><td>9 V/m</td><td>710</td><td>217 Hz</td><td>9 V/m</td></tr><tr><td>745</td><td>217 Hz</td><td>9 V/m</td><td>745</td><td>217 Hz</td><td>9 V/m</td></tr><tr><td>780</td><td>217 Hz</td><td>9 V/m</td><td>780</td><td>217 Hz</td><td>9 V/m</td></tr><tr><td>810</td><td>18 Hz</td><td>28 V/m</td><td>810</td><td>18 Hz</td><td>28 V/m</td></tr><tr><td>870</td><td>18 Hz</td><td>28 V/m</td><td>870</td><td>18 Hz</td><td>28 V/m</td></tr><tr><td>930</td><td>18 Hz</td><td>28 V/m</td><td>930</td><td>18 Hz</td><td>28 V/m</td></tr><tr><td>1720</td><td>217 Hz</td><td>28 V/m</td><td>1720</td><td>217 Hz</td><td>28 V/m</td></tr><tr><td>1845</td><td>217 Hz</td><td>28 V/m</td><td>1845</td><td>217 Hz</td><td>28 V/m</td></tr><tr><td>1970</td><td>217 Hz</td><td>28 V/m</td><td>1970</td><td>217 Hz</td><td>28 V/m</td></tr><tr><td>2450</td><td>217 Hz</td><td>28 V/m</td><td>2450</td><td>217 Hz</td><td>28 V/m</td></tr><tr><td>5240</td><td>217 Hz</td><td>9 V/m</td><td>5240</td><td>217 Hz</td><td>9 V/m</td></tr><tr><td>5500</td><td>217 Hz</td><td>9 V/m</td><td>5500</td><td>217 Hz</td><td>9 V/m</td></tr><tr><td>5785</td><td>217 Hz</td><td>9 V/m</td><td>5785</td><td>217 Hz</td><td>9 V/m</td></tr><tr><td>0.1342</td><td>2.1kHz</td><td>65 A/m</td><td>0.1342</td><td>2.1kHz</td><td>65 A/m</td></tr><tr><td>13.56</td><td>50kHz</td><td>7.5 A/m</td><td>13.56</td><td>50kHz</td><td>7.5 A/m</td></tr><tr><td>0.030</td><td>CW</td><td>8 A/m</td><td>0.030</td><td>CW</td><td>8 A/m</td></tr></table>	Les équipements de communication RF portables et mobiles ne doivent pas être utilisés à proximité d'une pièce de la table chirurgicale générale STERIS de la série 7000, modèle 7080, y compris les câbles, au-delà de la distance de séparation recommandée calculée à partir de l'équation applicable à la fréquence de l'émetteur. Distance de séparation recommandée : $E = [6/j] \sqrt{P}$ $d = [6/E] \sqrt{P}$ où P désigne la puissance de sortie maximale de l'émetteur en watts (W) selon le fabricant de l'émetteur, d la distance de séparation recommandée en mètres (m) et E est l'intensité de champs en V/m. Les intensités de champ des émetteurs RF fixes, telles que déterminées par une étude électromagnétique du site, devraient être inférieures au niveau de conformité dans chaque gamme de fréquences. Des interférences peuvent se produire à proximité d'appareils marqués du symbole suivant : 

REMARQUE : Ces directives peuvent ne pas s'appliquer dans toutes les situations. La propagation électromagnétique est affectée par l'absorption et la réflexion des structures, des objets et des personnes.

Tableau 8-5. Distances de séparation recommandées entre les équipements de communication RF portables et mobiles ainsi que les équipements de communication RF sans fil et la table chirurgicale générale de la série 7000 de STERIS, modèle 7080.

La table chirurgicale générale STERIS de la série 7000, modèle 7080, est destinée à être utilisée dans un environnement électromagnétique dans lequel les perturbations RF rayonnées sont contrôlées. Le client ou l'utilisateur de la table chirurgicale générale STERIS 7000, modèle 7080, peut contribuer à prévenir les interférences électromagnétiques en maintenant une distance minimale entre les équipements de communication RF portables et mobiles (émetteurs) et la table chirurgicale générale STERIS 7000, modèle 7080, comme recommandé ci-dessous, en fonction de la puissance de sortie maximale de l'équipement de communication.

Puissance de sortie nominale maximale de l'émetteur (W)	**Distance de séparation selon la fréquence du transmetteur (m)**			
	80 à 800 MHz $d = [3.5/3] \sqrt{P}$	**800 MHz à 2,7 GHz** $d = [7/3] \sqrt{P}$	**710, 745, 780, 5 240, 5 500, 5 785 MHz** $d = [6/9] \sqrt{P}$	**385, 450,810, 870, 930, 1720, 1845, 1970, 2450 MHz** $d = [6/28] \sqrt{P}$
0.01	0.117	0.233	0.067	0.021
0.1	0.369	0.738	0.211	0.070
1	1.170	2.333	0.667	0.214
10	3.689	7.379	2.108	0.700
100	11.667	23.333	6.670	2.143

Pour les émetteurs dont la puissance de sortie maximale n'est pas indiquée ci-dessus, la distance de séparation d recommandée en mètres (m) peut être estimée en utilisant l'équation applicable à la fréquence de l'émetteur, où P est la puissance de sortie maximale nominale de l'émetteur en watts (W) selon le fabricant de l'émetteur.

REMARQUE : À 80 MHz et 800 MHz, la distance de séparation à respecter pour la plage de fréquences la plus élevée s'applique.

REMARQUE : Ces directives peuvent ne pas s'appliquer dans toutes les situations. La propagation électromagnétique est affectée par l'absorption et la réflexion des structures, des objets et des personnes.

8.2 Données techniques de conformité CEM - Alimentation par batterie

La table chirurgicale générale STERIS de la série 7000, modèle 7080, nécessite des précautions particulières en matière de CEM et doit être installée et mise en service conformément aux informations relatives à la CEM fournies dans cette section du manuel d'entretien.

REMARQUE : Consulter toutes les consignes de sécurité CEM répertoriées ci-dessous avant de faire fonctionner la table chirurgicale.

AVERTISSEMENT

RISQUE DE BLESSURES ET/OU DE DOMMAGES MATÉRIELS

- Éviter d'utiliser cet équipement à proximité d'autres appareils ou empilé dessus ; cela pourrait entraîner un dysfonctionnement. Si une telle utilisation est nécessaire, cet équipement et l'autre équipement doivent être observés pour vérifier qu'ils fonctionnent normalement.
- L'utilisation d'accessoires, de capteurs et de câbles autres que ceux spécifiés ou fournis par le fabricant de cet équipement peut entraîner une augmentation des émissions électromagnétiques ou une diminution de l'immunité électromagnétique et, par conséquent, un dysfonctionnement de l'équipement.
- Cet équipement/ce système est conçu uniquement en vue d'utilisation par des professionnels de la santé. Cet équipement/ce système peut causer des interférences radio ou perturber le fonctionnement de l'équipement à proximité. Il peut être nécessaire de prendre des mesures d'atténuation, telles que la réorientation ou le déplacement de l'équipement proche, de la table, ou le blindage de l'équipement ou de l'emplacement.

ATTENTION

RISQUE DE DOMMAGES MATÉRIELS

- Les appareils de communication RF portables, notamment les périphériques tels que les câbles d'antenne et les antennes externes, ne doivent pas être utilisés à moins de 30 cm (12 pouces) de toute partie de la table chirurgicale générale STERIS série 7000. Dans le cas contraire, cela pourrait entraîner une dégradation des performances du dispositif.
- Un risque d'augmentation des émissions ou de diminution de l'immunité peut survenir si des câbles supplémentaires sont branchés.
- La compatibilité de ce dispositif avec tous les autres émetteurs RF potentiels tels que les rayons X, les détecteurs de métaux, les équipements électrochirurgicaux, les équipements de diathermie, les équipements cellulaires 5G, NFC, WPT ou les systèmes de surveillance électronique des articles (EAS) n'a pas été testée. Des précautions doivent être prises si de tels émetteurs sont présents dans l'environnement d'utilisation.

Tableau 8-6. Directives et déclaration du fabricant - Émissions électromagnétiques

La table chirurgicale générale STERIS de la série 7000, modèle 7080, est destinée à être utilisée dans l'environnement électromagnétique spécifié ci-dessous. Le client ou l'utilisateur de la table chirurgicale générale STERIS de la série 7000, modèle 7080, doit s'assurer qu'elle est utilisée dans un tel environnement.		
Test d'émissions	**Conformité**	**Directives sur l'environnement électromagnétique**
Émissions RF CISPR 11	Groupe 1	La table chirurgicale générale STERIS de la série 7000, modèle 7080, utilise l'énergie RF uniquement pour son fonctionnement interne. Ses émissions RF sont donc très faibles et il est peu probable qu'elles provoquent des interférences avec les appareils électroniques situés à proximité.
Émissions RF CISPR 11	Classe A	La table chirurgicale générale STERIS de la série 7000, modèle 7080, convient à tous les établissements autres que domestiques et peut être utilisée dans les établissements domestiques et ceux directement connectés au réseau public d'alimentation électrique basse tension qui alimente les bâtiments utilisés à des fins domestiques, à condition que l'avertissement suivant soit respecté : Avertissement : Cet équipement/ce système est conçu uniquement en vue d'utilisation par des professionnels de la santé. Cet équipement/ce système peut causer des interférences radio ou perturber le fonctionnement de l'équipement à proximité. Il peut être nécessaire de prendre des mesures d'atténuation, telles que la réorientation ou le déplacement de la table chirurgicale générale de la série 7000 de STERIS, modèle 7080, ou le blindage de l'emplacement

Tableau 8-7. Directives et déclaration du fabricant - Immunité électromagnétique

La table chirurgicale générale STERIS de la série 7000, modèle 7080, est destinée à être utilisée dans l'environnement électromagnétique spécifié ci-dessous. Le client ou l'utilisateur de la table chirurgicale générale STERIS de la série 7000, modèle 7080, doit s'assurer qu'elle est utilisée dans un tel environnement.			
Test d'immunité	**Niveau du test CEI 60601**	**Niveau de conformité**	**Environnement électromagnétique - directives**
Décharge électrostatique (DES) CEI 61000-4-2	± 8 kV au contact	± 8 kV au contact	Les sols doivent être en bois, béton ou tuiles de céramique. Si les sols sont couverts d'un matériau synthétique, l'humidité relative doit être d'au moins 30 %.
	± 15 kV dans l'air	± 15 kV dans l'air	
Champ magnétique à la fréquence du réseau (50/60 Hz) CEI 61000-4-8	30 A/m	30 A/m	Les champs magnétiques de fréquence de puissance doivent se situer aux niveaux caractéristiques d'un emplacement typique dans un environnement commercial ou hospitalier typique.

Tableau 8-8. Directives et déclaration du fabricant - Immunité électromagnétique

La table chirurgicale générale STERIS de la série 7000, modèle 7080, est destinée à être utilisée dans l'environnement électromagnétique spécifié ci-dessous. Le client ou l'utilisateur de la table chirurgicale générale STERIS de la série 7000, modèle 7080, doit s'assurer qu'elle est utilisée dans un tel environnement.

Test d'immunité	Niveau du test CEI 60601	Niveau de conformité	Directives sur l'environnement électromagnétique
RF conduites CEI 61000-4-6	3 Vrms 0,15 MHz à 80 MHz	3 Vrms 0,15 MHz à 80 MHz	Les équipements de communication RF portables et mobiles ne doivent pas être utilisés à proximité d'une pièce de la table chirurgicale générale STERIS de la série 7000, modèle 7080, y compris les câbles, au-delà de la distance de séparation recommandée calculée à partir de l'équation applicable à la fréquence de l'émetteur. Distance de séparation recommandée : d = [3.5/10] √P 80 MHz à 800 MHz d = [7/10] √P 800 MHz à 2,7 GHz où P désigne la puissance de sortie maximale de l'émetteur en watts (W) selon le fabricant de l'émetteur et d la distance de séparation recommandée en mètres (m). Les intensités de champ des émetteurs RF fixes, telles que déterminées par une étude électromagnétique du site, [a] devraient être inférieures au niveau de conformité dans chaque gamme de fréquences. [b] Des interférences peuvent se produire à proximité d'appareils marqués du symbole suivant : 
	6 Vrms dans les bandes ISM et radio amateur entre 0,15 MHz et 80 MHz	6 Vrms dans les bandes ISM et radio amateur entre 0,15 MHz et 80 MHz	
	80 % AM à 1 kHz	80 % AM à 1 kHz	
RF rayonnées CEI 61000-4-3	3 V/m 80 MHz à 2,7 GHz	3 V/m 80 MHz à 2,7 GHz	

REMARQUE : À 80 MHz et 800 MHz, la plage de fréquences la plus élevée s'applique.

REMARQUE : Ces directives peuvent ne pas s'appliquer dans toutes les situations. La propagation électromagnétique est affectée par l'absorption et la réflexion des structures, des objets et des personnes.

Les intensités de champ des émetteurs fixes, tels que les stations de socle pour les téléphones radio (cellulaires/sans-fil) et les radios mobiles terrestres, les radios amateurs, les émissions de radio AM et FM et les émissions de télévision, ne peuvent être prédites avec précision. Pour évaluer l'environnement électromagnétique dû aux émetteurs RF fixes, il faut envisager une étude électromagnétique du site. Si l'intensité du champ mesurée à l'endroit où la table chirurgicale générale STERIS 7000, modèle 7080, est utilisée dépasse le niveau de conformité RF applicable ci-dessus, la table chirurgicale générale STERIS 7000, modèle 7080, doit être observée pour vérifier qu'elle fonctionne normalement. Si des performances anormales sont observées, des mesures supplémentaires peuvent être nécessaires, telles que la réorientation ou le déplacement de la table chirurgicale générale de la série 7000 de STERIS, modèle 7080.

Tableau 8-9. Directives et déclaration du fabricant - Immunité électromagnétique

La table chirurgicale générale STERIS de la série 7000, modèle 7080, est destinée à être utilisée dans l'environnement électromagnétique spécifié ci-dessous. Le client ou l'utilisateur de la table chirurgicale générale STERIS de la série 7000, modèle 7080, doit s'assurer qu'elle est utilisée dans un tel environnement.

Test d'immunité	Niveau du test CEI 60601	Niveau de conformité	Directives sur l'environnement électromagnétique
IMMUNITÉ aux champs de proximité des équipements de communication sans fil RF IMMUNITÉ aux champs magnétiques de proximité CEI 6100-4-39	<table><tr><th>MHz</th><th>Modulation</th><th>Field Strength</th><th>MHz</th><th>Modulation</th><th>Field Strength</th></tr><tr><td>385</td><td>18 Hz</td><td>27 V/m</td><td>385</td><td>18 Hz</td><td>27 V/m</td></tr><tr><td>450</td><td>18 Hz</td><td>28 V/m</td><td>450</td><td>18 Hz</td><td>28 V/m</td></tr><tr><td>710</td><td>217 Hz</td><td>9 V/m</td><td>710</td><td>217 Hz</td><td>9 V/m</td></tr><tr><td>745</td><td>217 Hz</td><td>9 V/m</td><td>745</td><td>217 Hz</td><td>9 V/m</td></tr><tr><td>780</td><td>217 Hz</td><td>9 V/m</td><td>780</td><td>217 Hz</td><td>9 V/m</td></tr><tr><td>810</td><td>18 Hz</td><td>28 V/m</td><td>810</td><td>18 Hz</td><td>28 V/m</td></tr><tr><td>870</td><td>18 Hz</td><td>28 V/m</td><td>870</td><td>18 Hz</td><td>28 V/m</td></tr><tr><td>930</td><td>18 Hz</td><td>28 V/m</td><td>930</td><td>18 Hz</td><td>28 V/m</td></tr><tr><td>1720</td><td>217 Hz</td><td>28 V/m</td><td>1720</td><td>217 Hz</td><td>28 V/m</td></tr><tr><td>1845</td><td>217 Hz</td><td>28 V/m</td><td>1845</td><td>217 Hz</td><td>28 V/m</td></tr><tr><td>1970</td><td>217 Hz</td><td>28 V/m</td><td>1970</td><td>217 Hz</td><td>28 V/m</td></tr><tr><td>2450</td><td>217 Hz</td><td>28 V/m</td><td>2450</td><td>217 Hz</td><td>28 V/m</td></tr><tr><td>5240</td><td>217 Hz</td><td>9 V/m</td><td>5240</td><td>217 Hz</td><td>9 V/m</td></tr><tr><td>5500</td><td>217 Hz</td><td>9 V/m</td><td>5500</td><td>217 Hz</td><td>9 V/m</td></tr><tr><td>5785</td><td>217 Hz</td><td>9 V/m</td><td>5785</td><td>217 Hz</td><td>9 V/m</td></tr><tr><td>0.1342</td><td>2.1kHz</td><td>65 A/m</td><td>0.1342</td><td>2.1kHz</td><td>65 A/m</td></tr><tr><td>13.56</td><td>50kHz</td><td>7.5 A/m</td><td>13.56</td><td>50kHz</td><td>7.5 A/m</td></tr><tr><td>0.030</td><td>CW</td><td>8 A/m</td><td>0.030</td><td>CW</td><td>8 A/m</td></tr></table>	Les équipements de communication RF portables et mobiles ne doivent pas être utilisés à proximité d'une pièce de la table chirurgicale générale STERIS de la série 7000, modèle 7080, y compris les câbles, au-delà de la distance de séparation recommandée calculée à partir de l'équation applicable à la fréquence de l'émetteur. Distance de séparation recommandée : $E = [6/j] \sqrt{P}$ $d = [6/E] \sqrt{P}$ où P désigne la puissance de sortie maximale de l'émetteur en watts (W) selon le fabricant de l'émetteur, d la distance de séparation recommandée en mètres (m) et E est l'intensité de champs en V/m. Les intensités de champ des émetteurs RF fixes, telles que déterminées par une étude électromagnétique du site, devraient être inférieures au niveau de conformité dans chaque gamme de fréquences. Des interférences peuvent se produire à proximité d'appareils marqués du symbole suivant : 

REMARQUE : Ces directives peuvent ne pas s'appliquer dans toutes les situations. La propagation électromagnétique est affectée par l'absorption et la réflexion des structures, des objets et des personnes.

Tableau 8-10. Distances de séparation recommandées entre les équipements de communication RF portables et mobiles ainsi que les équipements de communication RF sans fil et la table chirurgicale générale de la série 7000 de STERIS, modèle 7080.

La table chirurgicale générale STERIS de la série 7000, modèle 7080, est destinée à être utilisée dans un environnement électromagnétique dans lequel les perturbations RF rayonnées sont contrôlées. Le client ou l'utilisateur de la table chirurgicale générale STERIS 7000, modèle 7080, peut contribuer à prévenir les interférences électromagnétiques en maintenant une distance minimale entre les équipements de communication RF portables et mobiles (émetteurs) et la table chirurgicale générale STERIS 7000, modèle 7080, comme recommandé ci-dessous, en fonction de la puissance de sortie maximale de l'équipement de communication.

Puissance de sortie nominale maximale de l'émetteur (W)	**Distance de séparation selon la fréquence du transmetteur (m)**			
	80 à 800 MHz $d = [3.5/3] \sqrt{P}$	**800 MHz à 2,7 GHz** $d = [7/3] \sqrt{P}$	**710, 745, 780, 5 240, 5 500, 5 785 MHz** $d = [6/9] \sqrt{P}$	**385, 450,810, 870, 930, 1720, 1845, 1970, 2450 MHz** $d = [6/28] \sqrt{P}$
0.01	0.117	0.233	0.067	0.021
0.1	0.369	0.738	0.211	0.070
1	1.170	2.333	0.667	0.214
10	3.689	7.379	2.108	0.700
100	11.667	23.333	6.670	2.143

Pour les émetteurs dont la puissance de sortie maximale n'est pas indiquée ci-dessus, la distance de séparation d recommandée en mètres (m) peut être estimée en utilisant l'équation applicable à la fréquence de l'émetteur, où P est la puissance de sortie maximale nominale de l'émetteur en watts (W) selon le fabricant de l'émetteur.

REMARQUE : À 80 MHz et 800 MHz, la distance de séparation à respecter pour la plage de fréquences la plus élevée s'applique.

REMARQUE : Ces directives peuvent ne pas s'appliquer dans toutes les situations. La propagation électromagnétique est affectée par l'absorption et la réflexion des structures, des objets et des personnes.