STERIS®

STERIS Serie 7000

Mesa quirúrgica general



Manual del operador

es
11056223
Revisión C

© 2024 STERIS. All rights reserved.

Published: 2024-11-6

A Word from STERIS

Introducción

Este manual contiene información importante sobre el uso y mantenimiento adecuados de esta mesa quirúrgica. **Todo el personal involucrado en el uso y mantenimiento de este equipo debe revisar cuidadosamente y cumplir con las Precauciones de seguridad y las instrucciones contenidas en este manual.** Estas instrucciones son importantes para proteger la salud y seguridad del personal y los pacientes involucrados en el funcionamiento de esta mesa quirúrgica y deben mantenerse en un lugar accesible para su consulta rápida. Solo deben operar esta mesa quirúrgica los usuarios que hayan recibido formación satisfactoria sobre su funcionamiento. Póngase en contacto con STERIS para obtener información sobre la formación en servicio necesaria.

Se suministran instrucciones completas para el desembalaje. Si no están incluidas, póngase en contacto con STERIS para obtener una copia, aportando los números de serie y modelo de la mesa. STERIS proporciona una gama completa de accesorios para esta mesa. Si desea más información, póngase en contacto con STERIS.

NOTA: Se proporciona una conexión a tierra de paciente o terminal de ecualización de potencial (conector macho, DIN 42801). El conector hembra de toma a tierra no forma parte del suministro de STERIS.

Aviso

Las Precauciones de seguridad y los puntos de pinzamiento que deben observarse durante el funcionamiento y el mantenimiento de esta mesa quirúrgica se incluyen en este manual en la sección **Precauciones de seguridad y puntos de pinzamiento**. No ponga en funcionamiento ni realice el mantenimiento de esta mesa hasta que haya leído y comprendido esta información.

ADVERTENCIA

RIESGO DE LESIONES PERSONALES O DAÑOS EN EL EQUIPO

Las reparaciones o ajustes del equipo deben realizarse únicamente por el personal de Servicio Técnico de STERIS o formado por STERIS. Si las operaciones de mantenimiento son realizadas por personal no cualificado o si se instalan componentes no autorizados, se podrán provocar lesiones al paciente, lesiones personales, el rendimiento incorrecto del equipo, la anulación de la garantía u originar costosos daños. Para lo relacionado con las opciones del mantenimiento, póngase en contacto con STERIS.

Si se han producido incidentes graves relacionados con este producto sanitario, deberán comunicarse al fabricante y a la autoridad competente del país donde se produjo el incidente.

Indicaciones de uso de la FDA

Esta mesa quirúrgica es una mesa quirúrgica electromecánica diseñada para realizar prácticamente todos los procedimientos quirúrgicos generales, incluyendo cardiacos y vasculares, endoscópicos, de ginecología, urología, nefrectomía, neurocirugía, oftalmológicos, ortopédicos y otros procedimientos que requieren imágenes fluoroscópicas intraoperatorias del arco en C y también admite la técnica quirúrgica laparoscópica para los pacientes quirúrgicos más grandes.

Reglamento de productos sanitarios de la UE

Finalidad prevista: esta mesa sirve para el posicionamiento del paciente.

Indicaciones de Uso: esta mesa está indicada para el posicionamiento del paciente en prácticamente todos los procedimientos quirúrgicos generales, incluidos los cardiacos y vasculares, endoscópicos, de ginecología, urología, nefrectomía, neurocirugía, oftalmológicos, ortopédicos y otros procedimientos que requieren imágenes fluoroscópicas intraoperatorias del arco en C y también admite la técnica quirúrgica laparoscópica.

Beneficio clínico: el beneficio clínico de esta mesa es proporcionar un posicionamiento seguro y eficaz del paciente para los procedimientos quirúrgicos.

Contraindicaciones: no hay contraindicaciones.

Poblaciones objetivo previstas: no hay restricciones en la población de pacientes.

Vida útil prevista: 10 años.

Eliminación de residuos

ADVERTENCIA

DESECHOS PELIGROSOS

Este producto contiene materiales que deben eliminarse a través de empresas autorizadas para la eliminación de residuos peligrosos.

La mesa puede contener los siguientes materiales. Al desechar la mesa o sus partes, asegúrese de realizar la eliminación correcta de los desechos peligrosos y los demás desechos según las leyes nacionales, regionales y locales.

Baterías de ácido-plomo (Pb/H_2SO_4): baterías de células gelificadas situadas en la base de la mesa en el extremo de la cabeza. Peso aproximado 6 kg (13 lb).

Partes electrónicas y eléctricas: no se sabe si se requieren métodos de eliminación especiales en el momento de publicación de este manual.

Partes metálicas: fabricadas de aluminio (Al), acero (Fe), hierro colado (Fe), cobre (Cu) y aleaciones de cobre (Cu/x), plástico, caucho sintético, baños galvánicos (Cr, Ni, Zn, Au) y adhesivos; se desconoce que requieran métodos de eliminación especiales a la fecha de publicación de este manual.

Cloruro de polivinilo (PVC): peso aproximado 0,45 kg (1,0 lb), utilizado como aislante de cables.

Información sobre el Servicio Técnico

Para garantizar un funcionamiento seguro y adecuado del equipo es esencial llevar a cabo un programa integral de mantenimiento preventivo. Este manual contiene programas y procedimientos de mantenimiento básico que se deben seguir para obtener un rendimiento óptimo del equipo. En el Manual de mantenimiento (que puede solicitar a STERIS) se incluyen instrucciones exhaustivas de mantenimiento preventivo mensual, trimestral y semestral.

Solo el personal formado por STERIS debe realizar el mantenimiento de la mesa para evitar lesiones personales, un funcionamiento incorrecto del equipo, la anulación de la garantía del equipo o que se produzcan costosos daños. Póngase en contacto con STERIS para obtener más información sobre los programas de formación disponibles para el personal biomédico.

Animamos a los clientes a ponerse en contacto con STERIS para informarse sobre nuestros contratos de mantenimiento preventivo integrales. Según los términos de este programa, el mantenimiento preventivo, los ajustes y el cambio de las piezas gastadas se realizan de forma programada, con el fin de garantizar que el rendimiento del equipo se mantenga al máximo nivel y así evitar interrupciones costosas. El personal de STERIS en todo el mundo está integrado por técnicos adecuadamente equipados y formados en fábrica, dedicados a prestar este servicio, así como servicios de reparación especializados. Póngase en contacto con STERIS para obtener más información.

Publicaciones relacionadas

Las publicaciones que aparecen en esta sección están relacionadas con el uso y mantenimiento de esta mesa quirúrgica.

Cuando las encargue, incluya el número de pieza (cuando corresponda), la descripción y el número de ejemplares de cada publicación que desea. Solicítelas directamente a STERIS.

Descripción	Número de pieza
Ficha técnica:	11048501
Instrucciones para el desembalaje	11044785
Manual del usuario	11044786
Manual de mantenimiento	11044792

Información de contacto

EC REP

STERIS Ireland Limited
IDA Business and Technology Park
Tullamore
County Offaly
R35 X865 Irlanda

CE

MD Medical Device

UDI Unique Device Identifier

UK CA

Reino Unido | REP

STERIS Solutions Limited
Chancery House Rayns Way
Watermead Business Park, Syston
Leicester LE7 1PF, Reino Unido

CH REP

STERIS GmbH
c/o BDO AG
Längfeldweg 116A
CH-2504 Biel-Bienne
Suiza

Fabricante:
STERIS Corporation
2720 Gunter Park East
Montgomery, AL 36109 ▪ EE. UU.
Tel.: 334 277 6660
800-444-9009
www.steris.com

Equipo clase 1

Equipo tipo B



Equipo protegido contra salpicaduras (incluido equipo protegido contra salpicaduras de agua, IPX4)



Equipo no apto para su uso ante una mezcla anestésica inflamable con aire, oxigeno u óxido nitroso.

Apta para un funcionamiento intermitente en donde está 3 minutos encendida/27 minutos apagada. Para cargas superiores a 700 lb, el ciclo de trabajo de movimiento de altura está limitado a 1 minuto 15 segundos encendido/58 minutos 45 segundos apagado.

El idioma original de este documento es el INGLÉS. Cualquier traducción debe realizarse a partir del documento en el idioma original.

TABLA DE CONTENIDO

Número de sección	Descripción	Página
1	**Precauciones de seguridad y puntos de pinzamiento**	**1**
1.1	Introducción	1
1.2	Advertencia: Riesgo de pinzamiento	1
1.3	Advertencia: Riesgo de volcado	3
1.4	Advertencia: Riesgo de explosión	4
1.5	Advertencia: Riesgo de tropiezo	4
1.6	Advertencia: Riesgo de lesiones personales	5
1.7	Advertencia: Riesgo de inestabilidad	7
1.8	Advertencia: Riesgo de pinzamiento y volcado	7
1.9	Advertencia: Riesgo de lesiones personales o daños en el equipo	7
1.10	Advertencia: Riesgo de infección	9
1.11	Advertencia: Desechos peligrosos	10
1.12	Advertencia: Riesgo de descarga eléctrica	10
1.13	Precaución: Posibles daños en el equipo	11
2	**Glosario**	**13**
2.1	Términos y definiciones	13
2.2	Símbolos de control de la mesa	14
2.3	Definición de los símbolos de la mesa	24
3	**Información importante para el usuario**	**27**
3.1	Introducción	27
3.2	Descripción general	27
3.3	Especificaciones técnicas	29
3.4	Articulación de la mesa y colocación del paciente	35
4	**Antes de usar la mesa**	**38**
4.1	Introducción	38
4.2	Instalación	38
4.3	Control manual	45
4.4	Funcionamiento del control de pie (opcional)	48
4.5	Sistema de control de respaldo	48
4.6	Instalación/desinstalación del reposacabezas	49
4.7	Instalación/desinstalación de la sección de piernas	51
4.8	Orientación inversa del paciente	53
5	**Operating Instructions**	**55**
5.1	Introducción	55
5.2	Funcionamiento de la mesa quirúrgica	56
5.3	Detección de la sección del tablero	72
5.4	Sistema de prevención de colisiones	73
6	**Troubleshooting**	**75**
6.1	Introducción	75
6.2	Fallo del control auxiliar. Póngase en contacto con el servicio técnico. ALM	77
6.3	Fallo del control de respaldo. Póngase en contacto con el servicio técnico. ALM	78

6.4 Fallo del control de respaldo. Hay varios botones pulsados. ALM ... 78
6.5 Fallo de la batería. Póngase en contacto con el servicio técnico. ALM ... 78
6.6 Calibración necesaria. Póngase en contacto con el servicio técnico. No ALM ... 78
6.7 Fallo de comunicación. Reemplace el control manual o use el teclado de respaldo. ALM ... 79
6.8 Exceso de movimiento rotacional de la mesa cuando se empuja con la mano. No ALM ... 79
6.9 Advertencias del registro de fallos. ALM ... 79
6.10 Fallo del dispositivo de anclaje al suelo. ALM ... 80
6.11 Fallo del control de pie. Reemplace el control o use el control manual o el teclado de respaldo. ALM ... 80
6.12 El control manual no enciende. No ALM ... 80
6.13 Fallo del control manual. Reemplace el control manual o use el control de respaldo. ALM ... 81
6.14 Error de memoria. Póngase en contacto con el servicio técnico. ALM ... 81
6.15 Movimiento detenido. Varios botones pulsados. ALM ... 81
6.16 Movimiento no disponible. Póngase en contacto con el servicio técnico. ALM ... 81
6.17 Ruido o vibración durante el movimiento de subir/bajar el puente renal. No ALM ... 82
6.18 Ruido o vibración durante el movimiento de subir/bajar la sección de piernas. No ALM ... 82
6.19 Ruido o vibración durante el movimiento de deslizamiento. No ALM ... 82
6.20 Ruido o vibración durante el cambio de posición a Trendelenburg/Trendelenburg inversa. No ALM ... 82
6.21 Ruido o vibración al subir/bajar. No ALM ... 83
6.22 Error de detección de la sección. Quitar y volver a instalar la sección. ALM ... 83
6.23 Mantenimiento necesario. La mesa sigue siendo totalmente funcional. ALM ... 83
6.24 La mesa no puede completar el movimiento. Póngase en contacto con el servicio técnico, si se repite el fallo. ALM ... 83
6.25 Fallo de la mesa. Póngase en contacto con el servicio técnico. ALM ... 84
6.26 Fallo de la mesa. Apagado y luego encendido. ALM ... 84
6.27 Sobrecalentamiento de la mesa, espere y vuelva a intentar realizar el movimiento. ALM ... 84
6.28 Actualización necesaria. Póngase en contacto con el servicio técnico. ALM ... 84
7 Routine Maintenance ... 85
7.1 Introducción ... 85
7.2 Programa del mantenimiento rutinario ... 86
7.3 Limpieza de la mesa quirúrgica ... 87
7.4 Piezas de repuesto ... 92
7.5 Comprobación de la NIVELACIÓN ... 93
7.6 Comprobación del sistema de control de respaldo ... 93
7.7 Carga de la batería ... 93
8 Apéndice A: Conformidad de compatibilidad electromagnética (CEM) ... 96
8.1 Datos técnicos sobre conformidad de compatibilidad electromagnética (CEM), energía CA ... 96

8.2 Datos técnicos sobre conformidad de compatibilidad electromagnética (CEM), energía de la batería 101

Precauciones de seguridad y puntos de pinzamiento

1.1 Introducción

Durante el uso o el mantenimiento de esta mesa quirúrgica **deben** respetarse las siguientes *Precauciones de seguridad*. Para resaltar su importancia, algunas *Precauciones de seguridad* se repiten en el manual.

- **ADVERTENCIA** indica la posibilidad de que se produzcan lesiones personales.
- **PRECAUCIÓN** indica la posibilidad de daños al equipo.

Es importante revisar TODAS las *Precauciones de seguridad* antes de usar, desembalar, probar o realizar las operaciones de mantenimiento de la mesa.

Seguir estrictamente estas *Precauciones de seguridad* mejora su capacidad para utilizar la mesa quirúrgica de manera segura y eficaz, y ayuda a evitar métodos de mantenimiento inadecuados para el cliente, que pueden dañar la mesa o convertirla en un peligro. Es importante comprender que estas *Precauciones de seguridad* no son exhaustivas, por lo que aconsejamos a los clientes que desarrollen sus propias políticas y procedimientos de seguridad para mejorar y complementar las *Precauciones de seguridad* que se enumeran aquí.

IMPORTANTE: *Lea el Manual del usuario para una mejor comprensión y para garantizar el mejor rendimiento de esta mesa quirúrgica.*

Todo mantenimiento que se realice a esta mesa quirúrgica, además del descrito en el Manual (a no ser que tal mantenimiento haya sido autorizado por representantes de STERIS) puede conllevar la invalidación de la garantía de la mesa.

NOTA: Si no tuviera en cuenta la información sobre seguridad proporcionada, esto se consideraría un USO ANÓMALO del presente producto.

1.2 Advertencia: Riesgo de pinzamiento

ADVERTENCIA

RIESGO DE PINZAMIENTO

⚠ Durante la articulación extrema del tablero de la mesa se crean puntos de pinzamiento. Revise detenidamente las ilustraciones en *Sección 1.2 Advertencia: Riesgo de pinzamiento*, antes de utilizar la mesa.

⚠ Para evitar lesiones graves, mantenga alejadas las extremidades, los dedos y otras partes del cuerpo de todos los puntos de pinzamiento durante el posicionamiento de la mesa.

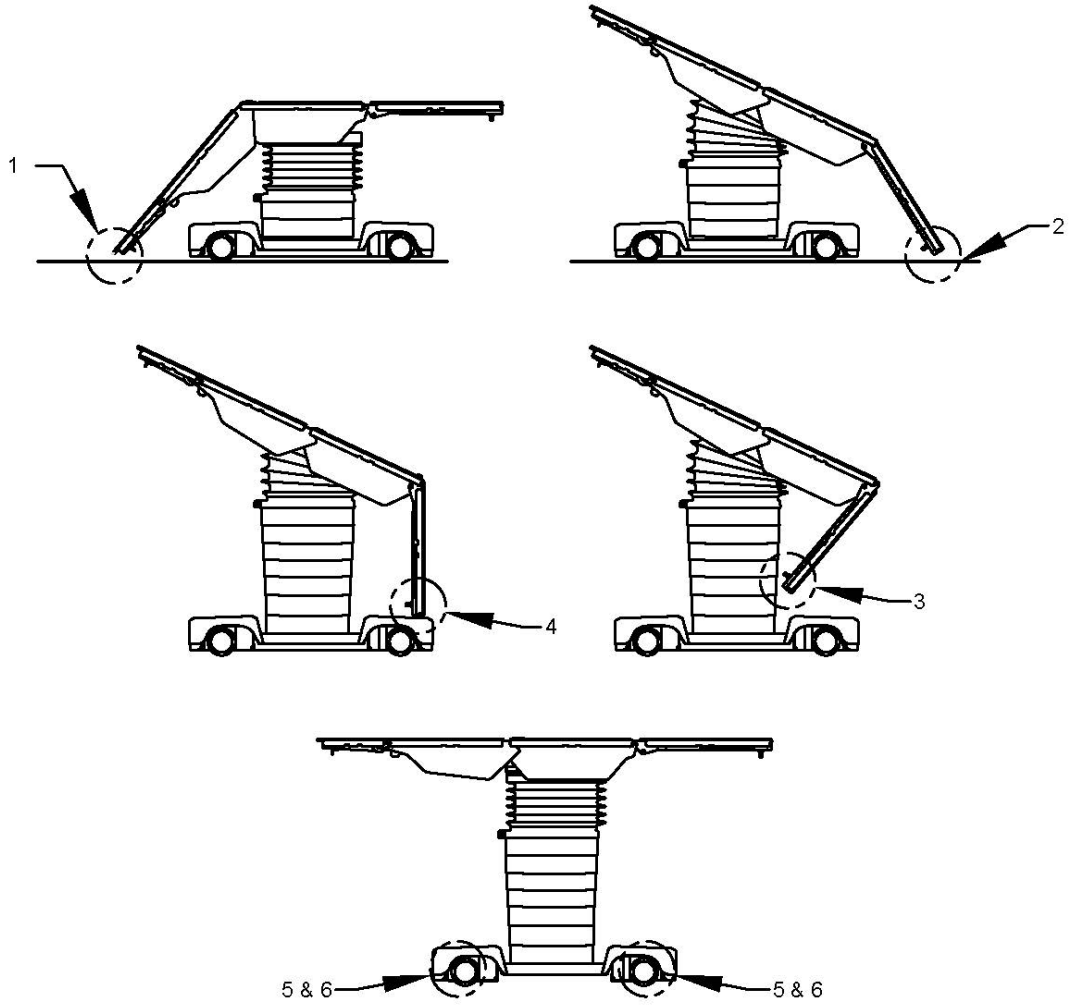

Figura 1-1. Puntos de pinzamiento de la mesa

PUNTOS DE PINZAMIENTO:

1. Entre la sección de cabeza y el suelo
2. Entre la sección de piernas y el suelo
3. Entre la sección de piernas y la tapa de la columna
4. Entre la sección de piernas y la tapa de la base
5. Entre las ruedas y la tapa de la base
6. Entre los dispositivos de anclaje al suelo y el suelo

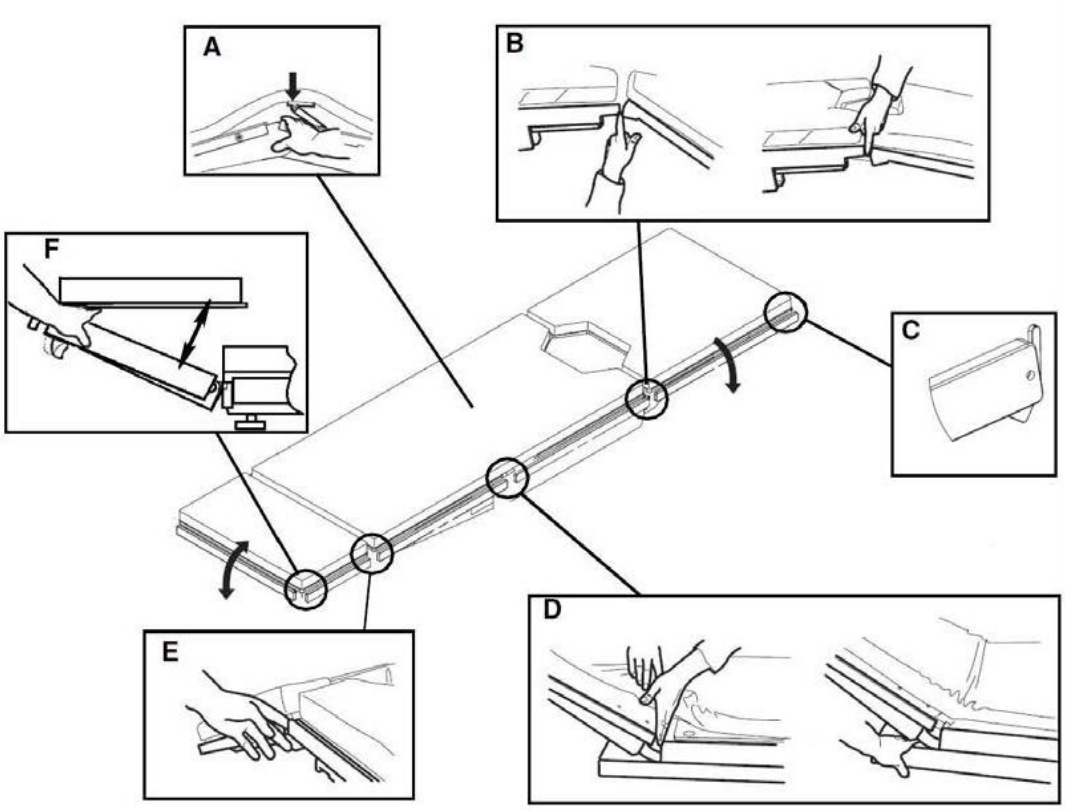

Figura 1-2. Puntos de pinzamiento del tablero

PUNTOS DE PINZAMIENTO:

- A) Entre el mecanismo de elevación renal y la sección de asiento
- B) Entre la sección de piernas y la sección de asiento
- C) Bloqueo del raíl lateral
- D) Entre la sección de espalda y la sección de asiento
- E) Entre la sección de cabeza y la sección de espalda
- F) Entre el cabecero y la base de la sección de cabeza

1.3 Advertencia: Riesgo de volcado

ADVERTENCIA

RIESGO DE VOLCADO

No cargue, suba ni transfiera al paciente a la mesa, a menos que los dispositivos de anclaje al suelo estén acoplados.

Fije los dispositivos de anclaje al suelo y centre el tablero sobre la columna antes cargar, subir o transferir el paciente a la mesa quirúrgica o retirarlo de ella.

Centre el tablero sobre la columna antes de aplicar compresiones torácicas.

La mesa quirúrgica no debe utilizarse para transportar al paciente. Exceptuando una ligera reubicación, según se indica en las instrucciones de uso, nunca desacople los dispositivos de anclaje al suelo cuando el paciente esté sobre la mesa. Si no sigue esta advertencia, podrían producirse lesiones tanto al paciente como al personal del quirófano.

Riesgo de volcado durante el transporte de la mesa quirúrgica. Coloque la mesa en la posición de transporte antes de trasladarla a otra ubicación. No traslade la mesa en una inclinación superior a 5 grados.

No utilice esta mesa para pacientes cuyo peso supere el peso máximo del paciente de las siguientes posiciones de la mesa:

- Carga de 544 kg (1200 lb); posición normal del paciente; solo subir o bajar (sin articulación ni deslizamiento del tablero).
- Carga de 454 kg (1000 lb); posición normal e inversa del paciente; subir o bajar; incluye toda la articulación del tablero, excepto el deslizamiento.
- Carga de 318 kg (700 lb); posición normal e inversa del paciente; subir o bajar; incluye toda la articulación del tablero y deslizamiento total.

1.4 Advertencia: Riesgo de explosión

ADVERTENCIA

RIESGO DE EXPLOSIÓN

La mesa quirúrgica no se debe utilizar en presencia de anestésicos inflamables.

1.5 Advertencia: Riesgo de tropiezo

ADVERTENCIA

RIESGO DE TROPIEZO

Coloque el cable de alimentación hacia el enchufe para evitar que tropiece el personal que trabaja en el área.

1.6 Advertencia: Riesgo de lesiones personales

ADVERTENCIA

RIESGO DE LESIONES PERSONALES

⚠ La presencia de cualquier material en el haz de rayos X introducirá difusión y efectos de dispersión. Los operadores deben tomar las precauciones oportunas contra la exposición a rayos X. El material ubicado en el trayecto de un haz de rayos X atenuará la intensidad de dichos rayos. La intensidad de los rayos X no debe superar los niveles de seguridad del paciente.

⚠ Un fallo imprevisto del software podría impedir los movimientos de la mesa quirúrgica.

⚠ Los profesionales sanitarios deben asegurarse de posicionar y monitorizar al paciente para evitar que se obstruya la respiración normal o las vías nerviosas, o que ocurra algún problema con la circulación.

⚠ Al instalar un accesorio de la mesa, compruebe que quede bien acoplado y ajústelo bien (si procede). No utilice accesorios desgastados, dañados o que no funcionen correctamente. Antes de utilizar cualquier accesorio, compruebe que la instalación sea correcta.

⚠ El movimiento imprevisto de la mesa puede ocasionar lesiones en el paciente. Debe asegurarse un correcto anclaje al suelo antes de colocar el paciente en la mesa, y el paciente debe ser sujetado a la mesa de acuerdo con las técnicas de posicionamiento recomendadas.

⚠ El paciente puede lesionarse si el operador de la mesa no está completamente familiarizado con los controles para el posicionamiento del paciente y el funcionamiento de la mesa. Todos los usuarios deben revisar cuidadosamente el manual del usuario antes de utilizar la mesa.

⚠ Para limpiar y desinfectar la mesa no debe usar sustancias fenólicas, ya que, si no se enjuagan bien, pueden irritar la piel de los pacientes. No utilice alcohol, ya que no tiene las propiedades de limpieza/desinfección necesarias.

⚠ Si se necesita una ruta antiestática, STERIS recomienda ubicar almohadillas antiestáticas (diseñadas especialmente para esta mesa) en contacto directo con el paciente. STERIS recomienda que la mesa se coloque sobre suelo antiestático o que se conecte al dispositivo de ecualización (conector equipotencial).

⚠ Centre el tablero sobre la columna antes de aplicar compresiones torácicas.

⚠ Fije los dispositivos de anclaje al suelo y centre el tablero sobre la columna antes cargar, subir o transferir el paciente a la mesa quirúrgica o retirarlo de ella.

⚠ No sujetar bien al paciente con las correas de seguridad en todo momento podría ocasionarle lesiones graves al paciente e incluso la muerte.

⚠ La mesa quirúrgica no debe utilizarse para transportar al paciente. Exceptuando una ligera reubicación, según se indica en las instrucciones de uso, nunca desacople los dispositivos de anclaje al suelo cuando el paciente esté sobre la mesa. Si no sigue esta advertencia, podrían producirse lesiones tanto al paciente como al personal del quirófano.

⚠ Mantenga las manos y los pies alejados de la plataforma de descarga y de la base de la mesa quirúrgica al descargar la mesa. Podrían producirse lesiones personales graves.

⚠ No supere los 272 kg (600 lb) en la sección de piernas.

⚠ No desmonte la sección de piernas de la mesa si el paciente no está colocado correctamente. El torso y las nalgas del paciente deben estar firmemente sujetos por las secciones de espalda y asiento de la mesa, y las piernas, por los soportes de piernas.

⚠ Se han sometido a prueba los componentes pertinentes de esta mesa quirúrgica y se ha demostrado que cumplen la norma IEC 60601-2–46, 3.a edición, Equipos electromédicos. Parte 2-46: Requisitos particulares para la seguridad básica y el rendimiento esencial de las mesas de operación. No obstante, es posible que el equipo quirúrgico de alta frecuencia, los desfibriladores cardíacos o los monitores desfibriladores cardíacos puedan interferir con este equipo y provocar el movimiento imprevisto de la mesa, lo cual puede ocasionar lesiones al personal o al paciente. Si el usuario experimentara alguna interferencia, cambie la ubicación del dispositivo o reduzca al mínimo el uso del equipo que cause la interferencia cuando este dispositivo esté en funcionamiento.

1.7 Advertencia: Riesgo de inestabilidad

ADVERTENCIA

RIESGO DE INESTABILIDAD

Pueden producirse lesiones tanto en el paciente como en el usuario, así como un mal funcionamiento de la mesa quirúrgica o sus accesorios si se utilizan accesorios de la mesa STERIS con un fin distinto que aquel para el que están destinados. Lo mismo puede ocurrir si en las mesas quirúrgicas STERIS se utilizan accesorios fabricados y comercializados por otras empresas.

1.8 Advertencia: Riesgo de pinzamiento y volcado

ADVERTENCIA

RIESGO DE PINZAMIENTO Y VOLCADO

Puede lesionarse al paciente si el operador de la mesa quirúrgica no está completamente familiarizado con los controles para la articulación del tablero y el funcionamiento de la mesa. Todos los usuarios deben revisar cuidadosamente el manual del usuario antes de utilizar la mesa y estar familiarizados con el funcionamiento antes de usarla en pacientes.

1.9 Advertencia: Riesgo de lesiones personales o daños en el equipo

ADVERTENCIA

RIESGO DE LESIONES PERSONALES O DAÑOS EN EL EQUIPO

Las reparaciones o los ajustes del equipo deben realizarse únicamente por el personal de Servicio Técnico de STERIS o formado por STERIS. Si las operaciones de mantenimiento son realizadas por personal no cualificado o si se instalan componentes no autorizados, se podrán provocar lesiones al paciente, lesiones personales, el rendimiento incorrecto del equipo, la anulación de la garantía u originar costosos daños. Para lo relacionado con las opciones del mantenimiento, póngase en contacto con STERIS.

Para garantizar el funcionamiento seguro y fiable de este equipo, es necesario llevar periódicamente a cabo un mantenimiento preventivo planificado. Para programar el mantenimiento preventivo, póngase en contacto con STERIS.

No realice tareas de asistencia técnica o mantenimiento en el equipo mientras lo esté utilizando.

⚠ Asegúrese de que, cuando no esté en uso, la mesa quirúrgica esté colocada sobre un suelo nivelado, o de que los dispositivos de anclaje al suelo estén activados, para evitar movimientos involuntarios de la mesa.

⚠ Si no se realizan las inspecciones periódicas de la mesa quirúrgica según lo indicado en los documentos de STERIS, pueden producirse lesiones personales graves o daños en el equipo.

⚠ Antes de intentar conectar o retirar un accesorio de la mesa, tenga cuidado con el peso del accesorio para no dañar la mesa ni causar lesiones personales.

⚠ El uso de accesorios, transductores y cables diferentes de los especificados o proporcionados por el fabricante de este equipo puede causar un aumento de las emisiones electromagnéticas o un descenso de la inmunidad electromagnética del equipo y provocar el funcionamiento inadecuado.

⚠ **No almacene elementos en la base de la mesa quirúrgica.** Si lo hace, puede ocasionar daños en el equipo o causar un movimiento inesperado del tablero, lo que supondría un riesgo de lesiones para el paciente o el usuario.

⚠ Si no se mantiene alejado a todo el personal y el equipo de la mesa quirúrgica cuando se accione cualquier movimiento tanto producido por inercia como realizado intencionadamente, se puede dañar la mesa o se pueden provocar lesiones personales.

⚠ El raíl del reposacabezas soporta un máximo de 67 Nm (50 ft-lb). Superar estos límites podría provocar lesiones o estropear el equipo.

⚠ Para evitar que la tapa de la columna caiga, sujete firmemente la tapa de la columna al retirar los tornillos de fijación.

⚠ Asegúrese de que al tablero esté apoyado de forma adecuada antes de realizar las tareas de mantenimiento, lo que requiere que el tablero se mantenga en posición elevada.

La utilización de esta mesa quirúrgica en presencia de anestésicos inflamables puede dañar la mesa o dar lugar a lesiones personales graves.

No se debe utilizar este equipo junto a otros equipos ni apilado sobre estos, ya que podría causar que funcione de manera incorrecta. Si se debe utilizar de esta forma, este equipo y el otro equipo deben observarse para verificar que funcionan con normalidad.

Este equipo o sistema está diseñado para que lo utilicen únicamente profesionales del cuidado de la salud. Este equipo o sistema puede provocar interferencia de radio o puede afectar el funcionamiento de un equipo cercano. Es posible que sea necesario tomar medidas de mitigación, como reorientar o reubicar el equipo cercano, la mesa, o blindar el equipo o ubicación.

1.10 Advertencia: Riesgo de infección

ADVERTENCIA

RIESGO DE INFECCIÓN

Para protegerse de los aerosoles reflejados por las superficies contaminantes, use equipo de protección personal (EPP) como guantes de goma o de plástico, máscaras y protección ocular, entre otros, y siga las normas OSHA contra patógenos transmitidos por la sangre al limpiar la mesa.

No utilice alcohol para limpiar o desinfectar la mesa, ya que no tiene las propiedades de limpieza o desinfección necesarias.

Se requieren guantes y protección ocular para los procedimientos de reparación. Las áreas de la mesa quirúrgica pueden contener materiales de riesgo biológico, por lo que deben descontaminarse antes de usar herramientas, y tenga en cuenta que el uso de herramientas puede desplazar este material hacia las prendas o el rostro. Antes de aflojar o golpear una pieza, observe si hay algún material que constituya un riesgo biológico y tome las precauciones adecuadas.

1.11 Advertencia: Desechos peligrosos

ADVERTENCIA

DESECHOS PELIGROSOS

⚠ Este producto contiene materiales que deben eliminarse a través de empresas autorizadas para la eliminación de desechos peligrosos.

1.12 Advertencia: Riesgo de descarga eléctrica

ADVERTENCIA

RIESGO DE DESCARGA ELÉCTRICA

⚠ Desenchufe la mesa quirúrgica del suministro eléctrico del centro y retire el fusible de la batería antes de realizar tareas de mantenimiento. Respete siempre las normas sobre prácticas laborales relacionadas con la seguridad eléctrica.

⚠ Antes de sustituir las placas de PC o el conjunto de la fuente de alimentación, desconecte todas las fuentes de alimentación; es decir, enchufe de pared y terminales positivos de la batería de control o motor.

⚠ Para evitar el riesgo de descarga eléctrica, este equipo solo se debe enchufar a un suministro eléctrico que disponga de conexión a tierra.

⚠ El operador no debe tocar simultáneamente a un paciente y los contactos eléctricos de bajo voltaje de detección de la sección en las tomas de la sección de piernas o en el extremo de la cabeza de la sección de espalda.

1.13 Precaución: Posibles daños en el equipo

PRECAUCIÓN

POSIBLES DAÑOS EN EL EQUIPO

⚠ Cuando mueva la mesa quirúrgica hacia otro lugar o hacia el punto donde se va a utilizar, hágalo despacio y sobre suelos lisos. El espacio de separación máximo con el suelo es de 22,0 mm (0,86 in). Evitar las jambas de puertas y elevadores, y los obstáculos con una altura superior a 12,7 mm (0,5 in) y un espacio libre superior a 31,75 mm (1,25 in). Si es necesario, eleve la mesa por encima de los obstáculos, para subirla a una furgoneta, etc. Eleve la mesa sin que se incline y solo por la base. NO transporte artículos (incluso accesorios) sobre la parte superior de la mesa y **NO utilice una carretilla elevadora para mover la mesa desembalada**.

⚠ Cuelgue el control manual en el raíl lateral de la mesa quirúrgica cuando no lo utilice para no dañarlo.

⚠ Para limpiar o desinfectar la mesa quirúrgica, lea detenidamente las instrucciones sobre el uso de líquidos de limpieza y siga todas las indicaciones, instrucciones y precauciones del fabricante.

⚠ No rocíe con líquido de limpieza los enchufes eléctricos. El rociado o el goteo de líquido sobre los circuitos eléctricos en el interior de la mesa pueden ocasionar corrosión y pérdida de función.

⚠ Los procedimientos de limpieza que requieran la articulación de la mesa quirúrgica deben estar a cargo de personas familiarizadas con el funcionamiento de la mesa.

⚠ Coloque el cable del control manual alejado de cualquier punto de pinzamiento donde el cable o el control manual pueda dañarse.

⚠ Una vez realizadas las tareas de limpieza, asegúrese de que las almohadillas y el tablero están completamente secos antes de volver a instalarlos. Si no lo hace, puede dañar el tablero y las almohadillas.

⚠ Los equipos de comunicaciones por RF portátiles (incluidos los periféricos como los cables de antena y las antenas externas) deben usarse a una distancia mínima de 30 cm (12 in) de cualquier parte de la mesa quirúrgica general STERIS de la serie 7000 De lo contrario, podría producirse la degradación del rendimiento del equipo.

No se ha probado la compatibilidad de este dispositivo con otros posibles emisores de RF, como rayos X, detectores de metales, equipos electroquirúrgicos, equipos de diatermia, dispositivos móviles 5G, NFC, WPT o dispositivos de vigilancia electrónica de artículos (EAS). Se debe tener precaución si dichos emisores están presentes en el entorno de uso.

Puede producirse un riesgo de aumento o disminución de la inmunidad a las emisiones si se conectan cables adicionales.

Las características sobre emisiones electromagnéticas de este equipo lo hacen adecuado para áreas industriales y hospitales (Clase A según CISPR 11).

No tire del cable del control manual para desconectarlo de la mesa quirúrgica. Esto puede dañar el cable o los conectores.

La electricidad estática puede dañar las placas de circuito impreso. El sondeo indiscriminado de circuitos o conexiones inadecuadas puede provocar un fallo eléctrico inmediato o diferido. Si desea acceder a los dispositivos electrónicos, utilice un dispositivo de conexión a tierra personal. Tenga cuidado en todas las actividades que involucren el circuito electrónico.

Retire siempre la alimentación de la mesa quirúrgica cuando realice tareas de mantenimiento en las placas de circuito impreso de control para evitar cortocircuitos. Se recomienda el uso de una correa para evitar que el conjunto de control sea un obstáculo.

Si la mesa quirúrgica no está enchufada, proteja la toma de CA de los líquidos durante la limpieza y el uso. Después de la limpieza y el uso, inspeccione visualmente si hay humedad en la toma de CA antes de volver a conectar el cable de alimentación. Asegúrese de que el cable y la toma estén completamente secos antes de conectarlos a la alimentación del centro.

Glosario

2.1 Términos y definiciones

Accesorios: dispositivos opcionales para procedimientos quirúrgicos para facilitar la postura del paciente que se fija a la mesa quirúrgica, normalmente en los raíles laterales.

ABS: plástico acrilonitrilo butadieno estireno.

Cobertor: cubre las secciones de asiento y de espalda de la mesa que se extiende por debajo de la superficie de la mesa quirúrgica. Se utiliza para cubrir los accionadores.

Articulación: movimiento de una o más secciones de la mesa quirúrgica.

Control de respaldo: se encuentra en la columna de la mesa quirúrgica. Incluye un teclado para los comandos de la mesa quirúrgica: Encendido/Apagado, bloqueo/desbloqueo del anclaje al suelo, movimiento de la mesa.

Sistema de control de respaldo: puede activarse en cualquier momento para permitir que la mesa quirúrgica siga funcionando en caso de que haya un fallo en el control manual o la alimentación. El control de respaldo permite el funcionamiento de este sistema.

CAN: red de área del controlador.

Capacidad: el peso combinado total del paciente y los accesorios que la mesa quirúrgica puede soportar mientras realiza diversas articulaciones.

Flexión: posición del tablero en la que la sección de espalda se mueve hacia abajo y el tablero se mueve a la posición de Trendelenburg inversa.

Control de pie: control médico de la mesa quirúrgica con pedales. Las selecciones del control manual detienen las selecciones del control de pie.

Dispositivos de anclaje al suelo: sistema de bloqueo de la mesa quirúrgica de accionamiento eléctrico situado en la base de la mesa quirúrgica para impedir que la mesa se mueva.

Control manual: la interfaz principal para el funcionamiento de la mesa quirúrgica. El control manual está equipado con un cable desmontable largo extendido de 6,2 m (20 ft). El control manual se enchufa en una toma situada en la parte superior de la columna de la mesa. Los interruptores del teclado de membrana envían las señales que activan las funciones y articulaciones a través de la CPU auxiliar. También incluye una linterna.

HMI: interfaz humano-máquina (como control manual, de pie o de respaldo).

E/S: entrada/salida.

Pantalla LCD: pantalla de cristal líquido con control manual que indica al usuario el estado de la mesa quirúrgica, la posición del tablero y los mensajes del sistema de control.

LED: diodo emisor de luz.

Panel de encendido principal: situado en el extremo superior de la base de la mesa. Contiene la toma de CA para el cable de alimentación, fusibles principales y de la batería, pantalla indicadora del nivel de la batería y una terminal de ecualización a tierra (conexión macho).

Colocación u orientación normal del paciente: la sección de cabeza está asegurada al final de la sección de espalda. El paciente se coloca en la mesa quirúrgica con la cabeza en la sección de cabeza.

Punto de pinzamiento: durante el posicionamiento del paciente o el movimiento de la mesa donde existe la posibilidad de pinzar una mano o un pie del paciente o del profesional sanitario con la mesa quirúrgica.

EPP: equipo de protección personal. Zapatos de seguridad, mangas protectoras, guantes de goma o plástico, mascarillas y protección ocular (por ejemplo, gafas de seguridad o pantalla facial).

Reflexión: posición del tablero en la que la sección de espalda se mueve hacia arriba y el tablero se mueve a la posición de Trendelenburg.

Orientación inversa: teclado táctil en el control manual. Presione este teclado táctil para cambiar la orientación del paciente (NORMAL o INVERSA). El LED amarillo indica que el paciente está en orientación inversa; el LED verde indica que el paciente está en orientación normal.

Colocación inversa del paciente: la sección de cabeza está asegurada al extremo de la sección de piernas. El paciente se coloca en la mesa quirúrgica con la cabeza en la sección de cabeza y la espalda en la sección de piernas.

Posición de Trendelenburg inversa: en orientación normal, descenso de la sección de piernas o los pies de la mesa hacia el suelo mientras se eleva la sección de cabeza.

Raíl lateral/accesorio: raíl de acero inoxidable unido a ambos lados del tablero de la mesa quirúrgica.

Mesa quirúrgica: mesa quirúrgica general STERIS 7080.

Base de la mesa: acero soldado pintado y cubierto por una carcasa de acero inoxidable. La base contiene la columna de la mesa, las ruedas orientables, los dispositivos de anclaje al suelo, el conjunto eléctrico y el control de respaldo. La base puede ser fija, móvil o transportable.

Columna de la mesa: sostiene el tablero e incluye una o varias secciones que se pliegan o acoplan para elevar o bajar el tablero. Está cubierta y protegida por cubiertas de acero inoxidable de siete piezas.

Tablero: superficie que sostiene al paciente. La parte superior fenólica de cuatro secciones (cabeza, respaldo, asiento y piernas) soportada por la columna de la mesa y la base de la mesa.

Inclinación: inclinación lateral, movimiento lateral del tablero (por encima y por debajo del plano horizontal).

Almohadillas TLT: almohadillas de la mesa quirúrgica con tecnología de tres capas.

Posición de Trendelenburg: en orientación normal, descenso de la sección de cabeza hacia el suelo mientras se eleva la sección de piernas.

Canal de rayos X: un canal integrado situado debajo del tablero que permite la fácil carga de casetes de rayos X digitales y de película a lo largo de toda la mesa quirúrgica.

2.2 Símbolos de control de la mesa

Esta sección identifica los símbolos del control manual (consulte *Figura 2-1* y *Figura 2-2*), los botones del control de seguridad (consulte *Figura 2-3* y *Figura 2-4*) y los símbolos que pueden presentarse en la barra de visualización LCD del control manual.



Figura 2-1. Control manual típico (Norteamérica)



Figura 2-2. Control manual típico (fuera de Norteamérica)

Tabla 2-1. Definición de los símbolos en el control manual

Símbolo	Color del botón	Definición
	Blanco	FLOOR LOCK STATUS (ESTADO DE LOS DISPOSITIVOS DE ANCLAJE AL SUELO): Los LED se encienden de color verde cuando los dispositivos de anclaje al suelo están activados y de color blanco cuando no están activados. Presione y mantenga pulsado el botón durante 3 segundos para activar los dispositivos de anclaje al suelo.
	Blanco	SETTINGS (CONFIGURACIÓN): Permite al usuario cambiar el idioma y las unidades de medida en el control manual. También permite acceder a los últimos 10 errores registrados por el sistema de control de la mesa quirúrgica. Verde cuando el menú está abierto.
	Blanco	FLOOR LOCK STATUS (ESTADO DE LOS DISPOSITIVOS DE ANCLAJE AL SUELO): Los LED se encienden de color verde cuando los dispositivos de anclaje al suelo no están activados y de color blanco cuando están activados. Presione y mantenga pulsado el botón durante 3 segundos para desactivar los dispositivos de anclaje al suelo.
	Blanco	REVERSE ORIENTATION (ORIENTACIÓN INVERSA): Presione y mantenga pulsado el botón durante 2 segundos para invertir la orientación.
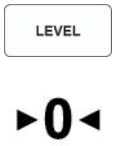	Blanco	LEVEL (NIVELAR): Mueve el tablero a la posición nivelada y centra el deslizador.
	Naranja	TRENDELENBURG: Mueve el tablero a la posición de Trendelenburg (TREND).
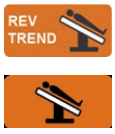	Naranja	TRENDELENBURG: Mueve el tablero a la posición de Trendelenburg inversa (REVERSE TREND).
	Gris	TILT (INCLINACIÓN): Inclina el tablero a la izquierda (TILT LEFT).

Tabla 2-1. Definición de los símbolos en el control manual (continuación)

Símbolo	Color del botón	Definición
	Gris	TILT (INCLINACIÓN): Inclina el tablero a la derecha (TILT RIGHT).
	Púrpura claro	HEIGHT (ALTURA): Sube el tablero (HEIGHT UP, elevar).
	Púrpura claro	HEIGHT (ALTURA): Baja el tablero (HEIGHT DOWN, descender).
	Verde	SLIDE (DESLIZADOR): Desliza el tablero hacia el extremo de la sección de cabeza (SLIDE HEAD).
	Verde	SLIDE (DESLIZADOR): Desliza el tablero hacia el extremo de la sección de pies (SLIDE FOOT).
	Gris	BACK (ESPALDA): Sube la sección de espalda del tablero (BACK UP).
	Gris	BACK (ESPALDA): Baja la sección de espalda del tablero (BACK DOWN).
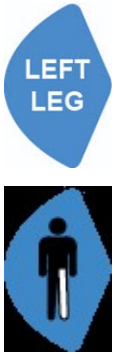	Azul	LEFT LEG (PIERNA IZQUIERDA): Indica al control que los botones LEG UP (Subir pierna) y LEG DOWN (Bajar pierna) son para la pierna izquierda. **NOTA:** Este icono solo está activo cuando se ha instalado una sección de piernas dividida en la mesa quirúrgica. Indicación en verde si está seleccionada la pierna.

Tabla 2-1. Definición de los símbolos en el control manual (continuación)

Símbolo	Color del botón	Definición
	Azul	RIGHT LEG (PIERNA DERECHA): Indica al control que los botones LEG UP (Subir pierna) y LEG DOWN (Bajar pierna) son para la pierna derecha. **NOTA:** Este icono solo está activo cuando se ha instalado una sección de piernas dividida en la mesa quirúrgica. Indicación en verde si está seleccionada la pierna.
	Azul	LEG (PIERNA): Sube la sección de piernas del tablero (LEG UP).
	Azul	LEG (PIERNA): Baja la sección de piernas del tablero (LEG DOWN).
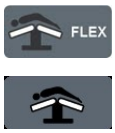	Gris	FLEX (FLEXIÓN): Mueve el tablero a la posición de flexión.
	Gris	BEACH CHAIR (SILLA ORTOPÉDICA): Mueve el tablero a la posición de silla ortopédica.
	Gris	KIDNEY (RIÑÓN): Sube la sección de riñón del tablero (KIDNEY UP).
	Gris	KIDNEY (RIÑÓN): Baja la sección de riñón del tablero (KIDNEY DOWN).

Tabla 2-1. Definición de los símbolos en el control manual (continuación)

Símbolo	Color del botón	Definición
	Blanco	FLASH LIGHT (LUZ INTERMITENTE): Enciende/apaga la luz intermitente del control manual.
	rojo	POWER (ALIMENTACIÓN): Enciende/apaga la mesa quirúrgica. Presione y mantenga pulsado el botón durante 3 segundos para encender/apagar la mesa quirúrgica.

Tabla 2-2. Definición de iconos en la barra de la pantalla LCD del control manual

Símbolo	Color	Definición
	amarillo	ACTIVE ALERTS (ALERTAS ACTIVAS): Solo aparece cuando hay alertas activas en la mesa quirúrgica
	Blanco	BACKUP PANEL ACTIVE (PANEL DE RESPALDO ACTIVO): Solo aparece cuando el Control de respaldo está activo.
	Blanco	REVERSE ORIENTATION (ORIENTACIÓN INVERSA): Solo aparece cuando la mesa quirúrgica está en orientación inversa.
	Blanco	FLOOR LOCK STATUS (ESTADO DE LOS DISPOSITIVOS DE ANCLAJE AL SUELO): Este icono siempre se muestra en pantalla (bloqueado o desbloqueado).
	Varios	BATTERY STATUS (ESTADO DE LA BATERÍA): Este icono siempre se muestra en pantalla.



Figura 2-3. Control de respaldo típico (Norteamérica)

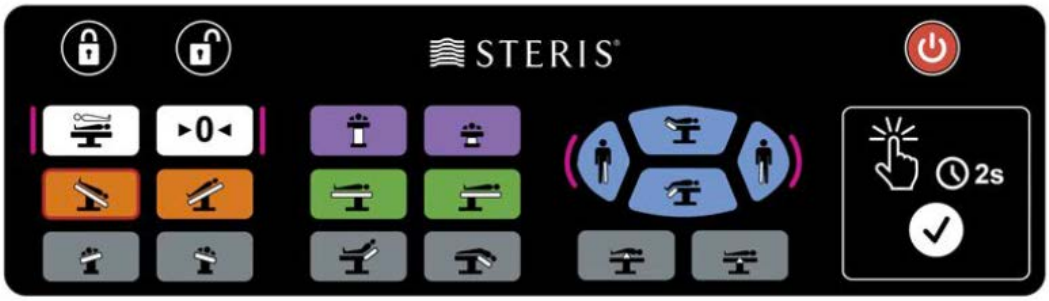

Figura 2-4. Control de respaldo típico (fuera de Norteamérica)

Tabla 2-3. Definición de los símbolos en el control manual de respaldo

Símbolo	Color	Definición
	Blanco	FLOOR LOCK STATUS (ESTADO DE LOS DISPOSITIVOS DE ANCLAJE AL SUELO): Los LED se encienden de color verde cuando los dispositivos de anclaje al suelo están activados y de color blanco cuando no están activados. Presione y mantenga pulsado el botón durante 3 segundos para activar los dispositivos de anclaje al suelo.
	Blanco	FLOOR LOCK STATUS (ESTADO DE LOS DISPOSITIVOS DE ANCLAJE AL SUELO): Los LED se encienden de color verde cuando los dispositivos de anclaje al suelo no están activados y de color blanco cuando están activados. Presione y mantenga pulsado el botón durante 3 segundos para desactivar los dispositivos de anclaje al suelo.
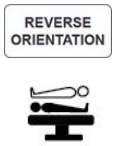	Blanco	REVERSE ORIENTATION (ORIENTACIÓN INVERSA): Presione y mantenga pulsado el botón durante 2 segundos para invertir la orientación.
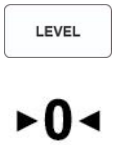	Blanco	LEVEL (NIVELAR): Mueve el tablero a la posición nivelada y centra el deslizador.
	Naranja	TRENDELENBURG: Mueve el tablero a la posición de Trendelenburg (TREND).
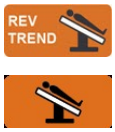	Naranja	TRENDELENBURG: Mueve el tablero a la posición de Trendelenburg inversa (REVERSE TREND).

Tabla 2-3. Definición de los símbolos en el control manual de respaldo (continuación)

Símbolo	Color	Definición
	Gris	TILT (INCLINACIÓN): Inclina el tablero a la izquierda (TILT LEFT).
	Gris	TILT (INCLINACIÓN): Inclina el tablero a la derecha (TILT RIGHT).
	Púrpura claro	HEIGHT (ALTURA): Sube el tablero (HEIGHT UP, elevar).
	Púrpura claro	HEIGHT (ALTURA): Baja el tablero (HEIGHT DOWN, descender).
	Verde	SLIDE (DESLIZADOR): Desliza el tablero hacia el extremo de la sección de cabeza (SLIDE HEAD).
	Verde	SLIDE (DESLIZADOR): Desliza el tablero hacia el extremo de la sección de pies (SLIDE FOOT).
	Gris	BACK (ESPALDA): Sube la sección de espalda del tablero (BACK UP).
	Gris	BACK (ESPALDA): Baja la sección de espalda del tablero (BACK DOWN).
	Azul	LEFT LEG (PIERNA IZQUIERDA): Indica al control que los botones LEG UP (Subir pierna) y LEG DOWN (Bajar pierna) son para la pierna izquierda. **NOTA:** Este icono solo está activo cuando se ha instalado una sección de piernas dividida en la mesa quirúrgica. Indicación en verde si está seleccionada la pierna.

Tabla 2-3. Definición de los símbolos en el control manual de respaldo (continuación)

Símbolo	Color	Definición
		
 	Azul	RIGHT LEG (PIERNA DERECHA): Indica al control que los botones LEG UP (Subir pierna) y LEG DOWN (Bajar pierna) son para la pierna derecha. **NOTA:** Este icono solo está activo cuando se ha instalado una sección de piernas dividida en la mesa quirúrgica. Indicación en verde si está seleccionada la pierna.
	Azul	LEG (PIERNA): Sube la sección de piernas del tablero (LEG UP).
	Azul	LEG (PIERNA): Baja la sección de piernas del tablero (LEG DOWN).
	Gris	KIDNEY (RIÑÓN): Sube la sección de riñón del tablero (KIDNEY UP).
	Gris	KIDNEY (RIÑÓN): Baja la sección de riñón del tablero (KIDNEY DOWN).

Tabla 2-3. Definición de los símbolos en el control manual de respaldo (continuación)

Símbolo	Color	Definición
	rojo	POWER (ALIMENTACIÓN): Enciende/apaga la mesa quirúrgica. Presione y mantenga pulsado el botón durante 3 segundos para encender/apagar la mesa quirúrgica.
	Blanco	PRESS FIRST (PULSAR PRIMERO): Botón de activación. Mantenga pulsado el botón durante 2 segundos para activar el panel de control del respaldo. Verde cuando está activo.

2.3 Definición de los símbolos de la mesa

A continuación, se muestra una explicación de los símbolos que aparecen en la mesa quirúrgica.

	Consulte las instrucciones.
	Toma de tierra de protección
	Atención, consulte el manual para obtener más instrucciones
	Equipotencialidad
	Riesgo de descarga eléctrica
	Equipo tipo B

	Advertencia sobre seguridad
	Puntos de pellizco
IPX4	Código IEC 60529 relativo a la protección de acceso
A	Amperaje de la mesa quirúrgica
V	Voltaje de la mesa quirúrgica
~	Símbolo de corriente alterna
kW	Potencia de la mesa quirúrgica
Hz	Frecuencia de alimentación de CA a la mesa quirúrgica.
	Número de referencia o número de equipo
	Producto sanitario
	Identificador único del producto
	Etiqueta de la toma del control manual
	Etiqueta de la toma del interruptor de pie
	Etiqueta de acoplamiento de la sección de piernas
	Etiqueta No retire la tarjeta SD

	No transportar al paciente en la mesa
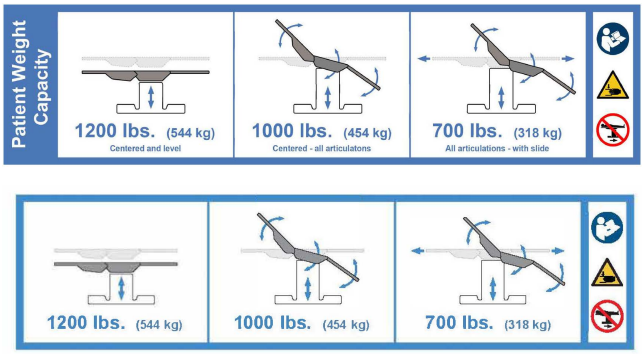	Etiqueta de capacidad de peso del paciente (peso/deslizamiento/articulaciones)

Información importante para el usuario

3.1 Introducción

IMPORTANTE: *Solo deben operar esta mesa quirúrgica los usuarios que hayan recibido formación satisfactoria sobre su funcionamiento. Póngase en contacto con STERIS para obtener información sobre la formación en servicio necesaria.*

La bibliografía del producto incluida en esta sección contiene datos relativos a las características principales de la mesa quirúrgica y el posicionamiento básico del paciente.

La documentación tiene carácter informativo, no educativo. Proporciona, mediante el texto y las ilustraciones, un concepto general del equipo, su propósito, limitaciones y aplicaciones técnicas.

3.2 Descripción general

ADVERTENCIA

RIESGO DE LESIONES PERSONALES

Se han sometido a prueba los componentes pertinentes de esta mesa quirúrgica y se ha demostrado que cumplen la norma IEC 60601-2–46, 3.a edición, Equipos electromédicos. Parte 2-46: Requisitos particulares para la seguridad básica y el rendimiento esencial de las mesas de operación. No obstante, es posible que el equipo quirúrgico de alta frecuencia, los desfibriladores cardíacos o los monitores desfibriladores cardíacos puedan interferir con este equipo y provocar el movimiento imprevisto de la mesa, lo cual puede ocasionar lesiones al personal o al paciente. Si el usuario experimentara alguna interferencia, cambie la ubicación del dispositivo o reduzca al mínimo el uso del equipo que cause la interferencia cuando este dispositivo esté en funcionamiento.

Esta mesa quirúrgica general móvil (consulte *Figura 3-1*) está diseñada específicamente para ofrecer la total flexibilidad de articulación del tablero, la ventana extendida para la toma de imágenes y la altura baja del tablero que se requieren en los centros de cirugía modernos. Cuenta con dispositivos de anclaje al suelo eléctricos, altura ajustable, tablero deslizante, posición Trendelenburg/Trendelenburg inversa, inclinación lateral, movimiento hacia arriba o hacia abajo de la sección de espalda, movimiento hacia arriba o hacia abajo de las secciones de piernas, flexión, elevador de riñón y posición de silla ortopédica.

Incluye estas otras características:

- Carga de 544 kg (1200 lb); posición normal del paciente; solo subir o bajar (sin articulación ni deslizamiento del tablero).
- Carga de 454 kg (1000 lb); posición normal e inversa del paciente; subir o bajar; incluye toda la articulación del tablero, excepto el deslizamiento.
- Carga de 318 kg (700 lb); posición normal e inversa del paciente; subir o bajar; incluye toda la articulación del tablero y deslizamiento total.
- Fabricada en acero estructural, aleación de aluminio, acero inoxidable y otros materiales de primera calidad.
- Equipada con un tablero deslizante de 547 mm (21,6 in) que proporciona acceso radiológico ilimitado sin necesidad de dar la vuelta al paciente.
- Alimentada por batería interna o por electricidad de la red estándar.
- Se puede utilizar en combinación con robots quirúrgicos, sin interconectividad de comunicación.

La mesa recibe instrucciones de posicionamiento de tres posibles fuentes:

1. **Control manual**.
2. Un **control de pie** opcional para el usuario (que incluye las funciones de inclinación Trendelenburg, inclinación lateral y altura).
3. **Panel de control de respaldo** (disponible si se pierde la funcionalidad del control manual).

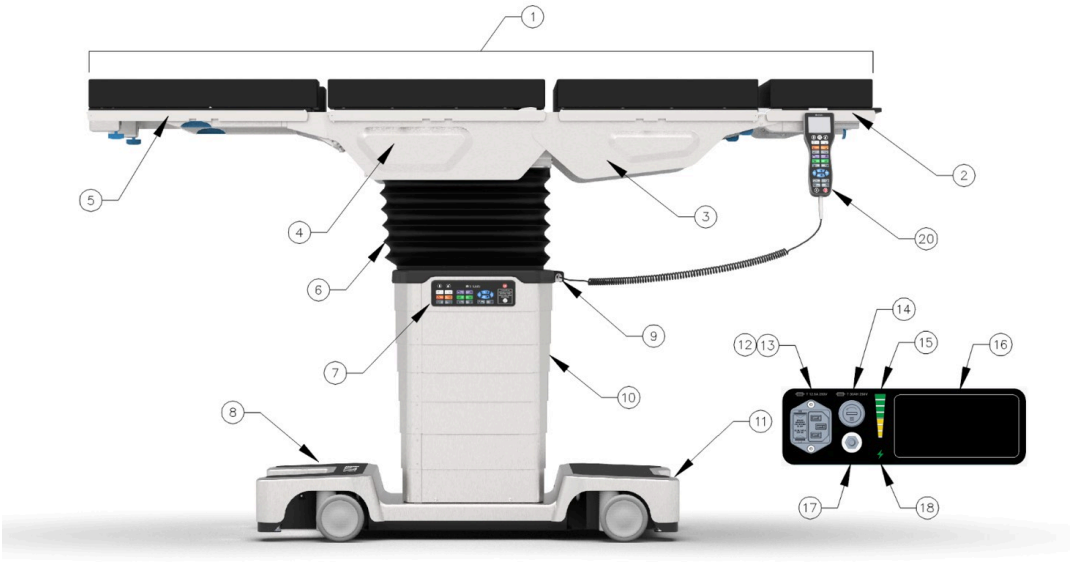

Figura 3-1. Componentes de la mesa (típicos)

REFERENCIA:

1. Tablero
2. Sección de cabeza
3. Sección de espalda
4. Sección de asiento
5. Sección de piernas
6. Fuelles
7. Panel de respaldo
8. Base de la mesa
9. Panel de conexiones
10. Columna
11. Panel de alimentación
12. Entrada de alimentación principal
13. Fusible principal
14. Fusible de la batería
15. Indicador de funcionamiento con batería
16. Etiqueta de identificación (UDI)
17. Terminal de ecualización a tierra (conexión macho)
18. Indicador de encendido/apagado de CA

19. Cable de alimentación (no se muestra)
20. Control manual

3.3 Especificaciones técnicas

Esta sección incluye lo siguiente:

Rendimiento esencial

Tamaño general (an. x l. x al.)

Peso

Alimentación

Condiciones ambientales

Condiciones de transporte o almacenamiento

Cobertura de ampliación de imágenes

Rango de movimiento

Transporte

Interferencia de alta frecuencia o CEM

Rendimiento esencial

El rendimiento esencial de este sistema de mesa quirúrgica es apoyar a un paciente sin realizar movimientos no deseados.

Esta mesa quirúrgica es segura para un primer fallo, lo que significa que se mantiene el rendimiento esencial en caso de una condición de un primer fallo.

Tamaño general (an. x l. x al.)

638 x 2111 x 559 a 1136 mm (25 x 83 x 22 a 44,7 in)

Consulte *Figura 3-2* y *Figura 3-3*.

NOTA: Las dimensiones en pulgadas son aproximadas y se basan en las dimensiones métricas.

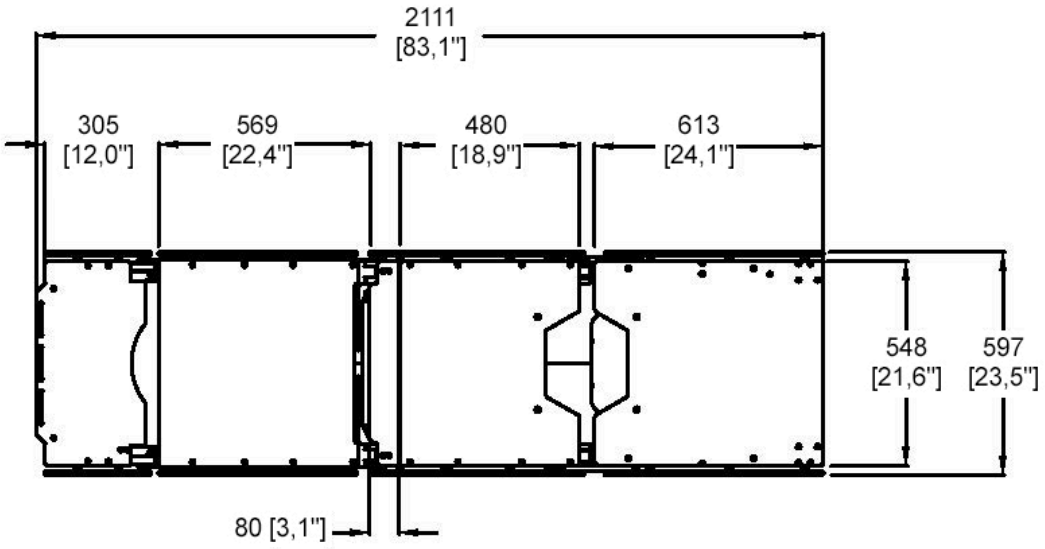

Figura 3-2. Dimensiones del tablero de la serie STERIS 7000 (típica)

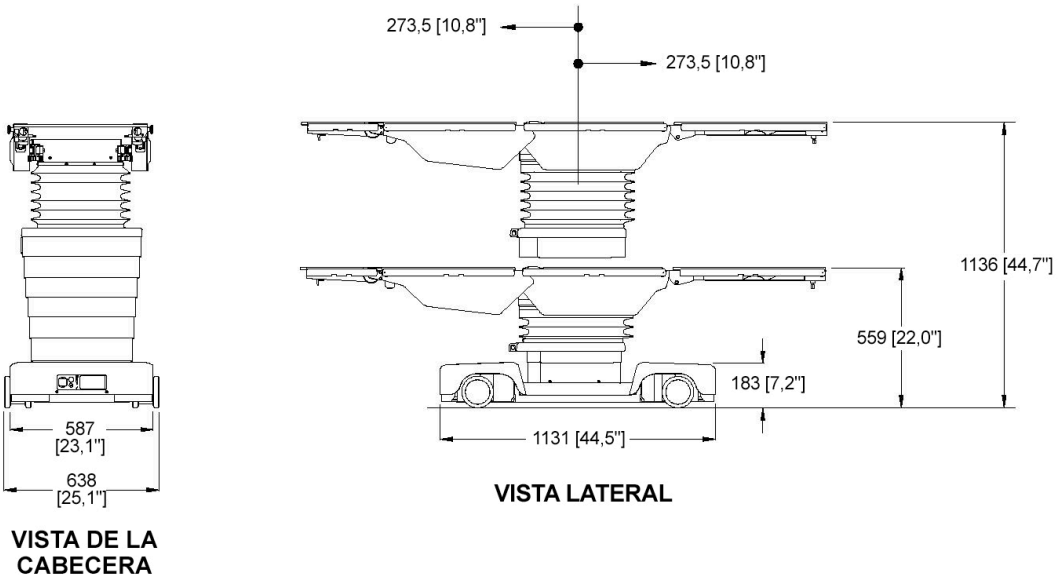

Figura 3-3. Dimensiones básicas (típicas)

Peso

Mesa: Aproximadamente 349 kg (770 lb)

Alimentación

Entrada de la línea de alimentación: 100-240 Vca, 10-4 A, monofásico, 50/60 Hz

Fusible principal de CA:

- Calificación: 12 amperios, retardo de tiempo
- Alta capacidad de interrupción

- Calificación de interrupción: 1500 A a 250 Vca

Fusible de la batería:

- Calificación: 30 A, retraso de tiempo
- Calificación de interrupción: 10 kA a 60 Vcd

Condiciones ambientales

Temperatura: de 17 a 25 °C (de 63 a 77 °F)

Humedad relativa: 20-75 % HR

Presión atmosférica: de 700 a 1060 hPa

Condiciones de transporte o almacenamiento

Temperatura ambiente: -29-60 °C (-20-140 °F)

Humedad relativa: hasta un 85 % de HR

Presión atmosférica: de 500 a 1060 hPa

NOTA: Si la mesa permanece almacenada durante más de tres meses; las baterías deben recargarse cada tres meses.

Cobertura de ampliación de imágenes

ADVERTENCIA

RIESGO DE LESIONES PERSONALES

La presencia de cualquier material en el haz de rayos X introducirá difusión y efectos de dispersión. Los operadores deben tomar las precauciones oportunas contra la exposición a rayos X. El material ubicado en el trayecto de un haz de rayos X atenuará la intensidad de dichos rayos. La intensidad de los rayos X no debe superar los niveles de seguridad del paciente.

La cobertura de ampliación de imágenes se representa en un plano acotado (consulte *Figura 3-4*).

NOTA: Para la atenuación de los rayos X, la equivalencia del aluminio del tablero es de 2,3 mm.

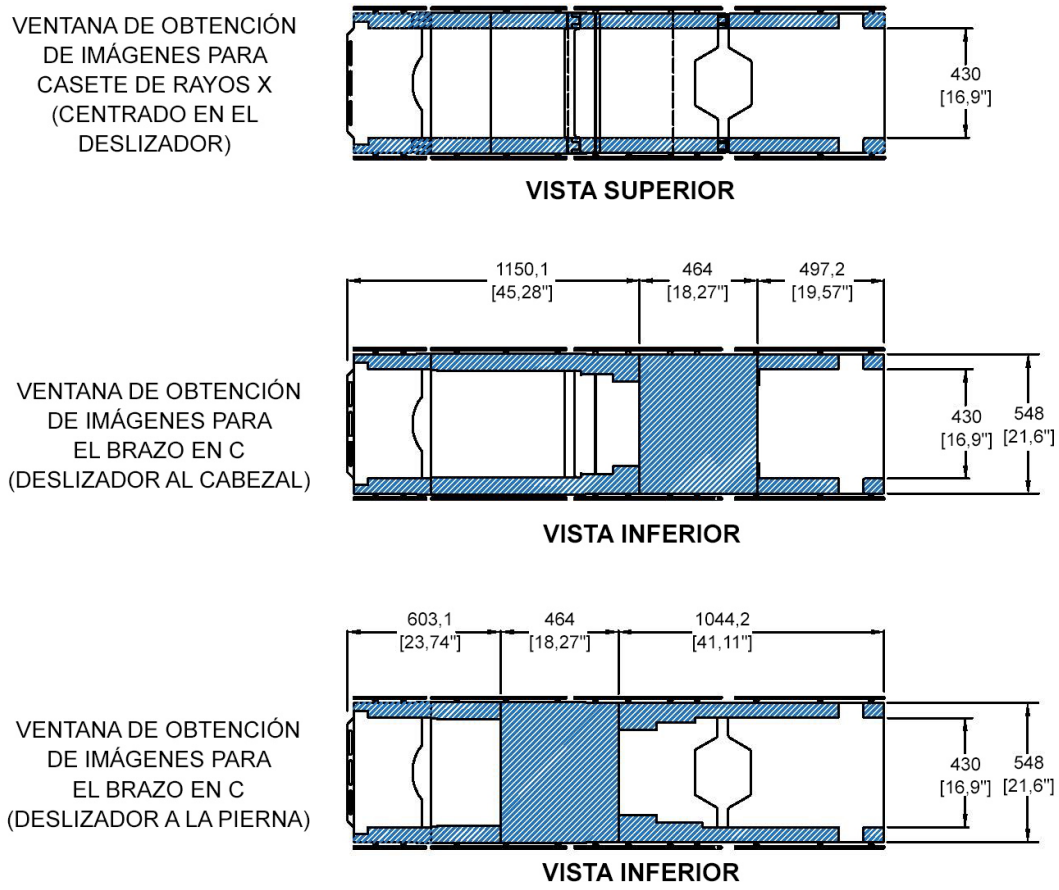

Figura 3-4. Cobertura de ampliación de imágenes

NOTA: Se muestran las secciones estándar de cabeza y piernas.

Rango de movimiento

Altura: 559 a 1136 mm (22 a 44,7 in)

Rango de Trendelenburg: 0-45°

Rango de Trendelenburg inversa: 0-45°

Rango de inclinación lateral: ±25°

Deslizamiento: 273,5 mm (10,8 in) hacia la cabeza, 273,5 mm (10,8 in) hacia los pies

Movimiento de la sección de espalda: SUBIR: 90°; BAJAR: 50°

Movimiento de las piernas: SUBIR: 80°; BAJAR: 105°

Mecanismo de elevación renal: Nivelado: 83,8 mm (3,3 in), Flexión: 98 mm (3,9 in)

Flexión/Reflexión: 90°/130°

Movimiento de la cabeza (manual): Subir/bajar: 90°

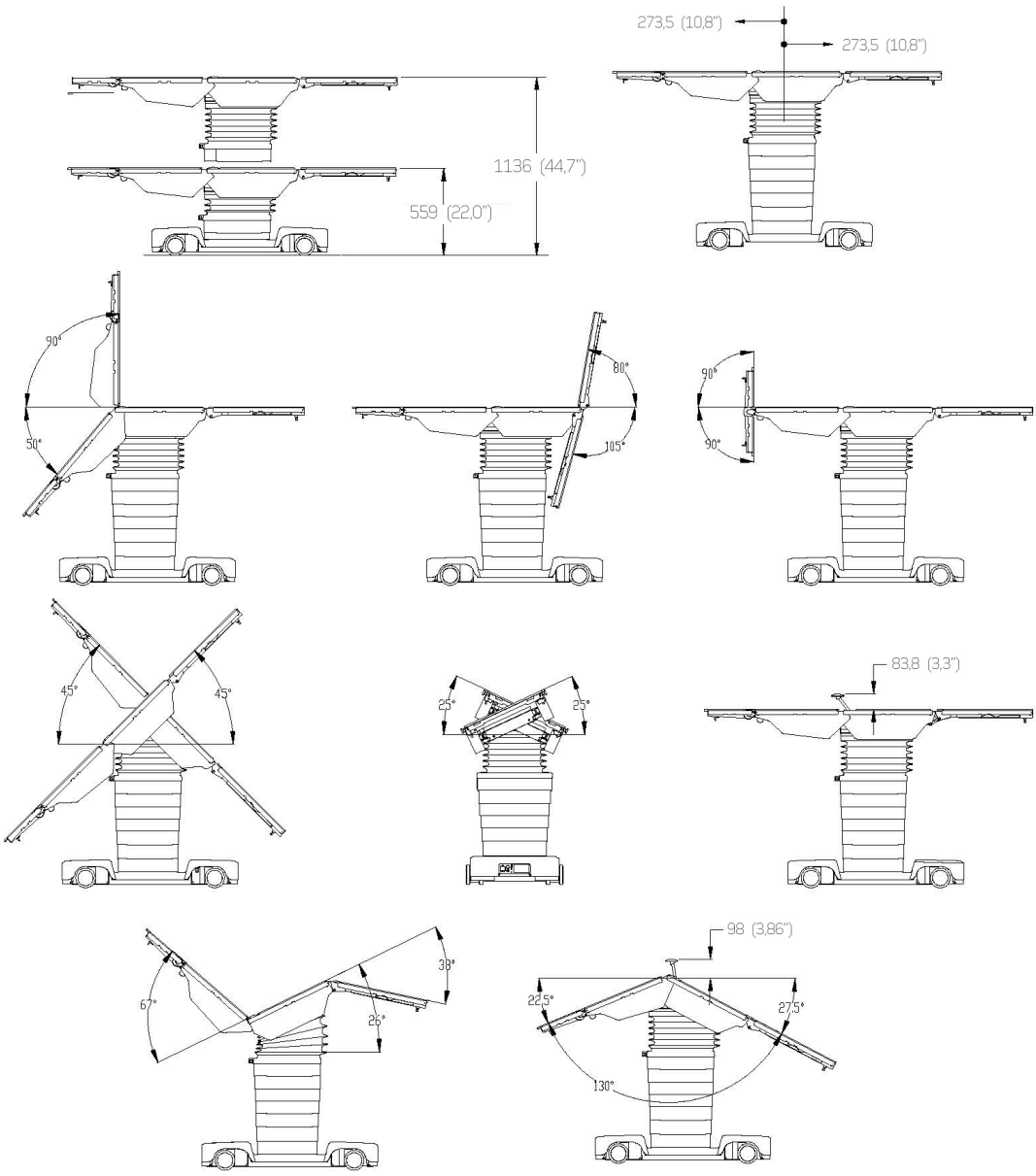

Figura 3-5. Articulación de la mesa

Transporte

Posición de transporte: Tablero nivelado y centrado con una altura de la mesa inferior a 762 mm (30 in).

Interferencia de alta frecuencia o CEM

ADVERTENCIA

RIESGO DE LESIONES PERSONALES O DAÑOS EN EL EQUIPO

El uso de accesorios, transductores y cables diferentes de los especificados o proporcionados por el fabricante de este equipo puede causar un aumento de las emisiones electromagnéticas o un descenso de la inmunidad electromagnética del equipo y provocar el funcionamiento inadecuado.

ADVERTENCIA

RIESGO DE LESIONES PERSONALES

Se han sometido a prueba los componentes pertinentes de esta mesa quirúrgica y se ha demostrado que cumplen la norma IEC 60601-2–46, 3.a edición, Equipos electromédicos. Parte 2-46: Requisitos particulares para la seguridad básica y el rendimiento esencial de las mesas de operación. No obstante, es posible que el equipo quirúrgico de alta frecuencia, los desfibriladores cardíacos o los monitores desfibriladores cardíacos puedan interferir con este equipo y provocar el movimiento imprevisto de la mesa, lo cual puede ocasionar lesiones al personal o al paciente. Si el usuario experimentara alguna interferencia, cambie la ubicación del dispositivo o reduzca al mínimo el uso del equipo que cause la interferencia cuando este dispositivo esté en funcionamiento.

PRECAUCIÓN

POSIBLES DAÑOS EN EL EQUIPO

- Los equipos de comunicaciones por RF portátiles (incluidos los periféricos como los cables de antena y las antenas externas) deben usarse a una distancia mínima de 30 cm (12 in) de cualquier parte de la mesa quirúrgica general STERIS de la serie 7000 De lo contrario, podría producirse la degradación del rendimiento del equipo.
- No se ha probado la compatibilidad de este dispositivo con otros posibles emisores de RF, como rayos X, detectores de metales, equipos electroquirúrgicos, equipos de diatermia, dispositivos móviles 5G, NFC, WPT o dispositivos de vigilancia electrónica de artículos (EAS). Se debe tener precaución si dichos emisores están presentes en el entorno de uso.
- Puede producirse un riesgo de aumento o disminución de la inmunidad a las emisiones si se conectan cables adicionales.
- Las características sobre emisiones electromagnéticas de este equipo lo hacen adecuado para áreas industriales y hospitales (Clase A según CISPR 11).

Tenga en cuenta lo siguiente:

- Los equipos eléctricos médicos requieren precauciones especiales con respecto a la compatibilidad electromagnética y su instalación y puesta en funcionamiento deben realizarse de acuerdo con la información sobre compatibilidad electromagnética que se proporciona en este manual.
- Los equipos de radiofrecuencia (RF) portátiles y móviles pueden afectar a los aparatos eléctricos médicos.
- El uso de accesorios, transductores y cables diferentes de los especificados por el fabricante puede dar como resultado un incremento de las emisiones o una reducción de la inmunidad de la mesa quirúrgica.
- La mesa quirúrgica no debe utilizarse junto a otro equipo. De ser así, deberá observar la mesa para comprobar que funciona correctamente.
- Los equipos eléctricos médicos necesitan precauciones especiales respecto a las interferencias de alta frecuencia. La instalación y puesta en marcha del equipo debe realizarse de acuerdo con los procedimientos y las normativas del centro.
- Los posibles riesgos debidos a interferencias con un dispositivo de alta frecuencia son quemaduras del paciente o descarga eléctrica al paciente o al operador.
- Los posibles riesgos de explosión provocados por las interferencias del dispositivo de alta frecuencia debido a que el uso de esta mesa quirúrgica no es adecuado en presencia de una mezcla anestésica inflamable con aire, oxígeno u óxido nitroso.
- La mesa quirúrgica no está diseñada para su uso en un entorno rico en oxígeno.

- Apta para un funcionamiento intermitente en donde está 3 minutos encendida/27 minutos apagada. Para cargas superiores a 700 lb, el ciclo de trabajo de movimiento de altura está limitado a 1 minuto 15 segundos encendido/58 minutos 45 segundos apagado.
- Para la atenuación de los rayos X, la equivalencia del aluminio del tablero es de 2,3 mm.

3.4 Articulación de la mesa y colocación del paciente

IMPORTANTE: *La sección Precauciones de seguridad de este manual contiene una lista de* ***Precauciones de seguridad y puntos de pinzamiento*** *que deben respetarse al utilizar y realizar operaciones de mantenimiento en esta mesa quirúrgica. No utilice el equipo ni le realice operaciones de mantenimiento hasta haber recibido capacitación sobre esta información y haberla comprendido.*

Esta sección incluye lo siguiente:

Articulación de la mesa y límites de peso

Colocación del paciente sobre la mesa

Correas de seguridad del paciente

Cambio de posición de la mesa con el paciente subido (no apto para transporte)

Articulación de la mesa y límites de peso

ADVERTENCIA

RIESGO DE VOLCADO

Fije los dispositivos de anclaje al suelo y centre el tablero sobre la columna antes cargar, subir o transferir el paciente a la mesa quirúrgica o retirarlo de ella.

No utilice esta mesa para pacientes cuyo peso supere el peso máximo del paciente de las siguientes posiciones de la mesa:

- Carga de 544 kg (1200 lb); posición normal del paciente; solo subir o bajar (sin articulación ni deslizamiento del tablero).
- Carga de 454 kg (1000 lb); posición normal e inversa del paciente; subir o bajar; incluye toda la articulación del tablero, excepto el deslizamiento.
- Carga de 318 kg (700 lb); posición normal e inversa del paciente; subir o bajar; incluye toda la articulación del tablero y deslizamiento total.

Centre el tablero sobre la columna antes de aplicar compresiones torácicas.

ADVERTENCIA

RIESGO DE LESIONES PERSONALES

La mesa quirúrgica no debe utilizarse para transportar al paciente. Exceptuando una ligera recolocación, según se indica en las instrucciones de uso, nunca desenganche los dispositivos de anclaje al suelo cuando el paciente esté sobre la mesa. Si no sigue esta advertencia, podrían producirse lesiones tanto al paciente como al personal del quirófano.

Los profesionales sanitarios deben asegurarse de posicionar y monitorizar al paciente de modo que no se obstruya la respiración normal o las vías nerviosas, u ocurra algún problema con la circulación.

No supere los 272 kg (600 lb) en la sección de piernas.

Centre el tablero sobre la columna antes de aplicar compresiones torácicas.

ADVERTENCIA

RIESGO DE LESIONES PERSONALES O DAÑOS EN EL EQUIPO

El raíl del reposacabezas soporta un máximo de 67 Nm (50 ft-lb). Superar estos límites podría provocar lesiones o estropear el equipo.

NOTA: Los accesorios se marcarán si existe una limitación que reduzca la funcionalidad de la mesa quirúrgica. No exceda el límite inferior del peso, tanto de la mesa como de los accesorios.

No exceda los pesos máximos del paciente y evite los puntos de pinzamiento según lo especificado en la sección Precauciones de seguridad y puntos de pinzamiento.

Colocación del paciente sobre la mesa

1. Compruebe siempre la estabilidad del paciente al posicionarlo.
2. No ponga al paciente sobre esta mesa quirúrgica hasta que no estén colocados los dispositivos de anclaje al suelo.
3. Tenga sumo cuidado al transferir a los pacientes a la mesa y desde la mesa.
4. Asegúrese de que todos los accesorios de la mesa estén bien instalados y bien asegurados.
5. Una vez posicionado el paciente sobre la mesa, compruebe y elimine los puntos de presión dolorosos para él.
6. Haga que un profesional sanitario cualificado vigile al paciente durante la cirugía para detectar cualquier posible riesgo derivado de su posicionamiento en el tablero.
7. No supere los 272 kg (600 lb) en la sección de piernas. La sección de piernas no está diseñada para soportar el peso del cuerpo.
8. El raíl del reposacabezas soporta un máximo de 67 Nm (50 ft-lb). Superar estos límites podría provocar lesiones o estropear el equipo.

IMPORTANTE: *El paciente debe estar bien asegurado por motivos de seguridad, independientemente de la duración o el tipo de procedimiento.*

NOTA: STERIS recomienda utilizar con esta mesa únicamente accesorios fabricados o distribuidos por STERIS. El uso de accesorios no fabricados o aprobados por STERIS puede ser incompatible con la mesa y causar lesiones al paciente o al usuario, o daños al equipo.

Correas de seguridad del paciente

ADVERTENCIA

RIESGO DE LESIONES PERSONALES

No sujetar bien al paciente con las correas de seguridad en todo momento podría ocasionarle lesiones graves al paciente e incluso la muerte.

Ajuste las correas de seguridad del paciente de modo que lo sujeten de acuerdo con las prácticas aceptadas en la actualidad para sujeción de pacientes, siempre teniendo en cuenta las funciones de Trendelenburg, Trendelenburg inversa, espalda, inclinación lateral y ajuste de altura.

Cambio de posición de la mesa con el paciente subido (no apto para transporte)

Si es necesario cambiar la posición de esta mesa dentro del quirófano con el paciente ya acomodado, lleve a cabo el procedimiento siguiente:

1. Asegúrese de que el paciente esté bien sujeto.
2. Centre y nivele la mesa con el paciente sobre la columna.
3. Baje la mesa hasta la altura más baja posible.
4. Asegúrese de que no haya obstáculos en la trayectoria de la mesa.
5. Debe haber una persona en cada extremo de la mesa.
6. Suelte los dispositivos de anclaje al suelo.
7. Si se mueve la mesa con el paciente ya acomodado, aplique únicamente una fuerza lateral para cambiar la posición de la mesa.
8. NO empuje hacia abajo ni levante la superficie mientras cambia la posición de la mesa.
9. Una vez cambiada la posición de la mesa, trábela usando todos los dispositivos de anclaje al suelo.

Antes de usar la mesa

4.1 Introducción

IMPORTANTE: *La sección Precauciones de seguridad de este manual contiene una lista de* ***PRECAUCIONES DE SEGURIDAD*** *que deben respetarse al hacer funcionar y realizar operaciones de mantenimiento en este equipo. No utilice el equipo ni realice operaciones de mantenimiento hasta haberse familiarizado con esta información. Lea este manual por completo antes de instalar o utilizar su mesa quirúrgica. Asegúrese de que toda persona que vaya a utilizar el equipo conozca el contenido de este manual.*

Al realizar el pedido de la mesa quirúrgica, se proporcionaron los esquemas del equipo, donde se muestran todas las necesidades de suministros y espacio. Es necesario proporcionar el espacio libre especificado en los esquemas del equipo para el correcto funcionamiento de la unidad. Las instrucciones de desembalaje e instalación (consulte la sección de **PUBLICACIONES ASOCIADAS** de este manual para obtener el número de documento) se proporcionan con la mesa. Si no ha recibido o ha perdido algún documento, póngase en contacto con STERIS e indique los números de serie, equipo y modelo de la mesa. Se enviarán copias de los mismos inmediatamente.

NOTA: La mesa no es apta para su uso ante una mezcla anestésica inflamable con aire, oxígeno u óxido nitroso. Consulte la Sección **GLOSARIO** de este manual para obtener una lista de los **TÉRMINOS, DEFINICIONES Y SÍMBOLOS** que pueden aparecer en el manual o en el equipo.

4.2 Instalación

Esta sección incluye lo siguiente:

Introducción

Conexión a tierra

Posicionamiento de la mesa

Instalación del fusible de la batería

Conexión de la mesa a la alimentación del centro

Conexión del control manual

Conexión del control de pie opcional

Instalación/desinstalación de las almohadillas de la mesa

Accesorios y raíles laterales

Introducción

ADVERTENCIA

RIESGO DE LESIONES PERSONALES O DAÑOS EN EL EQUIPO

Las reparaciones o los ajustes del equipo deben realizarse únicamente por el personal de Servicio Técnico de STERIS o formado por STERIS. Si las operaciones de mantenimiento son realizadas por personal no cualificado o si se instalan componentes no autorizados, se podrán provocar lesiones al paciente, lesiones personales, el rendimiento incorrecto del equipo, la anulación de la garantía u originar costosos daños. Para lo relacionado con las opciones del mantenimiento, póngase en contacto con STERIS.

Cuando reciba la mesa, compruebe su estado general y el de los accesorios y opciones correspondientes para asegurarse de que no se hayan producido daños durante el traslado. Si observa algún daño, póngase en contacto con la empresa de transporte y con STERIS.

STERIS recomienda que solo personal formado por STERIS o bajo supervisión de STERIS realice las operaciones de embalaje y desembalaje, instalación y mantenimiento de la mesa quirúrgica. El desembalaje, embalaje, instalación o mantenimiento por otras personas puede tener como consecuencia daños personales o al producto.

Conexión a tierra

Se proporciona una conexión a tierra para el paciente o terminal de ecualización de potencial (conector macho, DIN 42801) en el panel principal de suministro eléctrico. El conector hembra correspondiente para la conexión a tierra del paciente **no forma parte del suministro de STERIS.**

Posicionamiento de la mesa

ADVERTENCIA

RIESGO DE LESIONES PERSONALES

⚠ Si se necesita una ruta antiestática, STERIS recomienda usar almohadillas antiestáticas (diseñadas especialmente para esta mesa) en contacto directo con el paciente. Además, la mesa debe posicionarse sobre suelo antiestático o estar conectada al dispositivo de ecualización (conector equipotencial).

Posicione la mesa en la ubicación deseada, asegurándose de que la toma de la alimentación del centro esté marcada para el sistema de alimentación correspondiente en el rango de 100 a 240 VCA. Consulte *Conexión de la mesa a la alimentación del centro*.

Tenga en cuenta que el cable de alimentación proporcionado mide 5,5 m (18 ft) aproximadamente de largo.

NOTA: En el caso de mesas conectadas mediante cables, debe utilizarse el enchufe del cable de alimentación para desconectarlo de la alimentación del centro. La mesa quirúrgica debe ubicarse de modo que se facilite el acceso al enchufe.

Instalación del fusible de la batería

Si todavía no está instalado, instale el fusible de la batería de 30 A en la base de la mesa quirúrgica de la siguiente manera (consulte *Figura 4-1*):

1. Localice el fusible correcto de la batería.
2. Apaga la mesa quirúrgica.
3. Desconecte el cable de alimentación de CA de la alimentación del centro.
4. En el extremo de la cabeza de la base de la mesa (junto a la entrada de CA), utilice un destornillador para desatornillar y retirar el tapón del fusible.
5. Retire y sustituya el/los fusible(s) fundido(s).
6. Vuelva a colocar el tapón del fusible en la base de la mesa y apriétela con un destornillador.

   NOTA: Si la mesa permanece almacenada durante más de tres meses; las baterías deben cargarse cada tres meses.



Figura 4-1. Instalación o sustitución del fusible de la batería

7. Reconecte el cable de alimentación de CA de la alimentación del centro.
8. Encienda la mesa con el control manual o el panel de control de respaldo.
9. Verifique que el control manual muestre que la mesa está funcionando con corriente alterna.
10. Asegúrese de que la mesa funcione correctamente.

Conexión de la mesa a la alimentación del centro

ADVERTENCIA

RIESGO DE DESCARGA ELÉCTRICA

⚠ Para evitar el riesgo de descarga eléctrica, este equipo solo se debe enchufar a un suministro eléctrico que disponga de conexión a tierra.

PRECAUCIÓN

POSIBLES DAÑOS EN EL EQUIPO

⚠ Si la mesa quirúrgica no está enchufada, proteja la toma de CA de los líquidos durante la limpieza y el uso. Después de la limpieza y el uso, inspeccione visualmente si hay humedad en la toma de CA antes de volver a conectar el cable de alimentación. Asegúrese de que el cable y la toma estén completamente secos antes de conectarlos a la alimentación del centro.

El suministro eléctrico que necesita la mesa quirúrgica es de 100-240 Vca, monofásico, de 50/60 Hz, 10-4 A.



Figura 4-2. Conexión de la mesa a la alimentación del centro (típica)

ADVERTENCIA

RIESGO DE TROPIEZO

⚠ Coloque el cable de alimentación hacia la toma para evitar que tropiece el personal que trabaja en el área.

---

1. Disponga el cable de alimentación de forma que se eviten los tropiezos.
2. Enchufe el cable de alimentación en el enchufe correspondiente de la base de la mesa (consulte *Figura 4-2*).
3. Enchufe el cable de alimentación en el enchufe correspondiente del centro.

   NOTA: Si duda de la integridad de la instalación de la toma de tierra protectora externa o de su disposición, utilice solo la batería.

NOTA: Un símbolo verde de batería en el panel de indicación de la pantalla LCD indica que las baterías se están cargando. Consulte *Sección 7.7 Carga de la batería*.

Conexión del control manual



Figura 4-3. Conexión del control manual

Para los pasos siguientes, consulte *Figura 4-3* según necesite.

1. Retire el control manual del embalaje.
2. Alinee la marca (o flecha) roja del conector del control manual con la marca roja de la toma de conexión.
3. Introduzca el conector del control manual en el enchufe de la mesa y empuje hasta oír un clic.
4. Con la mesa en la ubicación exacta, utilice el botón **Floor Lock** (Anclaje al suelo) (del control manual) para anclar la mesa. (Si es necesario, consulte *Sección 2.2 Símbolos de control de la mesa*).
5. Coloque el control manual en el raíl lateral/de accesorios de la mesa.

Conexión del control de pie opcional

El control de pie opcional permite al operador controlar los movimientos de ALTURA, TRENDELENBURG e INCLINACIÓN de la mesa.

Instale la opción de la siguiente manera, consultando la *Figura 4-4* según necesite.

1. Saque el control de pie del embalaje.
2. Levante la tapa protectora de plástico con bisagra de la toma de conexión del control de pie.
3. Alinee la marca (o flecha) roja del conector del control de pie con la marca roja de la toma de conexión correspondiente.
4. Introduzca el conector del control de pie en el enchufe de la mesa y empuje hasta oír un clic.
5. Coloque el control de pie en el lugar deseado. Tenga en cuenta el riesgo de tropiezo que pueda ocasionar.

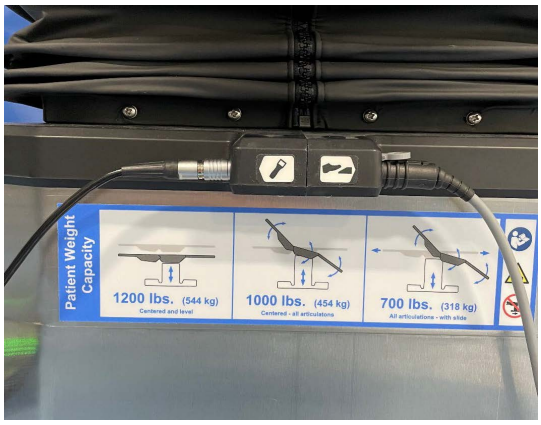

Figura 4-4. Conexión del control de pie opcional

Instalación/desinstalación de las almohadillas de la mesa

Las almohadillas conductoras de la superficie de la mesa (consulte *Figura 4-5*) son de una de las dos variedades (según su acoplamiento a la mesa):

- Almohadillas con tiras de fijación de velcro que se unen a las tiras de velcro del tablero.
- Almohadillas con cierres tipo seta (sin velcro).

NOTA: Las almohadillas del tablero no son estériles. Deben limpiarse antes y después de cada uso.

Para instalar una almohadilla en la mesa, colóquela en su sitio y presione firmemente los pernos correspondientes para unirlos.

Para quitar una almohadilla de la mesa, levante o tire con cuidado de ella para soltarla del tablero.

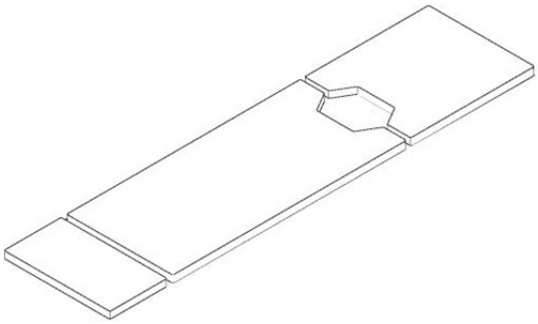

Figura 4-5. Almohadillas del tablero (típicas)

Accesorios y raíles laterales

Las raíles laterales de 9,5 mm de ancho x 28,6 mm de alto (3/8 in x 1-1/8 in) del modelo STERIS estándar permiten el uso de varios accesorios de la mesa quirúrgica estándar. Los raíles consisten en un raíl instalado a cada lado de cada sección del tablero.

Para obtener más información sobre las opciones de accesorios, consulte a STERIS.

ADVERTENCIA

RIESGO DE LESIONES PERSONALES O DAÑOS EN EL EQUIPO

El raíl del reposacabezas soporta un máximo de 67 Nm (50 ft-lb). Superar estos límites podría provocar lesiones o estropear el equipo.

ADVERTENCIA

RIESGO DE LESIONES PERSONALES

Al instalar un accesorio de la mesa, compruebe que quede bien acoplado y ajústelo bien (si procede). No utilice accesorios desgastados, dañados o que no funcionen correctamente. Antes de utilizar cualquier accesorio, compruebe que la instalación sea correcta.

ADVERTENCIA

RIESGO DE INESTABILIDAD

Pueden producirse lesiones tanto en el paciente como en el usuario, así como un mal funcionamiento de la mesa quirúrgica o sus accesorios, si se utilizan accesorios de la mesa STERIS con un fin distinto que aquel para el que están destinados. Lo mismo puede ocurrir si en las mesas quirúrgicas STERIS se utilizan accesorios fabricados y comercializados por otras empresas.

Tabla 4-1. Accesorios específicos para la mesa quirúrgica*

Accesorio	Número de equipo
Control de pie	BF586
Control manual: Con cable Sin cable Solo cable	 BF349 BF00306 BF00313
Almohadillas de mesa TLT (velcro): Juego completo de almohadillas TLT (con sección de piernas con recorte) Juego completo de almohadillas TLT (con sección de piernas sin recorte) Reposacabezas Torso (respaldo/asiento), con recorte Torso (respaldo/asiento) Sección de piernas (con recorte) Sección de piernas (sin recorte)	 BF00290 (50 mm/2 in) BF00291 (76 mm/3 in) BF00292 (102 mm/4 in) BF00296 (50 mm/2 in) BF00297 (76 mm/3 in) BF00298 (102 mm/4 in) BF00207 (50 mm/2 in) BF00208 (76 mm/3 in) BF00209 (102 mm/4 in) BF00284 (50 mm/2 in) BF00285 (76 mm/3 in) BF00286 (102 mm/4 in) BF00303 (50 mm/2 in) BF00304 (76 mm/3 in) BF00305 (102 mm/4 in) BF00219 (50 mm/2 in) BF00225 (76 mm/3 in) BF00231 (102 mm/4 in)

Tabla 4-1. Accesorios específicos para la mesa quirúrgica* (continuación)

Accesorio	Número de equipo
	BF00220 (50 mm/2 in) BF00226 (76 mm/3 in) BF00232 (102 mm/4 in)
Almohadillas de mesa PRS (tapón tipo seta): Juego completo de almohadillas PRS (con sección de piernas con recorte) Juego completo de almohadillas PRS (sin sección de piernas con recorte) Reposacabezas Torso (respaldo/asiento), con recorte Sección de piernas (con recorte) Sección de piernas (sin recorte)	BF00293 (50 mm/2 in) BF00294 (76 mm/3 in) BF00295 (102 mm/4 in) BF00299 (50 mm/2 in) BF00301 (76 mm/3 in) BF00302 (102 mm/4 in) BF00210 (50 mm/2 in) BF00211 (76 mm/3 in) BF00212 (102 mm/4 in) BF00287 (50 mm/2 in) BF00288 (76 mm/3 in) BF00289 (102 mm/4 in) BF00221 (50 mm/2 in) BF00227 (76 mm/3 in) BF00233 (102 mm/4 in) BF00222 (50 mm/2 in) BF00228 (76 mm/3 in) BF00234 (102 mm/4 in)
* Para obtener información sobre los pedidos póngase en contacto con STERIS.	

4.3 Control manual

Esta sección contiene lo siguiente:

Introducción

Funcionamiento del control manual

Introducción

IMPORTANTE: *La sección Precauciones de seguridad de este manual contiene una lista de* ***PRECAUCIONES DE SEGURIDAD*** *que deben respetarse al hacer funcionar y realizar operaciones de mantenimiento en este equipo. No utilice el equipo ni realice operaciones de mantenimiento hasta haberse familiarizado con esta información. Lea este manual por completo antes de instalar o utilizar su mesa quirúrgica. Asegúrese de que toda persona que vaya a utilizar el equipo conozca el contenido de este manual.*

El control manual proporciona una interfaz de usuario sencilla para manejar todas las articulaciones de la mesa quirúrgica. Los usos distintos a los que se describen aquí no se recomiendan y podrían no ser seguros.

NOTA: El control manual entra automáticamente en modo de suspensión transcurridos 30 minutos de inactividad si los dispositivos de anclaje al suelo están sueltos y después de 10 horas si están conectados. El control manual se reactiva pulsando **CUALQUIER** botón pulsador o cogiendo el control manual.

Solo los usuarios que hayan sido capacitados correctamente sobre su funcionamiento de esta mesa quirúrgica pueden utilizar el control manual (consulte *Figura 4-6*). Póngase en contacto con STERIS para obtener las instrucciones, la asistencia técnica y la capacitación adecuadas. Si aparece el ICONO de alerta activa en el panel de indicaciones de la pantalla, consulte la sección **SOLUCIÓN DE PROBLEMAS**.

NOTA: Si es necesario, consulte la sección **Símbolos de control de la mesa** para obtener las definiciones de los símbolos.



Figura 4-6. Control manual típico

Funcionamiento del control manual

Utilice el control manual de la siguiente manera:

1. Conecte del control manual a la mesa quirúrgica.
2. Mantenga pulsado el botón de encendido durante 3 segundos para activar la mesa (consulte *Figura 4-6*).
3. Aparece la pantalla de inicio (consulte *Figura 4-7*).



Figura 4-7. Pantalla de inicio del control manual

4. Después de que el control manual se encienda por completo, la pantalla cambia a la pantalla predeterminada en donde se muestra el texto y el gráfico animado de la mesa que representa el estado de la mesa (consulte *Figura 4-8*).

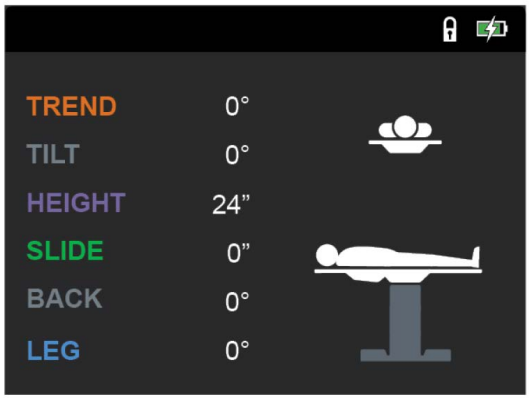

Figura 4-8. Pantalla predeterminada del control manual

NOTA: El color del texto coincide con el color del botón del control manual.

5. Si se muestran alertas activas en el panel de indicaciones (consulte *Figura 4-9*), diríjase a la sección **Solución de problemas**.

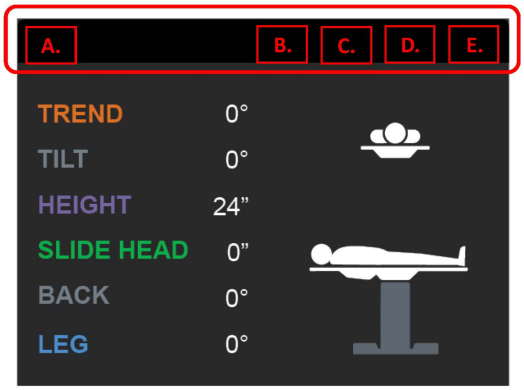

- A = Ubicación de alertas activas
- B = Ubicación activa del panel de respaldo
- C = Ubicación del indicador de orientación inversa
- D = Ubicación del estado de bloqueo (siempre se muestra)
- E = Ubicación del indicador de estado de la batería (siempre se muestra)

Figura 4-9. Panel de indicación de la pantalla de funcionamiento del control manual

6. Al pulsar un botón, se envía un comando a una articulación de la mesa. La pantalla muestra una imagen aproximada de la articulación (consulte *Figura 4-10*).

NOTA: Solo tiene que soltar el botón del control manual cuando logre la posición deseada del tablero; la mesa quirúrgica se detendrá automáticamente para bloquearse en esa posición.

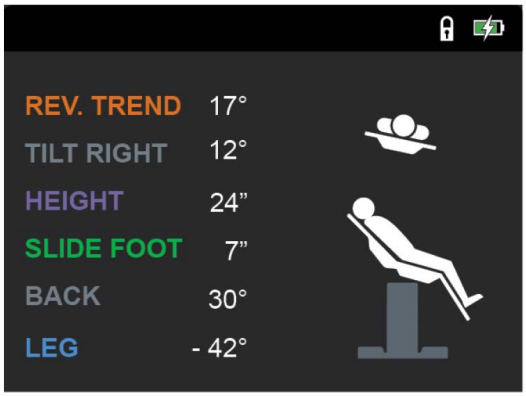

Figura 4-10. Pantalla típica de la articulación de la mesa

NOTA: Si un fallo en el control manual impide que la mesa quirúrgica se apague correctamente después de mantener pulsado el botón de encendido durante 3 segundos, realice un apagado forzado manteniendo pulsado el botón de encendido durante 10 segundos.

4.4 Funcionamiento del control de pie (opcional)

Puede usar esta mesa quirúrgica mediante el control de pie opcional, que permite al operador controlar los movimientos de ALTURA, TRENDELENBURG e INCLINACIÓN. Es importante indicar que, cuando se utilizan el control manual y el control de pie opcional al mismo tiempo, **las entradas simultaneas NO producen movimiento**. Para hacer funcionar el control de pie:

1. Mantenga pulsado el botón de encendido (en el panel de control manual o en el panel de control del respaldo) durante 3 segundos antes de usar el control de pie.

   NOTA: Si el control manual también está conectado, aparece PEDAL ON (PEDAL ACTIVADO) en el panel de indicaciones de la pantalla de la mesa.

2. Utilice los pedales de ALTURA, TRENDELENBURG e INCLINACIÓN como necesite.

4.5 Sistema de control de respaldo

Esta sección contiene lo siguiente:

Introducción

Funcionamiento del sistema

Descripción del panel de respaldo

Introducción

Esta mesa quirúrgica está equipada con un sistema de control de respaldo que se puede accionar en cualquier momento. Esta funcionalidad permite que la mesa siga funcionando en caso de avería del control principal. El panel de control del respaldo se encuentra en la columna de la mesa quirúrgica. El método de ajuste del reposacabezas sigue siendo el mismo, ya que el reposacabezas siempre se ajusta manualmente.

Funcionamiento del panel de control del respaldo

Para operar el panel de control del respaldo, proceda de la siguiente manera (consulte *Figura 4-11*):

1. Mantenga presionado el botón **PRESS FIRST (PULSAR PRIMERO)** para activar el panel de control del respaldo. Los botones del teclado del panel de control del respaldo se iluminan cuando se activan.
2. Coloque la mesa en el estado **LOCK (ANCLAR)** antes de mover el tablero.

3. El panel de control del respaldo se desactiva después de 30 segundos de no uso.



Figura 4-11. Panel de control del respaldo

Descripción del panel de control del respaldo

Los botones del panel de control del respaldo son los mismos que se suministran en el control manual y se definen en *Sección 2.2 Símbolos de control de la mesa*.

NOTA: Solo tiene que soltar el botón del panel de control del respaldo cuando logre la posición deseada del tablero; la mesa quirúrgica se detendrá automáticamente para bloquearse en esa posición.

4.6 Instalación/desinstalación del reposacabezas

Esta sección incluye lo siguiente:

Instalación del reposacabezas

Desinstalación del reposacabezas

Instalación del reposacabezas en la sección de piernas estándar/corta (orientación inversa)

Desinstalación del reposacabezas de la sección de piernas estándar/corta (orientación inversa)

Instalación del reposacabezas en la sección de piernas ultraligera (orientación inversa)

Desinstalación del reposacabezas de la sección de piernas ultraligera (orientación inversa)

ADVERTENCIA

RIESGO DE LESIONES PERSONALES O DAÑOS EN EL EQUIPO

⚠ El raíl del reposacabezas soporta un máximo de 67 Nm (50 ft-lb). Superar estos límites podría provocar lesiones o estropear el equipo.

ADVERTENCIA

RIESGO DE DESCARGA ELÉCTRICA

⚠ El operador no debe tocar simultáneamente a un paciente y los contactos eléctricos de bajo voltaje de detección de la sección en las tomas de la sección de piernas o en el extremo de la cabeza de la sección de espalda.

Instalación del reposacabezas

Instale el reposacabezas (consulte *Figura 4-12*) de la manera siguiente:

1. Inserte las dos varillas de instalación del reposacabezas en las tomas de la sección de espalda. Escuchará un clic cuando esté correctamente instalada.
2. Tire del reposacabezas (de ambos lados) para comprobar si está bien instalado.
3. El control manual reconoce que se ha acoplado el reposacabezas.

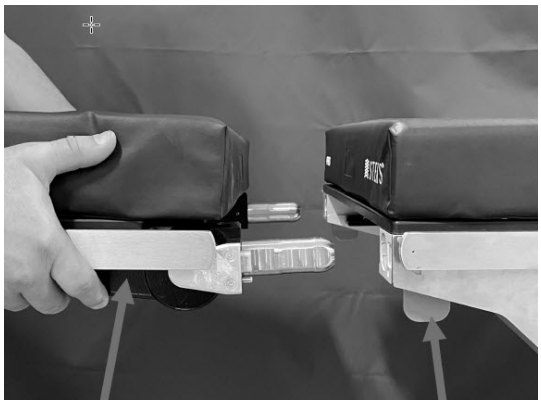

Figura 4-12. Instalación del reposacabezas

Desinstalación del reposacabezas

Desinstale el reposacabezas (consulte *Figura 4-12*) de la manera siguiente:

1. Mientras sujeta el marco del reposacabezas, apriete ambas manillas de enganche y tire simultáneamente del reposacabezas para separarlo de las tomas de la sección de espalda.
2. El control manual reconoce que se ha retirado el reposacabezas.
3. Guarde el reposacabezas en un lugar seguro para evitar daños.

Instalación del reposacabezas en la sección de piernas estándar/corta (orientación inversa)

Instale el reposacabezas en la sección de piernas estándar/cortas (consulte *Figura 4-13*) como se indica a continuación:

1. Afloje por completo los dos tornillos azules de apriete manual situados en el borde inferior de la sección de piernas.
2. Inserte las dos varillas de instalación del reposacabezas en las tomas de la sección de piernas hasta que queden bien encajadas.
3. Apriete completamente los dos tornillos azules de apriete manual para fijar el reposacabezas en su sitio.
4. Tire del reposacabezas (de ambos lados) para comprobar si está bien instalado.



Figura 4-13. Instalación del reposacabezas en la sección de piernas estándar/corta

Desinstalación del reposacabezas de la sección de piernas estándar/corta (orientación inversa)

Retire el reposacabezas de la sección de piernas estándar/cortas (consulte *Figura 4-13*) como se indica a continuación:

1. Afloje por completo los dos tornillos azules de apriete manual situados en el borde inferior de la sección de piernas.
2. Libere del reposacabezas de la sección de piernas.
3. Guarde el reposacabezas en un lugar seguro para evitar daños.

Instalación del reposacabezas en la sección de piernas ultraligera (orientación inversa)

Instale el reposacabezas en la sección de piernas ultraligera (consulte *Figura 4-14*) como se indica a continuación:

1. Inserte las dos varillas de instalación del reposacabezas en las tomas de la sección de piernas ultraligera. Escuchará un clic cuando esté correctamente instalada.
2. Tire del reposacabezas (de ambos lados) para comprobar si está bien instalado.

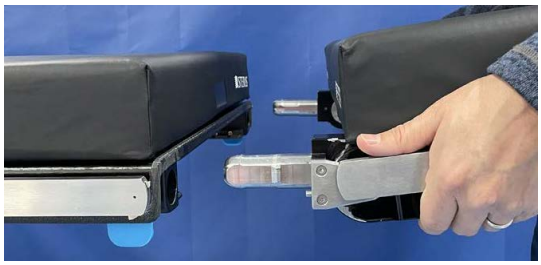

Figura 4-14. Instalación del reposacabezas en la sección de piernas ultraligera

Desinstalación del reposacabezas de la sección de piernas ultraligera (orientación inversa)

Desinstale el reposacabezas de la sección de piernas ultraligera (consulte *Figura 4-14*) como se indica a continuación:

1. Mientras sujeta el marco del reposacabezas, apriete ambas manillas de enganche azules (en la parte inferior de la sección de piernas ultraligera) y tire simultáneamente del reposacabezas para separarlo de las tomas de la sección de piernas ultraligera.
2. Guarde el reposacabezas en un lugar seguro para evitar daños.

4.7 Instalación/desinstalación de la sección de piernas

Esta sección incluye lo siguiente:

Introducción

Instalación de la sección de piernas

Desinstalación de la sección de piernas

Introducción

ADVERTENCIA

RIESGO DE LESIONES PERSONALES

⚠ No supere los 272 kg (600 lb) en la sección de piernas.

ADVERTENCIA

RIESGO DE DESCARGA ELÉCTRICA

El operador no debe tocar simultáneamente a un paciente y los contactos eléctricos de bajo voltaje de detección de la sección en las tomas de la sección de piernas o en el extremo de la cabeza de la sección de espalda.

Instale o retire la sección de piernas de la mesa quirúrgica como se indica a continuación.

Instalación de la sección de piernas

Instalar la sección de piernas de la mesa de la siguiente manera:

1. Coloque la sección de asiento del tablero hasta nivelarla presionando y manteniendo pulsado el botón **LEVEL** (Nivelar) del control manual hasta que esté nivelada (0°).

   NOTA: Para la sección de piernas dividida, coloque la pierna izquierda y la derecha.

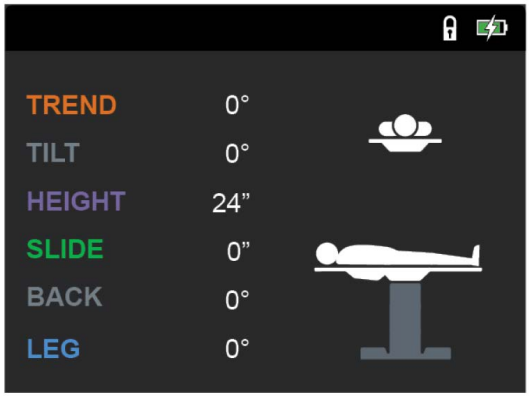

Figura 4-15. Control manual, pantalla LCD

2. Con la sección de asiento de la mesa, inserte ambos postes de la sección de piernas en las tomas hasta que estén completamente encajados. Escuchará un clic cuando esté correctamente instalada (consulte la *Figura 4-16*).

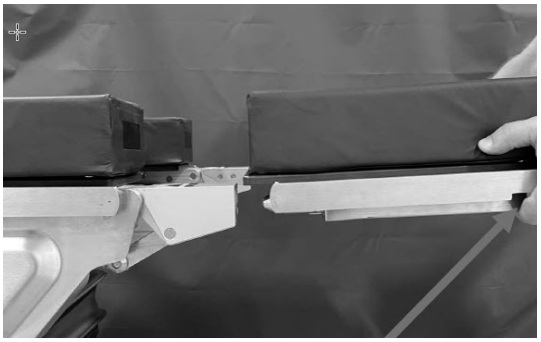

Figura 4-16. Fijación de la sección de piernas

3. Tire de la sección de piernas (de ambos lados) para comprobar si está bien instalada. La sección de piernas debe permanecer firme en su sitio.
4. El control manual reconoce que se ha acoplado la sección de piernas.

Desinstalación de la sección de piernas

La sección de piernas de la mesa quirúrgica está diseñada para poder desmontarse fácilmente a fin de permitir los procedimientos que requieran un soporte de piernas opcional. La sección de piernas se puede retirar mientras hay un paciente sobre la mesa. Retire la sección de piernas de la siguiente manera:

ADVERTENCIA

RIESGO DE LESIONES PERSONALES

- No desmonte la sección de piernas de la mesa si el paciente no está colocado correctamente. El torso y las nalgas del paciente deben estar firmemente sujetos por las secciones de espalda y asiento de la mesa, y las piernas, por los soportes de piernas.
- No supere los 272 kg (600 lb) en la sección de piernas.

1. Con el control manual, nivele la sección de piernas (sitúela en horizontal) pulsando el botón **LEVEL** (Nivelar) del control manual (consulte *Figura 4-15*).
2. Mientras sostiene la estructura de las piernas, apriete ambos mangos y tire simultáneamente hacia atrás (consulte la *Figura 4-16*).
3. El control manual reconoce que se ha retirado la sección de piernas.
4. Guarde la sección de piernas en un lugar seguro para evitar daños.

4.8 Orientación inversa del paciente

ADVERTENCIA

RIESGO DE LESIONES PERSONALES O DAÑOS EN EL EQUIPO

El raíl del reposacabezas soporta un máximo de 67 Nm (50 ft-lb). Superar estos límites podría provocar lesiones o estropear el equipo.

ADVERTENCIA

RIESGO DE LESIONES PERSONALES

No supere los 272 kg (600 lb) en la sección de piernas.

Orientación inversa del paciente, definición: el reposacabezas se acopla a la sección de piernas y el paciente se orienta con la cabeza sobre el reposacabezas.

Algunas intervenciones quirúrgicas (por ejemplo, en lesiones de hombro) requieren que el paciente esté colocado en posición inversa en la mesa quirúrgica para operarlo en una configuración inversa. Mantenga pulsado durante dos segundos el botón **Reverse Orientation** (Orientación inversa) del control manual; se deberá encender el LED verde situado junto a la representación gráfica de orientación inversa. Pulse de nuevo el botón **Reverse Orientation** (Orientación inversa) durante dos segundos para cancelar la función de orientación inversa y se encenderá el LED verde situado junto a la representación gráfica de orientación normal.

Cuando se pulsa el botón **Reverse Orientation** (Orientación inversa), el resto de los comandos del control manual (a través del sistema de control) tienen en cuenta la nueva posición de la cabeza del paciente. Los movimientos de inclinación lateral y Trendelenburg, y las secciones de espalda, deslizamiento y piernas se invierten automáticamente.

IMPORTANTE: *Al utilizar el botón* ***Reverse Orientation*** *(Orientación inversa), tenga en cuenta lo siguiente:*

1. *Cuando la mesa quirúrgica se APAGA, el sistema de control almacena el estado de orientación. Antes de intentar un nuevo posicionamiento, asegúrese de que la configuración del paciente de la mesa utilizando el control manual.*
2. *El reposacabezas se ajusta manualmente y no le afecta el funcionamiento del botón* ***Reverse Orientation*** *(Orientación inversa).*
3. *La mesa quirúrgica no puede detectar el reposacabezas instalado en la sección de piernas. El sistema no puede evitar colisiones con el suelo o la base cuando está en esta configuración. Al operar la mesa con la configuración de cabeza en pierna, preste especial atención a cualquier accesorio para evitar colisiones.*

Operating Instructions

5.1 Introducción

IMPORTANTE: *La sección Precauciones de seguridad de este manual contiene una lista de* ***PRECAUCIONES DE SEGURIDAD*** *que deben respetarse al hacer funcionar y realizar operaciones de mantenimiento en este equipo. No utilice el equipo ni realice operaciones de mantenimiento hasta haberse familiarizado con esta información. Lea este manual por completo antes de instalar o utilizar su mesa quirúrgica. Asegúrese de que toda persona que vaya a utilizar el equipo conozca el contenido de este manual.*

NOTA: La mesa no es apta para su uso ante una mezcla anestésica inflamable con aire, oxígeno u óxido nitroso. Consulte la Sección **GLOSARIO** de este manual para obtener una lista de los **TÉRMINOS, DEFINICIONES Y SÍMBOLOS** que pueden aparecer en el manual o en el equipo.

Antes de utilizar esta mesa quirúrgica, verifique lo siguiente:

1. Revise el contenido de punto de pinzamiento (consulte *Sección 1.2 Advertencia: Riesgo de pinzamiento*).
2. Verifique que la mesa quirúrgica esté instalada/colocada correctamente *Sección 4.2 Instalación*.
3. Si va a instalar el reposacabezas o la sección de piernas, verifique que sean conformes a *Sección 4.6 Instalación/desinstalación del reposacabezas* y *Sección 4.7 Instalación/desinstalación de la sección de piernas*.
4. Ajuste manualmente el reposacabezas, si es necesario (consulte *Figura 5-1*) de la siguiente manera:
    a. Para el reposacabezas de articulación única:
        i. Sujete firmemente el reposacabezas con una mano y tire de la manilla de liberación que se encuentra debajo de la parte derecha del reposacabezas, para inclinar el reposacabezas al ángulo deseado (horizontal en este caso).
        ii. Suelte la manilla para bloquear el reposacabezas en el ángulo deseado. Mueva el reposacabezas ligeramente hasta que el mecanismo de retención lo bloquee en su posición.

        NOTA: Se oye un clic cuando el reposacabezas se bloquea en su posición y el control manual notifica al usuario la nueva sección agregada.
    b. Para el reposacabezas de doble articulación:
        i. Mientras sujeta firmemente el reposacabezas con una mano, tire del pedal de liberación accionado por muelle (situado debajo del lado derecho del reposacabezas) y levante el cabecero hasta el ángulo deseado.
        ii. Suelte el pedal para bloquear el reposacabezas en su lugar y el control manual notifica al usuario la sección recién conectada.

    NOTA: El pedal de liberación libera ambos movimientos, por lo que debe apoyarse el peso de la cabeza del paciente siempre que se ajuste la inclinación o la altura.



Figura 5-1. Ajuste del reposacabezas de doble articulación

5. Para obtener un rendimiento óptimo, antes de hacer funcionar la mesa quirúrgica, **deje que alcance la temperatura ambiente.**
6. Antes de colocar al paciente sobre la mesa, asegúrese de que el paciente no supere los siguientes pesos máximos de las siguientes posiciones de la mesa:
   - Carga de **544 kg (1200 lb)**; posición normal del paciente; solo subir o bajar (sin articulación ni deslizamiento del tablero).
   - Carga de **454 kg (1000 lb)**; posición normal e inversa del paciente; subir o bajar; incluye toda la articulación del tablero, excepto el deslizamiento.
   - Carga de **318 kg (700 lb)**; posición normal e inversa del paciente; subir o bajar; incluye toda la articulación del tablero y deslizamiento total.

     Después de verificar que el peso del paciente no supera la capacidad de peso de la mesa, transfiera o coloque al paciente y asegúrese de que esté correctamente sujeto. Si es necesario, consulte la sección **Correas de seguridad del paciente**.

NOTA: Se proporciona una conexión a tierra para el paciente o terminal de ecualización de potencial (conector macho, DIN 42801) en el panel de encendido principal. El conector hembra correspondiente para la conexión a tierra del paciente no forma parte del suministro de STERIS.

5.2 Funcionamiento de la mesa quirúrgica

Esta sección incluye lo siguiente:

Introducción

Dispositivos de anclaje al suelo

Configuración

Orientación inversa

Nivelar

Trendelenburg/Trendelenburg inversa

Inclinación izquierda/derecha

Subir/bajar altura

Deslizar a cabeza/pies

Subir/bajar la sección de espalda

Subir/bajar la sección de piernas

Subir/bajar la sección de piernas divididas

Flexión

Silla ortopédica

Subir/bajar la sección de riñón

Linterna

Introducción

Esta sección del manual del usuario está diseñada para seguir la organización de los botones del control manual (consulte *Figura 5-2*). Consulte **Funcionamiento del control manual** de la sección de Control manual (*Sección 4.3 Control manual*) para obtener más información.

NOTA: Si es necesario, consulte la sección **Símbolos de control de la mesa** para obtener las definiciones de los símbolos. Además, el color del texto de la pantalla coincide con el color del botón del control manual.



Figura 5-2. Control manual típico

Dispositivos de anclaje al suelo

Accione los dispositivos de anclaje al suelo de la siguiente manera:

1. Para activar, mantenga pulsado el botón **LOCK** (Anclar) durante 3 segundos.



Se muestra la siguiente pantalla típica:

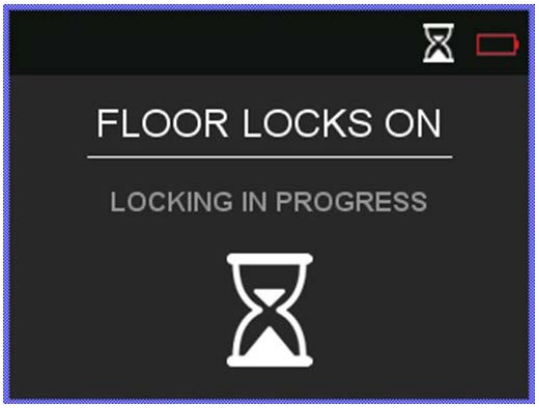

2. Una vez que los dispositivos de anclaje al suelo están completamente conectados y la mesa está anclada, se muestra la siguiente pantalla:

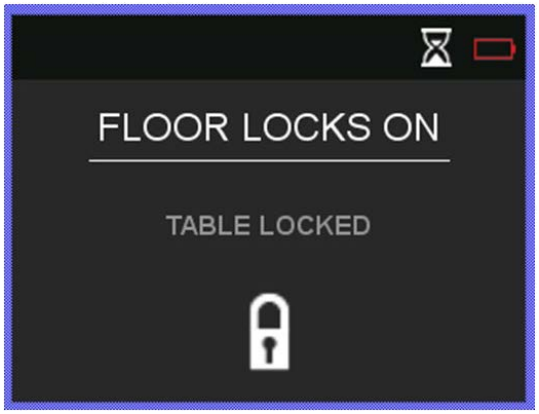

3. Para desactivar, mantenga pulsado el botón **UNLOCK** (Desanclar) durante tres segundos.



El control solicita la verificación como se muestra en la pantalla siguiente:

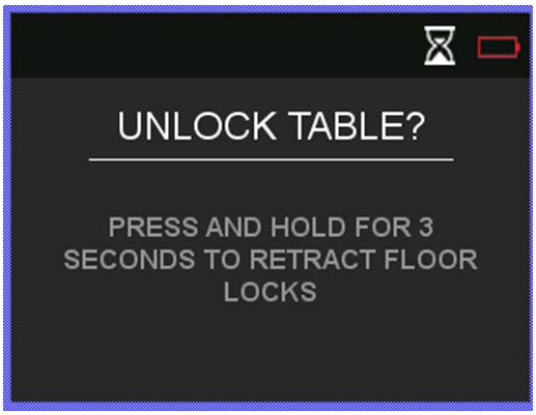

4. Después de mantener pulsado el botón durante tres segundos, aparece la siguiente pantalla:

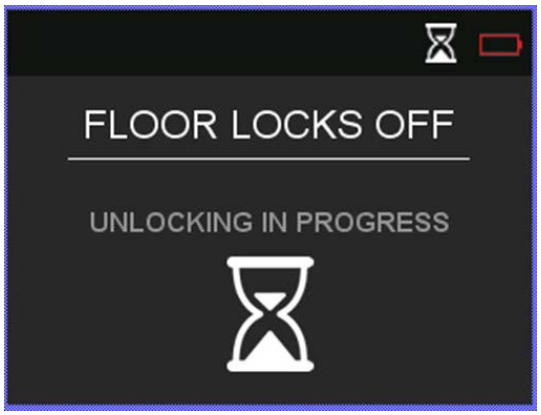

5. Una vez que los dispositivos de anclaje al suelo están completamente desconectados y la mesa está desanclada, se muestra la siguiente pantalla:

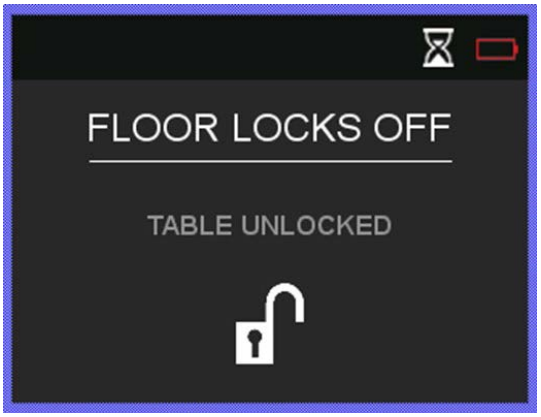

6. Si los dispositivos de anclaje al suelo no se pueden anclar, aparece la siguiente pantalla:

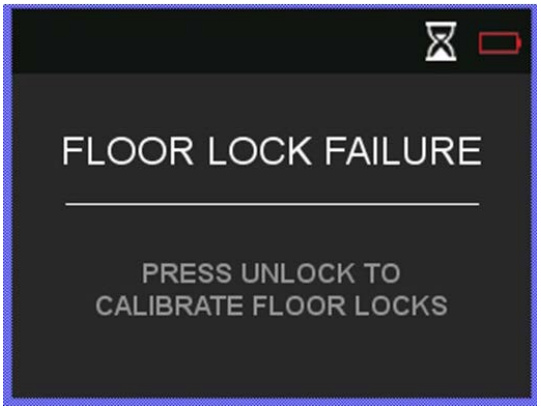

7. Pulse el botón UNLOCK (Desanclar) para calibrar los dispositivos de anclaje al suelo. Aparecerá la pantalla siguiente:

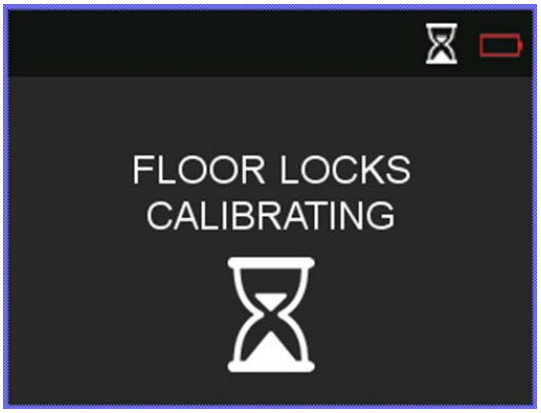

Configuración

Para cambiar la configuración del control manual, mantenga pulsado el botón **SETTINGS** (Configuración) durante tres segundos.



Para cambiar el idioma y las unidades en el control manual, proceda de la siguiente manera:

1. Modifique las unidades de medida del control manual de la siguiente manera:
    a. Seleccione el botón Settings Menu (Menú de configuración).
    b. Desplácese por el menú hasta Units (Unidades) y confirme la selección.
    c. Elija las unidades de medida preferidas para mostrar en el control manual.
    d. Confirme las unidades de medida seleccionadas en la pantalla de confirmación.
2. Modifique el idioma del control manual de la siguiente manera:
    a. Seleccione el botón Settings Menu (Menú de configuración).
    b. Desplácese por el menú hasta Language (Idioma) y confirme la selección.

c. Elija el idioma para mostrar en el control manual.

d. Confirme el idioma elegido seleccionado en la pantalla de confirmación.

Orientación inversa

Orientación inversa del paciente, definición: el reposacabezas se acopla a la sección de piernas y el paciente se orienta con la cabeza sobre el reposacabezas.

Cuando se pulsa el botón **REVERSE ORIENTATION** (Orientación inversa), el resto de los comandos del control manual (a través del sistema de control) tienen en cuenta la nueva posición de la cabeza del paciente. Los movimientos de inclinación lateral y Trendelenburg, y las secciones de espalda y piernas se invierten automáticamente. Consulte *Sección 4.8 Orientación inversa del paciente*, si desea más información.

Coloque la mesa quirúrgica en la configuración inversa de la siguiente manera:

1. Presione el botón **REVERSE ORIENTATION** (Orientación inversa) del control manual (consulte *Figura 5-2*).



Se muestra la siguiente pantalla típica:



2. Mantenga pulsado el botón durante dos segundos. El LED amarillo debe iluminarse junto a la representación gráfica de la orientación inversa, y aparece la siguiente pantalla:



3. Pulse de nuevo el botón **REVERSE ORIENTATION** (Orientación inversa) durante dos segundos para cancelar la función de orientación inversa y se encenderá el LED verde situado junto a la representación gráfica de orientación normal, aparece la siguiente pantalla.

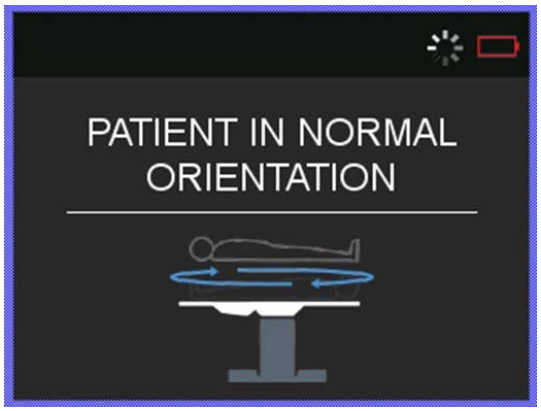

Nivelar

Nivele el tablero de la mesa quirúrgica de la siguiente manera:

1. Pulse y mantenga pulsado el botón **LEVEL** (Nivelar) del control manual.



Pantalla del control manual:

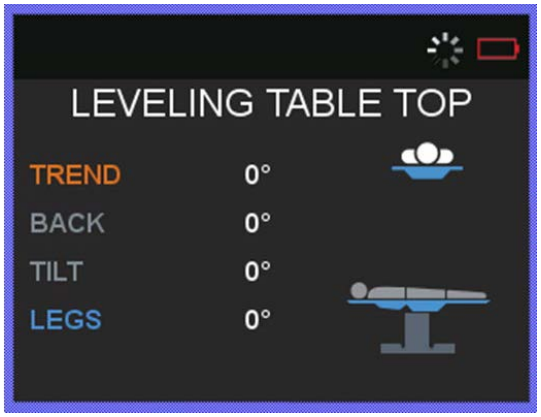

2. La pantalla mostrada cambia los valores a medida que el control nivela las secciones de la mesa quirúrgica. Cuando haya finalizado, el control manual muestra lo siguiente:

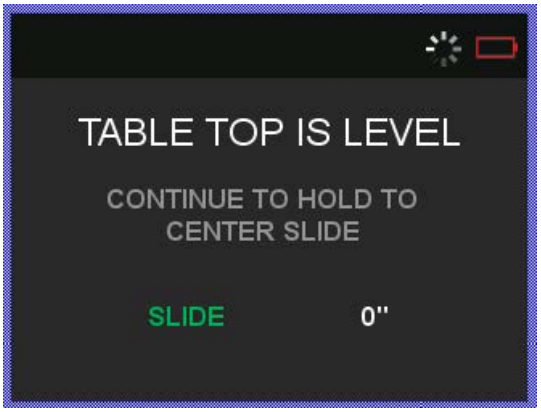

3. Siga manteniendo pulsado el botón **LEVEL** (Nivelar) mientras el control centra el deslizamiento del tablero.

Trendelenburg/Trendelenburg inversa

Coloque el tablero de la mesa quirúrgica en posición Trendelenburg o Trendelenburg inversa de la siguiente manera:

1. Pulse el botón **TREND** (Trend) o **REV TREND** (Trend inversa) del control manual (consulte *Figura 5-2*).



   El control manual muestra la pantalla correspondiente (consulte *Figura 5-3*).

2. Continúe presionando el botón hasta obtener el ángulo deseado.
3. Presione el botón **LEVEL** (Nivelar) para volver a nivelar el tablero (consulte *Nivelar*) o utilice los botones **TREND/REV TREND** (Trend/Trend inversa) para volver a nivelar.

   NOTA: El control manual proporciona información mediante vibración y mensajes cuando se han cumplido los límites de movimiento.

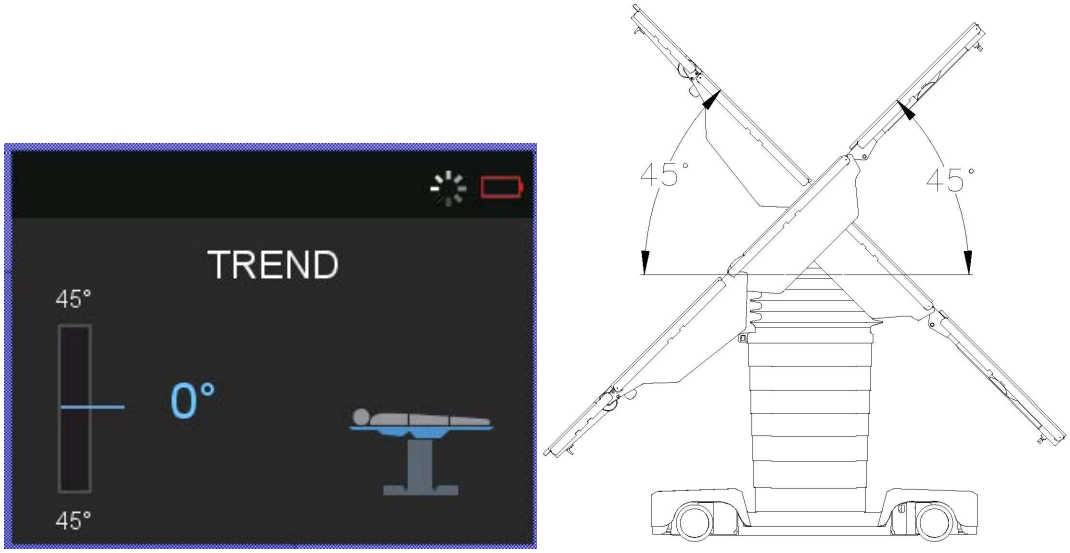

Figura 5-3. Posición Trendelenburg (típica)

Inclinación izquierda/derecha

Coloque el tablero de la mesa quirúrgica con inclinación izquierda o derecha de la siguiente manera:

1. Pulse el botón **LEFT TILT** (Inclinación izquierda) o **RIGHT TILT** (Inclinación derecha) del control manual (consulte *Figura 5-2*).



El control manual muestra la pantalla correspondiente (consulte *Figura 5-4*).

2. Continúe presionando el botón hasta obtener el ángulo deseado.
3. Presione el botón **LEVEL** (Nivelar) para volver a nivelar el tablero (consulte *Nivelar*) o utilice los botones **LEFT TILT/RIGHT TILT** (Inclinación izquierda/derecha) para volver a nivelar.

   NOTA: El control manual proporciona información mediante vibración y mensajes cuando se han cumplido los límites de movimiento.

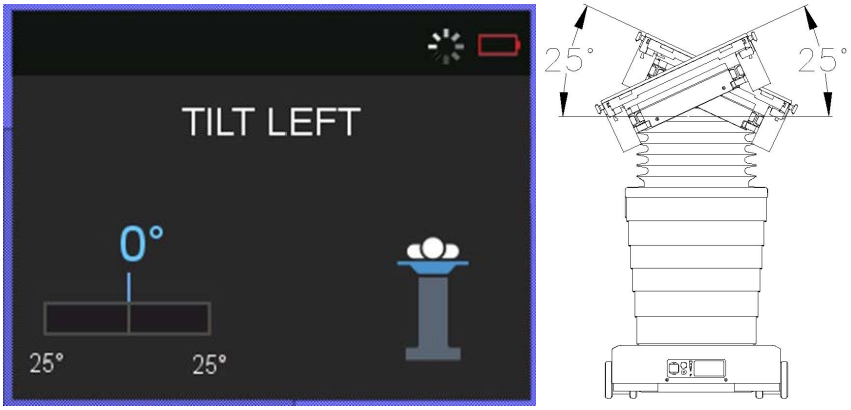

Figura 5-4. Posición de inclinación (típica)

Subir/bajar altura

Coloque el tablero de la mesa quirúrgica a la altura deseada de la siguiente manera:

1. Presione los botones **HEIGHT UP** (Subir altura) o **HEIGHT DOWN** (Bajar altura) del control manual (consulte *Figura 5-2*).



   El control manual muestra la pantalla correspondiente (consulte *Figura 5-5*).

2. Continúe presionando el botón hasta obtener la altura deseada.
3. Pulse el botón **LEVEL** (Nivelar) para nivelar el tablero (consulte *Nivelar*).

   NOTA: El control manual proporciona información mediante vibración y mensajes cuando se han cumplido los límites de movimiento.

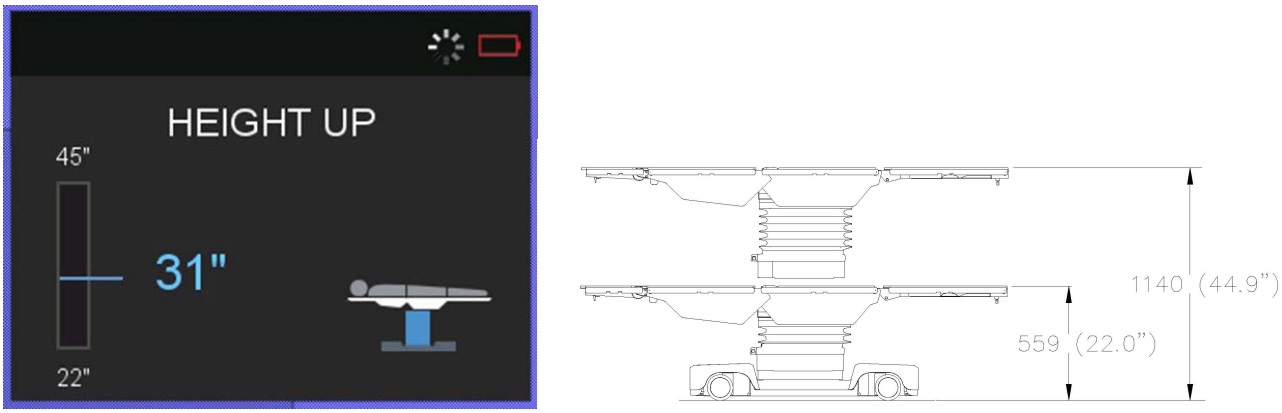

Figura 5-5. Posición de altura (típica)

Deslizar a cabeza/pies

Coloque el tablero de la mesa quirúrgica a la distancia de deslizamiento deseada de la siguiente manera:

1. Presione el botón **SLIDE HEAD** (Deslizar a cabeza) o el botón **SLIDE FOOT** (Deslizar a pies) en el control manual (consulte *Figura 5-2*).



   El control manual muestra la pantalla correspondiente (consulte *Figura 5-6*).

2. Continúe presionando el botón hasta obtener el deslizamiento deseado.
3. Pulse el botón **LEVEL** (Nivelar), **SLIDE HEAD** (Deslizar a cabeza) o **SLIDE FOOT** (Deslizar a pies) para regresar el tablero a la posición nivelada (consulte *Nivelar*).

   NOTA: El control manual proporciona información mediante vibración y mensajes cuando se han cumplido los límites de movimiento.

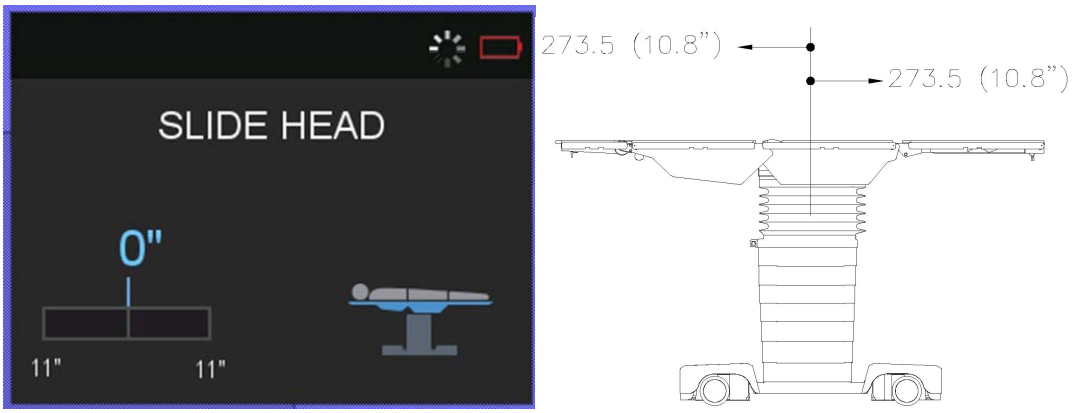

Figura 5-6. Posición de deslizamiento del tablero (típica)

Subir/bajar la sección de espalda

Coloque la sección de espalda del tablero de la mesa quirúrgica en la posición alta o baja deseada de la siguiente manera:

1. Presione los botones **BACK UP** (Subir espalda) o **BACK DOWN** (Bajar espalda) del control manual (consulte *Figura 5-2*).



   El control manual muestra la pantalla correspondiente (consulte *Figura 5-7*).

2. Continúe presionando el botón hasta obtener el ángulo deseado.
3. Pulse el botón **LEVEL** (Nivelar), **BACK UP** (Subir espalda) o **BACK DOWN** (Bajar espalda) para regresar el tablero a la posición nivelada (consulte *Nivelar*).

   NOTA: El control manual proporciona información mediante vibración y mensajes cuando se han cumplido los límites de movimiento.

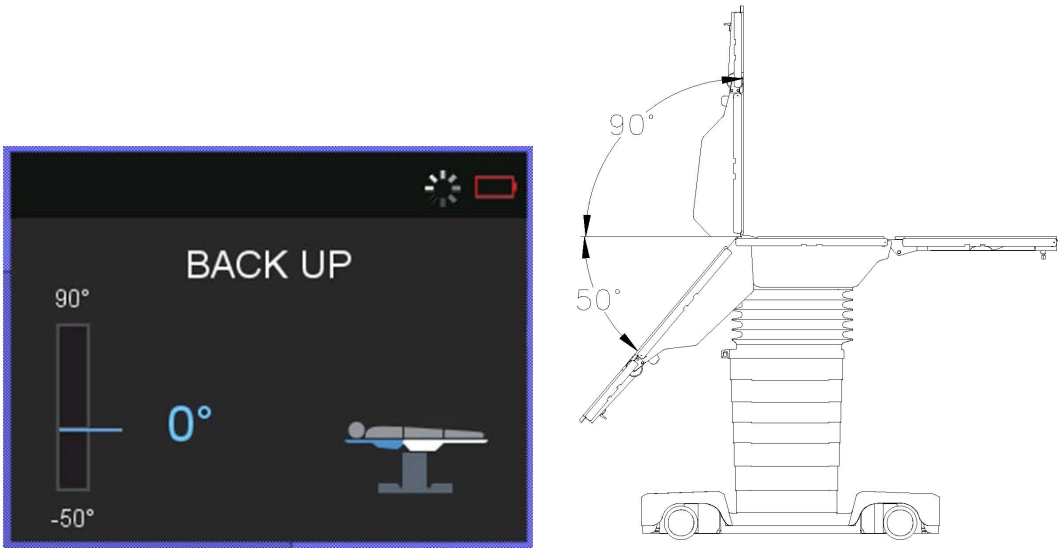

Figura 5-7. Subir/bajar la sección de espalda del tablero (típico)

Subir/bajar la sección de piernas

Coloque la sección de piernas del tablero de la mesa quirúrgica en la posición alta o baja deseada de la siguiente manera:

1. Presione los botones **LEG UP** (Subir pierna) o **LEG DOWN** (Bajar pierna) del control manual (consulte *Figura 5-2*).





El control manual muestra la pantalla correspondiente (consulte *Figura 5-8*).

2. Continúe presionando el botón hasta obtener el ángulo deseado.
3. Pulse el botón **LEVEL** (Nivelar), **LEG UP** (Subir pierna) o **LEG DOWN** (Bajar pierna) para regresar el tablero a la posición nivelada (consulte *Nivelar*).

   NOTA: El control manual proporciona información mediante vibración y mensajes cuando se han cumplido los límites de movimiento.

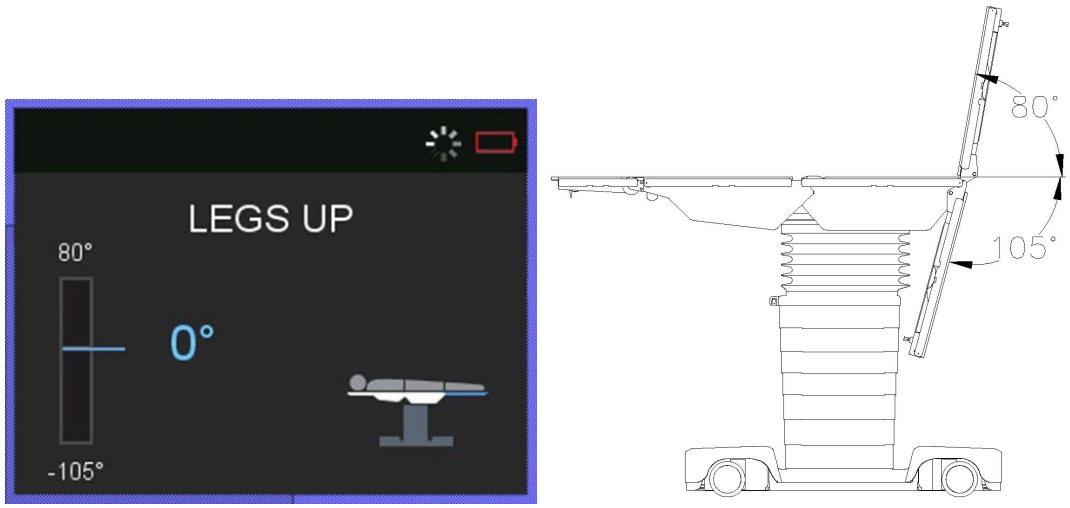

Figura 5-8. Subir/bajar la sección de piernas del tablero (típico)

Subir/bajar la sección de piernas divididas

Coloque las secciones de piernas divididas del tablero de la mesa quirúrgica en la posición alta o baja deseada de la siguiente manera:

1. Presione el botón **LEFT LEG** (Pierna izquierda) o el botón **RIGHT LEG** (Pierna derecha) del control manual (consulte *Figura 5-2*). Luces LED junto a la selección.





NOTA: Si el botón Split Leg (Piernas divididas) seleccionado (pierna izquierda o pierna derecha) se vuelve a presionar, el led se apaga y ahora los botones Leg Up (Subir pierna) y Leg Down (Bajar pierna) controlan ambas piernas del tablero.

2. Presione los botones **LEG UP** (Subir pierna) o **LEG DOWN** (Bajar pierna) del control manual.



El control manual muestra la pantalla correspondiente (consulte *Figura 5-9*).

3. Continúe presionando el botón hasta obtener el ángulo deseado.
4. Pulse el botón **LEVEL** (Nivelar), **LEG UP** (Subir pierna) o **LEG DOWN** (Bajar pierna) para regresar el tablero a la posición nivelada (consulte *Nivelar*).

NOTA: Al utilizar la función Level (Nivelar), si se sigue seleccionada cualquiera de las piernas (derecha o izquierda), ambas se nivelan. Para nivelar ambas piernas al mismo tiempo, anule la selección de la función Split Leg (Piernas divididas).

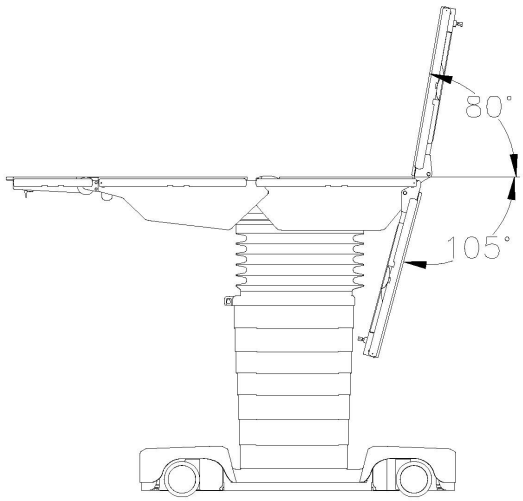

Figura 5-9. Subir/bajar la sección de piernas divididas del tablero (típico)

NOTA: El control manual proporciona información mediante vibración y mensajes cuando se han cumplido los límites de movimiento.

Flexión

Coloque el tablero de la mesa quirúrgica en la posición Flexión de la siguiente manera:

1. Presione el botón **Flex** (Flexión) del control manual (consulte *Figura 5-2*).



   El control manual muestra la pantalla correspondiente (consulte *Figura 5-10*). La pantalla muestra el movimiento Trendelenburg y de las secciones de espalda.

2. Continúe presionando el botón hasta obtener el grado de flexión deseado.

   NOTA: El usuario puede ajustar aún más, de manera manual, la posición Trendelenburg o la sección de espalda (dentro de los límites del tablero) pulsando el botón de función correspondiente.

3. Pulse el botón **LEVEL** (Nivelar) o una combinación de **BACK UP** (Subir espalda) y **TREND** (Trend) para regresar el tablero a la posición nivelada (consulte *Nivelar*).

   NOTA: El control manual proporciona información mediante vibración y mensajes cuando se han cumplido los límites de movimiento.

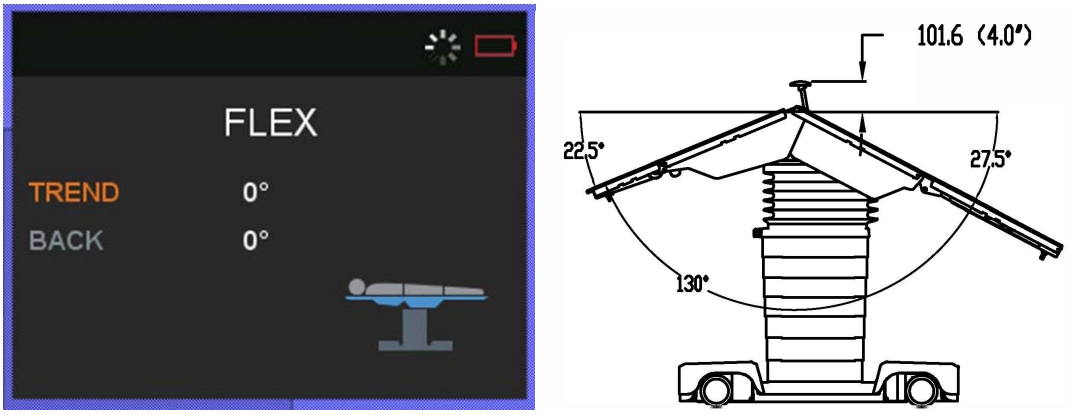

Figura 5-10. Posición de flexión del tablero (típica)

Silla ortopédica

Coloque el tablero de la mesa quirúrgica en la posición de silla ortopédica de la siguiente manera:

1. Presione el botón **Beach Chair** (Silla ortopédica) del control manual (consulte *Figura 5-2*).



   El control manual muestra la pantalla correspondiente (consulte *Figura 5-11*). La pantalla muestra el movimiento Trendelenburg y de las secciones de espalda y de piernas.

2. Continúe presionando el botón hasta obtener la posición deseada.

   NOTA: El usuario puede ajustar aún más, de manera manual, la posición Trendelenburg, la sección de espalda o la sección de piernas (dentro de los límites del tablero) pulsando el botón de función correspondiente.

3. Pulse el botón **LEVEL** (Nivelar) o una combinación de los botones **LEG UP, BACK DOWN** (Subir pierna, bajar espalda) y **REV TREND** (Trend inversa) para regresar el tablero a la posición nivelada (consulte *Nivelar*).

NOTA: El control manual proporciona información mediante vibración y mensajes cuando se han cumplido los límites de movimiento.

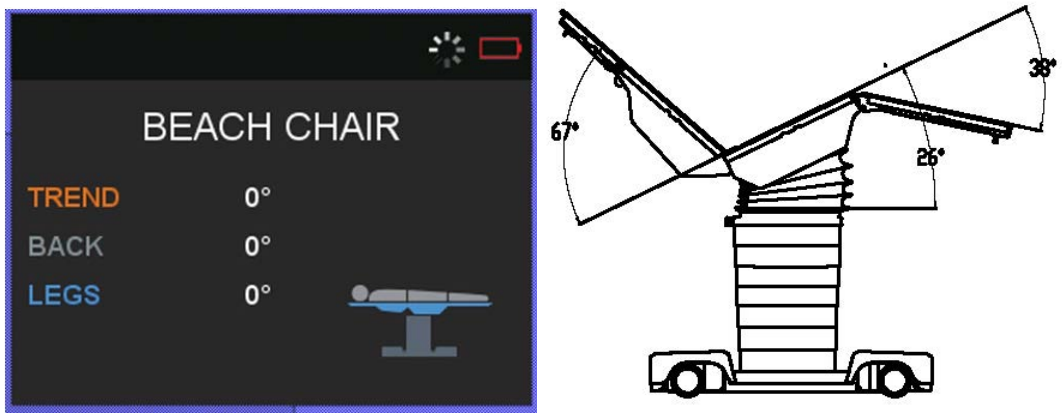

Figura 5-11. Posición de silla ortopédica del tablero (típica)

Subir/bajar la sección de riñón

Coloque la sección de riñón del tablero de la mesa quirúrgica en la posición alta o baja deseada de la siguiente manera:

1. Presione los botones **KIDNEY UP** (Subir riñón) o **KIDNEY DOWN** (Bajar riñón) del control manual (consulte *Figura 5-2*).

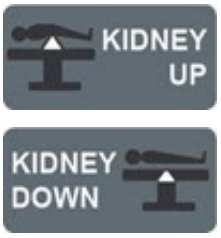

   El control manual muestra la pantalla correspondiente (consulte *Figura 5-12*).
2. Continúe presionando el botón hasta obtener la posición deseada.
3. Pulse el botón **LEVEL** (Nivelar) o **KIDNEY DOWN** (Bajar riñón) para regresar el tablero a la posición nivelada (consulte *Nivelar*).

   NOTA: El control manual proporciona información mediante vibración y mensajes cuando se han cumplido los límites de movimiento.

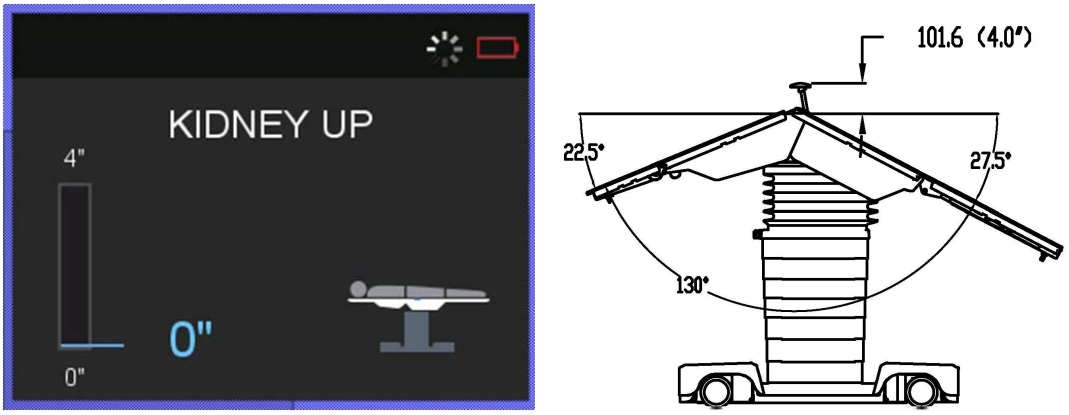

Figura 5-12. Subir/bajar la sección de riñón del tablero (típico)

Linterna

Controle la linterna principal del control manual de la mesa quirúrgica de la siguiente manera:

1. Presione el botón **FLASHLIGHT** (Linterna) del control manual (consulte *Figura 5-2*).



   El control manual muestra la pantalla correspondiente (consulte *Figura 5-13*).
2. Presione el botón **FLASHLIGHT** (Linterna) para apagar la linterna del control manual.



Figura 5-13. Linterna del control manual (típica)

5.3 Detección de la sección del tablero

ADVERTENCIA

RIESGO DE PINZAMIENTO Y VOLCADO

Puede lesionarse al paciente si el operador de la mesa quirúrgica no está completamente familiarizado con los controles para la articulación del tablero y el funcionamiento de la mesa. Todos los usuarios deben revisar cuidadosamente el manual del usuario antes de utilizar la mesa y estar familiarizados con el funcionamiento antes de usarla en pacientes.

ADVERTENCIA

RIESGO DE LESIONES PERSONALES O DAÑOS EN EL EQUIPO

- **No almacene elementos en la base de la mesa quirúrgica.** Si lo hace, puede ocasionar daños en el equipo o causar un movimiento inesperado del tablero, lo que supondría un riesgo de lesiones para el paciente o el usuario.
- Si no se mantiene alejado a todo el personal y el equipo de la mesa quirúrgica cuando se accione cualquier movimiento tanto producido por inercia como realizado intencionadamente, se puede dañar la mesa o se pueden provocar lesiones personales.

ADVERTENCIA

RIESGO DE DESCARGA ELÉCTRICA

El operador no debe tocar simultáneamente a un paciente y los contactos eléctricos de bajo voltaje de detección de la sección en las tomas de la sección de piernas o en el extremo de la cabeza de la sección de espalda.

IMPORTANTE: *Los accesorios de la mesa no equipados con funciones de detección de sección NO están controlados por el Sistema de prevención de colisiones ni son reconocidos por el control manual. Al manejar la mesa, preste especial atención a estos accesorios para evitar una colisión.*

El sistema de control de la mesa quirúrgica STERIS de la serie 7000 puede detectar y notificar información específica sobre la sección del tablero instalado en las tomas de la cabeza o las piernas. La información de detección de la sección que se informa incluye lo siguiente: nombre de la sección del tablero, información de longitud y altura, y peso. Cuando se ha fijado una sección del tablero en las tomas de la cabeza o de las piernas, el control manual informa de que se ha fijado una sección y refleja con precisión la sección añadida en el gráfico de la mesa. La información de detección de secciones se transmite al Sistema de prevención de colisiones para evitar choques en el tablero. Cuando una sección del tablero se ha quitado de la mesa, el control manual informa de que se ha quitado una sección y refleja con precisión la sección se ha quitado del gráfico de la mesa.

5.4 Sistema de prevención de colisiones

ADVERTENCIA

RIESGO DE PINZAMIENTO Y VOLCADO

Puede lesionarse al paciente si el operador de la mesa quirúrgica no está completamente familiarizado con los controles para la articulación del tablero y el funcionamiento de la mesa. Todos los usuarios deben revisar cuidadosamente el manual del usuario antes de utilizar la mesa y estar familiarizados con el funcionamiento antes de usarla en pacientes.

ADVERTENCIA

RIESGO DE LESIONES PERSONALES O DAÑOS EN EL EQUIPO

- **No almacene elementos en la base de la mesa quirúrgica.** Si lo hace, puede ocasionar daños en el equipo o causar un movimiento inesperado del tablero, lo que supondría un riesgo de lesiones para el paciente o el usuario.
- Si no se mantiene alejado a todo el personal y el equipo de la mesa quirúrgica cuando se accione cualquier movimiento tanto producido por inercia como realizado intencionadamente, se puede dañar la mesa o se pueden provocar lesiones personales.

IMPORTANTE: *Los accesorios de la mesa no equipados con funciones de detección de sección NO están controlados por el Sistema de prevención de colisiones ni son reconocidos por el control manual. Al manejar la mesa, preste especial atención a estos accesorios para evitar una colisión.*

El Sistema de prevención de colisiones de la mesa quirúrgica STERIS de la serie 7000 es un programa anticolisión que protege las secciones eléctricas del tablero de colisiones con la base de la mesa, la columna o el suelo (consulte la ilustración siguiente). Proporciona información instantánea al usuario sobre las articulaciones del tablero en conflicto y cómo resolverlo. El Sistema de prevención de colisiones se basa en la detección de secciones de manera de proporcionar la información necesaria para determinar una posible colisión, como, por ejemplo: nombre de la sección del tablero, información de longitud y altura. El Sistema de prevención de colisiones detiene el movimiento de la mesa a menos de 4 cm de la posible colisión.

IMPORTANTE: *Tenga en cuenta lo siguiente para el Sistema de prevención de colisiones:*

La mesa quirúrgica no incluye sensores de proximidad externos y no detecta colisiones con objetos externos o con operadores/pacientes.

La mesa quirúrgica no puede detectar un reposacabezas instalado en la sección de piernas. El sistema no puede evitar colisiones con el suelo o la base si está en esta configuración. Al momento de operar la mesa con la configuración de cabeza en pierna, preste especial atención a cualquier accesorio para evitar colisiones.

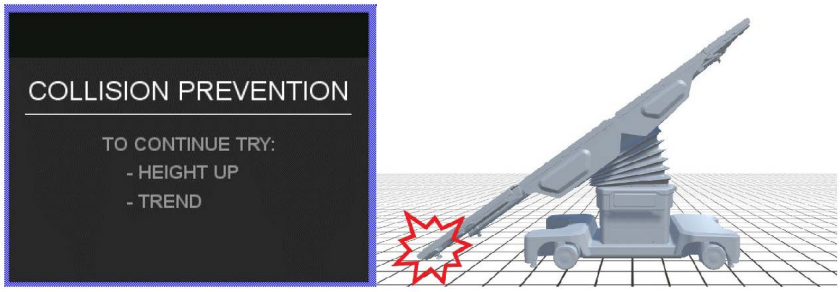
COLLISION PREVENTION
TO CONTINUE TRY:
- HEIGHT UP
- TREND

Troubleshooting

6.1 Introducción

ADVERTENCIA

RIESGO DE LESIONES PERSONALES O DAÑOS EN EL EQUIPO

⚠ Para garantizar el funcionamiento seguro y fiable de este equipo, es necesario llevar periódicamente a cabo un mantenimiento preventivo planificado. Para programar el mantenimiento preventivo, póngase en contacto con STERIS.

⚠ Las reparaciones o los ajustes del equipo deben realizarse únicamente por el personal de Servicio Técnico de STERIS o formado por STERIS. Si las operaciones de mantenimiento son realizadas por personal no cualificado o si se instalan componentes no autorizados, se podrán provocar lesiones al paciente, lesiones personales, el rendimiento incorrecto del equipo, la anulación de la garantía u originar costosos daños. Para lo relacionado con las opciones del mantenimiento, póngase en contacto con STERIS.

NOTA: No permita nunca que personas no cualificadas realicen el mantenimiento de la mesa.

Esta sección describe los tipos de mal funcionamiento de la mesa quirúrgica que se pueden presentar con más frecuencia, así como las causas posibles y las acciones correctivas. Utilice la información incluida para identificar los problemas generales y los indicados por los símbolos de alerta activa del control manual.



Figura 6-1. Ejemplo de símbolos de alerta activa en la barra de visualización LCD

Para definir la alerta, pulse el icono **Engranaje** del control manual principal para mostrar la pantalla de configuración.



Una vez que aparece la pantalla de configuración, los iconos **Lock (Anclar), Settings (Configuración)** y **Unlock (Desanclar)** se vuelven verdes. Ahora representan los elementos directamente encima de ellos en la pantalla. Presione el botón de la **flecha hacia abajo** (icono **Unlock** [Desanclar]) para desplazarse hacia abajo de la lista hasta el elemento deseado (el texto se vuelve verde). En este caso, **ALERTS (ALERTAS).** Presione el icono de **Marca de verificación** para seleccionar la opción resaltada.



Presione el botón de la **flecha hacia abajo** para desplazarse hacia abajo de la lista hasta el elemento deseado (el texto se vuelve verde). En el ejemplo anterior, **579.** Presione el icono de **Marca de verificación** para seleccionar la opción resaltada. En el ejemplo siguiente, se seleccionó **Código 366, Movimiento no disponible**.



Si no puede corregir el problema con la ayuda de las secciones incluidas o si no se describe el problema en cuestión, póngase en contacto con STERIS para que un técnico de servicio cualificado coloque rápidamente la mesa quirúrgica en el estado de funcionamiento adecuado.

Póngase en contacto con STERIS: En primer lugar, trate de definir la situación y determinar si se puede resolver utilizando la información proporcionada en esta sección. Si no se puede solucionar, póngase en contacto con STERIS y proporcione la siguiente información sobre la mesa: número de serie, número de modelo y fecha de compra. Pulse el icono de **Engranaje** del control manual primario para mostrar la pantalla de configuración.



Una vez que aparece la pantalla de configuración, los iconos **Lock (Anclar), Settings (Configuración)** y **Unlock (Desanclar)** se vuelven verdes. Ahora representan los elementos directamente encima de ellos en la pantalla. Presione el botón de la **flecha hacia abajo** (icono **Unlock** [Desanclar]) para desplazarse hacia abajo de la lista hasta el elemento deseado (el texto se vuelve verde). En este caso, **HELP** (Ayuda). Presione el icono de **Marca de verificación** para seleccionar la opción resaltada.

6.2 Fallo del control auxiliar. Póngase en contacto con el servicio técnico. ALM

Estado

El control alternativo de la mesa quirúrgica no funciona.

Resolución de problemas general	Información adicional
Error de comunicación.	1. Póngase en contacto con STERIS.

6.3 Fallo del control de respaldo. Póngase en contacto con el servicio técnico. ALM

Estado

La mesa quirúrgica no responde a los comandos del control de respaldo.

Resolución de problemas general	Información adicional
El teclado del control de respaldo no funciona.	1. Póngase en contacto con STERIS.
El teclado del control de respaldo está desactivado (código X314). Error en el inicio del teclado o del dispositivo LED.	1. Apague la alimentación de la mesa. 2. Localice el cableado del control de respaldo manual o de pie y asegúrese de que esté conectado. 3. Prenda la alimentación de la mesa.

6.4 Fallo del control de respaldo. Hay varios botones pulsados. ALM

Estado

La mesa quirúrgica no responde a los comandos del control de respaldo.

Resolución de problemas general	Información adicional
Control de respaldo defectuoso.	1. Póngase en contacto con STERIS.

6.5 Fallo de la batería. Póngase en contacto con el servicio técnico. ALM

Estado

La mesa quirúrgica no funciona alimentada por la batería.

Resolución de problemas general	Información adicional
Error en el funcionamiento del sistema de la batería.	1. Revise el fusible. Sustituya si es necesario. 2. Póngase en contacto con STERIS.

6.6 Calibración necesaria. Póngase en contacto con el servicio técnico. No ALM

Estado

Uno o más accionadores no están calibrados y se requiere calibración.

Resolución de problemas general	Información adicional
Error del accionador, sustitución de la placa de circuito impreso o error de posición del codificador.	1. Póngase en contacto con STERIS.

6.7 Fallo de comunicación. Reemplace el control manual o use el teclado de respaldo. ALM

Estado

La mesa quirúrgica no responde a las órdenes del control manual cuando la mesa recibe alimentación.

Resolución de problemas general	Información adicional
Control manual defectuoso.	1. Sustituya el control manual por otro que se haya comprobado que funciona desde otra mesa quirúrgica. Si la mesa responde al comando, sustituya el control manual. 2. Sustituya el cable del control manual por otro que se haya comprobado que funciona desde otra mesa quirúrgica. Si la mesa responde al comando, sustituya el cable del control manual. 3. Utilice el teclado de respaldo y póngase en contacto con STERIS.

6.8 Exceso de movimiento rotacional de la mesa cuando se empuja con la mano. No ALM

Estado

Exceso de movimiento rotacional de la mesa quirúrgica cuando se empuja con la mano.

Resolución de problemas general	Información adicional
Componente suelto o desgastado.	1. Póngase en contacto con STERIS.

6.9 Advertencias del registro de fallos. ALM

Estado

Error en la actualización del firmware de la mesa quirúrgica.

Resolución de problemas general	Información adicional
Error al actualizar el firmware de la aplicación durante la actualización del firmware.	1. Reinicie la mesa quirúrgica. 2. Póngase en contacto con STERIS.

6.10 Fallo del dispositivo de anclaje al suelo. ALM

Estado

Los dispositivos de anclaje al suelo de la mesa quirúrgica no funcionan según lo previsto.

Resolución de problemas general	Información adicional
Error al procesar la solicitud de anclaje al suelo o de calibración de los dispositivos de anclaje al suelo.	1. Apague y vuelva a encender la mesa quirúrgica. 2. Póngase en contacto con STERIS.

6.11 Fallo del control de pie. Reemplace el control o use el control manual o el teclado de respaldo. ALM

Estado

La mesa quirúrgica no responde a los comandos del control de pie.

Resolución de problemas general	Información adicional
Control de pie defectuoso.	1. Sustituya el control de pie por otro que se haya comprobado que funciona desde otra mesa quirúrgica. Si la mesa responde al comando, sustituya el control de pie. 2. Utilice el control manual o el teclado de control de respaldo y póngase en contacto con STERIS.

6.12 El control manual no enciende. No ALM

Estado

El control manual no enciende.

Resolución de problemas general	Información adicional
No hay corriente en la mesa quirúrgica.	1. Conecte la mesa quirúrgica a la fuente de alimentación. 2. Verifique que el fusible de la mesa no esté fundido. 3. Cambie el control manual adjunto por un control manual que se sepa que funciona. 4. Póngase en contacto con STERIS.

6.13 Fallo del control manual. Reemplace el control manual o use el control de respaldo. ALM

Estado

No funciona el control manual de la mesa quirúrgica.

Resolución de problemas general	Información adicional
Fallo en el arranque de la mesa quirúrgica con el control manual adjunto.	1. Apague y vuelva a encender la mesa quirúrgica. 2. Póngase en contacto con STERIS.

6.14 Error de memoria. Póngase en contacto con el servicio técnico. ALM

Estado

La mesa quirúrgica no registra actividad.

Resolución de problemas general	Información adicional
Problema de hardware.	1. Póngase en contacto con STERIS.

6.15 Movimiento detenido. Varios botones pulsados. ALM

Estado

Se ha detenido el movimiento deseado de la mesa quirúrgica.

Resolución de problemas general	Información adicional
El usuario ha pulsado más de un botón a la vez en el control manual, el control de pie o el panel de control de respaldo.	1. Suelte los botones pulsados. 2. Elija el movimiento deseado y pulse el botón correspondiente. 3. Si la situación continúa, póngase en contacto con STERIS.

6.16 Movimiento no disponible. Póngase en contacto con el servicio técnico. ALM

Estado

La mesa quirúrgica no responde a un comando de movimiento del control manual, del control de pie o del panel de control de respaldo.

Resolución de problemas general	Información adicional
Fallo del software.	1. Póngase en contacto con STERIS.

6.17 Ruido o vibración durante el movimiento de subir/bajar el puente renal. No ALM

Estado

La mesa quirúrgica presenta un ruido o una vibración durante el funcionamiento de subir/bajar la sección de riñón del tablero.

Resolución de problemas general	Información adicional
La obstrucción está interfiriendo con el funcionamiento de la mesa.	1. Verifique que no haya obstrucciones. 2. Póngase en contacto con STERIS.

6.18 Ruido o vibración durante el movimiento de subir/bajar la sección de piernas. No ALM

Estado

La mesa quirúrgica presenta un ruido o una vibración durante el funcionamiento de subir/bajar la sección de piernas del tablero.

Resolución de problemas general	Información adicional
La obstrucción está interfiriendo con el funcionamiento de la mesa.	1. Verifique que no haya obstrucciones. 2. Póngase en contacto con STERIS.

6.19 Ruido o vibración durante el movimiento de deslizamiento. No ALM

Estado

La mesa quirúrgica presenta un ruido o una vibración durante el funcionamiento del deslizador del tablero.

Resolución de problemas general	Información adicional
La obstrucción está interfiriendo con el funcionamiento de la mesa.	1. Verifique que no haya obstrucciones. 2. Póngase en contacto con STERIS.

6.20 Ruido o vibración durante el cambio de posición a Trendelenburg/Trendelenburg inversa. No ALM

Estado

La mesa quirúrgica presenta un ruido o una vibración durante el cambio de posición del tablero a Trendelenburg/Trendelenburg inversa.

Resolución de problemas general	Información adicional
La obstrucción está interfiriendo con el funcionamiento de la mesa.	1. Verifique que no haya obstrucciones. 2. Póngase en contacto con STERIS.

6.21 Ruido o vibración al subir/bajar. No ALM

Estado

La mesa quirúrgica presenta un ruido o una vibración al intentar subirla o bajarla.

Resolución de problemas general	Información adicional
La obstrucción está interfiriendo con el funcionamiento de la mesa.	1. Verifique que no haya obstrucciones. 2. Póngase en contacto con STERIS.

6.22 Error de detección de la sección. Quitar y volver a instalar la sección. ALM

Estado

La mesa quirúrgica no reconoce la sección conectada.

Resolución de problemas general	Información adicional
Sección instalada incorrectamente.	1. Retire y vuelva a instalar la sección. 2. Si la situación continúa, póngase en contacto con STERIS.

6.23 Mantenimiento necesario. La mesa sigue siendo totalmente funcional. ALM

Estado

Un movimiento específico seleccionado por el usuario de la mesa quirúrgica no está disponible, pero sí todas las demás funciones.

Resolución de problemas general	Información adicional
Fallo del software/hardware.	1. Póngase en contacto con STERIS.

6.24 La mesa no puede completar el movimiento. Póngase en contacto con el servicio técnico, si se repite el fallo. ALM

Estado

Motor de la mesa quirúrgica parado/con sobrecorriente.

Resolución de problemas general	Información adicional
Exceso de carga en el grupo de movimiento.	1. Retire la carga de la mesa quirúrgica. 2. Si el error continúa, póngase en contacto con STERIS.

6.25 Fallo de la mesa. Póngase en contacto con el servicio técnico. ALM

Estado

La mesa quirúrgica no funciona.

Resolución de problemas general	Información adicional
La mesa quirúrgica tiene fallo en las comunicaciones.	1. Póngase en contacto con STERIS.

6.26 Fallo de la mesa. Apagado y luego encendido. ALM

Estado

La mesa quirúrgica no funciona.

Resolución de problemas general	Información adicional
Problema de alimentación o de comunicación con la mesa quirúrgica.	1. Apague y vuelva a encender la mesa quirúrgica. 2. Si la situación continúa, póngase en contacto con STERIS.

6.27 Sobrecalentamiento de la mesa, espere y vuelva a intentar realizar el movimiento. ALM

Estado

Se ha detectado sobrecalentamiento en la mesa quirúrgica.

Resolución de problemas general	Información adicional
Mesa quirúrgica sobrecargada o el accionador se mueve con demasiada frecuencia.	1. Detenga el movimiento de la mesa y vuelva a intentarlo. 2. Si la situación continúa, póngase en contacto con STERIS.

6.28 Actualización necesaria. Póngase en contacto con el servicio técnico. ALM

Estado

No se puede manejar la mesa quirúrgica con el control manual. Sin embargo, el usuario puede operar la mesa mediante el panel de control de respaldo.

Resolución de problemas general	Información adicional
Software obsoleto.	1. Póngase en contacto con STERIS.

Routine Maintenance

7.1 Introducción

ADVERTENCIA

RIESGO DE LESIONES PERSONALES O DAÑOS EN EL EQUIPO



- Las reparaciones o los ajustes del equipo deben realizarse únicamente por el personal de Servicio Técnico de STERIS o formado por STERIS. Si las operaciones de mantenimiento son realizadas por personal no cualificado o si se instalan componentes no autorizados, se podrán provocar lesiones al paciente, lesiones personales, el rendimiento incorrecto del equipo, la anulación de la garantía u originar costosos daños. Para lo relacionado con las opciones del mantenimiento, póngase en contacto con STERIS.
- Para garantizar el funcionamiento seguro y fiable de este equipo, es necesario llevar periódicamente a cabo un mantenimiento preventivo planificado. Para programar el mantenimiento preventivo, póngase en contacto con STERIS.
- No realice tareas de servicio o mantenimiento en el equipo mientras lo esté utilizando.

Los procedimientos de mantenimiento rutinario descritos en esta sección del manual deben llevarse a cabo regularmente con la frecuencia indicada y como se describe en esta sección del manual. Es posible que las tareas de mantenimiento de la mesa de deban realizar con mayor frecuencia de lo indicado. Cualquier procedimiento de mantenimiento que no esté incluido en esta sección debe estar a cargo del personal de servicio técnico capacitado por STERIS y totalmente familiarizado con esta mesa quirúrgica.

Se deben cumplir las siguientes indicaciones de mantenimiento preventivo:

1. Bajo ninguna circunstancia se deberá realizar el mantenimiento de este equipo sin el manual de mantenimiento. Este (el uso del manual de mantenimiento) también cumple con los requisitos de rendimiento esencial y la conformidad con la compatibilidad electromagnética.
2. El manual de mantenimiento puede adquirirse a través del servicio de atención al cliente de STERIS.
3. En el manual de mantenimiento se incluye un programa de mantenimiento preventivo detallado y una lista de piezas de repuesto.
4. El mantenimiento preventivo es fundamental para mantener este equipo en condiciones de funcionamiento óptimas. STERIS recomienda establecer un acuerdo de mantenimiento anual con el Servicio Técnico de Steris.
5. Se debe mantener un registro de todos los procesos de mantenimiento realizados en esta mesa quirúrgica.
6. Si se produjera algún problema, consulte la sección **SOLUCIÓN DE PROBLEMAS** o póngase en contacto con STERIS.
7. Las tareas de mantenimiento preventivo y asistencia técnica habituales deben realizarse de acuerdo con el manual de mantenimiento para cumplir los requisitos de rendimiento esencial y la conformidad con la compatibilidad electromagnética.

NOTA: Nunca permita que personas no cualificadas realicen el mantenimiento de este equipo.

7.2 Programa del mantenimiento rutinario

Esta sección incluye lo siguiente:

Diariamente/después de cada uso

Semanalmente

Cada dos semanas

Mensualmente

Diariamente/después de cada uso

IMPORTANTE: *Antes de la limpieza, asegúrese de conocer todas las Precauciones de seguridad y los puntos de pinzamiento que se encuentran en la sección* ***PRECAUCIONES DE SEGURIDAD****.*

Limpie lo siguiente:

1. Suciedad visible de la mesa quirúrgica (consulte *Sección 7.3 Limpieza de la mesa quirúrgica*).
2. Control manual.
3. Tablero y almohadillas.
4. Superficies inferiores, puente, cubiertas y base.

Semanalmente

IMPORTANTE: *Antes de la limpieza, asegúrese de conocer todas las Precauciones de seguridad y los puntos de pinzamiento que se encuentran en la sección* ***PRECAUCIONES DE SEGURIDAD****.*

Limpie los siguientes elementos:

1. Todos los elementos que se presentan en *Diariamente/después de cada uso*.
2. Ruedas orientables y dispositivos de anclaje al suelo.
3. Zonas expuestas por la articulación.

Cada dos semanas

IMPORTANTE: *Antes de la limpieza, asegúrese de conocer todas las Precauciones de seguridad y los puntos de pinzamiento que se encuentran en la sección* ***PRECAUCIONES DE SEGURIDAD****.*

Realice los siguientes procedimientos:

1. Todos los elementos que se presentan en *Diariamente/después de cada uso*.
2. Todos los elementos presentados en *Semanalmente*.
3. Ponga en funcionamiento cada función de la mesa quirúrgica (consulte las secciones correspondientes de la *Sección 3.3 Especificaciones técnicas*). El funcionamiento debe ser suave y silencioso. Si el funcionamiento de la mesa no es suave, haga que un técnico cualificado revise la mesa. Nunca permita que personas sin experiencia ni cualificación intenten realizar reparaciones en la mesa.

Mensualmente

IMPORTANTE: *Antes de la limpieza, asegúrese de conocer todas las Precauciones de seguridad y los puntos de pinzamiento que se encuentran en la sección* ***PRECAUCIONES DE SEGURIDAD****.*

Realice los siguientes procedimientos:

1. Todos los elementos que se presentan en *Diariamente/después de cada uso*.
2. Todos los elementos presentados en *Semanalmente*.

3. Todos los elementos presentados en *Cada dos semanas*.

7.3 Limpieza de la mesa quirúrgica

Esta sección incluye lo siguiente:

Introducción
Desinfectantes
Materiales de limpieza
Prolongación de la vida útil de colchones y almohadillas
Limpieza de la suciedad visible
Limpieza del tablero y de las almohadillas
Limpieza de las superficies inferiores
Limpieza del control manual
Limpieza de las ruedas orientables y de los dispositivos de anclaje al suelo
Limpieza de las zonas expuestas por la articulación

Introducción

ADVERTENCIA

RIESGO DE INFECCIÓN

- Para protegerse frente a aerosoles emitidos por superficies potencialmente contaminadas debe llevar guantes de goma o plástico, mascarillas, protección ocular y seguir las directrices de la Ley de seguridad y salud ocupacionales (OSHA, Occupational Safety & Health Administration) relativas a las tareas de limpieza de productos contaminados con patógenos hemáticos.
- No utilice alcohol para limpiar/desinfectar la mesa, ya que no tiene las propiedades de limpieza/desinfección necesarias.

ADVERTENCIA

RIESGO DE LESIONES PERSONALES

Para limpiar y desinfectar la mesa no debe usar sustancias fenólicas, ya que, si no se enjuagan bien, pueden irritar la piel de los pacientes. No utilice alcohol, ya que no tiene las propiedades de limpieza/desinfección necesarias.

PRECAUCIÓN

POSIBLES DAÑOS EN EL EQUIPO

- Para limpiar o desinfectar la mesa quirúrgica, lea detenidamente las instrucciones sobre el uso de líquidos de limpieza y siga todas las indicaciones, instrucciones y precauciones del fabricante.
- No rocíe con líquido de limpieza los enchufes eléctricos. El rociado o el goteo de líquido sobre los circuitos eléctricos en el interior de la mesa pueden ocasionar corrosión y pérdida de función.
- ⚠ Los procedimientos de limpieza que requieran la articulación de la mesa quirúrgica deben estar a cargo de personas familiarizadas con el funcionamiento de la mesa.
- Una vez realizadas las tareas de limpieza, asegúrese de que las almohadillas y el tablero están completamente secos antes de volver a instalarlos. Si no lo hace, puede dañar el tablero y las almohadillas.
- Si la mesa quirúrgica no está enchufada, proteja la toma de CA de los líquidos durante la limpieza y el uso. Después de la limpieza y el uso, inspeccione visualmente si hay humedad en la toma de CA antes de volver a conectar el cable de alimentación. Asegúrese de que el cable y la toma estén completamente secos antes de conectarlos a la alimentación del centro.

NOTA: El usuario debe cumplir los requisitos del comité nacional responsable de la higiene y desinfección al limpiar la mesa.

Antes de limpiar esta mesa quirúrgica o sus accesorios, familiarícese con los siguientes procedimientos e información, y comprenda a fondo las Precauciones de seguridad y los puntos de pinzamiento enumerados en la sección **PRECAUCIONES DE SEGURIDAD** de este manual.

Desinfectantes

Pautas

El usuario debe seguir los requisitos del comité nacional responsable de la higiene y desinfección al limpiar las mesas quirúrgicas. Los desinfectantes pueden utilizarse en aerosoles o aplicarse con paños. Los detergentes enzimáticos deben aplicarse con un paño desechable y no con aerosoles (y enjuagarse completamente con un paño limpio, húmedo y sin pelusa para eliminar cualquier residuo).

El usuario debe seguir siempre las instrucciones del fabricante sobre las concentraciones y el uso de los productos de limpieza.

Algunas cuestiones importantes:

- Evite la decoloración del teclado y de la pantalla del control manual. No limpie el control manual con soluciones de povidona-yodo ni permita que estas soluciones entren en contacto con las superficies del teclado y la pantalla.
- Evite el exceso de líquido en las superficies de las almohadillas y del tablero durante la limpieza y después de ella.
- NO ROCÍE ningún producto de limpieza directamente sobre el control manual ni sobre los componentes del sistema. Para limpiar otros componentes del sistema, humedezca un paño suave y limpio con la solución de limpieza y escurra el exceso de humedad.
- Se desaconseja enfáticamente el uso de H2O2 + PAA (peróxido de hidrógeno + ácido peracético).

Desinfectantes autorizados para su uso

Está aprobado el uso de los siguientes desinfectantes. El uso de desinfectantes distintos a los indicados puede provocar decoloración o deterioro de la superficie de la almohadilla. Si estos productos de limpieza recomendados no estuvieran disponibles en su área, utilice un desinfectante neutro con una solución de hipoclorito de sodio (0,1 % o 1000 partes por millón de cloro disponible).

- Toallitas limpiadoras/desodorantes/desinfectantes con germicida para limpieza de superficies Coverage™ Plus
- Compuesto de amonio cuaternario con disolvente de etanol
- Compuesto de amonio cuaternario con disolvente de alcohol isopropílico (IPA)
- Compuesto de amonio cuaternario con disolvente de IPA y 2-butoxietanol
- Compuesto de amonio cuaternario y biguanida
- H2O2 (peróxido de hidrógeno)
- Limpiadores neutros

Materiales de limpieza

Tenga lo siguiente a su alcance para usarlo con los procedimientos de limpieza que se indican en este documento:

- Varios paños limpios, secos y sin pelusas.
- Recipiente con agua limpia.
- Soluciones limpiadoras o desinfectantes aprobadas (preparadas según las instrucciones de la etiqueta del producto).

Prolongación de la vida útil de colchones y almohadillas

Para tener la garantía de que podrá utilizar durante mucho tiempo las almohadillas y los colchones de STERIS, haga lo siguiente:

1. Inspeccione el colchón antes o después de usarlo para comprobar su integridad.
2. Siga la frecuencia de limpieza del protocolo del centro, pero limpie todas las manchas de inmediato.
3. Utilice un producto de limpieza desinfectante de bajo nivel para hospitales que sea adecuado para materiales blandos.
4. Para casos especiales, como gran volumen de sangre derramada, contaminación o exposición a tejido y fluidos de alto riesgo o C. difficile, los colchones y almohadillas no porosos se pueden limpiar con una solución de hipoclorito de sodio según las directrices recomendadas por el CDC.
5. Diluya todos los limpiadores, desinfectantes y germicidas según las instrucciones del fabricante.
6. Para la limpieza, utilice una esponja, un paño o una toallita suaves, evitando los cepillos abrasivos o con cerdas duras.
7. Deje que el colchón se seque durante suficiente tiempo suficiente antes de devolverlo a la mesa o a la superficie accesoria y ponerlo en servicio.
8. Evite aplicar cinta adhesiva fuerte directamente sobre la superficie del colchón, ya que los tirones para quitarla pueden afectar a la integridad del material del colchón.
9. Algunos productos de limpieza dejan un residuo que puede acumularse con el tiempo. Dependiendo del producto de limpieza, podría ser necesario enjuagar y frotar con un paño ligeramente humedecido para limpiarlo.
10. Algunos procedimientos realizados sobre los colchones o almohadillas de la mesa pueden implicar una exposición excesiva a fluidos. Asegúrese de cubrirlos bien con paños.
11. La etiqueta saliente «Vent» es parte integrante del colchón; tenga cuidado para no tirar de ella, desgarrarla, rasgarla ni cortarla.
12. Lave los colchones y almohadillas únicamente a mano, nunca en lavadora ni en secadora.

13. Nunca limpie los colchones ni las almohadillas con limpiadores agresivos ni con disolventes que contengan una concentración de moderada a alta de alcohol.
14. Nunca utilice productos químicos de tinción [ni decoloración], ni tampoco desinfectantes de tipo yodóforo (como Betadine) ni diluciones incorrectas de lejía, ya que pueden afectar al acabado y al color del tejido, e incluso debilitarlo.
15. Nunca utilice lejía sin diluir o diluida de forma incorrecta, ni productos de limpieza concentrados.
16. No permita que ningún producto de limpieza permanezca en contacto con el tejido por un tiempo prolongado ni sobrepasando las recomendaciones del fabricante del producto de limpieza.
17. Asegúrese de enjuagar debidamente los productos de limpieza y desinfectantes del tejido.

Limpieza de la suciedad visible

Antes de completar este procedimiento, familiarícese con las Precauciones de seguridad y los puntos de pinzamiento enumerados en la sección **PRECAUCIONES DE SEGURIDAD** de este manual y compréndalos a fondo.

NOTA: Compruebe que las tapas protectoras estén colocadas sobre las tomas.

1. Quite la suciedad visible con un paño desechable.
2. Deposite el paño usado en un envase para eliminación de residuos biológicos peligrosos.

Limpieza del tablero y de las almohadillas

Antes de completar este procedimiento, familiarícese con las Precauciones de seguridad y los puntos de pinzamiento enumerados en la sección **PRECAUCIONES DE SEGURIDAD** de este manual y compréndalos a fondo.

NOTA: Compruebe que las tapas protectoras estén colocadas sobre las tomas.

1. Articule el tablero hasta dejarlo a nivel y colóquelo a una altura de trabajo que resulte cómoda.
2. Desprenda cuidadosamente las almohadillas de las tiras de fijación del tablero y colóquelas en otra mesa o en una superficie plana.
3. Mantenga la lata a una distancia de 152 a 203 mm (6-8 in) de la superficie y rocíe generosamente la parte superior y los laterales de las almohadillas o frótelas con un paño limpio humedecido con solución de limpieza. (Se recomienda limpiar solo una almohadilla a la vez.) Evite con cuidado las costuras de las almohadillas.
4. Pase un paño limpio y sin pelusas humedecido en agua sobre las superficies húmedas para eliminar el líquido de limpieza (humedecer el paño reduce las manchas).
5. Limpie las superficies de nuevo con un paño limpio, húmedo y sin pelusas para eliminar los residuos.
6. Pase de nuevo un paño limpio, seco y sin pelusa por las superficies limpias para eliminar toda la humedad.
7. Repita los **pasos 2-4** para las demás almohadillas.
8. Repita los **pasos 3-6** para las superficies del tablero expuestas cuando se quitan las almohadillas.
9. Seque bien la parte inferior de las almohadillas y las superficies del tablero.
10. Vuelva a colocar las almohadillas en el tablero alineándolas con los lados de la mesa y presionándolas en su sitio sobre las tiras de fijación.

Limpieza de las superficies inferiores

Antes de completar este procedimiento, familiarícese con las Precauciones de seguridad y los puntos de pinzamiento enumerados en la sección **PRECAUCIONES DE SEGURIDAD** de este manual y compréndalos a fondo.

Siga estos pasos para limpiar las superficies bajo la mesa, el puente, las cubiertas y la base. Antes de la limpieza, asegúrese de que todos los conectores estén cubiertos.

1. Eleve la mesa hasta la altura máxima para tener acceso a las superficies inferiores.

2. Mantenga todos los conectores sin productos de limpieza; asegúrese de que todos los conectores estén cubiertos.
3. Sostenga el pulverizador de líquido de limpieza a 152-203 mm (6-8 in) de distancia de la superficie o de la zona que vaya a limpiar.
4. Rocíe el líquido de limpieza generosamente sobre la zona que vaya a limpiar.
5. Pase un paño limpio, sin pelusas y humedecido en agua sobre las superficies rociadas para eliminar el líquido de limpieza. Tenga en cuenta que humedecer el paño reduce las manchas.
6. Limpie las superficies de nuevo con un paño limpio, húmedo y sin pelusas para eliminar los residuos.

Limpieza del control manual

Antes de completar este procedimiento, familiarícese con las Precauciones de seguridad y los puntos de pinzamiento enumerados en la sección **PRECAUCIONES DE SEGURIDAD** de este manual y compréndalos a fondo.

NOTA: NO sumerja el control manual en líquido.

1. APAGUE el control manual.
2. Sostenga el pulverizador de líquido de limpieza a 152-203 mm (6-8 in) de distancia de la superficie y rocíe el líquido de limpieza generosamente sobre el control manual.
3. Pase un paño limpio, sin pelusas y humedecido en agua sobre las superficies rociadas para eliminar el líquido de limpieza. Tenga en cuenta que humedecer el paño reduce las manchas.

Limpieza de las ruedas orientables y de los dispositivos de anclaje al suelo

Antes de completar este procedimiento, familiarícese con las Precauciones de seguridad y los puntos de pinzamiento enumerados en la sección **PRECAUCIONES DE SEGURIDAD** de este manual y compréndalos a fondo.

1. Examine las ruedas orientables y los dispositivos de anclaje al suelo de la mesa en busca de residuos acumulados.
2. Limpie los dispositivos de anclaje al suelo si es necesario.
3. Compruebe que los dispositivos de anclaje al suelo estén bien acoplados (levante las ruedas orientables del suelo).
4. Sostenga el pulverizador de líquido de limpieza a 152-203 mm (6-8 in) de distancia de la rueda orientable.
5. Rocíe el líquido de limpieza generosamente sobre la rueda orientable.
6. Pase un paño humedecido en agua sobre la rueda orientable para eliminar el líquido de limpieza y los residuos.
7. Repita con las otras tres ruedas orientables.

Limpieza de las zonas expuestas por la articulación

Antes de completar este procedimiento, familiarícese con las Precauciones de seguridad y los puntos de pinzamiento enumerados en la sección **PRECAUCIONES DE SEGURIDAD** de este manual y compréndalos a fondo.

Este procedimiento implica articular la mesa en tantas posiciones como sea necesario para dejar expuestas todas las superficies relacionadas con las articulaciones, para así poder limpiarlas.

1. Utilizando el control manual, articule la mesa para dejar expuesta la superficie que vaya a limpiar.
2. Sostenga el pulverizador de líquido de limpieza a 152-203 mm (6-8 in) de distancia de la superficie que vaya a limpiar y rocíe la superficie generosamente con líquido de limpieza.
3. Pase un paño limpio, sin pelusas y humedecido en agua sobre las superficies rociadas para eliminar el líquido de limpieza.
4. Pase de nuevo un paño limpio, húmedo y sin pelusa por las superficies limpias para eliminar cualquier residuo.
5. Asegúrese de que la zona que haya limpiado esté seca.
6. Repita los **pasos 1 a 5** para el resto de superficies relacionadas con una articulación.

7. Si no se utilizará la mesa después del procedimiento de limpieza, APAGUE el control manual cuando finalice el procedimiento de limpieza.

7.4 Piezas de repuesto

Las piezas que se enumeran en esta sección son las necesarias para realizar un mantenimiento mínimo de la mesa quirúrgica.

Para pedir las piezas de repuesto, haga lo siguiente:

1. Incluya el número de pieza y la descripción que aparecen en *Tabla 7-1*.
2. Indique en el pedido el número de modelo y de serie del equipo.
3. Envíe su pedido directamente a STERIS.

   NOTA: Para las piezas de recambio, tenga en cuenta lo siguiente:

   a. Utilice únicamente piezas autorizadas por STERIS en este equipo. El uso de piezas no autorizadas invalidará la garantía.

   b. Esta mesa utiliza baterías de plomo ácido. Las baterías de plomo ácido normalmente se descargan solas y su duración disminuye si se almacenan durante periodos largos de tiempo. Por tanto, STERIS no recomienda que se soliciten baterías y se almacenen como piezas de repuesto. Si las baterías se adquieren y se almacenan, deben mantenerse cubiertas en un área fresca y seca. Las baterías almacenadas pueden recargarse cada seis meses para reducir su deterioro. Utilizar una corriente de carga acorde a la capacidad amperio-hora de la batería. Cargue a un voltaje de carga lenta y continua equivalente a un rango de 13,6 a 13,8 voltios.

Tabla 7-1. Piezas de repuesto

DESCRIPCIÓN	NÚMERO DE PIEZA	REPUESTOS RECOMENDADOS
Cable, control manual	BF358	1
Cable de alimentación, CA	093909354	1
Fusible (principal), 12 amperios	11027210	2
Fusible (batería), 30 amperios	413724402	1
Cajón de fusibles (sin fusibles)	11014859	1
Batería	11022394	3
Rueda orientable	11021704	4
Dispositivo de anclaje al suelo	11039680	4
Tapa de la base: Extremo de los pies Cabecera	 11028153 11028155	 1 1

DESCRIPCIÓN	NÚMERO DE PIEZA	REPUESTOS RECOMENDADOS
Tapa lateral del asiento:		
Izquierda	11054273	1
Derecha	11054272	1
Tapa lateral de la espalda:		
Izquierda	11054277	1
Derecha	11054274	1
Conjunto de la tapa de la columna (Juego)	11044274	1
Fuelles	11024059	1
Tapa del anillo superior:		
Izquierda	11940000	1
Derecha	11940010	1
Kit de reparación de velcro (60 in)	P764329992	1

7.5 Comprobación de la NIVELACIÓN

Compruebe la función LEVEL (NIVELAR) del tablero de la mesa quirúrgica de la siguiente manera:

1. Revise y siga las instrucciones que se indican en la *Sección 5.2 Funcionamiento de la mesa quirúrgica*, y prepare esta mesa quirúrgica para su uso.
2. Presione la tecla táctil **LEVEL** (Nivelar). El tablero se vuelve gradualmente a la posición horizontal o nivelada, para ello alinea las secciones del tablero y luego se desliza a la posición cero.

   NOTA: Los gráficos de la pantalla LCD y los valores cambian en consonancia.
3. Utilice un nivel para asegurarse de que el tablero está nivelado. De otro modo, póngase en contacto con STERIS.

7.6 Comprobación del sistema de control de respaldo

Compruebe el control de emergencia de la mesa quirúrgica de la siguiente manera:

1. Revise y siga las instrucciones que se indican en la *Sección 4.5 Sistema de control de respaldo*, y prepare la mesa quirúrgica para el funcionamiento del sistema de emergencia.
2. Con el tablero en el punto más bajo posible, presione **HEIGHT UP** (Subir altura).
3. Compruebe que el tablero suba correctamente. De otro modo, póngase en contacto con STERIS.

7.7 Carga de la batería

Esta sección incluye lo siguiente:

Qué debe saber antes de cargar las baterías

Procedimiento de carga de las baterías

Qué debe saber antes de cargar las baterías

Esta mesa quirúrgica funciona con suministro eléctrico del centro o con baterías internas. Si hace funcionar la mesa con baterías, tenga en cuenta lo siguiente:

IMPORTANTE: *Las baterías se recargan automáticamente siempre que la mesa quirúrgica esté conectada al suministro eléctrico del centro. El icono ESTADO DE LA BATERÍA aparece en el panel de indicación de la pantalla LCD y muestra el estado de la batería.*

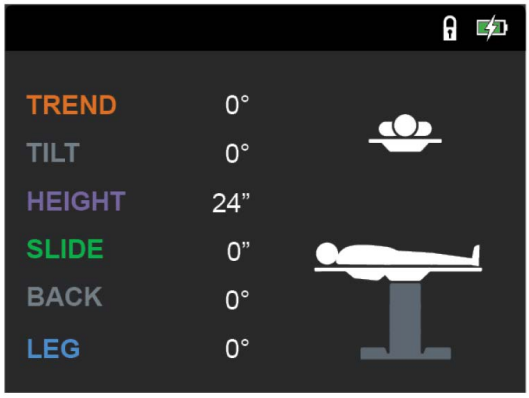

Figura 7-1. Icono Estado de la batería (pantalla predeterminada del control manual principal de la muestra)

Las baterías pueden necesitar recargas de manera periódica dependiendo de la frecuencia de uso de la mesa. Un estado de batería baja o agotada se indica con el icono de BATERÍA MEDIO LLENA o BATERÍA AGOTADA del control manual, y en la pantalla LED del panel de alimentación y algunas o todas las barras verdes de diodos están APAGADAS.

NOTA: Para las baterías de la mesa quirúrgica, tenga en cuenta lo siguiente:

1. *La máxima vida útil que se puede esperar para una batería que siempre se haya cargado y cuidado correctamente es de cuatro años. Habrá que cambiar la batería con más frecuencia si no se siguen las recomendaciones de carga.*
2. *Las baterías totalmente cargadas (con un uso de dos años o menos) proporcionan energía de funcionamiento de la mesa durante aproximadamente 10 horas sin recargar. Observe el icono ESTADO DE LA BATERÍA en el panel de indicación de la pantalla LCD.*
3. *Al sustituir las baterías, todas deben sustituirse por baterías del mismo fabricante que tengan la misma fecha de fabricación o una fecha similar.*

Las baterías de ácido plomo duran más tiempo si no se deja que se descarguen por completo. Por tanto, para alargar la vida y la capacidad de las baterías de la mesa, mantenga siempre conectado el cable de alimentación de CA a la base de la mesa y enchufado a una toma de CA adecuada siempre que sea posible y tanto tiempo como sea posible. Si no fuera posible proceder así siempre, recargue las baterías en los momentos siguientes:

- Todas las noches.
- Cada vez que aparezca el icono de BATERÍA MEDIO LLENA en el indicador de control de estado de la pantalla LCD.
- Si la mesa permanece almacenada durante más de tres meses; las baterías deben cargarse cada tres meses.

NOTA: Si las baterías selladas de plomo ácido de electrolito en gel no se cargan, compruebe lo siguiente:

1. *Si el fusible de la batería está fundido, sustitúyalo según la sección correspondiente de Sección 4.2 Instalación.*
2. *El cable de alimentación de CA está defectuoso; sustitúyalo si es necesario.*
3. *Si el circuito de carga no está funcionando.*

Procedimiento de carga de las baterías

ADVERTENCIA

RIESGO DE LESIONES PERSONALES O DAÑOS EN EL EQUIPO

Las reparaciones o los ajustes del equipo deben realizarse únicamente por el personal de Servicio Técnico de STERIS o formado por STERIS. Si las operaciones de mantenimiento son realizadas por personal no cualificado o si se instalan componentes no autorizados, se podrán provocar lesiones al paciente, lesiones personales, el rendimiento incorrecto del equipo, la anulación de la garantía u originar costosos daños. Para lo relacionado con las opciones del mantenimiento, póngase en contacto con STERIS.

ADVERTENCIA

RIESGO DE TROPIEZO

Coloque el cable de alimentación hacia la toma para evitar que tropiece el personal que trabaja en el área.

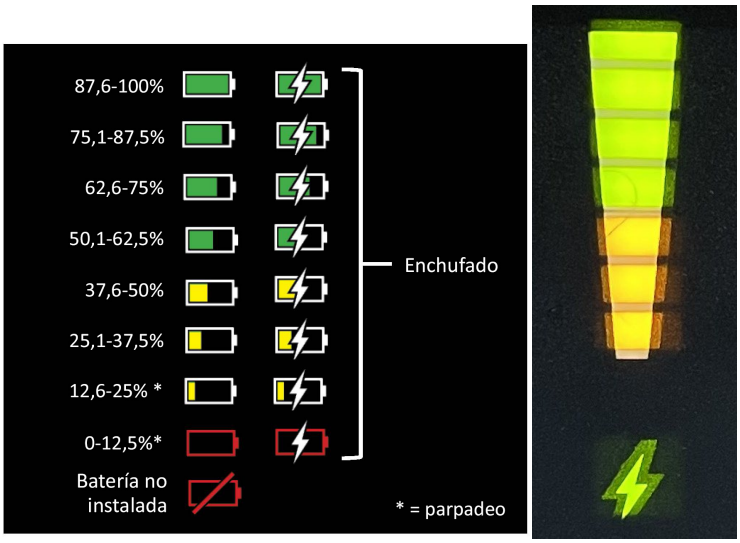

Figura 7-2. Estado de la batería

Recargue las baterías de la siguiente manera:

1. Conecte el cable de alimentación de CA a la base de la mesa y enchúfelo en una toma de CA adecuada.
2. Compruebe si aparece el icono de BATERÍA COMPLETAMENTE CARGADA en el control manual. Desconecte el cable de CA.

Apéndice A: Conformidad de compatibilidad electromagnética (CEM)

8.1 Datos técnicos sobre conformidad de compatibilidad electromagnética (CEM), energía CA

La mesa quirúrgica STERIS de la serie 7000, modelo 7080, requiere precauciones especiales con respecto a la compatibilidad electromagnética y su instalación y puesta en funcionamiento deben realizarse de acuerdo con la información sobre compatibilidad electromagnética que se proporciona en esta sección del Manual de mantenimiento.

NOTA: Repase todas las Precauciones de seguridad de compatibilidad electromagnética (CEM) que se enumeran a continuación, antes de hacer funcionar la mesa quirúrgica.

ADVERTENCIA

RIESGO DE LESIONES PERSONALES O DAÑOS EN EL EQUIPO

- No se debe utilizar este equipo junto a otros equipos ni apilado sobre estos, ya que podría causar que funcione de manera incorrecta. Si se debe utilizar de esta forma, este equipo y el otro equipo deben observarse para verificar que funcionan con normalidad.
- El uso de accesorios, transductores y cables diferentes de los especificados o proporcionados por el fabricante de este equipo puede causar un aumento de las emisiones electromagnéticas o un descenso de la inmunidad electromagnética del equipo y provocar el funcionamiento inadecuado.
- Este equipo o sistema está diseñado para que lo utilicen únicamente profesionales del cuidado de la salud. Este equipo o sistema puede provocar interferencia de radio o puede afectar el funcionamiento de un equipo cercano. Es posible que sea necesario tomar medidas de mitigación, como reorientar o reubicar el equipo cercano, la mesa, o blindar el equipo o ubicación.

PRECAUCIÓN

POSIBLES DAÑOS EN EL EQUIPO

- Los equipos de comunicaciones por RF portátiles (incluidos los periféricos como los cables de antena y las antenas externas) deben usarse a una distancia mínima de 30 cm (12 in) de cualquier parte de la mesa quirúrgica general STERIS de la serie 7000 De lo contrario, podría producirse la degradación del rendimiento del equipo.
- Puede producirse un riesgo de aumento o disminución de la inmunidad a las emisiones si se conectan cables adicionales.
- No se ha probado la compatibilidad de este dispositivo con otros posibles emisores de RF, como rayos X, detectores de metales, equipos electroquirúrgicos, equipos de diatermia, dispositivos móviles 5G, NFC, WPT o dispositivos de vigilancia electrónica de artículos (EAS). Se debe tener precaución si dichos emisores están presentes en el entorno de uso.

Tabla 8-1. Pautas y declaración del fabricante: emisiones electromagnéticas

<table>
<tr><td colspan="3">La mesa quirúrgica general STERIS de la serie 7000, modelo 7080, está diseñada para su uso en el entorno electromagnético especificado a continuación. El cliente o el usuario de la mesa quirúrgica general STERIS de la serie 7000, modelo 7080, deben asegurarse de que se utilice en dicho entorno.</td></tr>
<tr><th>Prueba de emisiones</th><th>Cumplimiento normativo</th><th>Instrucciones sobre el entorno electromagnético</th></tr>
<tr><td>Emisiones de RF CISPR 11</td><td>Grupo 1</td><td>La mesa quirúrgica general STERIS de la serie 7000, modelo 7080, utiliza energía de RF solo para su funcionamiento interno. Por tanto, las emisiones electromagnéticas son muy bajas y es muy improbable que provoquen interferencias en los equipos electrónicos que se encuentren en las cercanías.</td></tr>
<tr><td>Emisiones de RF CISPR 11</td><td>Clase A</td><td rowspan="3">La mesa quirúrgica general STERIS de la serie 7000, modelo 7080, está indicada para todos los establecimientos, aparte de los domésticos, y puede utilizarse los establecimientos domésticos y en aquellos que se conectan directamente a la red eléctrica pública de bajo voltaje que suministra a los edificios empleados con fines domésticos, teniendo en cuenta la siguiente advertencia:

Advertencia: Este equipo o sistema está diseñado para que lo utilicen únicamente profesionales del cuidado de la salud. Este equipo o sistema puede provocar interferencia de radio o puede afectar el funcionamiento de un equipo cercano. Puede ser necesario tomar medidas de mitigación, tales como reorientar o reubicar la mesa quirúrgica general STERIS de la serie 7000, modelo 7080, o blindar la ubicación.</td></tr>
<tr><td>Emisiones de armónicos IEC 61000-3-2</td><td>Clase A</td></tr>
<tr><td>Fluctuaciones de voltaje IEC 61000-3-3</td><td>Es conforme</td></tr>
</table>

Tabla 8-2. Pautas y declaración del fabricante: inmunidad electromagnética

La mesa quirúrgica general STERIS de la serie 7000, modelo 7080, está diseñada para su uso en el entorno electromagnético especificado a continuación. El cliente o el usuario de la mesa quirúrgica general STERIS de la serie 7000, modelo 7080, deben asegurarse de que se utilice en dicho entorno.			
Prueba de inmunidad	**Nivel de prueba IEC 60601**	**Nivel de conformidad**	**Instrucciones sobre el entorno electromagnético**
Descarga electrostática (ESD) IEC 61000-4-2	±8 kV en contacto	±8 kV en contacto	Los suelos deben ser de madera, hormigón o baldosa cerámica. Si los suelos están cubiertos con material sintético, la humedad relativa debe ser de al menos el 30 %.
	±15 kV en aire	±15 kV en aire	
Corriente eléctrica rápida/ráfaga IEC 61000-4-4	±2 kV para líneas de suministro eléctrico	±2 kV para líneas de suministro eléctrico	La calidad del suministro eléctrico deberá ser la habitual de los entornos comerciales u hospitalarios.
	±1 kV para líneas de entrada o salida	±1 kV para líneas de entrada o salida	
Sobretensión transitoria IEC 61000-4-5	±1 kV en modo diferencial	±1 kV en modo diferencial	La calidad del suministro eléctrico deberá ser la habitual de los entornos comerciales u hospitalarios.
	±2 kV en modo común	±2 kV en modo común	
Caídas de voltaje, interrupciones breves y variaciones en la tensión en las líneas de entrada del suministro eléctrico IEC 61000-4-11	0 % UT durante 0,5 ciclos a 0, 45, 90, 135, 180, 225, 270 y 315 grados.	0 % UT durante 0,5 ciclos a 0, 45, 90, 135, 180, 225, 270 y 315 grados.	La calidad del suministro eléctrico deberá ser la habitual de los entornos comerciales u hospitalarios. Si el usuario de la mesa quirúrgica general STERIS de la serie 7000, modelo 7080, necesita un funcionamiento continuo durante interrupciones de suministro eléctrico, se recomienda utilizar un sistema de alimentación ininterrumpida o una batería para alimentar la mesa quirúrgica general STERIS de la serie 7000, modelo 7080.
	0 % UT durante 1 ciclo y 70 % UT; 25/30 ciclos monofásico: a 0°	0 % UT durante 1 ciclo y 70 % UT; 25/30 ciclos monofásico: a 0°	
	0 % UT; 250/300 ciclos	0 % UT; 250/300 ciclos	
Campo magnético de la frecuencia energética (50/60 Hz) IEC 61000-4-8	30 A/m	30 A/m	Los campos magnéticos de la frecuencia energética deben ser los característicos de una ubicación habitual en los entornos típicos comerciales o de hospitales.
NOTA: U_T es el voltaje del suministro eléctrico de CA antes de la aplicación del nivel de prueba.			

Tabla 8-3. Pautas y declaración del fabricante: inmunidad electromagnética

La mesa quirúrgica general STERIS de la serie 7000, modelo 7080, está diseñada para su uso en el entorno electromagnético especificado a continuación. El cliente o el usuario de la mesa quirúrgica general STERIS de la serie 7000, modelo 7080, deben asegurarse de que se utilice en dicho entorno.

Prueba de inmunidad	Nivel de prueba IEC 60601	Nivel de conformidad	Instrucciones sobre el entorno electromagnético
RF conducida IEC 61000-4-6	3 Vrms 0,15 MHz a 80 MHz	3 Vrms 0,15 MHz a 80 MHz	Los equipos de comunicaciones de RF portátiles y móviles no deben utilizarse a una distancia inferior de cualquiera de las partes de la mesa quirúrgica general STERIS de la serie 7000, modelo 7080, incluidos los cables, que la distancia de separación recomendada calculada a partir de la ecuación aplicable a la frecuencia del transmisor. Distancia de separación recomendada: d = [3,5/10] √P 80 MHz a 800 MHz d = [7/10] √P 800 MHz a 2,7 GHz donde P es el índice de potencia de salida máxima del transmisor en vatios (W) según el fabricante del transmisor y d es la distancia de separación recomendada en metros (m). Las intensidades de campo de transmisores fijos de RF, según haya determinado la investigación electromagnética, [a] deben ser menores que el nivel de cumplimiento en cada rango de frecuencia. [b] Se pueden producir interferencias en las proximidades del equipo marcado con el siguiente símbolo: 
	6 Vrms en bandas de radio ISM y radioaficionados entre 0,15 MHz y 80 MHz	6 Vrms en bandas de radio ISM y radioaficionados entre 0,15 MHz y 80 MHz	
	80 % AM a 1 kHz	80 % AM a 1 kHz	
RF radiada IEC 61000-4-3	3 V/m 80 MHz a 2,7 GHz	3 V/m 80 MHz a 2,7 GHz	

NOTA: A 80 MHz y 800 MHz, se aplica el rango de frecuencia superior.

NOTA: Estas instrucciones puede que no se apliquen en todas las situaciones. La absorción y la reflexión de las estructuras, los objetos y las personas afectan a la propagación electromagnética.

Las intensidades de campo de transmisores fijos, como estaciones base de teléfonos por radio (celular/inalámbrico) y radios móviles terrestres, radios de aficionados, emisiones de radio AM y FM y emisiones de TV no se pueden predecir teóricamente con precisión. Para evaluar el entorno electromagnético debido a transmisores por RF fijos, deberá considerarse la realización de una investigación electromagnética. Si la intensidad de campo medido en la ubicación en la que se utiliza la mesa quirúrgica general STERIS de la serie 7000, modelo 7080, supera los niveles de conformidad aplicables en cuanto a la radiofrecuencia, indicados anteriormente, deberá comprobarse que la mesa quirúrgica general STERIS de la serie 7000, modelo 7080, funciona correctamente. Si se observa un funcionamiento anormal, deberán tomarse medidas adicionales, tales como la reorientación o la reubicación de la mesa quirúrgica general STERIS de la serie 7000, modelo 7080.

Tabla 8-4. Pautas y declaración del fabricante: inmunidad electromagnética

La mesa quirúrgica general STERIS de la serie 7000, modelo 7080, está diseñada para su uso en el entorno electromagnético especificado a continuación. El cliente o el usuario de la mesa quirúrgica general STERIS de la serie 7000, modelo 7080, deben asegurarse de que se utilice en dicho entorno.

Prueba de inmunidad	Nivel de prueba IEC 60601	Nivel de conformidad	Instrucciones sobre el entorno electromagnético
INMUNIDAD a los campos de proximidad de los equipos de comunicaciones inalámbricas de RF INMUNIDAD a los campos magnéticos de proximidad IEC 6100–4–39	<table><tr><th>MHz</th><th>Modulación</th><th>Intensidad del campo</th><th>MHz</th><th>Modulación</th><th>Intensidad del campo</th></tr><tr><td>385</td><td>18 Hz</td><td>57 V/m</td><td>385</td><td>18 Hz</td><td>57 V/m</td></tr><tr><td>450</td><td>18 Hz</td><td>28 V/m</td><td>450</td><td>18 Hz</td><td>28 V/m</td></tr><tr><td>710</td><td>217 Hz</td><td>9 V/m</td><td>710</td><td>217 Hz</td><td>9 V/m</td></tr><tr><td>745</td><td>217 Hz</td><td>9 V/m</td><td>745</td><td>217 Hz</td><td>9 V/m</td></tr><tr><td>780</td><td>217 Hz</td><td>9 V/m</td><td>780</td><td>217 Hz</td><td>9 V/m</td></tr><tr><td>810</td><td>18 Hz</td><td>28 V/m</td><td>810</td><td>18 Hz</td><td>28 V/m</td></tr><tr><td>870</td><td>18 Hz</td><td>28 V/m</td><td>870</td><td>18 Hz</td><td>28 V/m</td></tr><tr><td>930</td><td>18 Hz</td><td>28 V/m</td><td>930</td><td>18 Hz</td><td>28 V/m</td></tr><tr><td>1720</td><td>217 Hz</td><td>28 V/m</td><td>1720</td><td>217 Hz</td><td>28 V/m</td></tr><tr><td>1845</td><td>217 Hz</td><td>28 V/m</td><td>1845</td><td>217 Hz</td><td>28 V/m</td></tr><tr><td>1970</td><td>217 Hz</td><td>28 V/m</td><td>1970</td><td>217 Hz</td><td>28 V/m</td></tr><tr><td>2450</td><td>217 Hz</td><td>28 V/m</td><td>2450</td><td>217 Hz</td><td>28 V/m</td></tr><tr><td>5240</td><td>217 Hz</td><td>9 V/m</td><td>5240</td><td>217 Hz</td><td>9 V/m</td></tr><tr><td>5500</td><td>217 Hz</td><td>9 V/m</td><td>5500</td><td>217 Hz</td><td>9 V/m</td></tr><tr><td>5785</td><td>217 Hz</td><td>9 V/m</td><td>5785</td><td>217 Hz</td><td>9 V/m</td></tr><tr><td>0,1342</td><td>2,1kHz</td><td>65 A/m</td><td>0,1342</td><td>2,1kHz</td><td>65 A/m</td></tr><tr><td>13,56</td><td>50kHz</td><td>7,5 A/m</td><td>13,56</td><td>50kHz</td><td>7,5 A/m</td></tr><tr><td>0,030</td><td>CW</td><td>8 A/m</td><td>0,030</td><td>CW</td><td>8 A/m</td></tr></table>	Los equipos de comunicaciones de RF portátiles y móviles no deben utilizarse a una distancia inferior de cualquiera de las partes de la mesa quirúrgica general STERIS de la serie 7000, modelo 7080, incluidos los cables, que la distancia de separación recomendada calculada a partir de la ecuación aplicable a la frecuencia del transmisor. Distancia de separación recomendada: $E = [6/d] \sqrt{P}$ $d = [6/E] \sqrt{P}$ donde P es el índice de potencia de salida máxima del transmisor en vatios (W) según el fabricante del transmisor, d es la distancia de separación recomendada en metros (m) y E es la fuerza del campo en V/m. Las intensidades de campo de transmisores fijos de RF, según haya determinado la investigación electromagnética, deben ser menores que el nivel de cumplimiento en cada rango de frecuencia. Se pueden producir interferencias en las proximidades del equipo marcado con el siguiente símbolo: 

NOTA: Estas instrucciones puede que no se apliquen en todas las situaciones. La absorción y la reflexión de las estructuras, los objetos y las personas afectan a la propagación electromagnética.

Tabla 8-5. Distancias de separación recomendadas entre equipos de comunicaciones de RF portátiles y móviles, así como equipos de comunicaciones inalámbricas de RF y la mesa quirúrgica general STERIS de la serie 7000, modelo 7080.

La mesa quirúrgica general STERIS de la serie 7000, modelo 7080, ha sido diseñada para su utilización en un entorno electromagnético en el que las alteraciones de la radiofrecuencia radiada estén controladas. El cliente o el usuario de la mesa quirúrgica general STERIS de la serie 7000, modelo 7080, pueden evitar las interferencias electromagnéticas manteniendo una distancia mínima entre los equipos de comunicaciones por radiofrecuencia portátiles y móviles (transmisores), y la mesa quirúrgica general STERIS de la serie 7000, modelo 7080, como se recomienda a continuación, según la potencia de salida máxima del equipo de comunicaciones.

Potencia de salida máxima nominal del transmisor (W)	**Distancia de separación según la frecuencia del transmisor (m)**			
	80 a 800 MHz $d = [3,5/3]\sqrt{P}$	**800 MHz a 2,7 GHz** $d = [7/3]\sqrt{P}$	**710, 745, 780, 5240, 5500, 5785 MHz** $d = [6/9]\sqrt{P}$	**385, 450, 810, 870, 930, 1720, 1845, 1970, 2450 MHz** $d = [6/28]\sqrt{P}$
0,01	0,117	0,233	0,067	0,021
0,1	0,369	0,738	0,211	0,070
1	1,170	2,333	0,667	0,214
10	3,689	7,379	2,108	0,700
100	11,667	23,333	6,670	2,143

Para los transmisores con una potencia de salida máxima nominal que no figure anteriormente, la distancia de separación recomendada d en metros (m) se puede calcular mediante la ecuación correspondiente a la frecuencia del transmisor, donde P es la potencia de salida máxima nominal del transmisor en vatios (W) según el fabricante del transmisor.

NOTA: A 80 MHz y 800 MHz, la distancia de separación se aplica el rango de frecuencia superior.

NOTA: Estas instrucciones puede que no se apliquen en todas las situaciones. La absorción y la reflexión de las estructuras, los objetos y las personas afectan a la propagación electromagnética.

8.2 Datos técnicos sobre conformidad de compatibilidad electromagnética (CEM), energía de la batería

La mesa quirúrgica STERIS de la serie 7000, modelo 7080, requiere precauciones especiales con respecto a la compatibilidad electromagnética y su instalación y puesta en funcionamiento deben realizarse de acuerdo con la información sobre compatibilidad electromagnética que se proporciona en esta sección del Manual de mantenimiento.

NOTA: Repase todas las Precauciones de seguridad de compatibilidad electromagnética (CEM) que se enumeran a continuación, antes de hacer funcionar la mesa quirúrgica.

ADVERTENCIA

RIESGO DE LESIONES PERSONALES O DAÑOS EN EL EQUIPO

- No se debe utilizar este equipo junto a otros equipos ni apilado sobre estos, ya que podría causar que funcione de manera incorrecta. Si se debe utilizar de esta forma, este equipo y el otro equipo deben observarse para verificar que funcionan con normalidad.
- El uso de accesorios, transductores y cables diferentes de los especificados o proporcionados por el fabricante de este equipo puede causar un aumento de las emisiones electromagnéticas o un descenso de la inmunidad electromagnética del equipo y provocar el funcionamiento inadecuado.
- Este equipo o sistema está diseñado para que lo utilicen únicamente profesionales del cuidado de la salud. Este equipo o sistema puede provocar interferencia de radio o puede afectar el funcionamiento de un equipo cercano. Es posible que sea necesario tomar medidas de mitigación, como reorientar o reubicar el equipo cercano, la mesa, o blindar el equipo o ubicación.

PRECAUCIÓN

POSIBLES DAÑOS EN EL EQUIPO

- Los equipos de comunicaciones por RF portátiles (incluidos los periféricos como los cables de antena y las antenas externas) deben usarse a una distancia mínima de 30 cm (12 in) de cualquier parte de la mesa quirúrgica general STERIS de la serie 7000 De lo contrario, podría producirse la degradación del rendimiento del equipo.
- Puede producirse un riesgo de aumento o disminución de la inmunidad a las emisiones si se conectan cables adicionales.
- No se ha probado la compatibilidad de este dispositivo con otros posibles emisores de RF, como rayos X, detectores de metales, equipos electroquirúrgicos, equipos de diatermia, dispositivos móviles 5G, NFC, WPT o dispositivos de vigilancia electrónica de artículos (EAS). Se debe tener precaución si dichos emisores están presentes en el entorno de uso.

Tabla 8-6. Pautas y declaración del fabricante: emisiones electromagnéticas

La mesa quirúrgica general STERIS de la serie 7000, modelo 7080, está diseñada para su uso en el entorno electromagnético especificado a continuación. El cliente o el usuario de la mesa quirúrgica general STERIS de la serie 7000, modelo 7080, deben asegurarse de que se utilice en dicho entorno.		
Prueba de emisiones	**Cumplimiento normativo**	**Instrucciones sobre el entorno electromagnético**
Emisiones de RF CISPR 11	Grupo 1	La mesa quirúrgica general STERIS de la serie 7000, modelo 7080, utiliza energía de RF solo para su funcionamiento interno. Por tanto, las emisiones electromagnéticas son muy bajas y es muy improbable que provoquen interferencias en los equipos electrónicos que se encuentren en las cercanías.
Emisiones de RF CISPR 11	Clase A	La mesa quirúrgica general STERIS de la serie 7000, modelo 7080, está indicada para todos los establecimientos, aparte de los domésticos, y puede utilizarse los establecimientos domésticos y en aquellos que se conectan directamente a la red eléctrica pública de bajo voltaje que suministra a los edificios empleados con fines domésticos, teniendo en cuenta la siguiente advertencia: Advertencia: Este equipo o sistema está diseñado para que lo utilicen únicamente profesionales del cuidado de la salud. Este equipo o sistema puede provocar interferencia de radio o puede afectar el funcionamiento de un equipo cercano. Puede ser necesario tomar medidas de mitigación, tales como reorientar o reubicar la mesa quirúrgica general STERIS de la serie 7000, modelo 7080, o blindar la ubicación.

Tabla 8-7. Pautas y declaración del fabricante: inmunidad electromagnética

<table>
<tr><td colspan="4">La mesa quirúrgica general STERIS de la serie 7000, modelo 7080, está diseñada para su uso en el entorno electromagnético especificado a continuación. El cliente o el usuario de la mesa quirúrgica general STERIS de la serie 7000, modelo 7080, deben asegurarse de que se utilice en dicho entorno.</td></tr>
<tr><th>Prueba de inmunidad</th><th>Nivel de prueba IEC 60601</th><th>Nivel de conformidad</th><th>Instrucciones sobre el entorno electromagnético</th></tr>
<tr><td rowspan="2">Descarga electrostática (ESD) IEC 61000-4-2</td><td>±8 kV en contacto</td><td>±8 kV en contacto</td><td rowspan="2">Los suelos deben ser de madera, hormigón o baldosa cerámica. Si los suelos están cubiertos con material sintético, la humedad relativa debe ser de al menos el 30 %.</td></tr>
<tr><td>±15 kV en aire</td><td>±15 kV en aire</td></tr>
<tr><td>Campo magnético de la frecuencia energética (50/60 Hz) IEC 61000-4-8</td><td>30 A/m</td><td>30 A/m</td><td>Los campos magnéticos de la frecuencia energética deben ser los característicos de una ubicación habitual en los entornos típicos comerciales o de hospitales.</td></tr>
</table>

Tabla 8-8. Pautas y declaración del fabricante: inmunidad electromagnética

La mesa quirúrgica general STERIS de la serie 7000, modelo 7080, está diseñada para su uso en el entorno electromagnético especificado a continuación. El cliente o el usuario de la mesa quirúrgica general STERIS de la serie 7000, modelo 7080, deben asegurarse de que se utilice en dicho entorno.

Prueba de inmunidad	Nivel de prueba IEC 60601	Nivel de conformidad	Instrucciones sobre el entorno electromagnético
RF conducida IEC 61000-4-6	3 Vrms 0,15 MHz a 80 MHz	3 Vrms 0,15 MHz a 80 MHz	Los equipos de comunicaciones de RF portátiles y móviles no deben utilizarse a una distancia inferior de cualquiera de las partes de la mesa quirúrgica general STERIS de la serie 7000, modelo 7080, incluidos los cables, que la distancia de separación recomendada calculada a partir de la ecuación aplicable a la frecuencia del transmisor. Distancia de separación recomendada: d = [3,5/10] √P 80 MHz a 800 MHz d = [7/10] √P 800 MHz a 2,7 GHz donde P es el índice de potencia de salida máxima del transmisor en vatios (W) según el fabricante del transmisor y d es la distancia de separación recomendada en metros (m). Las intensidades de campo de transmisores fijos de RF, según haya determinado la investigación electromagnética, [a] deben ser menores que el nivel de cumplimiento en cada rango de frecuencia. [b] Se pueden producir interferencias en las proximidades del equipo marcado con el siguiente símbolo: 
	6 Vrms en bandas de radio ISM y radioaficionados entre 0,15 MHz y 80 MHz	6 Vrms en bandas de radio ISM y radioaficionados entre 0,15 MHz y 80 MHz	
	80 % AM a 1 kHz	80 % AM a 1 kHz	
RF radiada IEC 61000-4-3	3 V/m 80 MHz a 2,7 GHz	3 V/m 80 MHz a 2,7 GHz	

NOTA: A 80 MHz y 800 MHz, se aplica el rango de frecuencia superior.

NOTA: Estas instrucciones puede que no se apliquen en todas las situaciones. La absorción y la reflexión de las estructuras, los objetos y las personas afectan a la propagación electromagnética.

Las intensidades de campo de transmisores fijos, como estaciones base de teléfonos por radio (celular/inalámbrico) y radios móviles terrestres, radios de aficionados, emisiones de radio AM y FM y emisiones de TV no se pueden predecir teóricamente con precisión. Para evaluar el entorno electromagnético debido a transmisores por RF fijos, deberá considerarse la realización de una investigación electromagnética. Si la intensidad de campo medido en la ubicación en la que se utiliza la mesa quirúrgica general STERIS de la serie 7000, modelo 7080, supera los niveles de conformidad aplicables en cuanto a la radiofrecuencia, indicados anteriormente, deberá comprobarse que la mesa quirúrgica general STERIS de la serie 7000, modelo 7080, funciona correctamente. Si se observa un funcionamiento anormal, deberán tomarse medidas adicionales, tales como la reorientación o la reubicación de la mesa quirúrgica general STERIS de la serie 7000, modelo 7080.

Tabla 8-9. Pautas y declaración del fabricante: inmunidad electromagnética

La mesa quirúrgica general STERIS de la serie 7000, modelo 7080, está diseñada para su uso en el entorno electromagnético especificado a continuación. El cliente o el usuario de la mesa quirúrgica general STERIS de la serie 7000, modelo 7080, deben asegurarse de que se utilice en dicho entorno.

Prueba de inmunidad	Nivel de prueba IEC 60601	Nivel de conformidad	Instrucciones sobre el entorno electromagnético
INMUNIDAD a los campos de proximidad de los equipos de comunicaciones inalámbricas de RF INMUNIDAD a los campos magnéticos de proximidad IEC 6100–4–39	<table><tr><th>MHz</th><th>Modulación</th><th>Intensidad del campo</th><th>MHz</th><th>Modulación</th><th>Intensidad del campo</th></tr><tr><td>385</td><td>18 Hz</td><td>57 V/m</td><td>385</td><td>18 Hz</td><td>57 V/m</td></tr><tr><td>450</td><td>18 Hz</td><td>28 V/m</td><td>450</td><td>18 Hz</td><td>28 V/m</td></tr><tr><td>710</td><td>217 Hz</td><td>9 V/m</td><td>710</td><td>217 Hz</td><td>9 V/m</td></tr><tr><td>745</td><td>217 Hz</td><td>9 V/m</td><td>745</td><td>217 Hz</td><td>9 V/m</td></tr><tr><td>780</td><td>217 Hz</td><td>9 V/m</td><td>780</td><td>217 Hz</td><td>9 V/m</td></tr><tr><td>810</td><td>18 Hz</td><td>28 V/m</td><td>810</td><td>18 Hz</td><td>28 V/m</td></tr><tr><td>870</td><td>18 Hz</td><td>28 V/m</td><td>870</td><td>18 Hz</td><td>28 V/m</td></tr><tr><td>930</td><td>18 Hz</td><td>28 V/m</td><td>930</td><td>18 Hz</td><td>28 V/m</td></tr><tr><td>1720</td><td>217 Hz</td><td>28 V/m</td><td>1720</td><td>217 Hz</td><td>28 V/m</td></tr><tr><td>1845</td><td>217 Hz</td><td>28 V/m</td><td>1845</td><td>217 Hz</td><td>28 V/m</td></tr><tr><td>1970</td><td>217 Hz</td><td>28 V/m</td><td>1970</td><td>217 Hz</td><td>28 V/m</td></tr><tr><td>2450</td><td>217 Hz</td><td>28 V/m</td><td>2450</td><td>217 Hz</td><td>28 V/m</td></tr><tr><td>5240</td><td>217 Hz</td><td>9 V/m</td><td>5240</td><td>217 Hz</td><td>9 V/m</td></tr><tr><td>5500</td><td>217 Hz</td><td>9 V/m</td><td>5500</td><td>217 Hz</td><td>9 V/m</td></tr><tr><td>5785</td><td>217 Hz</td><td>9 V/m</td><td>5785</td><td>217 Hz</td><td>9 V/m</td></tr><tr><td>0,1342</td><td>2,1kHz</td><td>65 A/m</td><td>0,1342</td><td>2,1kHz</td><td>65 A/m</td></tr><tr><td>13,56</td><td>50kHz</td><td>7,5 A/m</td><td>13,56</td><td>50kHz</td><td>7,5 A/m</td></tr><tr><td>0,030</td><td>CW</td><td>8 A/m</td><td>0,030</td><td>CW</td><td>8 A/m</td></tr></table>	Los equipos de comunicaciones de RF portátiles y móviles no deben utilizarse a una distancia inferior de cualquiera de las partes de la mesa quirúrgica general STERIS de la serie 7000, modelo 7080, incluidos los cables, que la distancia de separación recomendada calculada a partir de la ecuación aplicable a la frecuencia del transmisor. Distancia de separación recomendada: $E = [6/d] \sqrt{P}$ $d = [6/E] \sqrt{P}$ donde P es el índice de potencia de salida máxima del transmisor en vatios (W) según el fabricante del transmisor, d es la distancia de separación recomendada en metros (m) y E es la fuerza del campo en V/m. Las intensidades de campo de transmisores fijos de RF, según haya determinado la investigación electromagnética, deben ser menores que el nivel de cumplimiento en cada rango de frecuencia. Se pueden producir interferencias en las proximidades del equipo marcado con el siguiente símbolo: 

NOTA: Estas instrucciones puede que no se apliquen en todas las situaciones. La absorción y la reflexión de las estructuras, los objetos y las personas afectan a la propagación electromagnética.

Tabla 8-10. Distancias de separación recomendadas entre equipos de comunicaciones de RF portátiles y móviles, así como equipos de comunicaciones inalámbricas de RF y la mesa quirúrgica general STERIS de la serie 7000, modelo 7080.

La mesa quirúrgica general STERIS de la serie 7000, modelo 7080, ha sido diseñada para su utilización en un entorno electromagnético en el que las alteraciones de la radiofrecuencia radiada estén controladas. El cliente o el usuario de la mesa quirúrgica general STERIS de la serie 7000, modelo 7080, pueden evitar las interferencias electromagnéticas manteniendo una distancia mínima entre los equipos de comunicaciones por radiofrecuencia portátiles y móviles (transmisores), y la mesa quirúrgica general STERIS de la serie 7000, modelo 7080, como se recomienda a continuación, según la potencia de salida máxima del equipo de comunicaciones.

Potencia de salida máxima nominal del transmisor (W)	**Distancia de separación según la frecuencia del transmisor (m)**			
	80 a 800 MHz $d = [3,5/3]\sqrt{P}$	**800 MHz a 2,7 GHz** $d = [7/3]\sqrt{P}$	**710, 745, 780, 5240, 5500, 5785 MHz** $d = [6/9]\sqrt{P}$	**385, 450, 810, 870, 930, 1720, 1845, 1970, 2450 MHz** $d = [6/28]\sqrt{P}$
0,01	0,117	0,233	0,067	0,021
0,1	0,369	0,738	0,211	0,070
1	1,170	2,333	0,667	0,214
10	3,689	7,379	2,108	0,700
100	11,667	23,333	6,670	2,143

Para los transmisores con una potencia de salida máxima nominal que no figure anteriormente, la distancia de separación recomendada d en metros (m) se puede calcular mediante la ecuación correspondiente a la frecuencia del transmisor, donde P es la potencia de salida máxima nominal del transmisor en vatios (W) según el fabricante del transmisor.

NOTA: A 80 MHz y 800 MHz, la distancia de separación se aplica el rango de frecuencia superior.

NOTA: Estas instrucciones puede que no se apliquen en todas las situaciones. La absorción y la reflexión de las estructuras, los objetos y las personas afectan a la propagación electromagnética.