STERIS®



Mesa quirúrgica general STERIS 4095

Manual del operador

es

056404481
Revisión G

© 2024 STERIS. All rights reserved.

Published: 2024-8-26

Mensaje de STERIS

Introducción

Este manual contiene información importante sobre el uso y mantenimiento adecuados de esta mesa quirúrgica. **Todo el personal involucrado en el uso y mantenimiento de este equipo debe revisar cuidadosamente y cumplir con las Precauciones de seguridad y las instrucciones contenidas en este manual.** Estas instrucciones son importantes para proteger la salud y seguridad del personal y los pacientes involucrados en el funcionamiento de esta mesa quirúrgica y deben mantenerse en un lugar accesible para su consulta rápida. Solo deben operar esta mesa quirúrgica los usuarios que hayan recibido formación satisfactoria sobre su funcionamiento. Póngase en contacto con STERIS para obtener información sobre la formación en servicio necesaria.

Se suministran instrucciones completas para el desembalaje. Si no están incluidas, póngase en contacto con STERIS para obtener una copia, aportando los números de serie y modelo de la mesa. STERIS proporciona una gama completa de accesorios para esta mesa. Si desea más información, póngase en contacto con STERIS.

NOTA: Se proporciona una conexión a tierra de paciente o terminal de ecualización de potencial (conector macho, DIN 42801). El conector hembra de toma a tierra no forma parte del suministro de STERIS.

Aviso

Las Precauciones de seguridad y los puntos de pinzamiento que deben observarse durante el funcionamiento y el mantenimiento de esta mesa quirúrgica se incluyen en este manual en la sección **Precauciones de seguridad y puntos de pinzamiento**. No ponga en funcionamiento ni realice el mantenimiento de esta mesa hasta que haya leído y comprendido esta información.

ADVERTENCIA

RIESGO DE LESIONES PERSONALES O DAÑOS EN EL EQUIPO

Las reparaciones o ajustes del equipo deben realizarse únicamente por el personal de Servicio Técnico de STERIS o formado por STERIS. Si las operaciones de mantenimiento son realizadas por personal no cualificado o si se instalan componentes no autorizados, se podrán provocar lesiones al paciente, lesiones personales, el rendimiento incorrecto del equipo, la anulación de la garantía u originar costosos daños. Para lo relacionado con las opciones del mantenimiento, póngase en contacto con STERIS.

Si se han producido incidentes graves relacionados con este producto sanitario, deberán comunicarse al fabricante y a la autoridad competente del país donde se produjo el incidente.

Indicaciones para el uso

Esta mesa quirúrgica es operada electrohidráulicamente y está diseñada para soportar prácticamente todos los procedimientos quirúrgicos generales, incluidos cardíacos y vasculares, endoscópicos, ginecológicos, urológicos, nefrectomía, neurología, oftalmológicos y ortopédicos, con la adición de accesorios de mesa de STERIS.

Eliminación de residuos

ADVERTENCIA

DESECHOS PELIGROSOS

Este producto contiene materiales que deben eliminarse a través de empresas autorizadas para la eliminación de desechos peligrosos.

PRECAUCIÓN

POSIBLES DAÑOS EN EL EQUIPO

El uso de aceites hidráulicos no apropiados puede dañar seriamente la mesa o causar un mal funcionamiento. Póngase en contacto con STERIS para obtener información acerca del aceite hidráulico correcto.

La mesa puede contener los siguientes materiales. Al desechar la mesa o sus partes, asegúrese de realizar la eliminación correcta de los desechos peligrosos y los demás desechos según las leyes nacionales, regionales y locales.

Baterías de ácido-plomo (Pb/H_2SO_4): baterías de células gelificadas situadas en la base de la mesa en el extremo de la cabeza. Peso aproximado de 2 kg (5 lb).

Plomo (Pb) en las soldaduras: contenido en soldaduras en tablas de circuito y en varias conexiones de cables. Escasa cantidad.

Partes electrónicas y eléctricas: no se sabe si se requieren métodos de eliminación especiales en el momento de publicación de este manual.

Partes metálicas: fabricadas de aluminio (Al), acero (Fe), hierro colado (Fe), cobre (Cu) y aleaciones de cobre (Cu/x), plástico, caucho sintético, baños galvánicos (Cr, Ni, Zn, Au) y adhesivos; se desconoce que requieran métodos de eliminación especiales a la fecha de publicación de este manual.

Aceite hidráulico: en los componentes hidráulicos de la base, la columna, la sección de piernas, la sección de respaldo, las líneas del sistema hidráulico y los manguitos.

Cloruro de polivinilo (PVC): Peso aproximado 1,7 kg (3,8 lb).

Información sobre el Servicio Técnico

Para garantizar un funcionamiento seguro y adecuado del equipo es esencial llevar a cabo un programa integral de mantenimiento preventivo. Este manual contiene programas y procedimientos de mantenimiento básico que se deben seguir para obtener un rendimiento óptimo del equipo. En el Manual de mantenimiento (que puede solicitar a STERIS) se incluyen instrucciones exhaustivas de mantenimiento preventivo mensual, trimestral y semestral.

Solo el personal formado por STERIS debe realizar el mantenimiento de la mesa para evitar lesiones personales, un funcionamiento incorrecto del equipo, la anulación de la garantía del equipo o que se produzcan costosos daños. Póngase en contacto con STERIS para obtener más información sobre los programas de formación disponibles para el personal biomédico.

Animamos a los clientes a ponerse en contacto con STERIS para informarse sobre nuestros contratos de mantenimiento preventivo integrales. Según los términos de este programa, el mantenimiento preventivo, los ajustes y el cambio de las piezas gastadas se realizan de forma programada, con el fin de garantizar que el rendimiento del equipo se mantenga al máximo nivel y así evitar interrupciones costosas. El personal de STERIS en todo el mundo está integrado por técnicos adecuadamente equipados y formados en fábrica, dedicados a prestar este servicio, así como servicios de reparación especializados. Póngase en contacto con STERIS para obtener más información.

Publicaciones asociadas

Las publicaciones que se enumeran a continuación son aquellas que ayudan en el funcionamiento y servicio de esta mesa quirúrgica. Al realizar el pedido, incluya el número de pieza y la descripción de cada publicación solicitada. Realice su pedido directamente desde STERIS.

Número de dibujo	Título del dibujo
P056404443	Manual del operador
P764333765	Manual de mantenimiento
P056404446	Datos técnicos
P150832672	Instrucciones de desembalaje

Información de contacto

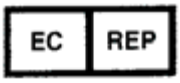

STERIS Ireland Limited
IDA Business and Technology Park
Tullamore
County Offaly
R35 X865, Irlanda





Fabricante:
STERIS Corporation
2720 Gunter Park East
Montgomery, AL 36109 ▪ EE. UU.
Tel.: 334-277-6660
800-444-9009
www.steris.com

Equipo Clase 1
Equipo tipo B



Equipo protegido contra salpicaduras (incluido equipo protegido contra salpicaduras de agua, IPX4)



Equipo no apto para su uso ante una mezcla anestésica inflamable con aire, oxigeno u óxido nitroso.

Apto para funcionamiento intermitente de 3 min/h.

El idioma original de este documento es el INGLÉS. Cualquier traducción debe realizarse a partir del documento en el idioma original.

TABLA DE CONTENIDO

Número de sección	Descripción	Página
1	**Precauciones de seguridad y puntos de pinzamiento**	**1**
1.1	Introducción	1
1.2	Advertencia: Riesgo de pinzamiento	1
1.3	Advertencia: peligro de vuelco	4
1.4	Advertencia: Riesgo de explosión	5
1.5	Advertencia: Riesgo de tropiezo	5
1.6	Advertencia: riesgo de lesiones personales	6
1.7	Advertencia: Riesgo de inestabilidad	8
1.8	Advertencia: Riesgo de pinzamiento y volcado	8
1.9	Advertencia: lesiones personales y/o daños al equipo	8
1.10	Advertencia: Riesgo de infección	11
1.11	Advertencia: Desechos peligrosos	12
1.12	Advertencia: riesgo de descarga eléctrica	12
1.13	Precaución: posibles daños al equipo	12
2	**Glosario**	**16**
2.1	Términos y definiciones	16
2.2	Definición de símbolos en la mesa	17
2.3	Símbolos de control de mano	19
3	**Información importante para el usuario**	**26**
3.1	Introducción	26
3.2	Descripción general	26
3.3	Especificaciones técnicas	29
3.4	Articulación del tablero de la mesa y posicionamiento del paciente	34
4	**Antes de usar la mesa**	**37**
4.1	Introducción	37
4.2	Instalación	37
4.3	Instalación/extracción del reposacabezas de doble articulación	46
4.4	Instalación/extracción de la sección de piernas	48
5	**Funcionamiento de la mesa quirúrgica**	**51**
5.1	Introducción	51
5.2	Control manual universal	53
5.3	Orientación inversa del paciente	57
5.4	Funcionamiento del control de pie opcional	57
5.5	Sistema de control de respaldo (anulación)	58
6	**Solución de problemas**	**62**
6.1	Introducción	62
6.2	1 tecla solamente: ALM	63
6.3	Alarma SLA al levantar la sección trasera: no ALM	63
6.4	Versión mala: ALM	63
6.5	Defecto de batería: ALM	63
6.6	Las baterías no se cargan: no ALM	64
6.7	Fusible de la batería: ALM	64
6.8	Modo de batería: ALM	64

6.9 No se puede leer la pantalla del control manual: no ALM 65
6.10 Defecto del cargador: ALM 65
6.11 Fallo de la cubierta de columna: no ALM 65
6.12 Conecte la alimentación de CA o enchufe la red eléctrica: ALM 65
6.13 Comando doble: ALM 66
6.14 Falsa SLA después de la articulación de deslizamiento hacia el pie: nonALM 66
6.15 Problema de anclaje al suelo: no ALM 66
6.16 El mando no se activa: no ALM 67
6.17 La bomba hidráulica no responde, pero la función de deslizamiento de la mesa sí: no ALM 67
6.18 El depósito hidráulico muestra pérdida de aceite, pero no se detectaron fugas: no ALM 67
6.19 INTELLIPOWER apagado, mando encendido, LED del interruptor de alimentación encendido: no ALM 68
6.20 INTELLIPOWER encendido, indicador de estado de batería encendido, conector de alimentación apagado: no ALM 68
6.21 Bloquear de nuevo: ALM 68
6.22 Pérdida de la función de la mesa, pero el fusible de la batería (F8) está bien: no ALM 69
6.23 Batería baja: ALM 69
6.24 Interruptor de alimentación principal LED verde apagado 69
6.25 Defecto del motor: ALM 70
6.26 Fallo del motor: ALM 70
6.27 No hay funciones disponibles usando el control manual: no ALM 70
6.28 Sin operación de bloqueo de piso y corredera de mesa: no ALM 71
6.29 Solo responde la función de deslizamiento de la mesa: no ALM 71
6.30 Defecto de energía: ALM 71
6.31 Defecto de la bomba: ALM 71
6.32 Fallo de la bomba: ALM 72
6.33 Orientación inverso: ALM 72
6.34 Sensor DEF: ALM 72
6.35 Defecto del sensor: ALM 72
6.36 Fallo del sensor: ALM 73
6.37 Defecto de deslizante: ALM 73
6.38 Fallo de deslizante: ALM 73
6.39 Solo STERIS. La pantalla del mando se queda en blanco durante la descarga del programa del mando: no ALM 73
6.40 Oscilación de la articulación de la mesa: no ALM 74
6.41 La mesa no funciona con la energía de la instalación, pero sí con la energía de la batería: no ALM 74
6.42 La mesa no se NIVELA usando el control manual: no ALM 74
6.43 La mesa no sube/baja usando el control manual: no ALM 75
6.44 La mesa no se inclina usando el control manual: no ALM 75
6.45 La mesa no hace Trendelenburg/Trendelenburg inverso usando el control manual: no ALM 75
6.46 La mesa tiene juego mecánico longitudinal: no ALM 76
6.47 La mesa está bloqueada pero el control manual indica que está desbloqueada: no ALM 76

6.48 La mesa permanece encendida con batería: no ALM ... 76
6.49 La mesa se balancea mientras está sobre ruedas: no ALM ... 76
6.50 Movimiento de mesa inesperado: no ALM ... 77
6.51 Ruido inusual mientras la mesa traduce: no ALM ... 77
6.52 Defecto de la válvula: ALM ... 77
6.53 Fallo de válvula: ALM ... 78
6.54 Pico de voltaje: ALM ... 78
6.55 Llave inglesa 2: ALM ... 78
6.56 Llave inglesa 7: ALM ... 78
6.57 Llave inglesa 9: ALM ... 79
6.58 Llave inglesa 10: ALM ... 79
6.59 Llave inglesa 11: ALM ... 79
6.60 Llave inglesa 12: ALM ... 80
6.61 Llave inglesa 13: ALM ... 80
6.62 Llave inglesa 14: ALM ... 80
6.63 Llave inglesa 15: ALM ... 80
6.64 Llave inglesa 17: ALM ... 81
6.65 Llave inglesa 18: ALM ... 81
6.66 Llave inglesa 20: ALM ... 81
6.67 Llave inglesa 21: ALM ... 81
6.68 Llave inglesa 22: ALM ... 82
6.69 Llave inglesa 23: ALM ... 82
6.70 Llave inglesa 24: ALM ... 82
6.71 Llave inglesa 25: ALM ... 82
6.72 Llave inglesa 26: ALM ... 82
6.73 Llave inglesa 27: ALM ... 83
6.74 Llave inglesa 28: ALM ... 83
6.75 Llave inglesa 29: ALM ... 83
6.76 Llave inglesa 30: ALM ... 83
6.77 Llave inglesa 31: ALM ... 84
6.78 Llave inglesa 32: ALM ... 84
6.79 Llave inglesa 33: ALM ... 84
6.80 Llave inglesa 34: ALM ... 84
6.81 Llave inglesa 37: ALM ... 85
6.82 Llave inglesa 42: ALM ... 85
6.83 Llave inglesa 47: ALM ... 85
6.84 Uso incorrecto: ALM ... 86
7 Mantenimiento rutinario ... 87
7.1 Lea antes de realizar el mantenimiento de rutina ... 87
7.2 Limpieza de la mesa ... 88
7.3 Mantenimiento bisemanal ... 92
7.4 Carga de la batería ... 92
7.5 Comprobación del Auto Limit Sensor (ALS) ... 94
7.6 NIVEL Verificar ... 95
7.7 Verificación del control auxiliar ... 95
7.8 Sellado de cubiertas de mesa ... 95
7.9 Piezas de repuesto ... 100
8 Apéndice A: Conformidad de compatibilidad electromagnética (CEM) ... 102
8.1 Datos técnicos de cumplimiento de CEM ... 102

Precauciones de seguridad y puntos de pinzamiento

1.1 Introducción

Durante el uso o el mantenimiento de esta mesa quirúrgica **deben** respetarse las siguientes *Precauciones de seguridad*. Para resaltar su importancia, algunas *Precauciones de seguridad* se repiten en el manual.

- **ADVERTENCIA indica la posibilidad de que se produzcan lesiones personales.**
- **PRECAUCIÓN indica la posibilidad de daños al equipo.**

Es importante revisar TODAS las *Precauciones de seguridad* antes de usar, desembalar, probar o realizar las operaciones de mantenimiento de la mesa.

Seguir estrictamente estas *Precauciones de seguridad* mejora su capacidad para utilizar la mesa quirúrgica de manera segura y eficaz, y ayuda a evitar métodos de mantenimiento inadecuados para el cliente, que pueden dañar la mesa o convertirla en un peligro. Es importante comprender que estas *Precauciones de seguridad* no son exhaustivas, por lo que aconsejamos a los clientes que desarrollen sus propias políticas y procedimientos de seguridad para mejorar y complementar las *Precauciones de seguridad* que se enumeran aquí.

IMPORTANTE: *Lea el Manual del usuario para una mejor comprensión y para garantizar el mejor rendimiento de esta mesa quirúrgica.*

Todo mantenimiento que se realice a esta mesa quirúrgica, además del descrito en el Manual (a no ser que tal mantenimiento haya sido autorizado por representantes de STERIS) puede conllevar la invalidación de la garantía de la mesa.

NOTA: Si no tuviera en cuenta la información sobre seguridad proporcionada, esto se consideraría un USO ANÓMALO del presente producto.

1.2 Advertencia: Riesgo de pinzamiento

ADVERTENCIA

RIESGO DE PINZAMIENTO

⚠ Durante la articulación extrema del tablero de la mesa se crean puntos de pinzamiento. Revise detenidamente las ilustraciones en la *Sección 1.2 Advertencia: Riesgo de pinzamiento* antes de utilizar la mesa.

⚠ Para evitar lesiones graves, mantenga alejadas las extremidades, los dedos y otras partes del cuerpo de todos los puntos de pinzamiento durante el posicionamiento de la mesa.

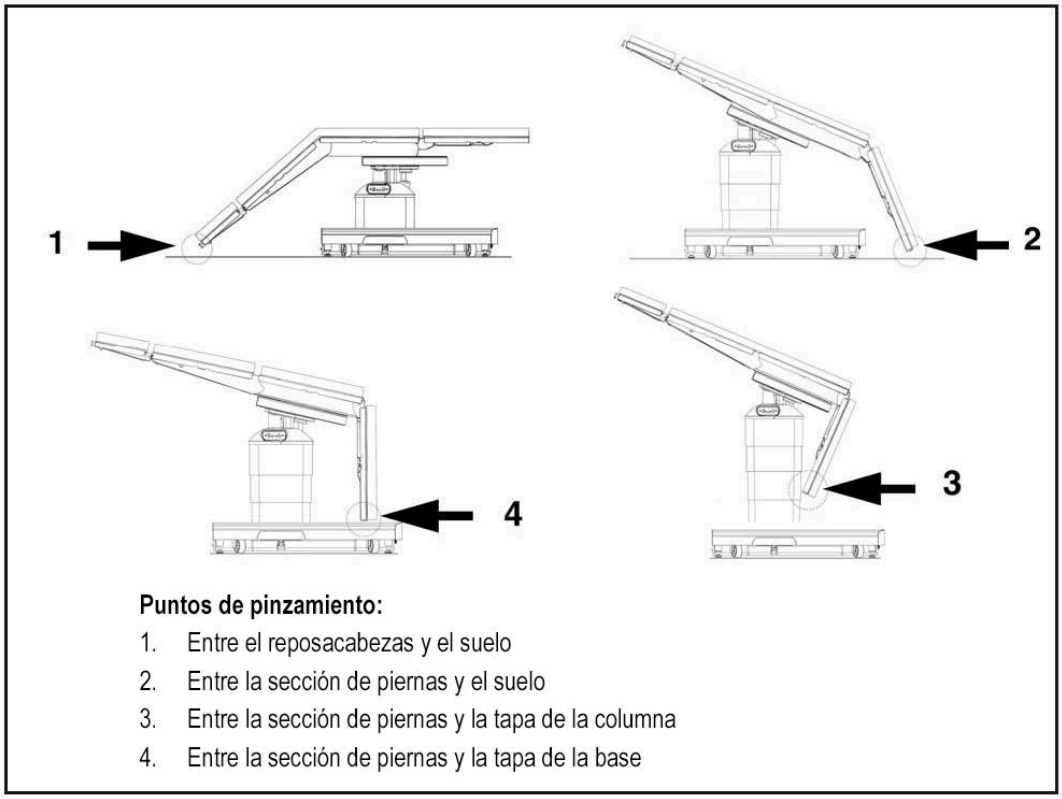

Figura 1-1. Puntos de pinzamiento de la mesa

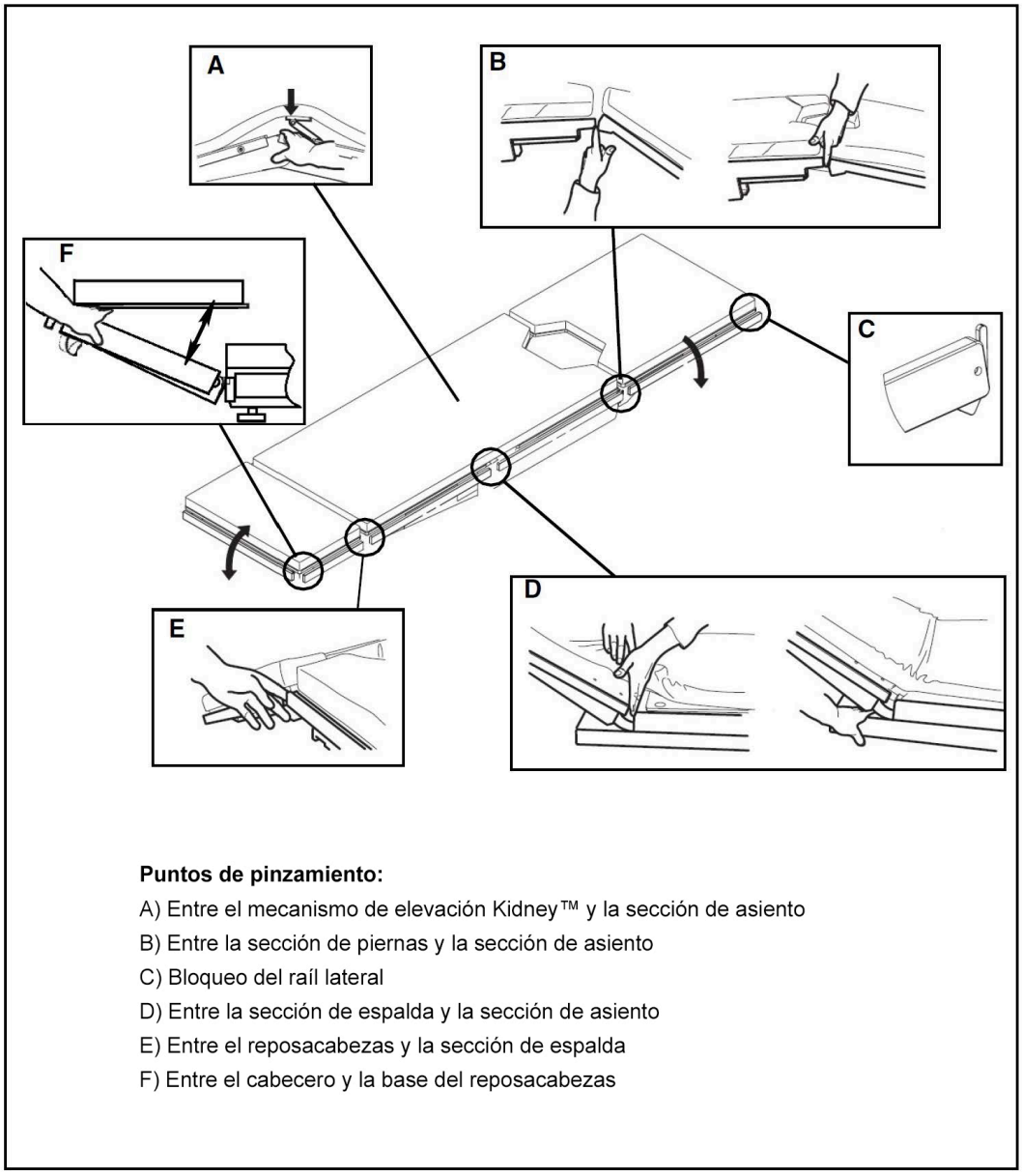

Figura 1-2. Puntos de pinzamiento del tablero

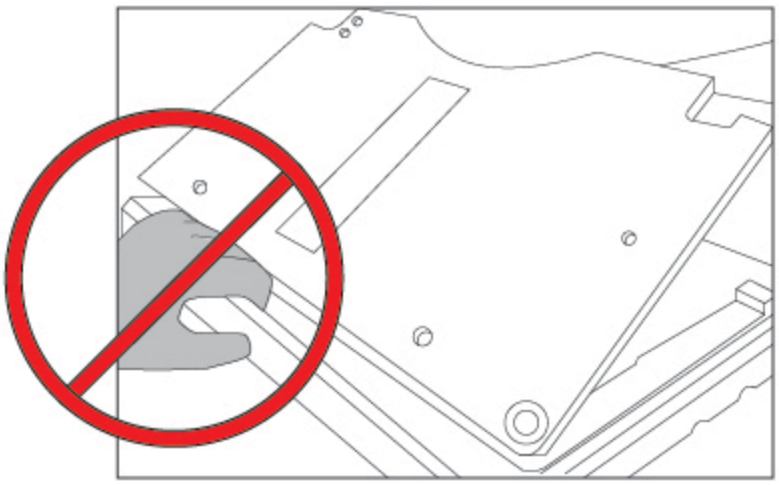

Figura 1-3. Punto de pinzamiento del reposacabezas de doble articulación (típico)

NOTA: El espacio entre la barra y el reposacabezas se reduce a medida que se ajusta el reposacabezas. NO sujete la barra final mientras ajusta el reposacabezas. Consulte la *Figura 1-3*.

1.3 Advertencia: peligro de vuelco

ADVERTENCIA

PELIGRO DE VUELCO

⚠ No coloque al paciente sobre esta mesa quirúrgica a menos que los seguros del piso estén activados.

⚠ Esta mesa quirúrgica no debe utilizarse para transportar pacientes. Con excepción de un ligero reposicionamiento, como se detalla en las instrucciones de funcionamiento, nunca desenganche los bloqueos del piso cuando el paciente esté sobre la mesa. El incumplimiento de esta advertencia puede provocar lesiones tanto al paciente como al personal del quirófano.

No utilice esta mesa quirúrgica para pacientes que excedan el peso máximo del paciente de:

- Carga de **1100 lb (499 kg)**, posición del paciente **normal** e **inversa**; subir o solo inferior (sin articulación ni deslizamiento del tablero de la mesa).
- Carga de **1000 lb (454 kg)**, posición del paciente **normal** e **inversa**; subir o más bajo; Incluye todas las articulaciones del tablero de la mesa excepto el deslizador del tablero de la mesa.

⚠
- Carga de **600 lb (272 kg)**, posición **normal** del paciente; aumentar o bajo; Incluye todas las articulaciones de la mesa y deslizamiento completo de la mesa (también incluye el deslizamiento del paciente **inverso** hacia los pies del paciente, pero el paciente no se deslice hacia la cabeza del paciente).
- Carga de **575 lb (260 kg)**, paciente **normal** e **inverso**; subir o bajar; incluye toda la articulación del tablero y el tablero completo de deslizamiento, incluido el deslizamiento del paciente **inverso** hacia los pies del paciente y hacia la cabeza del paciente.

⚠ Centre el tablero de la mesa sobre la columna antes de aplicar compresiones torácicas.

⚠ Centre el tablero de la mesa sobre la columna antes de transferir al paciente dentro o fuera de la mesa quirúrgica.

1.4 Advertencia: Riesgo de explosión

ADVERTENCIA

RIESGO DE EXPLOSIÓN

⚠ La mesa quirúrgica no se debe utilizar en presencia de anestésicos inflamables.

1.5 Advertencia: Riesgo de tropiezo

ADVERTENCIA

RIESGO DE TROPIEZO

⚠ Coloque el cable de alimentación hacia el enchufe para evitar que tropiece el personal que trabaja en el área.

1.6 Advertencia: riesgo de lesiones personales

ADVERTENCIA

PELIGRO DE LESIONES PERSONALES

Los profesionales de la salud deben asegurarse de que los pacientes estén posicionados y monitoreados para evitar comprometer la respiración, las vías nerviosas o la circulación.

Al instalar cualquier accesorio de mesa, verifique que esté correctamente acoplado y apriételo firmemente (si corresponde). No utilice accesorios desgastados o dañados. Verifique la instalación antes de utilizar cualquier accesorio.

Un movimiento inesperado de la mesa podría causar lesiones al paciente. El paciente debe estar asegurado a la mesa de acuerdo con las prácticas de posicionamiento recomendadas.

Si la integridad de la instalación o disposición de tierra de protección externa está en duda, opere la mesa desde su fuente de alimentación interna.

Se pueden producir lesiones al paciente si el operador de esta mesa no está completamente familiarizado con los controles para el posicionamiento del paciente y el funcionamiento de la mesa. Todos los usuarios deben revisar cuidadosamente el Manual del operador antes de operar la mesa.

Al limpiar/desinfectar la mesa, no utilice compuestos fenólicos, que pueden causar quemaduras en la piel del paciente si se enjuagan de manera inadecuada, ni alcohol, que no tiene suficientes propiedades de limpieza/desinfección.

Si es necesaria una ruta antiestática, STERIS recomienda almohadillas antiestáticas (desarrolladas específicamente para esta mesa) en contacto directo con el paciente. STERIS recomienda que la mesa se coloque sobre un piso antiestático o se conecte a un dispositivo de ecualización (conector equipotencial).

Para evitar que la cubierta de la columna se caiga, sosténgala firmemente cuando retire los tornillos de fijación.

La rotura de los accesorios hidráulicos puede causar que las secciones asociadas de la mesa caigan y que fluya un exceso de líquido desde el accesorio.

Lea este procedimiento detenida y completamente antes de comenzar la reparación de reemplazo del cojinete de columna. No seguir este procedimiento correctamente podría provocar lesiones personales y/o daños al equipo.

Use guantes protectores antes y durante el recorte y desbarbado del soporte del tablero de control. De lo contrario, se pueden producir cortes con bordes afilados.

No mantener al paciente correctamente sujeto con las correas de seguridad en todo momento podría provocar la muerte o lesiones graves.

Esta mesa quirúrgica no debe utilizarse para transportar pacientes. Con excepción de cambios menores de posición, como se detalla en las instrucciones de funcionamiento, nunca desenganche los bloqueos del piso cuando el paciente esté en la mesa. El incumplimiento de esta advertencia puede provocar lesiones tanto al paciente como al personal del quirófano.

Los seguros del piso deben estar activados en todo momento cuando un paciente esté sobre la mesa. Si no se activan los bloqueos del piso antes de colocar al paciente en la mesa o se desactivan mientras el paciente está en la mesa, la mesa podría rodar inesperadamente durante el procedimiento.

Mantenga las manos y los pies alejados de la plataforma de descarga y de la base de la mesa quirúrgica al descargar la mesa. Podrían producirse lesiones personales graves.

No exceda las 350 lb (159 kg) en la sección de las piernas.

Los rieles laterales del reposacabezas de doble articulación soportan un máximo de 135 N▪m (100 ft-lb). El riel del extremo del reposacabezas soporta 50 pies-libras (67 N▪m) como máximo. Exceder estos límites podría provocar lesiones o daños al equipo.

No retire la sección de las patas de la mesa si el paciente no está en la posición adecuada. El torso y las nalgas del paciente deben estar firmemente sujetos en su lugar mediante el respaldo de la mesa y las secciones del asiento y las piernas sostenidas por soportes para las piernas.

1.7 Advertencia: Riesgo de inestabilidad

ADVERTENCIA

RIESGO DE INESTABILIDAD

Pueden producirse lesiones tanto en el paciente como en el usuario, así como un mal funcionamiento de la mesa quirúrgica o sus accesorios si se utilizan accesorios de la mesa STERIS con un fin distinto que aquel para el que están destinados. Lo mismo puede ocurrir si en las mesas quirúrgicas STERIS se utilizan accesorios fabricados y comercializados por otras empresas.

1.8 Advertencia: Riesgo de pinzamiento y volcado

ADVERTENCIA

RIESGO DE PINZAMIENTO Y VOLCADO

Puede lesionarse al paciente si el operador de la mesa quirúrgica no está completamente familiarizado con los controles para la articulación del tablero y el funcionamiento de la mesa. Todos los usuarios deben revisar cuidadosamente el manual del usuario antes de utilizar la mesa y estar familiarizados con el funcionamiento antes de usarla en pacientes.

1.9 Advertencia: lesiones personales y/o daños al equipo

ADVERTENCIA

PELIGRO DE LESIONES PERSONALES Y/O DAÑOS AL EQUIPO

Las reparaciones y ajustes de este equipo deben ser realizados únicamente por STERIS o personal de servicio capacitado por STERIS. El mantenimiento realizado por personal no calificado o la instalación de piezas no autorizadas podría causar lesiones personales, provocar un rendimiento inadecuado del equipo, invalidar la garantía o provocar daños costosos. Comuníquese con STERIS sobre las opciones de servicio.

Se requiere un mantenimiento preventivo programado periódicamente para el funcionamiento seguro y confiable de este equipo. Comuníquese con STERIS para programar el mantenimiento preventivo.

⚠ No dé servicio ni realice mantenimiento al equipo mientras esté en uso.

⚠ La mesa quirúrgica viene configurada de fábrica para funcionar a un voltaje determinado. El uso de cualquier otra fuente de alimentación podría provocar lesiones personales graves o daños a la mesa.

⚠ No realizar inspecciones periódicas de esta mesa quirúrgica podría provocar lesiones personales graves o daños al equipo.

⚠ El sistema de sensores de límite automático (SLA) sugerido como movimiento alternativo de la mesa no tiene en cuenta el tipo de cirugía que pueda estar en proceso ni el entorno (p. ej., otros equipos cercanos) y podría no ser compatible con el procedimiento quirúrgico. Para evitar una acción que podría provocar la muerte o lesiones graves al paciente y al personal del quirófano, y/o daños graves al equipo, evalúe completamente la viabilidad de la sugerencia.

⚠ El sistema SLA no está activo durante el control de respaldo. Asegúrese de que la mesa se mueva correctamente para evitar lesiones al paciente o al personal y/o daños al equipo.

⚠ Durante el control de respaldo, las funciones de la mesa están disponibles incluso si los bloqueos del piso de la mesa quirúrgica NO están activados. BLOQUEE la mesa antes de moverla o transferir al paciente.

⚠ El uso de accesorios, transductores o cables con esta mesa quirúrgica, distintos de los especificados, puede provocar un aumento de las emisiones o una disminución de la inmunidad de la mesa.

⚠ **No almacene artículos en la base de la mesa quirúrgica.** Hacerlo puede resultar en daños al equipo o movimientos involuntarios de la mesa que coloquen al paciente y/o usuario en riesgo de sufrir lesiones.

⚠ No mantener a todo el personal y el equipo alejados de la mesa quirúrgica antes de realizar cualquier movimiento impulsado por inercia o motorizado podría provocar daños a la mesa y/o lesiones personales.

El control manual debe estar conectado a la mesa quirúrgica en todo momento para permitir la parada de seguridad y todos los modos de operación.

Con el paciente en orientación normal o inversa, coloque la mesa quirúrgica en Trendelenburg y deslícela hasta el límite de la cabeza, centre la mesa antes de intentar elevar la mesa para nivelarla o moverla a Trendelenburg invertida.

Lea y comprenda todas las instrucciones presentadas en esta sección antes de usar el control manual universal. Siga cada paso en el orden presentado en estas instrucciones. Si necesita asistencia técnica o instrucciones adicionales, comuníquese con STERIS.

Los rieles laterales del reposacabezas de doble articulación soportan un máximo de 100 ft-lb (135 N▪m). El riel del extremo del reposacabezas soporta 50 pies-libras (67 N▪m) como máximo. Exceder estos límites podría provocar lesiones o daños al equipo.

Tenga cuidado al separar el conjunto de cojinete de cada lado de la mesa quirúrgica, ya que el miembro lateral de la mesa deslizante ahora flota libremente cuando se retira el conjunto de cojinete. Evite golpear o desalinear la polea del potenciómetro lateral.

Cuando se retira el conjunto de cojinete de la mesa quirúrgica, el miembro lateral de la sección del asiento flota libremente. Tenga cuidado de no dañar la polea del potenciómetro deslizante que se asienta libremente en la ranura del larguero de la sección del asiento.

Para evitar que la columna se caiga, sujete firmemente la cubierta cuando retire los tornillos de fijación.

Asegúrese de que la mesa tenga el soporte adecuado.

Asegúrese de que la mesa tenga el soporte adecuado antes de realizar tareas de mantenimiento que requieran mantener la mesa en posición elevada.

Asegúrese de que la mesa tenga el soporte adecuado. Cuando se retira el cilindro hidráulico Trendelenburg, la mesa puede moverse libremente.

Asegúrese de que la mesa tenga el soporte adecuado. Cuando se retira el cilindro hidráulico de inclinación, la mesa puede moverse libremente.

Asegúrese de que la mesa esté correctamente apoyada antes de quitar el tornillo de inclinación o pivote Trendelenburg. La extracción de cualquiera de los tornillos de pivote con una mesa con un soporte inadecuado podría provocar que la mesa se caiga, lo que podría provocar lesiones y/o daños al equipo.

Asegúrese de que la mesa tenga el soporte adecuado. Cuando las líneas hidráulicas se desconectan del bloque de válvulas hidráulicas principal, la mesa puede moverse libremente.

La lubricación dificulta el manejo del conjunto del riel de rodamiento. No deje caer el conjunto.

El uso de esta mesa quirúrgica en presencia de anestésicos inflamables podría provocar lesiones personales graves y/o daños a la mesa.

1.10 Advertencia: Riesgo de infección

ADVERTENCIA

RIESGO DE INFECCIÓN

Para protegerse de los aerosoles reflejados por las superficies contaminantes, use equipo de protección personal (EPP) como guantes de goma o de plástico, máscaras y protección ocular, entre otros, y siga las normas OSHA contra patógenos transmitidos por la sangre al limpiar la mesa.

No utilice alcohol para limpiar o desinfectar la mesa, ya que no tiene las propiedades de limpieza o desinfección necesarias.

Se requieren guantes y protección ocular para los procedimientos de reparación. Las áreas de la mesa quirúrgica pueden contener materiales de riesgo biológico, por lo que deben descontaminarse antes de usar herramientas, y tenga en cuenta que el uso de herramientas puede desplazar este material hacia las prendas o el rostro. Antes de aflojar o golpear una pieza, observe si hay algún material que constituya un riesgo biológico y tome las precauciones adecuadas.

1.11 Advertencia: Desechos peligrosos

ADVERTENCIA

DESECHOS PELIGROSOS

Este producto contiene materiales que deben eliminarse a través de empresas autorizadas para la eliminación de desechos peligrosos.

1.12 Advertencia: riesgo de descarga eléctrica

ADVERTENCIA

RIESGO DE DESCARGA ELÉCTRICA

Para evitar el riesgo de descarga eléctrica, este equipo solo se debe enchufar a un suministro eléctrico que disponga de conexión a tierra.

Desenchufe la mesa quirúrgica del suministro eléctrico del centro y retire el fusible de la batería antes de realizar tareas de mantenimiento. Respete siempre las normas sobre prácticas laborales relacionadas con la seguridad eléctrica.

1.13 Precaución: posibles daños al equipo

PRECAUCIÓN

POSIBLE DAÑO AL EQUIPO

Cuando mueva la mesa quirúrgica hacia o desde el punto de uso, gírela con cuidado a velocidad moderada y solo sobre pisos lisos. La distancia máxima al piso es de 1/4" (6,4 mm). Evite las jambas de puertas y elevadores, así como obstrucciones de más de 1/4" (6,4 mm). Si es necesario, levante la mesa sobre obstrucciones, sobre camiones, etc. Levante la mesa de manera uniforme y sólo por la base de la mesa. NO transporte artículos (incluidos accesorios) encima de la mesa, y **NO utilice un montacargas para mover la mesa sin embalaje**.

Cuelgue el control de mano del riel lateral de la mesa quirúrgica cuando no esté en uso para evitar posibles daños al control.

Al limpiar/desinfectar la mesa quirúrgica, lea detenidamente las instrucciones de uso del líquido de limpieza y siga todas las instrucciones y precauciones que se muestran.

No rocíe líquido de limpieza en receptáculos eléctricos y evite rociar directamente sobre los botones de respaldo de emergencia o en el espacio libre. El rocío o el goteo pueden depositarse en los circuitos eléctricos dentro de la mesa, provocando corrosión y pérdida de funcionamiento.

Los procedimientos de limpieza que requieren la articulación de la mesa quirúrgica deben ser realizados únicamente por personas familiarizadas con el funcionamiento de la mesa.

Pase el cable del control de mano lejos de cualquier punto de aprisionamiento donde el cable pueda dañarse.

El uso de aceite hidráulico incorrecto puede dañar gravemente la mesa quirúrgica y/o provocar un mal funcionamiento. Comuníquese con STERIS para obtener el aceite hidráulico adecuado.

Después de realizar los procedimientos de limpieza, asegúrese de que las almohadillas, la superficie de la mesa y las superficies de rayos X estén completamente secas antes de volver a instalarlas. De lo contrario, se pueden dañar la mesa y las almohadillas. La humedad atrapada entre las almohadillas y las tapas de rayos X puede contribuir a dañar el equipo, como la deformación de la tapa de rayos X.

Los componentes apropiados de esta mesa quirúrgica han sido probados y cumplen con la norma IEC 60601-1-2, Equipo eléctrico médico Parte 1; Requisitos Generales de Seguridad; Compatibilidad electromagnética (CEM). Sin embargo, existe la posibilidad de que se produzcan interferencias electromagnéticas o de otro tipo entre este equipo y otros dispositivos. Si el usuario experimenta interferencias, reubique este dispositivo o minimice el uso del equipo afectado mientras este dispositivo esté en funcionamiento.

El funcionamiento de la mesa quirúrgica puede verse afectado temporalmente si se utilizan equipos de comunicación por RF portátiles o móviles en las proximidades.

Los equipos eléctricos médicos necesitan precauciones especiales con respecto a CEM. Ponga la mesa quirúrgica en servicio de acuerdo con la información CEM proporcionada en este manual.

Posible CEM aumento de EMISIONES o disminución de INMUNIDAD. No utilice accesorios ni piezas de repuesto que no figuren en los manuales del operador o de mantenimiento.

El funcionamiento de la mesa quirúrgica puede verse afectado si se utiliza junto a otros equipos o apilados con ellos. Si se necesita un uso adyacente o apilado, asegúrese de que la mesa funcione correctamente en esta configuración.

Las características de emisiones de este equipo lo hacen adecuado para su uso en áreas industriales y hospitales (CISPR 11 Clase A). Si se utiliza en un entorno residencial (para el cual se requiere CISPR 11 Clase B), es posible que este equipo no ofrezca la protección adecuada a los servicios de comunicación por radiofrecuencia. Es posible que el usuario deba tomar medidas de mitigación, como reubicar o reorientar el equipo.

No mantener a todo el personal y el equipo alejados de la mesa quirúrgica antes de realizar cualquier movimiento impulsado por inercia o motorizado podría provocar daños a la mesa.

No tire del cable del control de mano cuando lo desconecte de la mesa quirúrgica. Esto puede provocar daños en el control de mano.

La electricidad estática puede dañar los controles del microprocesador. El sondeo indiscriminado de circuitos o conexiones inadecuadas puede provocar una falla eléctrica inmediata o retardada. Si se va a acceder a los componentes electrónicos, utilice un dispositivo de conexión a tierra personal. Tenga cuidado en todas las actividades que involucren los circuitos electrónicos.

No retire los cartuchos de rodamiento del riel de rodamiento. Se pueden producir daños en el cartucho y/o pérdida de los rodamientos de bolas al reinsertarlos en los cartuchos.

Aísle la bobina y/o el motor de la bomba del control desconectando los cables en el tablero de terminales del motor, o deslice los cables fuera de la bobina del solenoide.

Tenga cuidado al separar el conjunto de cojinete de cada lado de la mesa quirúrgica, ya que el miembro lateral de la mesa deslizante ahora flota libremente cuando se retira el conjunto de cojinete. Evite golpear o desalinear la polea del potenciómetro deslizante.

⚠ Cuando se retira el conjunto de cojinete de la mesa quirúrgica, el miembro lateral de la sección del asiento flota libremente. Tenga cuidado de no dañar la polea del potenciómetro deslizante que se asienta libremente en la ranura del larguero de la sección del asiento.

⚠ Siempre desconecte la alimentación de la mesa quirúrgica cuando mueva el conjunto de control para evitar cualquier cortocircuito eléctrico. Se recomienda el uso de una correa para ayudar a mantener el conjunto de control apartado.

⚠ El uso de calor cerca del control y el sistema hidráulico es una preocupación. Se debe utilizar una pieza de chapa para proteger estos componentes del exceso de calor.

Glosario

2.1 Términos y definiciones

Accesorios — Dispositivos opcionales para procedimientos quirúrgicos que se conectan a la mesa quirúrgica normalmente por los rieles laterales.

ABE — Acrilonitrilo butadieno estireno.

Sistema SLA — sistema de sensores de límite automático (Auto Limit Sensor™) (que utiliza sensores de límite inteligentes) proporciona comentarios instantáneos del usuario sobre las articulaciones conflictivas de tablero de mesa y cómo para resolver el conflicto cuando la mesa quirúrgica se coloca en posición estándar configuración.

Sistema de control auxiliar — Accionado en en cualquier momento para permitir el funcionamiento de la mesa quirúrgica en caso de lesión primaria. mal funcionamiento del control o de la energía. Un pedal (bomba de pie para proporcionar alimentación) y el control manual de respaldo componen este sistema. El pedal está ubicado al costado de la base de la mesa.

Copia de seguridad (anulación) Control manual — Ubicado en el lado derecho del paciente, detrás de una placa de cubierta y almacenado en la base de la mesa.

Electrohidráulico — Combinado de mecanismos eléctricos e hidráulicos.

Cojines FIT — Cojines para mesa quirúrgica de Foam Immersion Technology™.

Flex — Posición de mesa donde la sección trasera se mueve hacia abajo y la mesa se mueve hacia atrás Trendelenburg.

Control del pie — Control médico de la mesa quirúrgica mediante pedales. Las selecciones del control manual anulan el control de pie selecciones.

Cerraduras de piso — Bloqueo de mesa quirúrgica operado hidráulicamente sistema ubicado en la base de la mesa quirúrgica.

Control manual — Construido de plástico termoformado de una sola pieza, es el principal interfaz para el funcionamiento de la mesa quirúrgica. El control de mano está equipado con un cable desmontable de 12' (3,7 m) de largo extendido. Los enchufes del control de mano en un receptáculo ubicado en la parte superior de la columna de la mesa. Membrana los interruptores táctiles proporcionan, a través de una CPU auxiliar, señales de entrada a activar funciones y articulaciones de la mesa.

HMI — Interfaz entres del humano y de la máquina (como control de mano, de pie o auxiliar).

E/S — entrada/salida.

Pantalla LCD — control de mano de pantalla de cristal líquido que indica el estado de la mesa quirúrgica, tablero mensajes del sistema de control y posicionamiento al usuario.

LED — Diodo emisor de luz.

Posicionamiento normal del paciente — Se coloca al paciente en la mesa quirúrgica con la sección de cabeza sobre cabeza.

Punto de pellizco — Durante el posicionamiento del paciente o el movimiento de la mesa donde existe la posibilidad de pellizcar un mano o un pie del paciente o profesional del cuidado de la salud que utilice la mesa quirúrgica.

Panel de alimentación — Ubicado en la cabecera de la base de la mesa. Contiene interruptor de alimentación principal, fusibles primarios, receptáculo de CA para cable de alimentación, INTELLIPOWER® pantalla y terminal de ecualización de tierra (conexión macho).

Reflex — Posición de la mesa donde la sección trasera se mueve hacia arriba y la parte superior de la mesa se mueve a la posición de Trendelenburg.

Orientación inversa — Toque el panel del control de mano. Presione esto toque el panel para cambiar la orientación del paciente (NORMAL o INVERSA). El LED amarillo indica paciente en orientación inversa; El LED verde indica paciente en orientación normal.

Posicionamiento inverso del paciente — La sección de la cabezal está asegurada al final de la sección de la pierna. Se coloca al paciente en la mesa quirúrgica con la cabezal en la sección de la cabeza.

Trendelenburg inverso — Descenso de la sección de patas o pies de la mesa hacia el piso.

Riel lateral — Riel de acero inoxidable fijado a ambos lados de la sobremesa de la mesa quirúrgica.

Mesa quirúrgica — Mesa quirúrgica general STERIS 4085 o mesa quirúrgica general STERIS 4095.

Base de mesa — Acero soldado pintado recubierto de acero inoxidable o recinto de plástico. La base contiene ruedas, trabas para el piso, conjunto eléctrico, control de mano de respaldo (anulación) y fluido hidráulico.

Columna de tabla — Admite tablero e incluye computadora principal, cilindros de elevación, cojinetes, tuberías hidráulicas, sistema hidráulico Trendelenburg actuadores y cableado. Cubierto y protegido por cuatro piezas de acero inoxidable de dos piezas. o cubiertas de plástico.

Mesa — Cuatro secciones (cabezal, respaldo, asiento y pierna) entrelazadas parte superior sostenida por la columna de la mesa y la base de la mesa móvil.

Inclinación — Inclinación lateral, movimiento de la mesa lateralmente.

Cojines TLT — Cojines para mesa quirúrgica con tecnología de tres capas.

Trendelenburg — Descenso de la sección del cabezal de la mesa hacia el piso.

2.2 Definición de símbolos en la mesa

La siguiente es una clave de los símbolos de la mesa quirúrgica.

	Tierra protectora (tierra)
	Atención, consulte el manual para obtener más instrucciones.
	Equipotencialidad
	Peligro de descarga eléctrica
	Equipo tipo B

	Advertencia de seguridad
IPX4	Equipo a prueba de salpicaduras
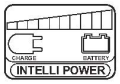	Panel de alimentación del sistema de alimentación dual INTELLIPOWER® (estado de carga/descarga de la batería)
	Alimentado por batería
A	Clasificación de amperaje de la mesa quirúrgica
V	Clasificación de voltaje de la mesa quirúrgica
~	Corriente alterna
k W	Potencia nominal de la mesa quirúrgica
Hz	Frecuencia de la mesa quirúrgica
REF	Número de pedido o equipo
MD	Dispositivo médico
UDI	Identificador único de dispositivo
	Etiquetado de límite de peso (4085)
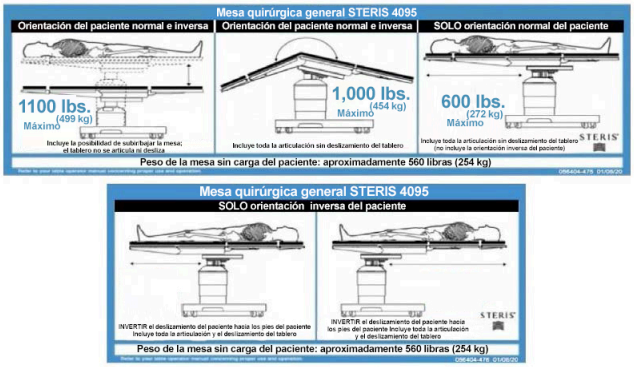	Etiquetado de límite de peso (4095)

2.3 Símbolos de control de mano

Esta sección identifica los botones icónicos del control de mano y los símbolos que pueden presentarse en la pantalla LCD del control.

Tabla 2-1. Definición de símbolos en el control de mano primario (Mesa quirúrgica general STERIS 4085)

Símbolo	Definición
	Mover el tablero de mesa al nivel
	Orientación del paciente en la mesa quirúrgica (inversa/normal)
	Detener toda articulación de la mesa
	Inclinar la mesa hacia la izquierda
	Inclinar la mesa hacia el derecho
	Mesa arriba (altura arriba; elevar)
	Mesa hacia abajo (altura arriba; abajo)
	Mover el tablero de mesa a Trendelenburg
	Mover el tablero de mesa a Trendelenburg inverso
	Función de bloqueo del piso (consulte **Iconos de la pantalla LCD del control de mano** para más información)
	Deslice el tablero de mesa hacia el extremo de la cabecera (CABEZAL DESLIZANTE)
	Deslice el tablero de mesa hacia el extremo de los pies (PIE DESLIZANTE)

Tabla 2-2. Definición de símbolos en el control de mano universal (Mesa quirúrgica general STERIS 4095)

Símbolo	Color	Definición
	Verde	DESLIZAMIENTO: Deslice la superficie de la mesa hacia el extremo de la cabecera (CABEZAL DESLIZANTE) **NOTA:** También se utiliza para indicar SÍ cuando se le solicita cambiar el modo de compatibilidad.
	Verde	DESLIZAMIENTO: Deslice la superficie de la mesa hacia el extremo de los pies (PIE DESLIZANTE) **NOTA:** También se utiliza para indicar NO cuando se le solicita cambiar el modo de compatibilidad.
	Púrpura claro	ALTURA: Mesa arriba (ALTURA ARRIBA; Elevar)
	Púrpura claro	ALTURA: Mesa hacia abajo (ALTURA DN; Inferior)
	Negro	ATRÁS: Sección del respaldo de la mesa hacia arriba (BACK UP)
	Negro	PARTE POSTERIOR: Sección posterior de la parte superior de la mesa hacia abajo (BACK DN)
	Azul	PIERNA: Sección de la pata superior de la mesa hacia arriba (PIERNA ARRIBA)
	Azul	PIERNA: Sección de la pata superior de la mesa hacia abajo (LEG DN)
	Naranja	TRENDELENBURG: Mover la superficie de la mesa a Trendelenburg (TREND)
	Naranja	TRENDELENBURG: Mover la superficie de la mesa a Trendelenburg inverso (TENDENCIA INVERSA)
	Negro	INCLINACIÓN: Inclinar la superficie de la mesa hacia la derecha (INCLINAR A LA DERECHA)

Tabla 2-2. Definición de símbolos en el control de mano universal (Mesa quirúrgica general STERIS 4095) (continuación)

Símbolo	Color	Definición
	Negro	INCLINACIÓN: Inclinar la superficie de la mesa hacia la izquierda (INCLINACIÓN IZQUIERDA)
	Negro	FLEX: Mueva la superficie de la mesa a la posición Flex
	Negro	REFLEX: Mueva la superficie de la mesa a la posición refleja
	Negro	RIÑÓN: Sección superior del riñón hacia arriba (KIDNEY UP)
	Negro	RIÑÓN: Sección superior del riñón hacia abajo (RIÑÓN DN)
	Azul	POSICIONAMIENTO: Posicionamiento del paciente sobre la mesa, NORMAL o REVERSA
	Azul	BLOQUEO DE PISO: Función de bloqueo de piso (consulte **Control de mano universal iconos de la pantalla LCD** para obtener más información)
	Azul	NIVEL: Mueva la superficie de la mesa a la posición Nivelada
	Rojo	DETENER: Detener toda articulación de la mesa

Tabla 2-3. Definición de los iconos de la pantalla LCD del control de mano (Mesa quirúrgica general STERIS 4085)

Símbolo	Definición
	Mesa alimentada por energía de la instalación (Verde = Condición normal; Rojo = Condición de falla)
	Mesa alimentada por batería [Verde (icono fijo) = Batería completamente cargada; Naranja/Amarillo (Icono medio lleno/-sólido) = Batería a media carga; Rojo/Amarillo (¡Icono sólido con amarillo!) = Batería vacía (la mesa pronto dejará de funcionar)]
	Bloqueos de piso activados (verde)

Tabla 2-3. Definición de los iconos de la pantalla LCD del control de mano (Mesa quirúrgica general STERIS 4085) (continuación)

Símbolo	Definición
	Cerraduras de piso desbloqueadas (naranja)
	Notificación SLA (ICONO y texto)
	Notificación de mantenimiento (naranja)
	Puente renal (azul)
	Pulsación de tecla (verde)
	Deslice en la dirección de la cabeza (azul)
	Deslizar en la dirección del pie (azul)
	Diapositiva mostrada en pulgadas (azul)
	Diapositiva mostrada en centímetros (azul)

Tabla 2-4. Definición de los iconos de la pantalla LCD del control de mano universal (Mesa quirúrgica general STERIS 4095)

Símbolo	Color	Definición
	Verde	ENERGÍA: La mesa está conectada a la energía de la instalación.
	Verde Naranja/Amarillo Rojo/Amarillo	ENERGÍA: Mesa alimentada por batería: Verde (icono fijo) = Batería completamente cargada Naranja/Amarillo (Medio lleno/- Icono sólido) = Batería a media carga Rojo/Amarillo (icono fijo con color amarillo !) = Batería vacía (la mesa pronto dejará de funcionar)]
	Verde	ESTADO DE BLOQUEO DEL PISO: Los bloqueos del piso están activados
	Naranja	ESTADO DE BLOQUEO DEL PISO: Los bloqueos del piso no están activados

Tabla 2-4. Definición de los iconos de la pantalla LCD del control de mano universal (Mesa quirúrgica general STERIS 4095) (continuación)

Símbolo	Color	Definición
	Naranja	MANTENIMIENTO: La mesa quirúrgica ha detectado una condición que requiere servicio
 ALS	Símbolo azul/amarillo con texto naranjo	SENSOR DE LÍMITE AUTOMÁTICO (SLA): Los sensores SLA se activan para evitar la colisión de la mesa con un obstáculo.
	Azul	PUENTE RIÑÓN: Puente extendido.
	Azul	CABEZA/PIE: el deslizador se coloca hacia la cabeza del paciente.
	Azul	CABEZA/PIE: el deslizador se coloca hacia el pie del paciente.
	Verde	PRESIONAR TECLA: Se ha presionado una tecla en el control de mano universal.
	Cian	CONSULTE LAS INSTRUCCIONES: Recuerda al usuario que consulte el Manual del operador suministrado.
"	Azul	PULGADAS: Indica que la lectura de la posición de la diapositiva se muestra en pulgadas
	Azul	CENTÍMETRO: Indica que la lectura de la posición de la diapositiva se muestra en centímetros
	Azul	PUNTERO: Indica el botón que el usuario debe presionar al seleccionar el modo de compatibilidad



Figura 2-1. Control de mano primario (control de mano original para mesas quirúrgicas 4085)



Figura 2-2. Control de mano universal

Información importante para el usuario

3.1 Introducción

IMPORTANTE: *Solo deben operar esta mesa quirúrgica los usuarios que hayan recibido formación satisfactoria sobre su funcionamiento. Póngase en contacto con STERIS para obtener información sobre la formación en servicio necesaria.*

La bibliografía del producto incluida en esta sección contiene datos relativos a las características principales de la mesa quirúrgica y el posicionamiento básico del paciente.

La documentación tiene carácter informativo, no educativo. Proporciona, mediante el texto y las ilustraciones, un concepto general del equipo, su propósito, limitaciones y aplicaciones técnicas.

3.2 Descripción general

PRECAUCIÓN

POSIBLE DAÑO AL EQUIPO

Los componentes apropiados de esta mesa quirúrgica han sido probados y cumplen con la norma IEC 60601-1-2, Equipo eléctrico médico Parte 1; Requisitos generales de seguridad; Compatibilidad electromagnética (CEM). Sin embargo, existe la posibilidad de que se produzcan interferencias electromagnéticas o de otro tipo entre este equipo y otros dispositivos. Si el usuario experimenta interferencias, reubique este dispositivo o minimice el uso del equipo afectado mientras este dispositivo esté en funcionamiento.

La mesa quirúrgica móvil y de accionamiento electrohidráulico (vea *Figura 3-1*) está diseñado específicamente para proporcionar la flexibilidad completa de articulación de mesa necesaria para las modernas instalaciones de atención quirúrgica. Cuenta con inclinación lateral eléctrica, Trendelenburg/Trendelenburg inverso y funciones de altura ajustable.

Las características adicionales incluyen:

- **carga de 1100 lb (499 kg), posición normal e inversa del paciente; sin articulación de tablero (sin articulación de tablero ni corredera).**
- **carga de 1000 lb (454 kg), posición normal e inversa del paciente; incluye todas las articulaciones de la mesa excepto el deslizador de la mesa.**
- **carga de 272 kg (600 lb), posición normal del paciente; incluye toda la articulación de la mesa y el deslizamiento completo de la mesa (también incluye el deslizamiento inverso del paciente hacia los pies del paciente, pero no el deslizamiento del paciente hacia la cabeza del paciente).**
- **carga de 575 lb (260 kg), paciente normal y en reversa; Incluye toda la articulación de la mesa y el deslizamiento completo de la mesa (incluido el deslizamiento inverso del paciente hacia los pies y la cabeza del paciente).**
- **construido con aleación de aluminio, acero inoxidable y otros materiales de alta calidad.**
- **equipado con una gran mesa deslizante que proporciona acceso radiológico sin restricciones sin que el paciente tenga que dar marcha atrás.**
- **alimentado por batería interna o instalación eléctrica mediante el uso del sistema de alimentación dual INTELLIPOWER® pendiente de patente.**

La mesa acepta comandos de posicionamiento de tres fuentes.

1. **Un control manual principal o un control manual universal.**

2. **Un control de pie opcional controlado por un médico (que incluye Funciones de Inclinación Trendelenburg, Inclinación Lateral y Altura).**
3. **Un Sistema de Control Auxiliar permite el funcionamiento de la mesa en el caso de mal funcionamiento del control primario.**

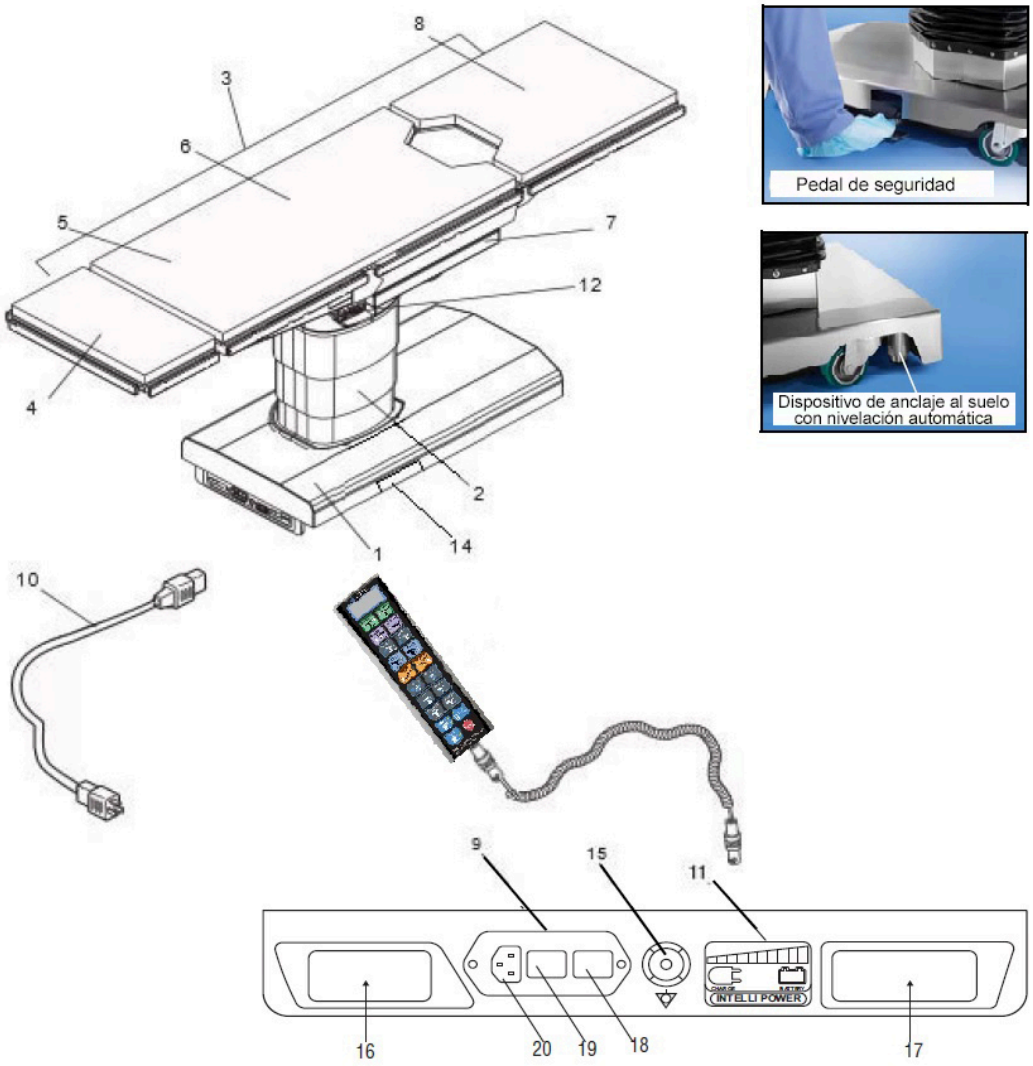

KEY:

1. **Base de mesa**
2. **Columna**
3. **Tablero de mesa**
4. **Reposacabezas (estándar o de doble articulación)**
5. **Sección trasera**
6. **Mecanismo elevador de riñón**
7. **Sección del asiento (deslizante)**
8. **Sección de pierna**
9. **Panel de energía**
10. **Cable de alimentación**
11. **Pantalla del sistema de alimentación dual INTELLIPOWER**

12. **Panel de conexión**
13. **Control de mano**
14. **Sistema de control auxiliar**
15. **Terminal de ecualización de tierra (conexión macho)**
16. **Etiqueta de servicio**
17. **Etiqueta de código de barras de servicio**
18. **Fusibles primarios**
19. **Interruptor principal**
20. **Receptáculo de aire acondicionado (CA)**

Figura 3-1. Componentes de la mesa (típica)

3.3 Especificaciones técnicas

Esta sección incluye lo siguiente:

Rendimiento esencial

Tamaño total (ancho x largo x alto)

Peso

Entrada de alimentación de línea

Condiciones ambientales

Condiciones de transporte/almacenamiento

Cobertura de amplificación de imagen

CEM/interferencia de alta frecuencia

Rendimiento esencial

Rendimiento esencial para mesa quirúrgica:

1. **Apoye a un paciente sin movimientos no deseados bajo condiciones de falla única.**
2. **Única Las condiciones de falla pueden incluir efectos eléctricos, electromagnéticos o problemas mecánicos.**
3. **En casos extremos En casos de interferencia electromagnética, el operador puede experimentar daños temporales. Pérdida de la función de la tabla. Esta situación se puede corregir eliminando fuente de interferencia y apague y encienda la mesa quirúrgica si es necesario.**

Tamaño total (ancho x largo x alto)

22 x 81 x 26 to 45" (550 x 2055 x 675 to 1136 mm)

Vea *Figura 3-2* y *Figura 3-3*.

NOTA: Las medidas SAE son aproximadas según las dimensiones métricas.

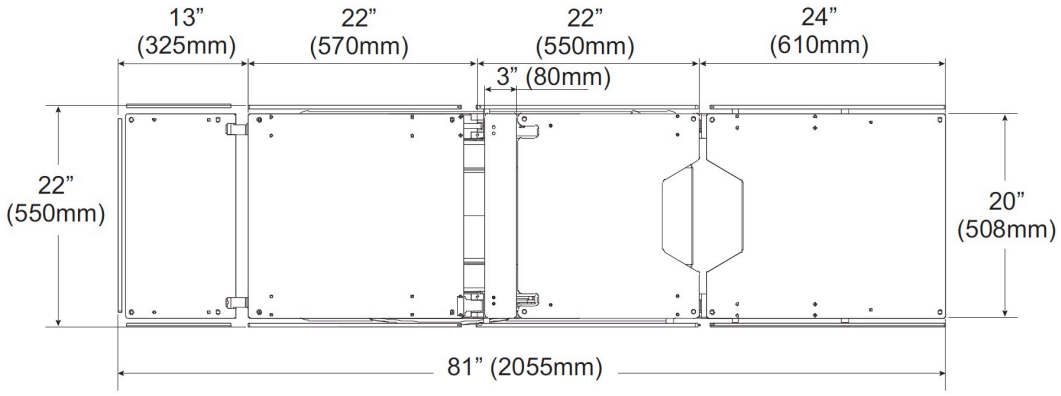

Figura 3-2. Dimensiones de la mesa (típica)

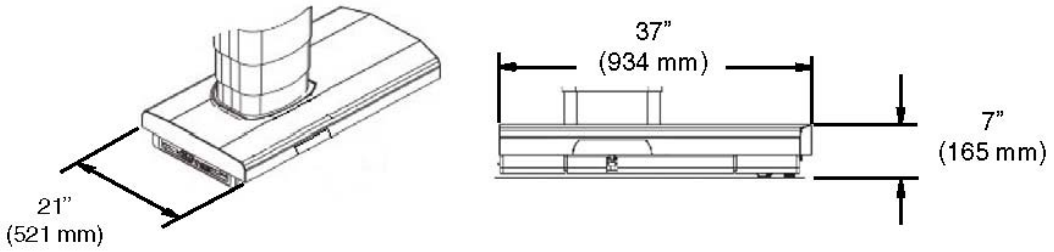

Figura 3-3. Dimensiones de la base (típica)

Peso

Mesa: Aproximadamente 560 lb (250 kg)

Entrada de alimentación de línea

100-240 VCA, monofásico, 50/60 Hz, 4,0 amperios

Cada mesa se envía desde fábrica configurada según los requisitos eléctricos especificados en el pedido de fábrica. Si es necesario cambiar esta configuración eléctrica en el campo, consulte a STERIS para conocer el procedimiento necesario y los materiales requeridos.

Condiciones ambientales

Temperatura: 63 - 77 °F (17-25 °C)

Humedad relativa: 20 - 80% RH

Presión atmosférica:700 - 1060 hPa

Condiciones de transporte/almacenamiento

Temperatura ambiente: -40 - 158 °F (-40 - 70 °C); No exceder las 15 semanas.

Humedad relativa: 10-100% sin condensación

Presión atmosférica: 500-1060 hPa

Cobertura de amplificación de imagen

La cobertura de amplificación de la imagen se representa en un dibujo dimensional (vea *Figura 3-4*).

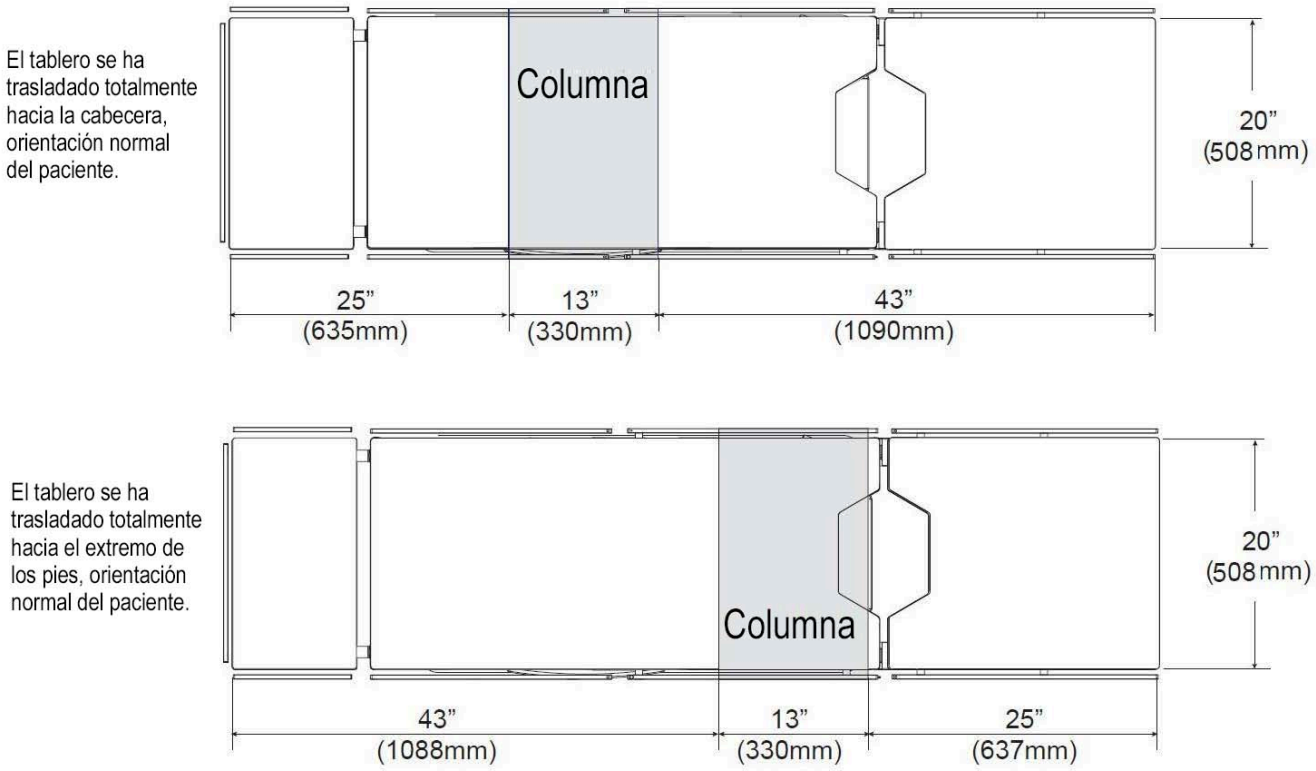

Figura 3-4. Cobertura de amplificación de imagen

Rango de movimiento

Altura: 26 a 45" (675 a 1136 mm)
Cordillera de Trendelenburg: 30° ±1°
Rango de Trendelenburg inverso: 30° ±1°
Rango de inclinación lateral: 20° ±1°
Movimiento de diapositiva: CABEZA: 9" (227 mm); FOOT: 9" (227 mm)*
Movimiento de la sección trasera: UP: 80° ±1°; DOWN: 40° ±1°
Movimiento de piernas: UP: 0° ; DOWN: 105° ±1°
Mecanismo elevador de riñón: 4" (110 mm)*
Flexión/Reflejo: 140° ±1° / 100° ±1°
Movimiento de la cabeza (manual): 90° ±1°

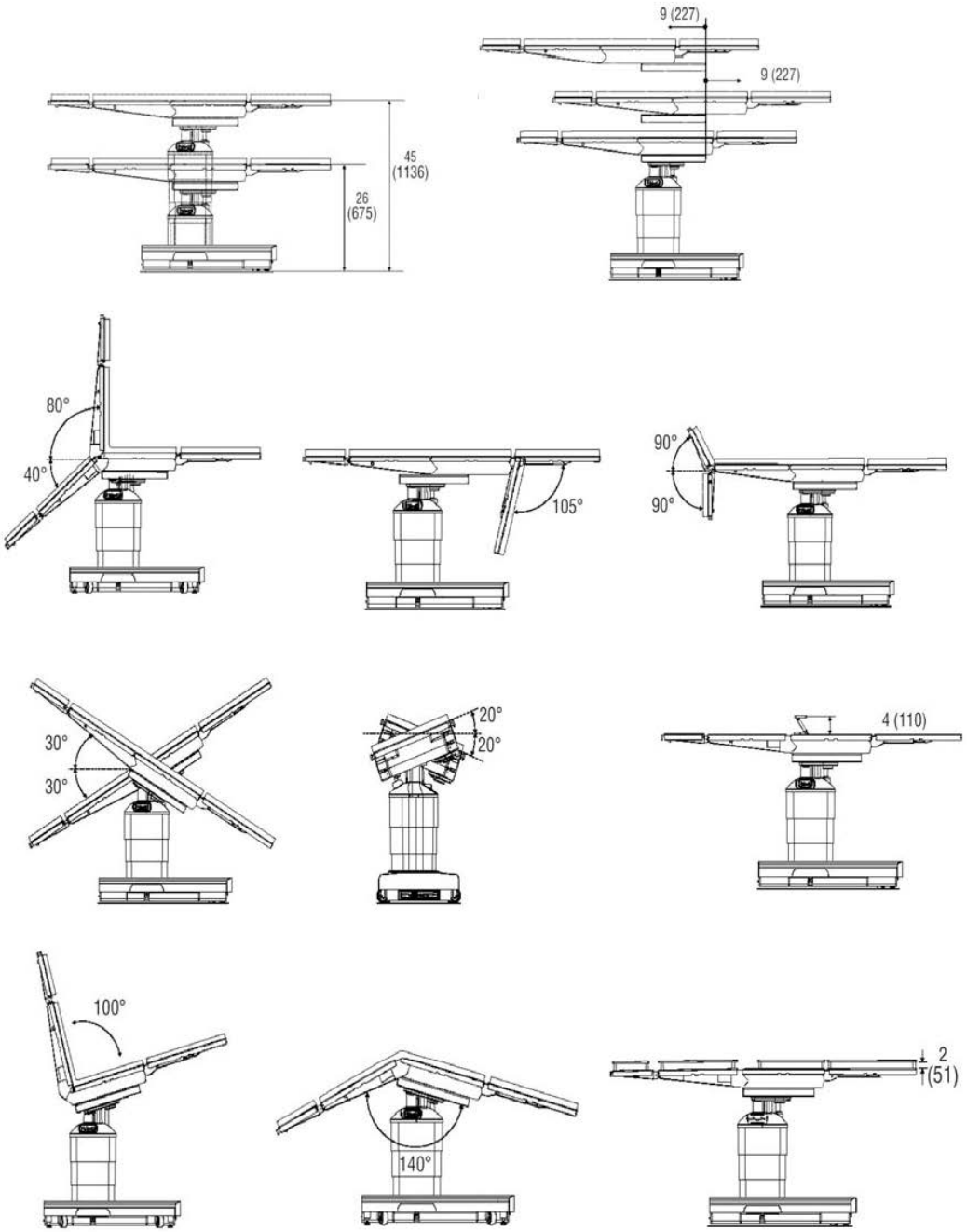

Figura 3-5. Articulación de mesa

CEM/interferencia de alta frecuencia

ADVERTENCIA

PELIGRO DE LESIONES PERSONALES Y/O DAÑOS AL EQUIPO

El uso de accesorios, transductores o cables con esta mesa quirúrgica, distintos de los especificados, puede provocar un aumento de las emisiones o una disminución de la inmunidad de la mesa.

PRECAUCIÓN

POSIBLE DAÑO AL EQUIPO

Los componentes apropiados de esta mesa quirúrgica han sido probados y cumplen con la norma IEC 60601-1-2, Equipo eléctrico médico Parte 1; Requisitos Generales de Seguridad; Compatibilidad electromagnética (CEM). Sin embargo, existe la posibilidad de que se produzcan interferencias electromagnéticas o de otro tipo entre este equipo y otros dispositivos. Si el usuario experimenta interferencias, reubique este dispositivo o minimice el uso del equipo afectado mientras este dispositivo esté en funcionamiento.

Los equipos eléctricos médicos necesitan precauciones especiales con respecto a EMC. Ponga la mesa quirúrgica en servicio de acuerdo con la información CEM proporcionada en este manual.

Posible CEM aumento de EMISIONES o disminución de INMUNIDAD. No utilice accesorios ni piezas de repuesto que no figuren en los manuales del operador o de mantenimiento.

Las características de emisiones de este equipo lo hacen adecuado para su uso en áreas industriales y hospitales (CISPR 11 Clase A). Si se utiliza en un entorno residencial (para el cual se requiere CISPR 11 Clase B), es posible que este equipo no ofrezca la protección adecuada a los servicios de comunicación por radiofrecuencia. Es posible que el usuario deba tomar medidas de mitigación, como reubicar o reorientar el equipo.

Tenga en cuenta lo siguiente:

- **Los equipos eléctricos médicos necesitan precauciones especiales en cuanto a CEM y necesidades instaladas y puestas en servicio según la información CEM proporcionada en este manual.**
- **Los equipos de comunicaciones por RF portátiles y móviles pueden afectan a los equipos eléctricos médicos.**
- **Para el control de la mesa a través de una conexión e-Serve (RS-232), tenga en cuenta la La mesa ha sido probada para determinar el cumplimiento de CEM utilizando un cable blindado de 6 (2 m) de largo. cable serie. Un cable más largo o sin blindaje podría causar problemas y se debe observar para verificar el funcionamiento normal.**
- **El uso de accesorios, transductores y cables otros que los especificados por el fabricante, puede resultar en un aumento emisiones o disminución de la inmunidad de esta mesa quirúrgica.**
- **No se debe utilizar la mesa quirúrgica adyacente o apilado con otros equipos. Si es así, la tabla debe ser observado para verificar el funcionamiento normal.**
- **Los equipos eléctricos médicos necesitan precauciones especiales en cuanto a interferencia de alta frecuencia. El equipo necesita ser instalado y puesto en servicio de acuerdo con las regulaciones y procedimientos de la instalación.**
- **Peligros potenciales debidos a interferencias el dispositivo de alta frecuencia podría causar quemaduras al paciente y/o descarga eléctrica. del paciente y del operador.**

- **Potencial peligro de explosión causado por el dispositivo de alta frecuencia que interfiere porque esta mesa quirúrgica no es adecuada para su uso en presencia de una mezcla anestésica inflamable con aire u oxígeno u óxido nitroso.**

3.4 Articulación del tablero de la mesa y posicionamiento del paciente

IMPORTANTE: *Una lista de las Precauciones de seguridad que se deben observar al operar y el mantenimiento de esta mesa quirúrgica se pueden encontrar en* ***Precauciones de seguridad y puntos de pellizco*** *de este manual. No opere ni dé servicio al equipo hasta que haya recibido capacitación sobre esta información.*

Esta sección incluye lo siguiente:

Articulación del tablero de la mesa y limitación de peso

Colocación del paciente en la mesa

Correas de seguridad para pacientes

Reposicionamiento de la mesa con el paciente a bordo (no en transporte)

Articulación del tablero de la mesa y limitación de peso

ADVERTENCIA

PELIGRO DE VUELCO

⚠ No coloque al paciente sobre esta mesa quirúrgica a menos que los seguros del piso estén activados.

⚠ Esta mesa quirúrgica no debe utilizarse para transportar pacientes. Con excepción de un ligero reposicionamiento, como se detalla en las instrucciones de funcionamiento, nunca desenganche los bloqueos del piso cuando el paciente esté sobre la mesa. El incumplimiento de esta advertencia puede provocar lesiones tanto al paciente como al personal del quirófano.

⚠ No utilice esta mesa quirúrgica para pacientes que excedan el peso máximo del paciente de:

- Carga de **1100 lb (499 kg)**, paciente **normal** y **inverso** Posición; solo subir o bajar (sin articulación ni deslizamiento de la mesa).
- Carga de **1000 lb (454 kg)**, paciente **normal** y **inverso** Posición; subir o bajar; Incluye todas las articulaciones de la mesa excepto diapositiva de mesa.
- Carga de **600 lb (272 kg)**, posición **normal** del paciente; aumentar o bajo; Incluye todas las articulaciones de la mesa y deslizamiento completo de la mesa. (también incluye el deslizamiento del paciente **inverso** hacia los pies del paciente, pero el paciente no se deslice hacia la cabeza del paciente).
- Carga de **575 lb (260 kg)**, paciente **normal** y **inverso**; subir o bajar; Incluye toda la articulación del tablero y el tablero completo. deslizamiento, incluido el deslizamiento del paciente **inverso** hacia los pies del paciente y hacia la cabeza del paciente.

⚠ Centre el tablero de la mesa sobre la columna antes de aplicar compresiones torácicas.

⚠ Centre el tablero de la mesa sobre la columna antes de transferir al paciente dentro o fuera de la mesa quirúrgica.

ADVERTENCIA

PELIGRO DE LESIONES PERSONALES



Esta mesa quirúrgica no debe utilizarse para transportar pacientes. Con excepción de un ligero reposicionamiento, como se detalla en las instrucciones de funcionamiento, nunca desenganche los bloqueos del piso cuando el paciente esté sobre la mesa. El incumplimiento de esta advertencia puede provocar lesiones tanto al paciente como al personal del quirófano.



Los profesionales de la salud deben asegurarse de que los pacientes estén colocados y monitoreados de manera que no comprometan la respiración, las vías nerviosas o la circulación.



No exceda las 350 lb (159 kg) en la sección de las piernas.



Los rieles laterales del reposacabezas de doble articulación soportan un máximo de 135 N▪m (100 ft-lb). El riel del extremo del reposacabezas soporta 50 pies-libras (67 N▪m) como máximo. Exceder estos límites podría provocar lesiones o daños al equipo.

NOTA: Los accesorios pueden tener una limitación de peso específica que sea menor que la de la mesa quirúrgica. No exceda el límite de peso más bajo, mesa o accesorio.

No exceda el peso máximo del paciente especificado en la sección Precauciones de seguridad y puntos de pellizco.

Colocación del paciente en la mesa

1. **Siempre verifique la estabilidad del paciente cuando esté colocado.**
2. **No coloque al paciente en esta mesa quirúrgica a menos que los seguros del piso estén activados.**
3. **Tenga mucho cuidado al trasladar pacientes hacia o desde la mesa.**
4. **Asegúrese de que todos Los accesorios están correctamente instalados y asegurados.**
5. **Comprueba y elimina la presión dañina del paciente. puntos una vez colocado el paciente.**
6. **Haga que un profesional médico calificado supervise al paciente durante cirugía para todos los posibles riesgos de articulación de la mesa.**
7. **No exceda las 350 lb (159 kg) en la pierna Sección. La sección de piernas no está diseñada para soportar todo el peso del cuerpo.**
8. **Los rieles laterales del reposacabezas de doble articulación soportan 135 N▪m (100 ft-lb) máximo. El riel del extremo del reposacabezas soporta 50 pies-libras (67 N▪m) como máximo. Exceder estos límites podría provocar lesiones o posibles daños al equipo. daños.**

   IMPORTANTE:Todos los pacientes deben estar sujetos para una seguridad adecuada, independientemente de la duración o el tipo de procedimiento.

   NOTA: STERIS recomienda utilizar únicamente accesorios fabricados o distribuidos por STERIS con esta mesa. El uso de accesorios no fabricados o aprobados por STERIS puede no ser compatible con esta mesa y podría provocar lesiones o daños al equipo.

Correas de seguridad para pacientes

ADVERTENCIA

PELIGRO DE LESIONES PERSONALES

No mantener al paciente correctamente sujeto con las correas de seguridad en todo momento podría provocar la muerte o lesiones graves.

Ajuste las correas de seguridad del paciente de manera que sujeten al paciente de acuerdo con las prácticas de sujeción de pacientes actualmente aceptadas, teniendo en cuenta el ajuste Trendelenburg/Trendelenburg inverso, la inclinación lateral, la espalda y la altura.

Reposicionamiento de la mesa con el paciente a bordo (no en transporte)

Si es necesario reposicionar esta mesa quirúrgica dentro del quirófano con el paciente a bordo, utilice el siguiente procedimiento:

1. **Asegúrese de que el paciente esté correctamente asegurado.**
2. **Mesa central y nivelada con paciente sobre la columna.**
3. **Mesa inferior a la altura más baja posible.**
4. **Asegúrese de el camino de la mesa está libre de obstrucciones.**
5. **Debe haber una persona en cada extremo de la mesa.**
6. **Suelte los bloqueos del piso.**
7. **Si la mesa se mueve con el paciente a bordo, aplique Sólo fuerza lateral para reposicionar la mesa.**
8. **NO empuje hacia abajo ni levante la mesa mientras la reposiciona mesa.**
9. **Una vez reposicionada la mesa, bloquee la mesa activando todos los bloqueos del piso.**

Antes de usar la mesa

4.1 Introducción

IMPORTANTE: *La sección Precauciones de seguridad de este manual contiene una lista de* ***Precauciones de seguridad y puntos de pinzamiento*** *que deben respetarse al utilizar y realizar operaciones de mantenimiento en esta mesa quirúrgica. No utilice el equipo ni realice operaciones de mantenimiento hasta haberse familiarizado con esta información.*

Utilice la siguiente información para instalar los fusibles de la mesa quirúrgica, conectarse a la alimentación del centro e instalar los controles y secciones de la mesa.

4.2 Instalación

Esta sección incluye lo siguiente:

Introducción

Toma de tierra

Colocando la mesa

Instalación del fusible de la batería (F8)

Instalación de fusibles de control principal (F6 y F7)

Conexión de la mesa a la energía de la instalación

Conexión del control de mano universal

Conexión del control de pie opcional

Instalar/quitar cojines de mesa

Instalación/extracción de la parte superior de rayos X

Accesorios/Barandillas laterales

Introducción

ADVERTENCIA

PELIGRO DE LESIONES PERSONALES Y/O DAÑOS AL EQUIPO

⚠ Las reparaciones y ajustes de este equipo deben ser realizados únicamente por STERIS o personal de servicio capacitado por STERIS. El mantenimiento realizado por personal no calificado o la instalación de piezas no autorizadas podría causar lesiones personales, provocar un rendimiento inadecuado del equipo, invalidar la garantía o provocar daños costosos. Comuníquese con STERIS sobre las opciones de servicio.

Verifique el estado general de la mesa quirúrgica y todos los accesorios/opciones correspondientes al recibirla para asegurarse de que no haya daños durante el envío. Si parece que se han producido daños, comuníquese con la compañía de envío y con STERIS.

STERIS recomienda que sólo el personal capacitado o supervisado por STERIS intente desembalar/embalar, instalar y realizar el mantenimiento de la mesa quirúrgica. El desembalaje, la instalación o el mantenimiento por parte de terceros pueden provocar lesiones personales o daños al producto.

Toma de tierra

Se proporciona un poste de conexión a tierra del paciente/terminal de ecualización de potencial (conector macho, DIN 42801). El conector hembra correspondiente para conexión a tierra del paciente **no es proporcionado por STERIS**.

Colocando la mesa

ADVERTENCIA

PELIGRO DE LESIONES PERSONALES

⚠ Si es necesaria una vía antiestática, STERIS recomienda el uso de almohadillas antiestáticas (desarrolladas específicamente para esta mesa) en contacto directo con el paciente. La mesa también debe colocarse sobre un piso antiestático o conectarse a un dispositivo de ecualización (conector equipotencial).

Coloque la mesa quirúrgica en la ubicación deseada, asegurándose de que el tomacorriente eléctrico de la instalación esté marcado para el sistema de alimentación aplicable en el rango de 100-240 VCA. Vea *Conexión de la mesa a la energía de la instalación*.

Tenga en cuenta que el cable de alimentación mide aproximadamente 5,5 m (18 pies) de largo.

NOTA: La mesa está equipada con modos de sistema de alimentación dual INTELLIPOWER®, que permiten el funcionamiento desde la conexión a la alimentación de CA o con su propia batería.

Instalación del fusible de la batería (F8)

Si no está instalado, instale el fusible de batería de 16 A (F8; disponible en el juego de fusibles 342212555) en la base de la mesa quirúrgica de la siguiente manera (consulte *Figura 4-1*):

1. **Localice el fusible de batería correcto.**
2. **En el extremo de los pies de la base de la mesa, desenrosque y retire tapa de fusible negra.**
3. **Inserte el fusible en la tapa.**
4. **Inserte el fusible (con tapa) en el conjunto del portafusibles en la base de la mesa.**
5. **Empuje el fusible y la tapa y gírelos un cuarto de vuelta para bloquear el conjunto en base de mesa.**

   NOTA: Si la mesa quirúrgica se va a almacenar durante más de seis meses, retire el fusible para limitar la descarga de la batería.

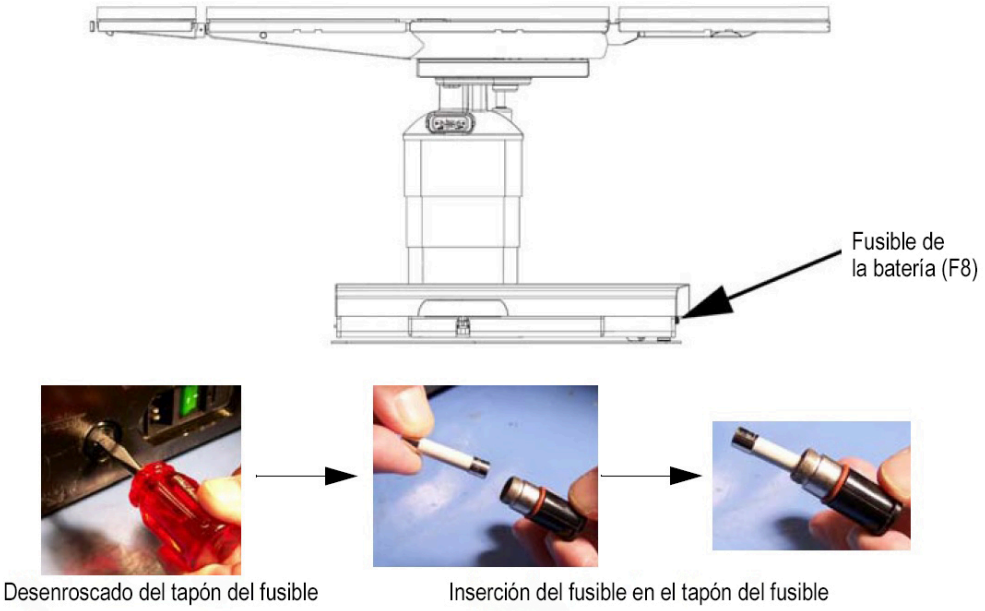

Figura 4-1. Instalación o reemplazo de fusibles

Instalación de fusibles de control principal (F6 y F7)

Si no están instalados, instale dos fusibles de control principal de 4 amperios (F6 y F7; 639600038) en la cabecera de la base de la mesa quirúrgica de la siguiente manera (consulte *Figura 4-2*):

1. **Ubique F6 y F7, 4 amperios, en un cartucho al lado la entrada de CA en la cabecera de la base de la mesa.**
2. **Apague la alimentación.**
3. **Desconecte el cable de alimentación de CA de la alimentación de la instalación.**
4. **Haga palanca en el cartucho con un destornillador pequeño para acceder fusibles.**
5. **Retire los fusibles quemados. y reemplácelo.**
6. **Empuje el cartucho de nuevo a la posición conectada.**
7. **Retire el fusible de la batería al pie de la base de la mesa.**
8. **Vuelva a conectar el cable de alimentación de CA a la pared receptáculo.**
9. **Encienda la alimentación.**
10. **Verifique la alimentación dual de INTELLIPOWER El sistema indica que la mesa está funcionando con alimentación de CA (el LED verde debe estar encendido). ON).**
11. **Asegurar las funciones de la tabla correctamente.**
12. **Devuelva el fusible de la batería.**

NOTA: Si la mesa quirúrgica se va a almacenar durante más de seis meses, retire el fusible para limitar la descarga de la batería.

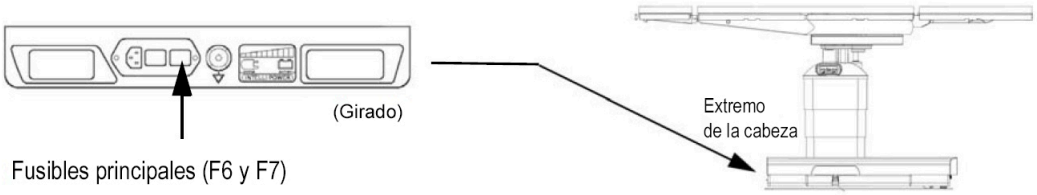

Figura 4-2. Instalación o reemplazo de fusibles principales (F6 y F7)

Conexión de la mesa a la energía de la instalación

La alimentación de línea requerida para la mesa quirúrgica es de 100 a 240 V CA, monofásica, 50/60 Hz, 4,0 amperios.

Cada mesa se envía configurada de fábrica al requisito eléctrico especificado en el pedido de fábrica. Si esto Es necesario cambiar la configuración eléctrica en el campo, consulte STERIS para el procedimiento necesario y los materiales necesarios.

NOTA: Antes de conectar la mesa a su sistema de alimentación de CA, asegúrese de que la mesa esté marcada para su sistema de alimentación (100, 120, 220 o 230/240 VCA).

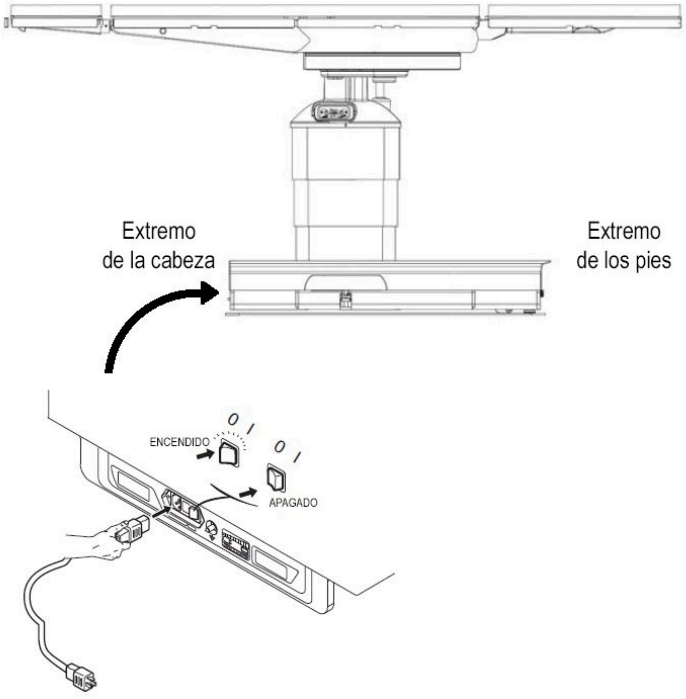

Figure 4-3. Conexión de la mesa a la alimentación de la instalación (típica)

1. **Dirija el cable de alimentación para evitar riesgos de tropiezo.**
2. **Conecte el cable de alimentación al enchufe apropiado en la base de la mesa (consulte *Figure 4-3*).**
3. **Conecte el cable de alimentación al tomacorriente apropiado de la instalación.**

   NOTA: Cuando la integridad de la disposición del conductor de tierra de protección externa esté en duda, utilice únicamente energía de la batería.
4. **Encienda el interruptor de alimentación principal.**

5. **El interruptor se vuelve verde y el símbolo del enchufe se enciende en INTELLIPOWER® Luces de pantalla LED.**

NOTA: Un interruptor de alimentación principal verde indica que hay energía disponible para la mesa quirúrgica. Un símbolo de enchufe iluminado en la pantalla LED indica que las baterías se están cargando. Referirse a *Sección 7.4 Carga de la batería*.

Conexión del control de mano universal

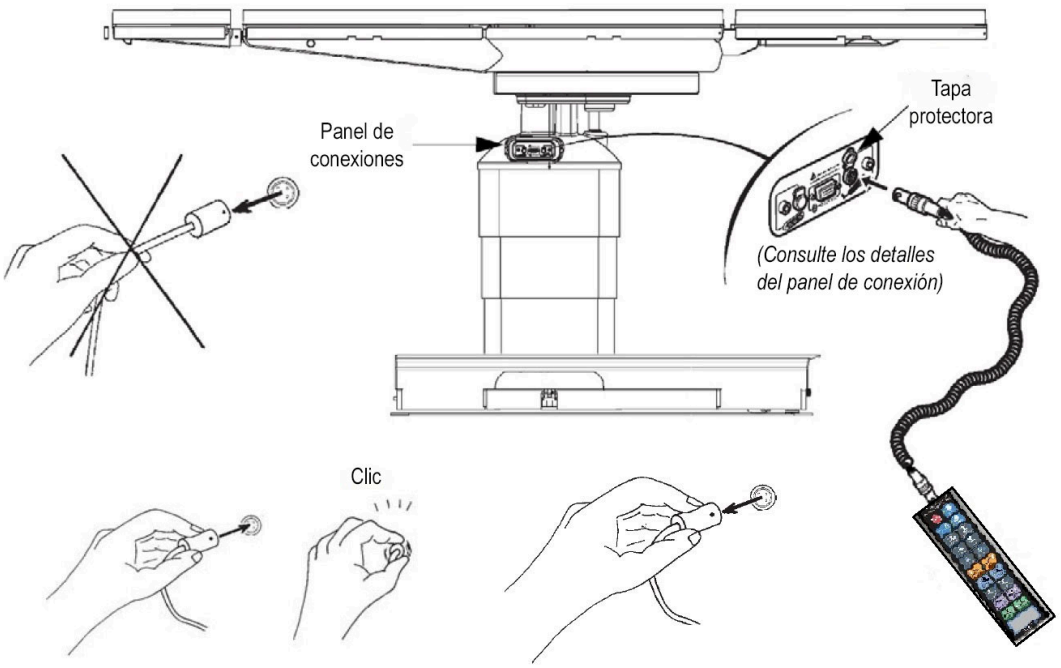

Figura 4-4. Conexión del control de mano universal

Para los siguientes pasos, consulte *Figura 4-4* y *Figura 4-5* según sea necesario.

1. **Retire el control manual universal del paquete.**
2. **Levantar el protector de plástico con bisagras Tapa para toma de conexión de mango.**
3. **Alinee la marca roja (o flecha) en el enchufe del control manual con la marca roja en el enchufe de conexión.**

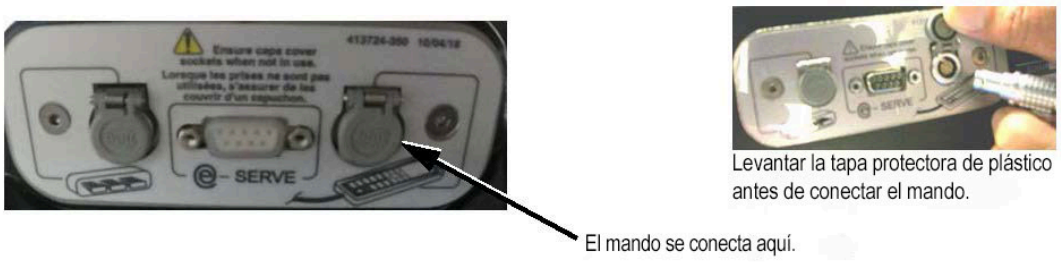

Figura 4-5. Control de mano, detalle de conexión

4. **Empuje el enchufe del control manual en el enchufe de la mesa hasta que escuche un "clic".**
5. **Con la mesa en la ubicación precisa, use el botón Bloqueo de piso (en el control manual) para bloquear la mesa en su lugar. (Si es necesario, consulte a *Sección 5.2 Control manual universal*).**
6. **Coloque el control manual en el riel lateral de la mesa.**

Conexión del control de pie opcional

El control de pie opcional permite al operador controlar los movimientos de ALTURA, TENDENCIA e INCLINACIÓN. Instale la opción de la siguiente manera, consultando *Figura 4-6* y *Figura 4-7* según sea necesario.

1. **Retire el pedal del paquete.**
2. **Levante la cubierta protectora de plástico con bisagras para Toma de conexión del pedal.**
3. **Alinee la marca roja (o flecha) en el enchufe del pedal con la marca roja en toma de conexión asociada.**
4. **Empuje el enchufe del pedal en el enchufe de la mesa hasta escuchar un "clic". se escucha.**
5. **Coloque el pedal donde no pueda dañarse.**

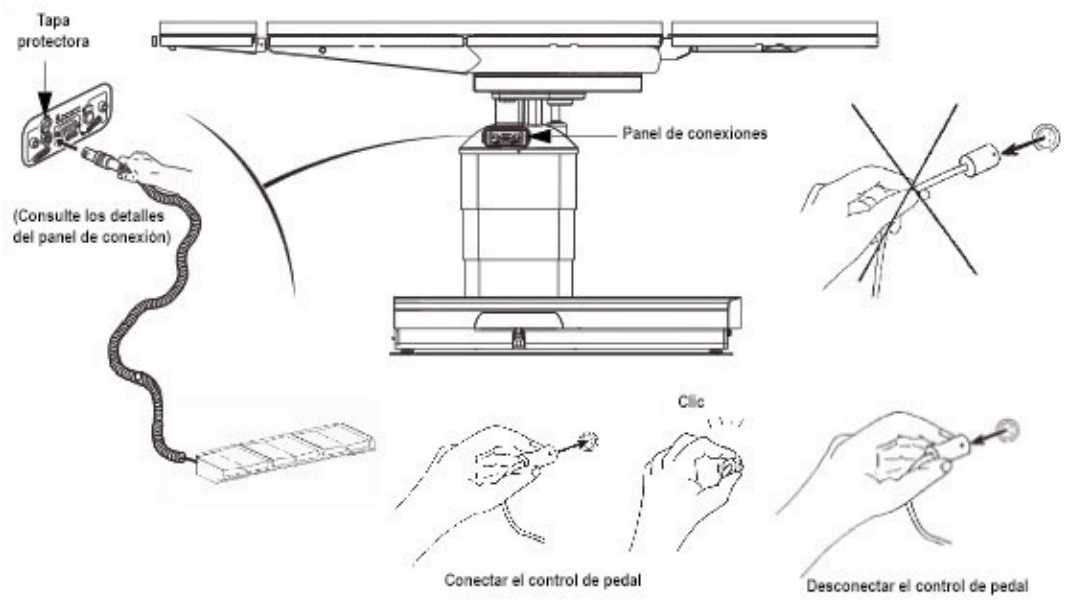

Figura 4-6. Conexión del control de pie opcional



Figura 4-7. Control de pie, detalle de conexión

Instalar/quitar cojines de mesa

Almohadillas conductoras para mesa (consulte*Figura 4-8*) son una de dos variedades (relacionadas con el accesorio de mesa):

- **Almohadillas respaldadas con tiras de sujeción de gancho y bucle, que se acoplan a las tiras de velcro en la mesa.**
- **Almohadillas con cierres tipo hongo (sin velcro)**

Para instalar una almohadilla de mesa, colóquela en su posición y presione firmemente sujetadores asociados juntos.

Para quitar una almohadilla de mesa, suavemente pele o levante la almohadilla, según corresponda, para liberarla de la mesa.

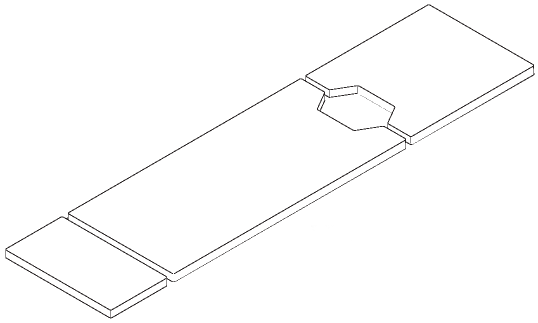

Figura 4-8. Cojines del tablero de mesa

Instalación/extracción de la parte superior de rayos X

La mesa quirúrgica está diseñada para permitir la instalación de una parte superior de rayos X para permitir el uso de la película del casete de rayos X. Coloque la parte superior de rayos X de cuatro partes de la siguiente manera (consulte *Figura 4-9*):

1. **Retire con cuidado las secciones superiores de rayos X del contenedor de embalaje.**
2. **Retire las almohadillas de la mesa (consulte *Instalar/quitar cojines de mesa*).**
3. **Coloque la sección superior de rayos X sobre la correspondiente sección de la mesa, alineando los postes con los orificios de montaje.**
4. **Presione hacia abajo la sección superior de rayos X hasta escuchar un clic se escucha.**
5. **Asegúrese de que las secciones superiores de rayos X están montados de forma segura tirando suavemente hacia arriba de la sección.**
6. **Vuelva a instalar las almohadillas de la mesa.**
7. **Retire y guarde la parte superior de rayos X invirtiendo la parte superior. pasos.**

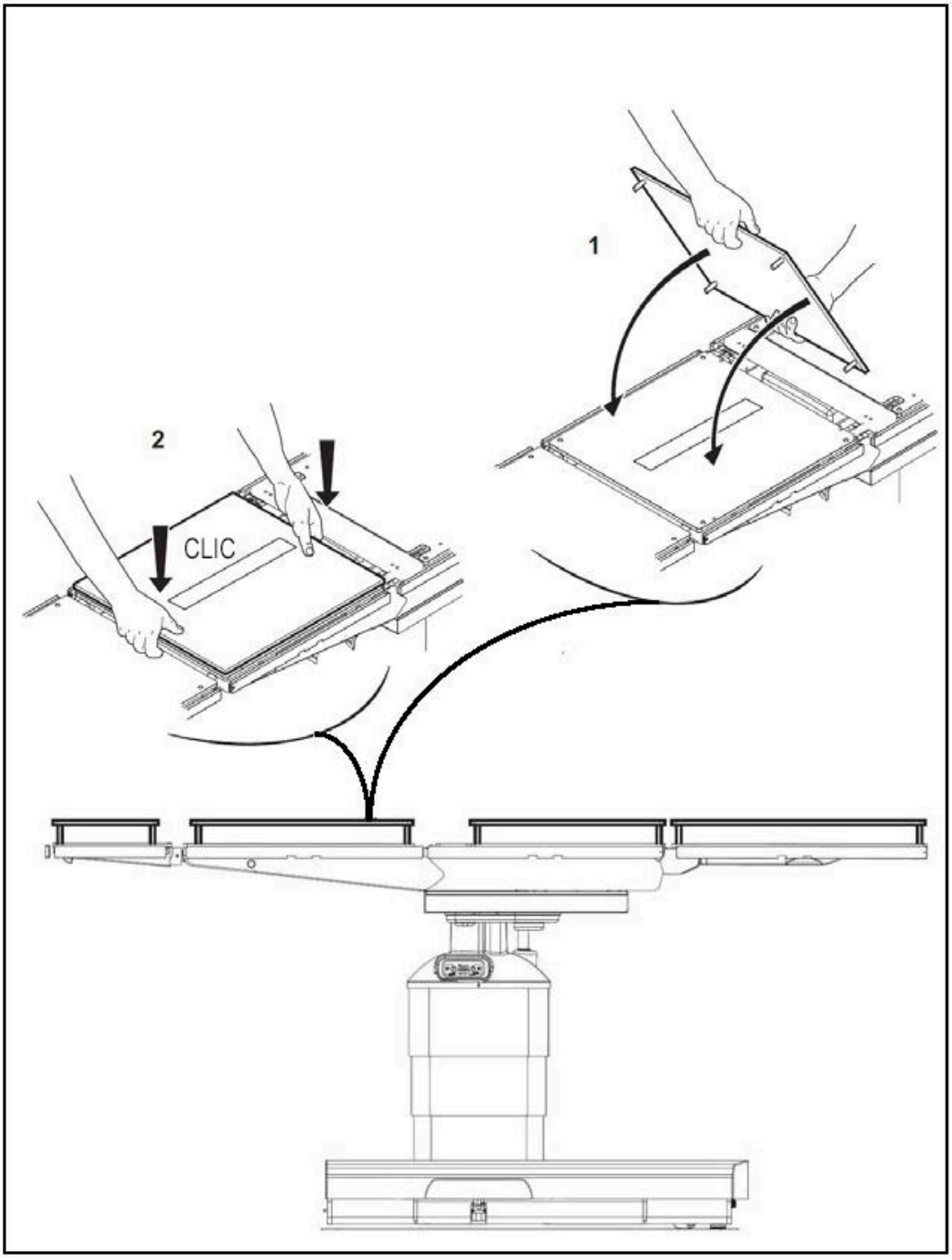

Figura 4-9. Instalación superior de rayos X (típica)

Accesorios/Barandillas laterales

El STERIS estándar conectado permanentemente 3/8" de ancho x 1-1/8" de alto (9,5 x 28,6 mm) permiten el uso de muchos procedimientos quirúrgicos estándar. Accesorios y accesorios de mesa. Los rieles constan de un riel montado a cada lado de cada sección principal de la mesa.

IMPORTANTE: *Respecto a la carga del riel lateral*

Carga del riel lateral (con excepción de los de doble articulación). Los rieles del reposacabezas) se han evaluado mediante pruebas en voladizo para soporte 200 ft-lb (271 N▪m) como máximo. Cualquier necesidad de carga adicional para considerar la estabilidad de la mesa.

Soporte de rieles laterales para reposacabezas de doble articulación 100 libras-pie. (135 N·m) máximo. El riel del extremo del reposacabezas soporta 50 ft-lb (67 N·m) máximo.

Para obtener información completa sobre las opciones de accesorios, consulte a STERIS.

ADVERTENCIA

PELIGRO DE LESIONES PERSONALES

⚠ Al instalar cualquier accesorio de mesa, verifique que esté correctamente acoplado y apriételo firmemente (si corresponde). No utilice accesorios desgastados o dañados. Verifique la instalación antes de utilizar cualquier accesorio.

ADVERTENCIA

PELIGRO DE INESTABILIDAD

⚠ Posibles lesiones al paciente o al usuario, así como fallas en la mesa quirúrgica o en los accesorios, pueden resultar del uso de los accesorios de la mesa STERIS para fines distintos a los indicados o del uso de accesorios fabricados y vendidos por otras compañías en las mesas quirúrgicas STERIS.

Tabla 4-1. Accesorios específicos para mesa quirúrgica*

Accesorio	Número de equipo
Control de pies	BF586
Control de mano	BF319
Cojines de mesa TLT (juego completo) Gancho y bucle	BF58 (2) BF230 (3) BF291 (4)
Cojines de mesa PRS (Juego completo) Tipo seta	BF272 (2) BF279 (3) BF245 (4)
Parte superior de rayos X (juego completo) Gancho y bucle	BF101
Tapa de rayos X (juego completo) Tipo seta	BF193

* Comuníquese con STERIS para obtener información sobre pedidos.

4.3 Instalación/extracción del reposacabezas de doble articulación

Esta sección incluye lo siguiente:

Introducción

Instalación del reposacabezas

Quitar el reposacabezas

Introducción

NOTA: Para obtener instrucciones sobre cómo ajustar el reposacabezas, consulte *Operación de mesa quirúrgica*, y la *Figura 4-11*.

ADVERTENCIA

PELIGRO DE LESIONES PERSONALES

Los rieles laterales del reposacabezas de doble articulación soportan un máximo de 135 N▪m (100 ft-lb). El riel del extremo del reposacabezas soporta 50 pies-libras (67 N▪m) como máximo. Exceder estos límites podría provocar lesiones o daños al equipo.

Instalación del reposacabezas

1. **Afloje completamente ambos tornillos de bloqueo ubicados en el borde inferior del marco posterior (consulte *Figura 4-10*).**
2. **Inserte ambas varillas de instalación del reposacabezas en el marco del respaldo hasta que estén completamente enganchadas.**

   NOTA: El reposacabezas debe deslizarse fácilmente dentro del marco trasero. No forzar.
3. **Apriete completamente ambos tornillos de bloqueo para bloquear reposacabezas en su lugar.**
4. **Tire de la cabeza resto (ambos lados) para asegurar una correcta instalación.**

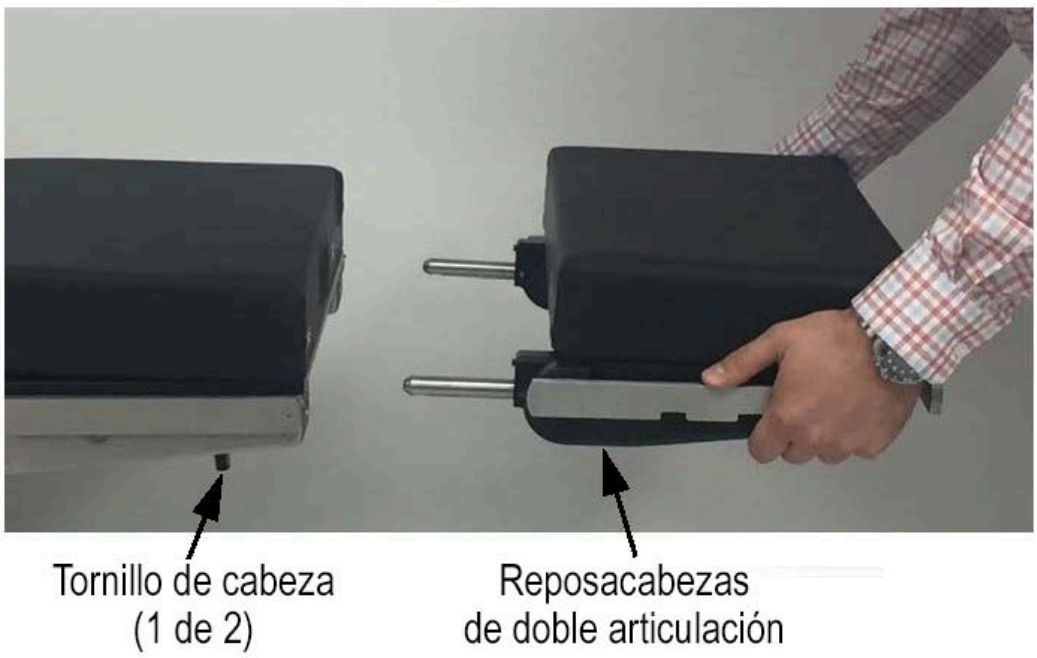

Figura 4-10. Instalación del reposacabezas

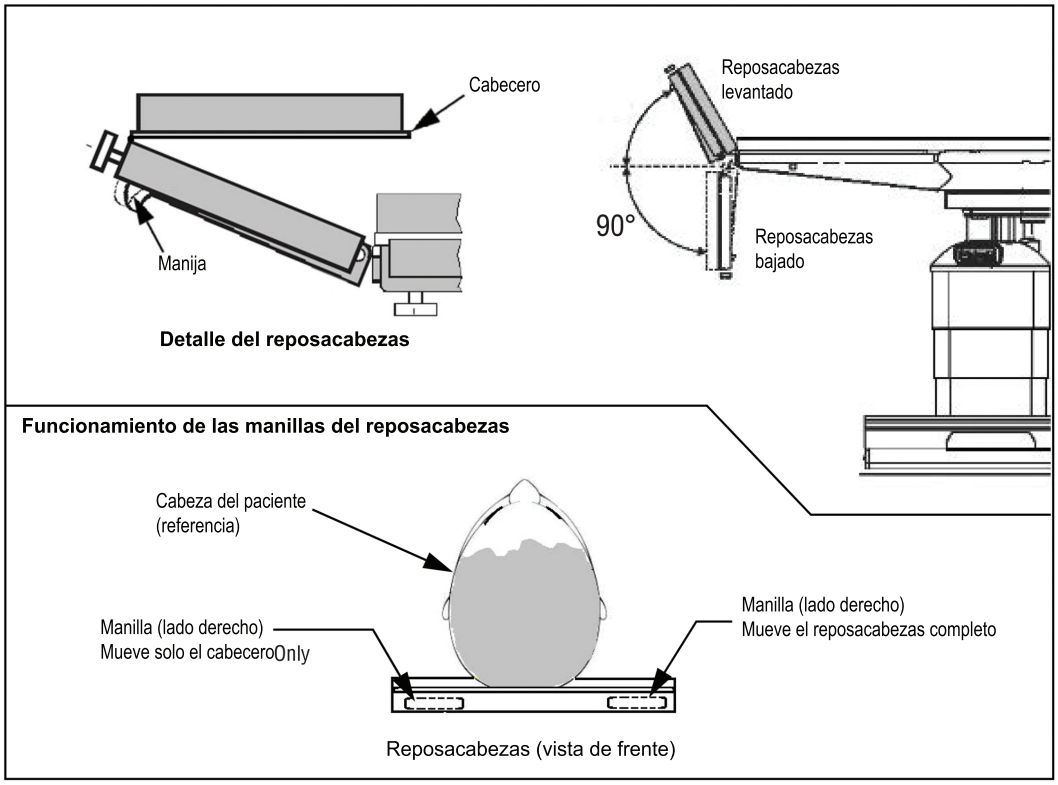

Figura 4-11. Ajuste del reposacabezas

Quitar el reposacabezas

1. **Afloje completamente ambos tornillos de bloqueo ubicados en el borde inferior del marco posterior (consulte *Figura 4-11*).**
2. **Saque el reposacabezas de la mesa.**

4.4 Instalación/extracción de la sección de piernas

Esta sección incluye lo siguiente:

Introducción

Instalación de la sección de piernas

Quitar la sección de las piernas

Introducción

ADVERTENCIA

PELIGRO DE LESIONES PERSONALES

⚠ No exceda las 350 lb (159 kg) en la sección de las piernas.

NOTA: Esta mesa quirúrgica está equipada con un mecanismo de bloqueo Hi-Lock™ que permite retirar/instalar rápida y fácilmente la sección de las piernas con una función de bloqueo de seguridad.

Instalación de la sección de piernas

1. Coloque la sección del asiento de la mesa en posición horizontal presionando el botón LEG UP en el control manual (debería vea *Figura 4-12* en el control de mano), consulte Control de mano primario o Universal Sección de control de mano (manual del operador) si es necesario.
2. Con la sección superior del asiento de la mesa en posición horizontal, inserte ambas varillas de instalación de las secciones de las piernas en el marco del asiento hasta que estén completamente enganchadas. Escuche el sonido de "clic" para indicar la instalación correcta (consulte*Figura 4-13*).

   NOTA: La sección para las piernas debe deslizarse fácilmente en el marco del respaldo (sección del asiento). No forzar.
3. Tire de la sección de las piernas (ambos lados) para asegurar una instalación correcta. La sección de las piernas debe permanecer firmemente en su lugar.



Figura 4-12. Pantalla LCD de control de mano

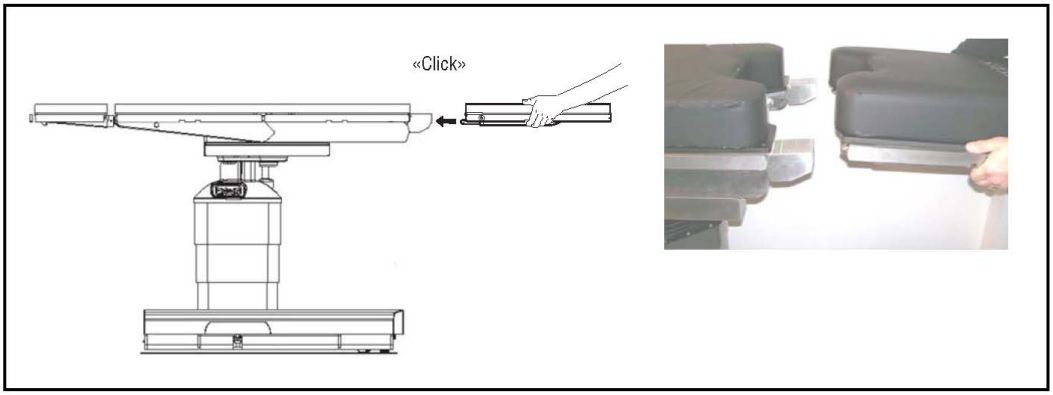

Figura 4-13. Colocación de la sección de las piernas

Quitar la sección de las piernas

La sección de las patas de la mesa quirúrgica está diseñada para retirarse fácilmente (mecanismo de bloqueo Hi-Lock) para permitir procedimientos que requieran soportes para las piernas opcionales. La sección de la pierna se puede quitar mientras el paciente está sobre la mesa. Retire la sección de las piernas de la siguiente manera:

ADVERTENCIA

PELIGRO DE LESIONES PERSONALES

⚠ No retire la sección de la pata de la mesa quirúrgica si el paciente no está en la posición adecuada. El torso y las nalgas del paciente deben estar firmemente sujetos en su lugar mediante el respaldo de la mesa y las secciones del asiento, y las piernas sostenidas por soportes para las piernas.

⚠ No exceda las 350 lb (159 kg) en la sección de las piernas.

---

1. **Usando el control de mano, nivele la sección de las piernas (llévela a la posición horizontal).**
2. **Mientras sostiene el marco de las piernas, apriete ambas manijas y simultáneamente tire hacia atrás (consulte *Figura 4-14*).**
3. **Guarde de forma segura la sección de las piernas para evitar daños.**

   NOTA: Cuando se retira la sección de las piernas de la mesa, la pantalla LCD muestra PIERNA FUERA si se presiona el botón del control manual PIERNA ARRIBA o PIERNA ABAJO.

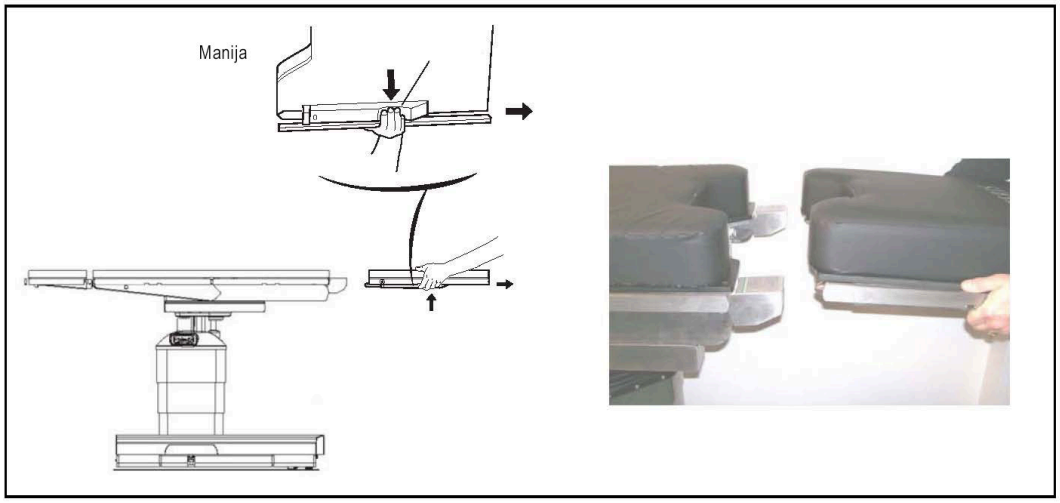

Figura 4-14. Extracción de la sección de las piernas

Funcionamiento de la mesa quirúrgica

5.1 Introducción

IMPORTANTE: *Una lista de las Precauciones de seguridad a tener en cuenta al operar y dar servicio a esta mesa quirúrgica se puede encontrar en* ***Precauciones de seguridad y puntos de riesgo*** *de este manual. No opere ni dé servicio al equipo hasta que haya sido capacitado en esta información.*

Utilice la siguiente información para operar la mesa quirúrgica.

1. **Revise las advertencias sobre puntos de pellizco tal como se presentan en *Sección 1.2 Advertencia: Riesgo de pinzamiento* en este manual.**
2. **Para obtener instrucciones sobre una o más de las siguientes tareas, consulte Antes de usar la sección Mesa y realizar las tareas necesarias, por ejemplo. Por ejemplo, instalando el reposacabezas y la sección para las piernas.**
   - **Toma de tierra**
   - **Instalación del fusible de la batería**
   - **Conexión de la mesa a la alimentación de CA**
   - **Conexión del control manual universal**
   - **Conexión del control de pie opcional**
   - **Instalación/extracción del reposacabezas de doble articulación**
   - **Instalación/extracción de la sección de piernas**
   - **Instalar/quitar protectores de mesa**
   - **Instalación/extracción de la parte superior de rayos X**
   - **Accesorios/Barandillas laterales**
3. **Para obtener información sobre la carga de la batería, consulte *Sección 7.4 Carga de la batería*.**
4. **Verifique que el cable de alimentación esté enchufado tanto en el tomacorriente de la instalación como en el receptáculo de la mesa y que el interruptor de alimentación principal esté en la posición ON.**

   NOTA: Para mesas conectadas con cable, el enchufe del cable de alimentación debe usarse como desconexión de la energía de la instalación. La mesa quirúrgica debe colocarse de manera que no sea difícil alcanzar el tapón.
5. **Para un rendimiento óptimo, antes de intentar operar la mesa, permita que la mesa alcance la temperatura ambiente.**
6. **Coloque la mesa al NIVEL. (Referirse a *Sección 5.2 Control manual universal*, si necesario.)**

   NOTA: Cuando el control manual y el control de pie están instalados, el control manual tiene prioridad.
7. **Ajuste manualmente el reposacabezas, si corresponde, como se describe en pasos *Paso a* a través de *Paso b*.**

   NOTA: El reposacabezas se puede colocar ARRIBA o ABAJO a 90° de la horizontal (nivel). Para más instalación/desmontaje, consulte *Sección 4.3 Instalación/extracción del reposacabezas de doble articulación*.

   a. **Mientras sostiene firmemente el reposacabezas con una mano, tire de la manija de liberación (con resorte) ubicada debajo del lado derecho del reposacabezas e incline el reposacabezas al ángulo deseado (nivelado en este caso).**

b. Suelte la manija para bloquear el reposacabezas en el ángulo deseado. Mueva ligeramente el reposacabezas hasta que el mecanismo de trinquete bloquee el reposacabezas en su posición.

NOTA: Se escucha un CLIC audible cuando el reposacabezas se bloquea en su posición.

c. Mientras sostiene firmemente el reposacabezas con una mano, tire de la manija de liberación con resorte (ubicada debajo del lado izquierdo del reposacabezas) y levante la cabecera hasta el ángulo deseado.

d. Suelte la manija para bloquear la cabecera en su lugar.

NOTA: El bloqueo es inmediato cuando se suelta la manija. No hay ningún "clic" audible.

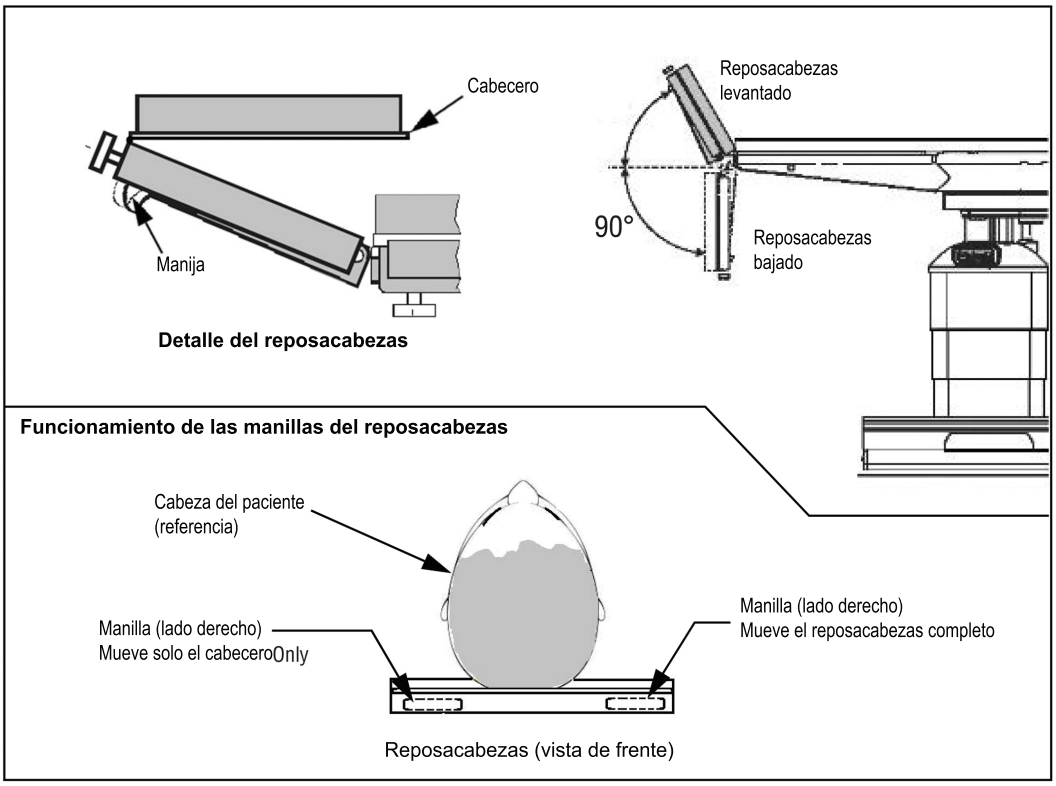

Figura 5-1. Ajuste del reposacabezas de doble articulación

8. Active los seguros del piso presionando el botón LOCK del control manual (consulte *Sección 5.2 Control manual universal*, si necesario).

Antes de colocar al paciente en la mesa, asegúrese de que no exceda el peso máximo del paciente de:

- Carga de 1100 lb (499 kg), Normal y Posición inversa del paciente; subir o bajar solamente (sin tablero) articulación o deslizamiento).
- Carga de 1000 lb (454 kg), Normal y Posición Inversa del Paciente; subir o bajar; incluye todo Articulación del tablero excepto corredera del tablero.
- Carga de 600 lb (272 kg), Posición normal del paciente; aumentar o bajo; incluye todas las articulaciones de la mesa y el deslizamiento completo de la mesa, (también incluye el deslizamiento del paciente inverso hacia los pies del paciente, pero el paciente no se deslice hacia la cabeza del paciente).
- Carga de 575 lb (260 kg) , Normal y Invertir Paciente; subir o bajar; incluye toda la mesa Articulación y deslizamiento de mesa completo, incluido el deslizamiento inverso del paciente. hacia los pies y la cabeza del paciente.

Después de verificar que el peso del paciente no excede la capacidad de peso de la mesa, transfiera o coloque al paciente y asegúrese de que esté correctamente sujeto (consulte las secciones correspondientes de *Sección 3.4 Articulación del tablero de la mesa y posicionamiento del paciente*).

NOTA: Se proporciona un poste de conexión a tierra del paciente/terminal de ecualización de potencial (conector macho, DIN 42801). El conector hembra correspondiente para conexión a tierra del paciente no está incluido por STERIS.

5.2 Control manual universal

IMPORTANTE: *Una lista de las Precauciones de seguridad que se deben observar al operar y el mantenimiento de esta mesa quirúrgica se pueden encontrar en* ***Precauciones de seguridad y puntos de pellizco*** *de este manual. No opere ni dé servicio al equipo hasta que haya recibido capacitación sobre esta información.*

Esta sección incluye lo siguiente:

Introducción

Operación

Códigos de error de visualización

Mensajes de error de encendido

Introducción

NOTA: El incumplimiento de la información de seguridad contenida en él puede provocar lesiones, daños al equipo o daños a otras propiedades.

El control manual universal proporciona una interfaz de usuario sencilla para manipular todas las articulaciones de la mesa quirúrgica. No se recomiendan usos distintos a los descritos y pueden no ser seguros.

El control manual universal debe ser utilizado únicamente por usuarios que hayan sido capacitados exitosamente en el manejo de la mesa quirúrgica correspondiente junto con el control manual universal. Comuníquese con STERIS para obtener orientación adecuada durante el servicio y capacitación.

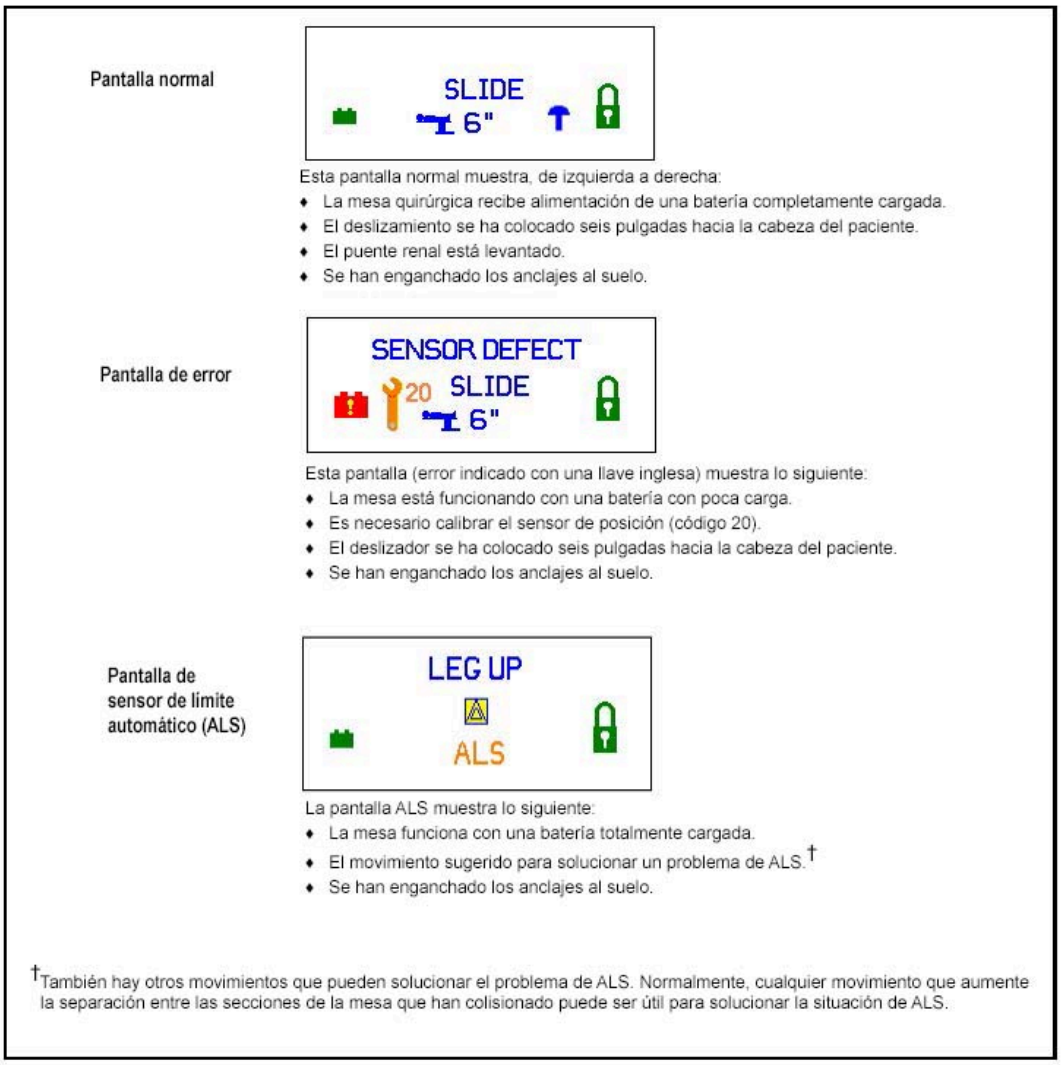

*Referirse a *Sección 2.3 Símbolos de control de mano* para definiciones de símbolos.

Figura 5-2. Pantalla de control manual universal*

Operación

Utilice el control manual universal de la siguiente manera:

1. **Conecte el control manual universal a la mesa quirúrgica y presione cualquier tecla excepto DETENER para activar la tabla.**
2. **Verifique la pantalla del control manual para ver qué mesa está configurada para controlar, por ejemplo:**

   MODO 4095 HABILITADO CONTROL MANO UNIVERSAL

   o

   MODO 5095 HABILITADO CONTROL MANO UNIVERSAL
3. **Si la mesa quirúrgica coincide con el modo de compatibilidad mostrado, la pantalla muestra un mensaje de conectividad:**

   Ejemplo: HCV 1.22 TCV 2.13 4095 MESA CONECTADA

   - **HCV (versión del software de control manual)**

- TCV (Control de Tabla Versión del software)
- Tipo de mesa quirúrgica conectada

4. Después de un breve tiempo, la pantalla cambia para mostrar símbolos que representan el estado de la tabla. Cuando se presiona una tecla, se ordena una articulación de la mesa. Este es el modo de funcionamiento normal. La mesa quirúrgica ahora está lista para usar con el control manual universal.
5. Si la mesa quirúrgica NO coincide con el modo de compatibilidad, el Universal Hand Control muestra una pantalla que permite al usuario seleccionar el modo de compatibilidad (el modo que coincide con el tipo de tabla detectado durante encendido).

   Ejemplo: se detecta una mesa quirúrgica 4095 pero el control manual universal está configurado para una mesa diferente.

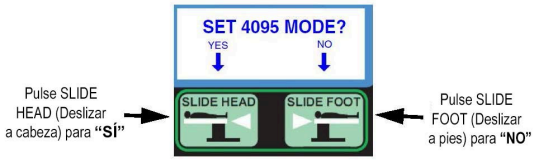

Figura 5-3. Solicitud para seleccionar el modo de compatibilidad correcto

- Al presionar CABEZAL DESLIZANTE (SÍ) se cambia la compatibilidad, en este ejemplo, con el modo 4095.
- Presionando PIE DESLIZANTE (NO) mantiene el modo de compatibilidad original del control manual universal y comienza funcionamiento de la mesa. El comportamiento posterior depende de qué tabla se utiliza realmente. conectado al control manual.

6. Después de que el usuario seleccione el modo de compatibilidad para Universal Hand Control presionando CABEZA DESLIZANTE (SÍ), la pantalla indica al usuario que reinicie la mesa.

   Después de apagar y encender el control manual universal, funciona según la descripción que comienza en Paso 2.

   NOTA: Solo es necesario reiniciar después de cambiar los modos de compatibilidad.

   REINICIAR LA MESA

   PRESIONE DETENER Y ENCENDIDO PARA REINICIAR

   Referirse a *Tabla 5-1* para situaciones en las que los modos de compatibilidad del control manual universal y de la mesa quirúrgica no coinciden.

Tabla 5-1. Control manual universal y mesa quirúrgica Falta de compatibilidad

Guión	Acción correctiva
Cuando la mesa está encendida, se le solicita al usuario que seleccione el Modo de compatibilidad [aplicable].	a. Apague la mesa presionando botón DETENER . b. Encienda la mesa presionando cualquier tecla excepto PARAR. c. Seleccione el modo [tabla correcta] cuando se le solicitará.
La pantalla de control muestra el mensaje VERSIÓN MALA pero, por el contrario, el control y la tabla funcionan correctamente. Cuando la mesa está encendida, se le solicita al usuario para seleccionar el Modo de compatibilidad [aplicable].	
El control y la mesa se apagaron después de aproximadamente siete segundos.	a. Encienda la mesa presionando cualquier tecla excepto DETENER. b. Seleccione el modo [tabla correcta] cuando se le solicite.

Códigos de error de visualización

El control manual universal muestra mensajes de error numéricos junto al símbolo de llave inglesa cuando el tablero de control de la mesa V2 está instalado en una mesa quirúrgica. Los códigos de error numéricos persisten al presionar una tecla para errores relacionados con la articulación. Los códigos de error numéricos persisten hasta que se apaga la mesa quirúrgica debido a errores relacionados con fallas del sistema.*Figura 5-4* muestra una pantalla de código de error típica.

Consulte la sección **Solución de problemas** para obtener definiciones del error. Códigos y qué pasos se pueden tomar para remediar el error.

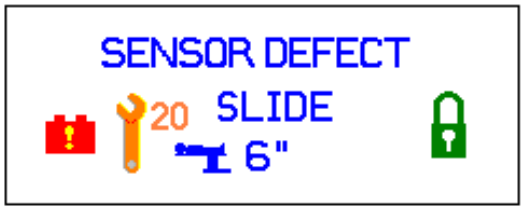

Figura 5-4. Código de error de muestra

Mensajes de error de encendido

A medida que se enciende la mesa quirúrgica, aparecen los siguientes errores de compatibilidad puede ocurrir:

- **MESA NO CONECTADA - El control manual universal no detectó una conexión a una mesa quirúrgica.**
- **MESA NO SOPORTADA - El control manual universal está conectado a una mesa quirúrgica que no es compatible.**

5.3 Orientación inversa del paciente

ADVERTENCIA

PELIGRO DE LESIONES PERSONALES



No exceda las 350 lb (159 kg) en la sección de las piernas.



Los rieles laterales del reposacabezas de doble articulación soportan un máximo de 135 N▪m (100 ft-lb). El riel del extremo del reposacabezas soporta 50 pies-libras (67 N▪m) como máximo. Exceder estos límites podría provocar lesiones o daños al equipo.

Orientación inversa para el paciente, definición: El reposacabezas se fija a la sección de piernas y se orienta al paciente con la cabeza apoyada en el reposacabezas.

Algunas cirugías (por ejemplo, lesiones de hombro) requieren que el paciente esté en posición inversa y la mesa debe operarse en configuración de posición inversa. Presione el botón **Invertir orientación** en el control manual y manténgalo presionado durante dos segundos, el LED amarillo debería encenderse al lado de la representación gráfica de Orientación Inversa. Presione el botón **Invertir orientación** nuevamente y manténgalo presionado durante dos segundos para cancelar la función de ORIENTACIÓN INVERSA y El LED verde se ilumina junto a la representación gráfica de la orientación normal.

Cuando se presiona el botón **Orientación inversa**, todos los demás comandos de control manual (a través del sistema de control) notan la nueva posición de la cabeza del paciente. Movimientos Trendelenburg e Inclinación lateral y atrás y las secciones de las piernas se invierten automáticamente.

IMPORTANTE: *Al utilizar el botón* ***Invertir orientación****, tenga en cuenta lo siguiente:*

1. ***La información que se muestra en la pantalla LCD no se invierte.***
2. ***Cuando la mesa quirúrgica está apagada, el sistema de control almacena el estado de orientación. Antes de intentar cualquier nuevo posicionamiento, asegúrese de que la configuración del paciente en la mesa sea correcta.***
3. ***El reposacabezas se ajusta manualmente y no se ve afectado por el operación del botón de orientación inversa.***
4. ***Las funciones FLEX y REFLEX NO están disponibles para la seguridad del paciente.***
5. ***Cuando se opera en ORIENTACIÓN INVERSA, la función NIVEL NO opera.***
6. ***El control de mano se desactiva automáticamente en caso de no uso después de 30 minutos si se liberan los bloqueos del piso y 10 horas cuando los bloqueos del piso están activados. El control de mano se reactiva presionando el botón de CUALQUIER que no sea PARAR.***

5.4 Funcionamiento del control de pie opcional

Puede usar esta mesa quirúrgica mediante el control de pedal opcional, que permite al operador controlar los movimientos de ALTURA, TRENDELENBURG e INCLINACIÓN. Es importante indicar que, cuando se utilizan el mando y el control de pedal opcional a la vez, **tiene prioridad el mando**. Del mismo modo, si se pulsa el botón **STOP** (Detener) del mando, el control de pedal también se DESACTIVA. Para hacer funcionar el control de pedal:

1. **Pise y suelte cualquiera de los pedales de posicionamiento (en el control de pedal) para ENCENDER el control de la mesa.**

   NOTA: Si también está conectado el mando, aparece PEDAL ON (Pedal activado) en la ventana de mensajes de la pantalla LCD.

2. **Utilice los pedales de ALTURA, TRENDELENBURG e INCLINACIÓN como necesite.**
3. **Después de desconectar el control de pedal de la mesa, ponga la cubierta protectora sobre el conector.**

5.5 Sistema de control de respaldo (anulación)

IMPORTANTE: *Una lista de las Precauciones de seguridad que se deben observar al operar y el mantenimiento de esta mesa quirúrgica se pueden encontrar en* ***Precauciones de seguridad y puntos de pellizco*** *de este manual. No opere ni dé servicio al equipo hasta que haya recibido capacitación sobre esta información.*

Esta sección incluye lo siguiente:

Introducción

Operación

Descripción del control manual de respaldo

Sistema de control de respaldo de retorno

Introducción

La mesa está equipada con un sistema de control auxiliar que se puede accionar en cualquier momento. Esta característica permite que la mesa continúe funcionando en caso de un mal funcionamiento del control primario. Una bomba de pie (para proporcionar energía hidráulica) y un control manual de anulación están ubicados en el lado derecho de la base de la mesa, detrás de un panel de cubierta. El método de ajuste del reposacabezas no cambia, ya que el reposacabezas siempre se ajusta manualmente.

Operación

Para operar el sistema, proceda de la siguiente manera (consulte *Figura 5-5*):

1. **Bajar el pedal.**
2. **Deslice el control manual de respaldo hacia afuera de la base.**
3. **Para operar las funciones de la mesa, bombee el pedal mientras presiona el botón de función deseada en el control manual de respaldo (consulte *Figura 5-6*).**

ADVERTENCIA

PELIGRO DE LESIONES PERSONALES Y/O DAÑOS AL EQUIPO

El sistema SLA no está activo durante el control de respaldo. Asegúrese de que la mesa se mueva correctamente para evitar lesiones al paciente o al personal y/o daños al equipo.

Durante el control de respaldo, las funciones de la mesa están disponibles incluso si los bloqueos del piso de la mesa quirúrgica NO están activados. BLOQUEE la mesa antes de moverla o transferir al paciente.

NOTA: Cuando utilice el sistema de control de respaldo (anulación), tenga en cuenta lo siguiente:

1. **Para DESBLOQUEO DEL PISO y DESLIZAMIENTO (CABEZA y PIE) funciones, no es necesario bombear el pedal.**
2. **Al presionar cualquier botón en el control manual de respaldo se desactiva el control primario.**
3. **Cuando se presiona un botón SLIDE, el LED verde (ver *Figura 5-5*) junto a la palabra PRECAUCIÓN debe iluminarse indicando que el sistema está activo.**
4. **Cuando se presiona cualquier botón de función de la mesa (exceptoSLIDE), El LED verde junto a USO CON BOMBA DE PIE debería iluminarse.**
5. **El sistema SLA NO está activo durante la operación del sistema de control de respaldo (anulación).**
6. **Cuando la tabla está en la configuración Backup DESBLOQUEAR, la mesa el funcionamiento ES activo. BLOQUEE la mesa antes de moverla.**
7. **La orientación inversa NO está disponible en la operación de control de respaldo. Si el paciente estaba en orientación inversa cuando se activó el control auxiliar, cambie TENDENCIA a REV. TENDENCIA, INCLINACIÓN IZQUIERDA a INCLINACIÓN DERECHA, etc.**

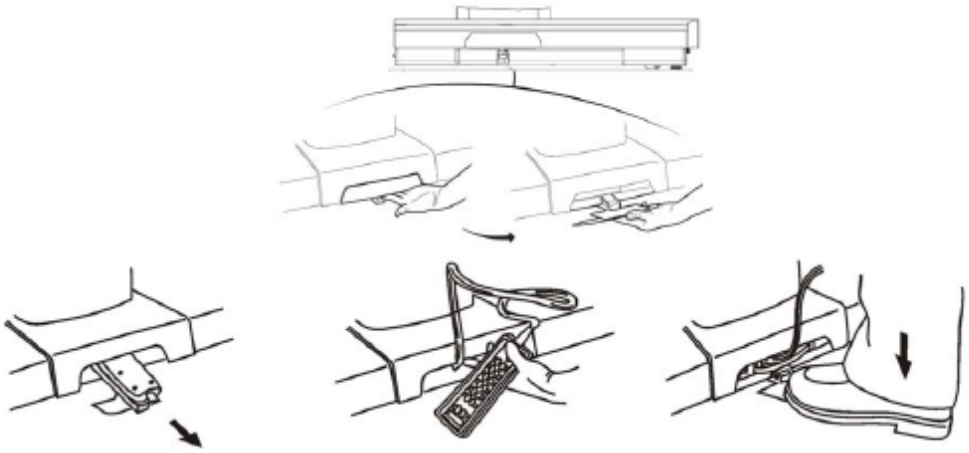

Figura 5-5. Sistema de control de respaldo (anulación)

Descripción del control manual de respaldo

Las descripciones de los botones del control manual de respaldo son las siguientes (consulte *Figura 5-6*):

NOTA: Simplemente suelte el botón del control manual de respaldo cuando se haya alcanzado la posición deseada del tablero de la mesa quirúrgica y la mesa se detendrá y bloqueará automáticamente en su posición. Consulte la información sobre el rango de movimiento del **Especificaciones Técnicas** Apartado para el posicionamiento de los siguientes Funciones de mesa.

CABEZA DESLIZANTE: Cuando se presiona, Zip-Slide mueve la mesa hacia la cabecera. Cuando la corredera regresa a la posición central ("0"), el movimiento se detiene por un segundo antes de continuar. Función alimentada por batería. se detiene por un segundo antes de continuar. Función alimentada por batería.

PIE DESLIZANTE: Cuando se presiona, Zip-Slide mueve la mesa hacia el extremo de los pies. Cuando la corredera regresa a la posición central ("0"), el movimiento se detiene por un segundo antes de continuar. Función alimentada por batería.

ALTURA ARRIBA: Cuando se presiona y se bombea simultáneamente, se levanta **todo** el tablero.

ALTURA ABAJO: Cuando se presiona y se bombea simultáneamente, **todo** el tablero desciende.

TENDENCIA: Cuando se presiona y se bombea simultáneamente, el extremo de la cabecera de la mesa desciende; o, el extremo de los pies se eleva.

TENDENCIA INVERSA: Cuando se presiona y se bombea simultáneamente, se eleva la cabecera de la mesa; o el extremo de los pies baja.

INCLINACIÓN IZQUIERDA: Cuando se presiona y se bombea simultáneamente, la superficie de la mesa gira hacia la izquierda (a la izquierda del paciente o viendo la mesa desde la cabecera).

INCLINAR A LA DERECHA: Cuando se presiona y se bombea simultáneamente, la superficie de la mesa gira hacia la derecha (a la derecha del paciente o viendo la mesa desde la cabecera).

ATRÁS ARRIBA: Cuando se presiona y se bombea simultáneamente, la parte trasera del tablero se eleva.

ATRÁS ABAJO: Cuando se presiona y se bombea simultáneamente, la sección posterior de la mesa baja.

PIERNA ARRIBA: Cuando se deprime y se bombea simultáneamente, la sección de las patas del tablero se eleva.

PIERNA ABAJO: Cuando se deprime y se bombea simultáneamente, la sección de las patas de la mesa desciende.

RIÑÓN ARRIBA: Cuando se deprime y se bombea simultáneamente, el elevador de riñón de mesa se eleva hasta un máximo de 4" (110 mm).

RIÑÓN ABAJO: Cuando se deprime y se bombea simultáneamente, el mecanismo elevador del riñón de la mesa disminuye.

BLOQUEO DEL PISO: Cuando se deprime y se bombea simultáneamente, las cerraduras del piso se bajan lentamente. Para garantizar que la mesa esté correctamente asegurada hasta el piso, empuje suavemente la mesa.

DESBLOQUEO DEL PISO: Cuando se presionan, los bloqueos del piso se liberan lentamente. Para asegurar el piso Las cerraduras están completamente desenganchadas, empuje suavemente la mesa.

NOTA: Cuando la tabla está en la configuración del **DESBLOQUEO DEL PISO** de respaldo, la parte superior de la mesa el funcionamiento ESTÁ activo. **CERRADURA DEL PISO** mesa antes de mover la mesa.

DETENER: Cuando se presiona, todos los botones de función del control manual se desactivan. Todas las funciones se detienen inmediatamente.

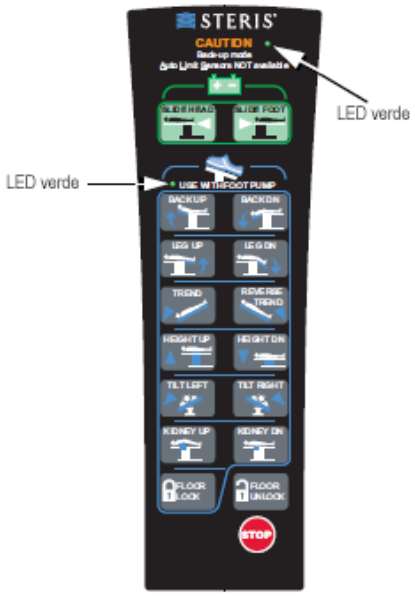

Figura 5-6. Control manual de respaldo (anulación)

Sistema de control de respaldo de retorno

Cuando la situación se haya corregido y esté disponible el funcionamiento normal de la mesa quirúrgica, reemplace el sistema de control de respaldo de la siguiente manera (consulte *Figura 5-5*):

1. Coloque el control manual de respaldo boca abajo.
2. Enrolle el cable y colóquelo debajo del controlador.
3. Controlador deslizante y cable trasero en la base de la mesa.
4. Pedal de plegado volver a la posición original.

Solución de problemas

6.1 Introducción

ADVERTENCIA

PELIGRO DE LESIONES PERSONALES Y/O DAÑOS AL EQUIPO

⚠ Se requiere un mantenimiento preventivo programado periódicamente para el funcionamiento seguro y confiable de este equipo. Comuníquese con STERIS para programar el mantenimiento preventivo.

⚠ Las reparaciones y ajustes de este equipo deben ser realizados únicamente por STERIS o personal de servicio capacitado por STERIS. El mantenimiento realizado por personal no calificado o la instalación de piezas no autorizadas podría causar lesiones personales, provocar un rendimiento inadecuado del equipo, invalidar la garantía o provocar daños costosos. Comuníquese con STERIS sobre las opciones de servicio.

NOTA: Nunca permita que personas no calificadas sirvan la mesa.

Esta sección describe los tipos de mal funcionamiento de la mesa quirúrgica con mayor probabilidad de ocurrir, así como las causas probables y las acciones correctivas. Utilice la información incluida para identificar problemas generales y aquellos indicados por los LED del control manual y el símbolo de la llave inglesa.

El control manual universal muestra mensajes de error numéricos junto al símbolo de llave inglesa cuando el tablero de control de la mesa V2 está instalado en una mesa quirúrgica. Los códigos de error numéricos persisten al presionar una tecla para errores relacionados con la articulación. Los códigos de error numéricos persisten hasta que se apaga la mesa quirúrgica debido a errores relacionados con fallas del sistema. *Figura 6-1* muestra una pantalla de código de error típica.

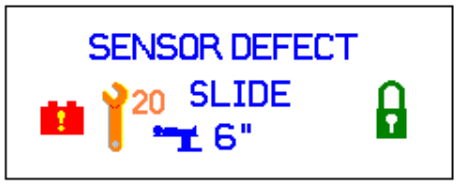

Figura 6-1. Ejemplo de visualización de códigos de error: se muestra el código de error 20

Si no puede corregir el problema con el uso de las secciones incluidas, o se produce un problema no descrito, comuníquese con STERIS para coordinar para que un técnico de servicio capacitado coloque rápidamente su equipo en buen estado de funcionamiento.

Cómo ponerse en contacto con STERIS: Primero, intente para definir la situación y determinar si puede resolverla usted mismo utilizando la información proporcionada en esta sección. Si no puedes resolver la situación, llame a STERIS y brinde la siguiente información para la tabla: número de serie, número de modelo, fecha de compra.

6.2 1 tecla solamente: ALM

Estado

Aparece un mensaje en el control manual – 1 tecla solamente.

Resolución de problemas general	Información adicional
Se presionan al mismo tiempo dos botones en el control manual.	1. **Presione el botón de movimiento correcto (un botón a la vez).**
Botones pulsadores defectuosos en el control manual.	1. **Reemplace el control manual.**

6.3 Alarma SLA al levantar la sección trasera: no ALM

Estado

La alarma SLA se produce al levantar la sección de la espalda con el puente renal hacia abajo.

Resolución de problemas general	Información adicional
Problema con el puente renal.	1. **Póngase en contacto con STERIS.**

6.4 Versión mala: ALM

Estado

Aparece un mensaje en el control manual — versión mala.

Resolución de problemas general	Información adicional
La versión del software del control manual no es compatible con la versión del software del tablero de control.	1. **Póngase en contacto con STERIS.**

6.5 Defecto de batería: ALM

Estado

Aparece un mensaje en el control manual - defecto de batería.

Resolución de problemas general	Información adicional
La batería necesita inspección.	1. **Póngase en contacto con STERIS.**

6.6 Las baterías no se cargan: no ALM

Estado

La mesa quirúrgica funciona correctamente tanto con la batería como con la alimentación del centro, pero las baterías no se cargan. El LED verde del interruptor de alimentación principal está encendido cuando el cable de alimentación está enchufado a la alimentación adecuada del centro y está encendido.

Resolución de problemas general	Información adicional
Fusibles de línea (F6/F7) defectuosos.	1. **Sustituya los fusibles de línea (F6/F7) según el apartado correspondiente de la *Sección 4.2 Instalación*.** 2. **Si el problema continúa, póngase en contacto con STERIS.**

6.7 Fusible de la batería: ALM

Estado

Aparece un mensaje en el control manual — fusible de la batería.

Resolución de problemas general	Información adicional
Falta el fusible o está fundido (el acceso al soporte del fusible es externo a la base de la mesa quirúrgica). El mando no se ENCIENDE cuando no hay suministro eléctrico del centro.	1. **Revise el fusible. Sustitúyalo según sea necesario de acuerdo con el apartado correspondiente de la *Sección 4.2 Instalación*.** 2. **Enchufe el cable de alimentación a la alimentación del centro.**

6.8 Modo de batería: ALM

Estado

Aparece un mensaje en el control manual — modo de batería. La mesa quirúrgica funciona con baterías cuando se conecta al suministro eléctrico de CA del centro.

Resolución de problemas general	Información adicional
Es posible que el fusible F2 esté fundido.	1. **Compruebe el fusible (F2). Sustitúyalo según sea necesario de acuerdo con al apartado correspondiente de la *Sección 4.2 Instalación*.** 2. **Si el problema continúa, póngase en contacto con STERIS.**

6.9 No se puede leer la pantalla del control manual: no ALM

Estado

Con la mesa quirúrgica conectada a la corriente del centro, la pantalla del control manual no se puede leer.

Resolución de problemas general	Información adicional
El control manual está defectuoso.	1. **Reemplace el control manual.** 2. **Si el problema persiste, póngase en contacto con STERIS.**

6.10 Defecto del cargador: ALM

Estado

Aparece un mensaje en el control manual — defecto en el cargador.

Resolución de problemas general	Información adicional
El circuito del cargador de batería en la fuente de alimentación requiere inspección.	1. **Póngase en contacto con STERIS.**

6.11 Fallo de la cubierta de columna: no ALM

Estado

Cubiertas de columna falladas o atascadas durante la subida y bajada.

Resolución de problemas general	Información adicional
Cubiertas desalineadas o dañadas.	1. **Póngase en contacto con STERIS.**

6.12 Conecte la alimentación de CA o enchufe la red eléctrica: ALM

Estado

Aparece un mensaje en el control manual — conecte la alimentación de CA o enchufe la red eléctrica.

Resolución de problemas general	Información adicional
El voltaje de la batería es inferior a 19 V.	1. **Conecte la mesa a la corriente de la instalación.** 2. **Asegúrese de que el interruptor esté encendido.** 3. **Asegúrese de que el LED de CA verde esté encendido.** 4. **Si el problema persiste, póngase en contacto con STERIS.**

6.13 Comando doble: ALM

Estado

Aparece un mensaje en el control manual — comando doble.

Resolución de problemas general	Información adicional
Los comandos se envían desde el pedal opcional y el control manual al mismo tiempo.	**1. El control manual tiene prioridad.**

6.14 Falsa SLA después de la articulación de deslizamiento hacia el pie: nonALM

Estado

La articulación se realiza seguida de una articulación de deslizamiento hacia el pie; puede producirse una falsa alarma de SLA.

NOTA: Este problema ocurre sólo con el tablero de control maestro P150832769.

Resolución de problemas general	Información adicional
Problema eléctrico	**1. Póngase en contacto con STERIS.**

6.15 Problema de anclaje al suelo: no ALM

Estado

Un anclaje al suelo no funciona o los anclajes al suelo autocompensables se extienden completamente levantando la mesa quirúrgica de las cuatro ruedas orientables.

Resolución de problemas general	Información adicional
Problema con el colector de anclaje al suelo.	**1. Póngase en contacto con STERIS.**
Problema en el sistema de control.	**1. Póngase en contacto con STERIS.**

6.16 El mando no se activa: no ALM

Estado

El mando no se activa al enchufar la mesa quirúrgica a la alimentación del centro y presionar cualquier botón (excepto **STOP** [DETENER]).

Resolución de problemas general	Información adicional
El fusible de la batería principal está fundido.	1. **Sustituya el fusible de la batería de acuerdo con el apartado correspondiente de la *Sección 4.2 Instalación*.**
Cable de alimentación defectuoso.	1. **Reemplace el cable de alimentación.**
El mando no está conectado correctamente a la mesa.	1. **Conecte correctamente el mando a la mesa.**
Mando defectuoso. **NOTA:** Utilice el sistema opcional de control de pie/control auxiliar hasta sustituir mando.	1. **Sustituya el mando.** 2. **Si el problema continúa, póngase en contacto con STERIS.**

6.17 La bomba hidráulica no responde, pero la función de deslizamiento de la mesa sí: no ALM

Estado

La bomba hidráulica de la mesa quirúrgica no funciona, pero la función de deslizamiento de la mesa funciona si los anclajes al suelo están acoplados.

Resolución de problemas general	Información adicional
Fusible de alimentación de la bomba hidráulica (F4) defectuoso.	1. **Sustituya el fusible de alimentación de la bomba hidráulica (F4) de acuerdo con el apartado correspondiente de la *Sección 4.2 Instalación*.**

6.18 El depósito hidráulico muestra pérdida de aceite, pero no se detectaron fugas: no ALM

Estado

El depósito de aceite hidráulico muestra una pérdida de fluido, pero no se detectan fugas externas.

Resolución de problemas general	Información adicional
El cilindro de altura requiere inspección.	1. **Póngase en contacto con STERIS.**

6.19 INTELLIPOWER apagado, mando encendido, LED del interruptor de alimentación encendido: no ALM

Estado

El gráfico de barras de visualización INTELLIPOWER está apagado, el mando está encendido y el LED verde del interruptor de alimentación principal está encendido.

Resolución de problemas general	Información adicional
El fusible del cargador de batería (F1) está defectuoso.	1. **Sustituya el fusible del cargador (F1) de acuerdo con el apartado correspondiente de la *Sección 4.2 Instalación*.** 2. **Si el problema continúa, póngase en contacto con STERIS.**

6.20 INTELLIPOWER encendido, indicador de estado de batería encendido, conector de alimentación apagado: no ALM

Estado

El gráfico de barras de visualización de INTELLIPOWER está encendido, el indicador de estado de la batería está encendido y el enchufe de alimentación de CA está apagado.

Resolución de problemas general	Información adicional
El fusible del cargador de batería (F1) está defectuoso.	1. **Sustituya el fusible del cargador (F1) de acuerdo con el apartado correspondiente de la *Sección 4.2 Instalación*.** 2. **Si el problema continúa, póngase en contacto con STERIS.**
Las baterías requieren inspección.	1. **Póngase en contacto con STERIS.**

6.21 Bloquear de nuevo: ALM

Estado

Aparece un mensaje en el control manual — bloquear nuevamente.

El estado del interruptor de presión no cambia después de presionar BLOQUEO DE PISO o el estado cambia y no se presionó BLOQUEO DE PISO.

Resolución de problemas general	Información adicional
Bloqueo de piso requiere inspección.	1. **Póngase en contacto con STERIS.**

6.22 Pérdida de la función de la mesa, pero el fusible de la batería (F8) está bien: no ALM

Estado

Pérdida de la función de la mesa quirúrgica, pero el fusible de la batería (F8) está bien.

Resolución de problemas general	Información adicional
Cortocircuito o componente de control manual defectuoso.	1. **Aísle el control manual primario y verifique el funcionamiento con el control manual de respaldo.** 2. **Verifique ambos cables del control manual.** 3. **Reemplace el control manual primario.**
Sobrecarga de baterías.	1. **Póngase en contacto con STERIS.**

6.23 Batería baja: ALM

Estado

Aparece un mensaje en el control manual — batería baja.

Resolución de problemas general	Información adicional
El voltaje de la batería se mide por debajo de 23 V.	1. **Enchufe el cable de alimentación a la corriente de la instalación.** 2. **Si el LED de CA verde no está encendido, asegúrese de que el interruptor de encendido esté encendido.** 3. **Si el problema persiste, póngase en contacto con STERIS..**

6.24 Interruptor de alimentación principal LED verde apagado

Estado

La mesa quirúrgica no funciona y no hay luz verde iluminada en el interruptor de alimentación principal.

Resolución de problemas general	Información adicional
El interruptor de alimentación principal está **APAGADO**.	1. **Gire el interruptor de alimentación principal a ON.**
El cable de alimentación no está enchufado a la corriente de la instalación.	1. **Conecte el cable de alimentación a la fuente de alimentación adecuada de la instalación.**
Cable de alimentación defectuoso.	1. **Reemplace el cable de alimentación.**
Es necesario inspeccionar el interruptor de alimentación.	1. **Póngase en contacto con STERIS.**

6.25 Defecto del motor: ALM

Estado

Aparece un mensaje en el control manual — defecto del motor.

Resolución de problemas general	Información adicional
Sin control del motor de DESLIZANTE o DESLIZANTE inoperativo.	1. **Póngase en contacto con STERIS.**

6.26 Fallo del motor: ALM

Estado

Aparece un mensaje en el control manual — falla del motor.

Resolución de problemas general	Información adicional
EL DESLIZANTE no funciona.	1. **Póngase en contacto con STERIS.**

6.27 No hay funciones disponibles usando el control manual: no ALM

Estado

No hay funciones operativas de la mesa quirúrgica disponibles utilizando el control manual.

Resolución de problemas general	Información adicional
El control manual no está conectado correctamente a la mesa.	1. **Conecte correctamente el control manual a la mesa.**
No hay energía para el control manual. La mesa se desactiva después de 30 minutos de inactividad.	1. **Presione cualquier botón del control manual (excepto DETENER).**
Control manual defectuoso. **NOTA:** Utilice el control de pie/auxiliar. Si la tabla funciona correctamente, HC está defectuoso.	1. **Reemplace el control manual.** 2. **Si el problema persiste, póngase en contacto con STERIS.**
El fusible de la batería (F8) está defectuoso.	1. **Reemplace el fusible de la batería.**
Carga de batería insuficiente (potencia).	1. **Conecte el cable de alimentación a la fuente de alimentación adecuada de la instalación y encienda el interruptor de alimentación principal. Deje que las baterías se carguen durante 12 horas para restaurar la carga completa.**

6.28 Sin operación de bloqueo de piso y corredera de mesa: no ALM

Estado

Las mesas quirúrgicas funcionan correctamente (instalación y energía de la batería), excepto la función DESLIZANTE y los bloqueos del piso.

Resolución de problemas general	Información adicional
Situación del sistema eléctrico de la mesa quirúrgica.	1. **Póngase en contacto con STERIS.**

6.29 Solo responde la función de deslizamiento de la mesa: no ALM

Estado

Solo responde la función de deslizamiento de la mesa.

Resolución de problemas general	Información adicional
Sistema eléctrico de la mesa quirúrgica defectuoso.	1. **Póngase en contacto con STERIS.**

6.30 Defecto de energía: ALM

Estado

Aparece un mensaje en el control manual — defecto de energía.

Resolución de problemas general	Información adicional
Transformador demasiado caliente. La mesa quirúrgica todavía funciona con batería.	1. **Espere a que se enfríe el transformador (30-60 minutos).** 2. **Pruebe la función nuevamente.** 3. **Si el problema persiste, póngase en contacto con STERIS.**

6.31 Defecto de la bomba: ALM

Estado

Aparece un mensaje en el control manual — defecto de la bomba.

Resolución de problemas general	Información adicional
Sin control de bomba hidráulica.	1. **Póngase en contacto con STERIS.**

6.32 Fallo de la bomba: ALM

Estado

Aparece un mensaje en el control manual — falla de la bomba.

Resolución de problemas general	Información adicional
La bomba no se apaga.	1. Póngase en contacto con STERIS.

6.33 Orientación inverso: ALM

Estado

Aparece un mensaje en el control manual — orientación inversa.

Resolución de problemas general	Información adicional
El usuario intentó utilizar la función Flex o Reflex en el control manual. Flex y Reflex están desactivados en orientación inversa.	1. Presione el botón REV. ORIENT para cambiar a orientación normal. 2. Presione el botón FLEX o REFLEX deseado en el control manual.

6.34 Sensor DEF: ALM

Estado

Aparece SENSOR DEF después de la articulación flexible. La pantalla flexible del control manual muestra guiones. La mesa puede o no estar nivelada correctamente.

Resolución de problemas general	Información adicional
Un sensor interno requiere inspección.	1. Póngase en contacto con STERIS.

6.35 Defecto del sensor: ALM

Estado

Aparece un mensaje en el control manual — defecto del sensor.

Resolución de problemas general	Información adicional
Un sensor interno requiere inspección.	1. Póngase en contacto con STERIS.

6.36 Fallo del sensor: ALM

Estado

Aparece un mensaje en el control manual — falla del sensor.

Resolución de problemas general	Información adicional
Un sensor interno requiere inspección.	1. **Póngase en contacto con STERIS.**

6.37 Defecto de deslizante: ALM

Estado

Aparece un mensaje en el control manual — defecto de deslizante.

Resolución de problemas general	Información adicional
Sin control DESLIZANTE. DESLIZANTE no operativa.	1. **Póngase en contacto con STERIS.**

6.38 Fallo de deslizante: ALM

Estado

Aparece un mensaje en el control manual — fallo de deslizante.

Resolución de problemas general	Información adicional
DESLIZANTE está funcionando continuamente o DESLIZANTE no funciona.	1. **Póngase en contacto con STERIS.**

6.39 Solo STERIS. La pantalla del mando se queda en blanco durante la descarga del programa del mando: no ALM

Estado

La pantalla del mando se queda en blanco durante la descarga del programa del mando

Resolución de problemas general	Información adicional
Cable de descarga defectuoso.	1. **Póngase en contacto con STERIS.**

6.40 Oscilación de la articulación de la mesa: no ALM

Estado

La articulación de la mesa quirúrgica oscila o rebota.

Resolución de problemas general	Información adicional
Problema del sistema hidráulico.	1. **Póngase en contacto con STERIS.**

6.41 La mesa no funciona con la energía de la instalación, pero sí con la energía de la batería: no ALM

Estado

La mesa quirúrgica no funciona con el cable de alimentación enchufado a la toma de corriente adecuada del centro. Sin embargo, la mesa funciona con batería.

Resolución de problemas general	Información adicional
Fusible quemado.	1. **Póngase en contacto con STERIS.**

6.42 La mesa no se NIVELA usando el control manual: no ALM

Estado

La mesa quirúrgica no se NIVELA con el control manual, pero todos los demás botones funcionan normalmente.

Resolución de problemas general	Información adicional
Los sensores necesarios para la función de nivelación están defectuosos.	1. **Nivele la mesa manualmente usando los otros botones de función del control manual.** 2. **Si el problema persiste, póngase en contacto con STERIS.**
Control manual defectuoso. **NOTA:** Utilice el pedal/sistema de control auxiliar hasta que se reemplace el dispositivo defectuoso.	1. **Reemplace el control manual.** 2. **Si el problema persiste, póngase en contacto con STERIS.**

6.43 La mesa no sube/baja usando el control manual: no ALM

Estado

La mesa quirúrgica no sube ni baja usando el control manual.

Resolución de problemas general	Información adicional
El control manual no está activado.	1. **Presione cualquier botón del control manual (excepto DETENER).**
Control manual defectuoso. **NOTA:** Utilice el control de pie/control auxiliar hasta que se reemplace el HC.	1. **Reemplace el control manual.** 2. **Si el problema persiste, póngase en contacto con STERIS.**

6.44 La mesa no se inclina usando el control manual: no ALM

Estado

La mesa quirúrgica no se inclina hacia la derecha o hacia la izquierda usando el control manual.

Resolución de problemas general	Información adicional
El control manual no está activado.	1. **Presione cualquier botón del control manual (excepto DETENER).**
Control manual defectuoso. **NOTA:** Utilice el pedal/sistema de control auxiliar hasta que se reemplace el dispositivo defectuoso.	1. **Reemplace el control manual.** 2. **Si el problema persiste, póngase en contacto con STERIS.**

6.45 La mesa no hace Trendelenburg/Trendelenburg inverso usando el control manual: no ALM

Estado

La mesa quirúrgica no tiene Trendelenburg ni invierte Trendelenburg usando el control manual.

Resolución de problemas general	Información adicional
El control manual no está activado.	1. **Presione cualquier botón del control manual (excepto DETENER).**
HC defectuoso. **NOTA:** Utilice el control de pie/auxiliar hasta que se reemplace el HC.	1. **Reemplace el control manual.** 2. **Si el problema persiste, póngase en contacto con STERIS.**

6.46 La mesa tiene juego mecánico longitudinal: no ALM

Estado

La mesa tiene juego mecánico longitudinal.

Resolución de problemas general	Información adicional
Problema en el sistema desliza.	1. **Póngase en contacto con STERIS.**

6.47 La mesa está bloqueada pero el control manual indica que está desbloqueada: no ALM

Estado

La mesa está bloqueada pero el control manual primario indica que está desbloqueada.

Resolución de problemas general	Información adicional
Los interruptores de presión internos requieren inspección.	1. **Póngase en contacto con STERIS.**

6.48 La mesa permanece encendida con batería: no ALM

Estado

La mesa quirúrgica permanece alimentada por batería incluso cuando el cable de alimentación principal está enchufado a la corriente del centro.

Resolución de problemas general	Información adicional
Conexión incorrecta del cable de alimentación.	1. **Verifique que el enchufe esté correctamente colocado.** 2. **Verifique que el tomacorriente de la instalación esté suministrando energía.**
Cable de alimentación defectuoso.	1. **Reemplace el cable de alimentación.**

6.49 La mesa se balancea mientras está sobre ruedas: no ALM

Estado

La mesa quirúrgica se balancea mientras tiene ruedas. Una rueda no toca el piso.

Resolución de problemas general	Información adicional
Piso irregular.	1. **Verifique la uniformidad del piso.**
Los cojines de montaje de las ruedas requieren inspección.	1. **Póngase en contacto con STERIS.**

6.50 Movimiento de mesa inesperado: no ALM

Estado

La mesa se mueve sin intervención del operador.

Resolución de problemas general	Información adicional
Problema con el control manual.	1. **Aísle el control manual primario y verifique el funcionamiento con el control manual de respaldo.** 2. **Reemplace el control manual primario.** 3. **Póngase en contacto con STERIS.**
Ingreso de líquido en uno o ambos controles manuales.	1. **Reemplace el control manual defectuoso.**
Mal control manual de respaldo.	1. **Desenchufe el control manual de respaldo y verifique el funcionamiento del control manual primario.** 2. **Reemplace el control manual de respaldo.**

6.51 Ruido inusual mientras la mesa traduce: no ALM

Estado

Se escucha un ruido inusual mientras la mesa se traslada y el tablero de control deslizante falla con frecuencia.

Resolución de problemas general	Información adicional
Un problema con los cojinetes lineales de los rieles laterales	1. **Póngase en contacto con STERIS.**

6.52 Defecto de la válvula: ALM

Estado

Aparece un mensaje en el control manual — defecto de la válvula.

Resolución de problemas general	Información adicional
Sin control de válvulas.	1. **Póngase en contacto con STERIS.**

6.53 Fallo de válvula: ALM

Estado

Aparece un mensaje en Control manual — falla de válvula.

Resolución de problemas general	Información adicional
La válvula no se cierra.	1. **Póngase en contacto con STERIS.**

6.54 Pico de voltaje: ALM

Estado

Aparece un mensaje en el control manual — pico de voltaje.

Resolución de problemas general	Información adicional
El voltaje de la batería alcanza los 31 V (las baterías se sobrecargan, lo que puede dañar la mesa quirúrgica).	1. **Desconecte inmediatamente el cable de alimentación.** 2. **Póngase en contacto con STERIS.**

6.55 Llave inglesa 2: ALM

Estado

El ICONO de alarma de llave inglesa 2 aparece en el control manual.

Resolución de problemas general	Información adicional
Comandos recibidos de los controles manuales primarios y auxiliares.	1. **Sólo se requiere un control manual (principal o auxiliar) para realizar la tarea guiada por el usuario.** 2. **Si la condición persiste, póngase en contacto con STERIS.**

6.56 Llave inglesa 7: ALM

Estado

El ICONO de alarma de la llave inglesa 7 aparece en el control manual.

Resolución de problemas general	Información adicional
El deslizante de la mesa quirúrgica funcionando bloqueado.	1. **Presione DETENER.** 2. **Algo está obstruyendo el tablero produciendo una situación de sobretensión. Retire la obstrucción.** 3. **Repita la operación deseada.** 4. **Si la condición persiste, póngase en contacto con STERIS.**

6.57 Llave inglesa 9: ALM

Estado

El ICONO de alarma de llave inglesa 9 aparece en el control manual.

Resolución de problemas general	Información adicional
Las pilas de la mesa quirúrgica están agotadas.	1. **Conecte la mesa a la corriente de la instalación.** 2. **Recargue las baterías cuando pueda.** 3. **Si la condición persiste, póngase en contacto con STERIS.**

6.58 Llave inglesa 10: ALM

Estado

El ICONO de alarma de llave inglesa 10 aparece en el control manual.

Resolución de problemas general	Información adicional
Los bloqueos del piso requieren inspección.	1. **Póngase en contacto con STERIS.**

6.59 Llave inglesa 11: ALM

Estado

El ICONO de alarma de llave inglesa 11 aparece en el control manual.

Resolución de problemas general	Información adicional
Botón de control manual presionado demasiado tiempo.	1. **Si se presionó el botón durante más de un minuto, suelte el botón y vuelva a presionarlo durante menos de un minuto.** 2. **Si no se presionó ningún botón, presione DETENER para detener cualquier movimiento de la mesa.** 3. **Si la condición persiste después del reinicio, reemplace el control manual defectuoso.** 4. **Si la condición persiste, póngase en contacto con STERIS.**

6.60 Llave inglesa 12: ALM

Estado

El ICONO de alarma de llave inglesa 12 aparece en el control manual.

Resolución de problemas general	Información adicional
El sensor de INCLINACIÓN necesita inspección. No se permiten movimientos combinados (Nivel, Flexión y Reflejo).	1. **Póngase en contacto con STERIS.**

6.61 Llave inglesa 13: ALM

Estado

El ICONO de alarma de llave inglesa 13 aparece en el control manual.

Resolución de problemas general	Información adicional
El sensor TRENDELENBURG requiere inspección. No se permiten movimientos combinados (Nivel, Flexión y Reflejo).	1. **Póngase en contacto con STERIS.**

6.62 Llave inglesa 14: ALM

Estado

El ICONO de alarma de llave inglesa 14 aparece en el control manual. No se permiten movimientos combinados (Nivel, Flexión y Reflejo).

Resolución de problemas general	Información adicional
El sensor TRASERO requiere calibración.	1. **Póngase en contacto con STERIS.**

6.63 Llave inglesa 15: ALM

Estado

El ICONO de alarma de llave inglesa 15 aparece en el control manual.

Resolución de problemas general	Información adicional
El sensor de PIERNAS requiere inspección. No se permiten movimientos combinados (Nivel, Flexión y Reflejo).	1. **Póngase en contacto con STERIS.**

6.64 Llave inglesa 17: ALM

Estado

El ICONO de alarma de llave inglesa 17 aparece en el control manual.

Resolución de problemas general	Información adicional
El sensor de ALTURA requiere inspección. No se permiten movimientos combinados (Nivel, Flexión y Reflejo).	1. **Póngase en contacto con STERIS.**

6.65 Llave inglesa 18: ALM

Estado

El ICONO de alarma de llave inglesa 18 aparece en el control manual.

Resolución de problemas general	Información adicional
El sensor de DESLIZAMIENTO requiere inspección. No se permiten movimientos combinados (Nivel, Flexión y Reflejo).	1. **Los comandos DESBLOQUEO/BLOQUEO de DESLIZAMIENTO hacia la cabeza y el piso no están permitidos si el sensor de DESLIZAMIENTO está defectuoso.** 2. **Póngase en contacto con STERIS.**

6.66 Llave inglesa 20: ALM

Estado

El ICONO de alarma de llave inglesa 20 aparece en el control manual.

Resolución de problemas general	Información adicional
El sensor necesita inspección. No se permiten movimientos combinados (Nivel, Flexión y Reflejo).	1. **Póngase en contacto con STERIS.**

6.67 Llave inglesa 21: ALM

Estado

El ICONO de alarma de llave inglesa 21 aparece en el control manual.

Resolución de problemas general	Información adicional
El fusible de la batería y/o la batería requieren inspección.	1. **Póngase en contacto con STERIS.**

6.68 Llave inglesa 22: ALM

Estado

El ICONO de alarma de llave inglesa 22 aparece en el control manual.

Resolución de problemas general	Información adicional
La batería requiere inspección.	1. **Póngase en contacto con STERIS.**

6.69 Llave inglesa 23: ALM

Estado

El ICONO de alarma para llave inglesa 23 aparece en el control manual.

Resolución de problemas general	Información adicional
Las baterías y el cargador requieren inspección.	1. **Póngase en contacto con STERIS.**

6.70 Llave inglesa 24: ALM

Estado

El ICONO de alarma para llave inglesa 24 aparece en el control manual.

Resolución de problemas general	Información adicional
La fuente de alimentación requiere inspección.	1. **Póngase en contacto con STERIS.**

6.71 Llave inglesa 25: ALM

Estado

El ICONO de alarma para llave inglesa 25 aparece en el control manual.

Resolución de problemas general	Información adicional
Fallo hidráulico. Se requiere inspección.	1. **Póngase en contacto con STERIS.**

6.72 Llave inglesa 26: ALM

Estado

El ICONO de alarma para llave inglesa 26 aparece en el control manual.

Resolución de problemas general	Información adicional
Fallo hidráulico. Se requiere inspección.	1. **Póngase en contacto con STERIS.**

6.73 Llave inglesa 27: ALM

Estado

El ICONO de alarma para llave inglesa 27 aparece en el control manual.

Resolución de problemas general	Información adicional
El sistema deslizante necesita inspección.	1. Póngase en contacto con STERIS.

6.74 Llave inglesa 28: ALM

Estado

El ICONO de alarma para llave inglesa 28 aparece en el control manual.

Resolución de problemas general	Información adicional
El sistema deslizante necesita inspección.	1. Póngase en contacto con STERIS.

6.75 Llave inglesa 29: ALM

Estado

El ICONO de alarma para llave inglesa 29 aparece en el control manual.

Resolución de problemas general	Información adicional
La función de deslizamiento necesita inspección.	1. Póngase en contacto con STERIS.

6.76 Llave inglesa 30: ALM

Estado

El ICONO de alarma de la llave inglesa 30 aparece en el control manual.

Resolución de problemas general	Información adicional
Se recibió el comando de deslizamiento continuo.	1. Reinicie la mesa quirúrgica presionando el botón DETENER seguido de cualquier botón de comando. 2. Mesa de prueba con un control manual que se sabe que funciona desde otra mesa. Reemplace el control manual defectuoso si esto corrige la alarma. 3. Si el problema persiste, póngase en contacto con STERIS.

6.77 Llave inglesa 31: ALM

Estado

El ICONO de alarma de la llave inglesa 31 aparece en el control manual.

Resolución de problemas general	Información adicional
Se requiere actualización de software.	1. **Póngase en contacto con STERIS.**

6.78 Llave inglesa 32: ALM

Estado

El ICONO de alarma de la llave inglesa 32 aparece en el control manual.

Resolución de problemas general	Información adicional
La fuente de alimentación requiere inspección.	1. **Póngase en contacto con STERIS.**

6.79 Llave inglesa 33: ALM

Estado

El ICONO de alarma de la llave inglesa 33 aparece en el control manual. La mesa quirúrgica se apaga 10 segundos después de que se muestra el mensaje.

Resolución de problemas general	Información adicional
La batería y el mazo de cables requieren inspección.	1. **Póngase en contacto con STERIS.**

6.80 Llave inglesa 34: ALM

Estado

El ICONO de alarma de la llave inglesa 34 aparece en el control manual. La mesa se apaga 10 segundos después de que se muestra el mensaje.

Resolución de problemas general	Información adicional
Se recibió el comando DESLIZANTE continuo.	1. **Reinicie la mesa quirúrgica presionando el botón DETENER seguido de cualquier botón de comando.** 2. **Prueba la mesa con un control manual que se sabe que funciona desde otra mesa. Reemplace el control manual defectuoso si esto corrige la alarma.** 3. **Si el problema persiste, póngase en contacto con STERIS.**
El tablero de control maestro requiere inspección.	1. **Póngase en contacto con STERIS.**

6.81 Llave inglesa 37: ALM

Estado

El ICONO de alarma de la llave inglesa 37 aparece en el control manual.

Resolución de problemas general	Información adicional
Mesa funcionando más de 30 minutos cuando está desbloqueada o 10 horas cuando está bloqueada.	1. **Reinicie la mesa quirúrgica presionando un botón de comando.** 2. **Prueba la mesa con un control manual que se sabe que funciona desde otra mesa. Reemplace el control manual defectuoso si esto corrige la alarma.** 3. **Si el problema persiste, póngase en contacto con STERIS.**

6.82 Llave inglesa 42: ALM

Estado

El ICONO de alarma de la llave inglesa 42 aparece en el control manual.

Resolución de problemas general	Información adicional
El tablero de control maestro necesita inspección.	1. **Póngase en contacto con STERIS.**

6.83 Llave inglesa 47: ALM

Estado

El ICONO de alarma de la llave inglesa 47 aparece en el control manual.

Resolución de problemas general	Información adicional
Control manual primario desenchufado o no completamente asentado.	1. **Asegúrese de que el control manual principal esté conectado a la mesa quirúrgica.** 2. **Reinicie la mesa quirúrgica presionando el botón DETENER seguido de cualquier botón de comando.** 3. **Mesa de prueba con control manual en funcionamiento conocido de otra mesa. Reemplace el control manual defectuoso si esto corrige la alarma.** 4. **Si el problema persiste, póngase en contacto con STERIS.**

6.84 Uso incorrecto: ALM

Estado

Aparece un mensaje en el control manual — uso incorrecto.

Resolución de problemas general	Información adicional
El control detecta que se presiona y mantiene presionado el botón del control manual durante más de un minuto.	1. **Suelte el botón y vuelva a intentar la función deseada.** 2. **Botón defectuoso en el control manual. Reemplace el control manual.**

Mantenimiento rutinario

7.1 Lea antes de realizar el mantenimiento de rutina

ADVERTENCIA

PELIGRO DE LESIONES PERSONALES Y/O DAÑOS AL EQUIPO

Las reparaciones y ajustes de este equipo deben ser realizados únicamente por STERIS o personal de servicio capacitado por STERIS. El mantenimiento realizado por personal no calificado o la instalación de piezas no autorizadas podría causar lesiones personales, provocar un rendimiento inadecuado del equipo, invalidar la garantía o provocar daños costosos. Comuníquese con STERIS sobre las opciones de servicio.

Se requiere un mantenimiento preventivo programado periódicamente para el funcionamiento seguro y confiable de este equipo. Comuníquese con STERIS para programar el mantenimiento preventivo.

No dé servicio ni realice mantenimiento al equipo mientras esté en uso.

Los procedimientos de mantenimiento de rutina descritos en esta sección del manual deben realizarse regularmente en los intervalos indicados. El uso de la mesa quirúrgica puede requerir un mantenimiento más frecuente de lo indicado. Consulte **Piezas de repuesto** Sección para piezas de repuesto comunes y para la sección **Desglose ilustrado de piezas** del manual de mantenimiento Manual de piezas no enumeradas en la tabla [así como de ubicación referencia] si es necesario. Cualquier procedimiento de mantenimiento no incluido en esta sección debe ser realizada únicamente por personal de servicio capacitado por STERIS. Familiarizarse plenamente con la mesa quirúrgica.

NOTA: Cada vez que se retiren las cubiertas de la mesa, la mesa debe volver a sellarse como se indica en la sección, **Sellado de manteles**.

Se deben observar los siguientes consejos de mantenimiento preventivo:

1. **Bajo ninguna circunstancia se debe realizar mantenimiento a este equipo sin el Manual de mantenimiento. Este (uso del Manual de mantenimiento) también cumple con los requisitos de rendimiento esencial y cumplimiento de la compatibilidad electromagnética.**
2. **El Manual de mantenimiento se puede adquirir comunicándose con el Servicio de atención al cliente de STERIS.**
3. **Puede encontrar un programa de mantenimiento preventivo detallado y una lista de piezas de repuesto en el Manual de mantenimiento.**
4. **El mantenimiento preventivo es esencial para mantener este equipo en óptimas condiciones de funcionamiento. STERIS recomienda establecer un acuerdo de mantenimiento anual con el servicio de STERIS.**
5. **El cliente debe mantener un registro de todos los procedimientos de mantenimiento realizados en la Mesa.**
6. **Si ocurre un problema asociado con un código de error, consulte la sección Solución de problemas .**
7. **El mantenimiento preventivo y el servicio regular deben realizarse de acuerdo con el Manual de mantenimiento para cumplir con los requisitos de rendimiento esencial y cumplimiento de la compatibilidad electromagnética.**
8. **El Manual de mantenimiento describe los pasos necesarios para verificar y reponer el aceite hidráulico.**

   NOTA: Nunca permita que personas no calificadas realicen el mantenimiento de esta mesa quirúrgica y el mantenimiento preventivo no está cubierto por la garantía.

7.2 Limpieza de la mesa

Esta sección incluye lo siguiente:

Introducción

General

Limpieza después de cada uso

Al final del día

Semanal

Introducción

ADVERTENCIA

RIESGO DE INFECCIÓN

Para protegerse de los aerosoles reflejados por las superficies contaminantes, use guantes de goma o de plástico, máscaras y protección ocular, y siga las normas OSHA contra patógenos transmitidos por la sangre al limpiar la mesa.

No utilice alcohol para limpiar o desinfectar la mesa, ya que no tiene las propiedades de limpieza o desinfección necesarias.

ADVERTENCIA

RIESGO DE LESIONES PERSONALES

Para limpiar y desinfectar esta mesa quirúrgica no debe usar sustancias fenólicas, ya que si no se enjuagan bien pueden irritar la piel de los pacientes, ni tampoco alcohol, ya que no tiene las propiedades de limpieza o desinfección necesarias.

PRECAUCIÓN

POSIBLES DAÑOS EN EL EQUIPO

Los procedimientos de limpieza que requieran la articulación de la mesa quirúrgica deben estar a cargo de personas familiarizadas con el funcionamiento de la mesa.

No rocíe con líquido de limpieza los enchufes eléctricos y evite utilizar el pulverizador directamente sobre los botones de respaldo para emergencias o en el espacio libre. El rociado o el goteo de líquido sobre los circuitos eléctricos en el interior de la mesa pueden ocasionar corrosión y pérdida de función.

Cuelgue el mando en la barra lateral de la mesa cuando no lo utilice para evitar posibles daños en él.

⚠ Después de realizar procedimientos de limpieza, asegúrese de que las almohadillas, el tablero de la mesa y los tableros de rayos X estén completamente secos antes de volver a instalarlos. Si no lo hace, puede dañar la mesa y las almohadillas. La humedad atrapada entre las almohadillas y los tableros de rayos X puede contribuir a dañar el equipo, por ejemplo, combando los tableros.

⚠ Para limpiar o desinfectar la mesa quirúrgica, lea detenidamente las instrucciones de uso sobre los líquidos de limpieza y siga todas las indicaciones y precauciones que se describen.

NOTA: El usuario debe cumplir los requisitos del comité nacional responsable de la higiene y desinfección al limpiar la mesa. Los desinfectantes pueden utilizarse en pulverizadores o aplicarse con paños. Los detergentes enzimáticos deben aplicarse con un paño desechable y no con aerosoles (y enjuagarse completamente con un paño limpio, húmedo y sin pelusa para eliminar cualquier residuo).

Cuando limpie la mesa y las almohadillas, tenga en cuenta lo siguiente:

1. **El uso de una solución desinfectante DISTINTA a las indicadas aquí puede provocar la decoloración o deterioro de la superficie de la almohadilla:**
   - **Toallitas limpiadoras/desodorantes/desinfectantes con germicida para limpieza de superficies Coverage®**
   - **Compuesto de amonio cuaternario con disolvente de etanol**
   - **Compuesto de amonio cuaternario con disolvente de alcohol isopropílico (IPA)**
   - **Compuesto de amonio cuaternario con disolvente de IPA y 2-butoxietanol**
   - **Compuesto de amonio cuaternario y biguanida**
   - **H2O2 (peróxido de hidrógeno)**
   - **Limpiadores neutros**
2. **Se desaconseja el uso de H2O2 y PAA (peróxido de hidrógeno y ácido peracético) en todos los productos STERIS.**
3. **Siga siempre las instrucciones del fabricante sobre las concentraciones y el uso de productos de limpieza.**
4. **Evite la decoloración del teclado y de la pantalla del mando. No limpie el mando con soluciones de povidona-yodo ni permita que estas soluciones entren en contacto con las superficies del teclado y la pantalla.**
5. **Evite el exceso de líquido en las superficies de las almohadillas y del tablero durante y después de la limpieza.**
6. **NO ROCÍE ningún producto de limpieza directamente sobre el mando ni sobre los componentes del sistema. Para limpiar otros componentes del sistema, humedezca un paño suave y limpio con la solución limpiadora y escurra el exceso de humedad.**
7. **Si los productos de limpieza recomendados no están disponibles en su área, utilice un desinfectante neutro con una solución de hipoclorito de sodio (0,1 % o 1000 partes por millón de cloro disponible).**

General

Utilice los siguientes materiales para realizar los procedimientos de limpieza descritos en esta sección:

- **Varios paños limpios, secos y sin pelusas.**
- **Recipiente con agua limpia.**

- **Prepare las soluciones de limpieza o desinfectantes aprobadas según se indique en la etiqueta del producto.**

Para tener la garantía de que podrá utilizar durante mucho tiempo las almohadillas y los colchones de STERIS, siga las siguientes instrucciones de limpieza:

1. **Inspeccione el colchón antes y después de usarlo para comprobar su integridad.**
2. **Siga la frecuencia de limpieza del protocolo del centro, pero limpie todas las manchas de inmediato.**
3. **Utilice un producto de limpieza desinfectante de bajo nivel para hospitales que sea adecuado para materiales blandos.**
4. **Para consideraciones especiales como gran volumen de sangre derramada, contaminación o exposición a tejido y fluidos de alto riesgo o *C. difficile*, los colchones y las almohadillas pueden limpiarse con una solución desinfectante de nivel intermedio a alto a una tasa de dilución del 10 % o una tasa de dilución de 1:10 de lejía doméstica (hipoclorito de sodio al 5,25 % o 6 %), también expresado como 5000 partes por millón de cloro disponible, según las directrices recomendadas por el CDC y la AORN.**

   NOTA: Esta tasa de dilución o superior no es la recomendada para un uso rutinario y requiere enjuagar con agua y un paño húmedo después de la limpieza.
5. **Diluya todos los limpiadores, desinfectantes y germicidas según las instrucciones del fabricante.**
6. **Para la limpieza, utilice una esponja, un paño o una toallita suaves, evitando los cepillos abrasivos o con cerdas duras.**
7. **Deje que el colchón se seque durante suficiente tiempo antes de devolverlo a la mesa o a la superficie accesoria y ponerlo en servicio.**
8. **Evite aplicar cinta adhesiva fuerte directamente sobre la superficie del colchón, ya que los tirones para quitarla pueden afectar a la integridad del material del colchón.**
9. **Algunos productos de limpieza dejan un residuo que puede acumularse con el tiempo. Dependiendo del producto de limpieza, podría ser necesario enjuagar y frotar con un paño ligeramente humedecido para limpiarlo.**
10. **Algunos procedimientos realizados sobre los colchones o almohadillas de la mesa pueden implicar una exposición excesiva a fluidos. Asegúrese de cubrirlos bien con paños.**

STERIS recomienda asimismo las siguientes precauciones para colchones y almohadillas:

1. **No separe, rompa, desgarre ni corte la etiqueta colgante de «Vent» (Ventilación), ya que es un componente del colchón.**
2. **No lave a máquina ni en seco.**
3. **No utilice limpiadores ni disolventes agresivos, incluyendo cantidades de alcohol de moderadas a altas.**
4. **No utilice productos químicos que tiñan o decoloren, ni desinfectantes tipo yodóforo, como Betadine, ni lejía incorrectamente diluida, ya que puede afectar al acabado, color y posiblemente a la resistencia del tejido.**
5. **No utilice lejía sin diluir o diluida de manera incorrecta, ni productos de limpieza concentrados.**
6. **No permita que ningún producto de limpieza permanezca en contacto con el tejido por un tiempo prolongado ni sobrepasando las recomendaciones del fabricante del producto de limpieza.**
7. **No olvide enjuagar bien el tejido para sacar el producto de limpieza o desinfectante.**

Limpieza después de cada uso

IMPORTANTE: *Lea todas las precauciones de seguridad que se presentan en la sección Introducción.*

Cada vez que utilice la mesa quirúrgica, debe limpiarla y desinfectarla de la siguiente manera:

NOTA: Compruebe que todas las cubiertas protectoras estén colocadas sobre las tomas de corriente abiertas.

1. **Elimine la suciedad visible con un paño desechable y coloque el paño utilizado en un contenedor apropiado destinado a la eliminación de residuos peligrosos para el medio ambiente.**

2. Limpie el tablero y las almohadillas de la siguiente manera:
    a. Articule el tablero hasta dejarlo a nivel y colóquelo a una altura de trabajo que resulte cómoda.
    b. Desprenda cuidadosamente las almohadillas de las tiras de fijación del tablero y colóquelas en otra mesa o en una superficie plana.
    c. Mantenga la lata a una distancia de 152 a 203 mm (6-8") de la superficie y rocíe generosamente la parte superior y los laterales de las almohadillas o frótelas con un paño limpio humedecido con solución de limpieza. (Se recomienda limpiar solo una almohadilla a la vez). Evite con cuidado las costuras de las almohadillas.
    d. Pase un paño limpio y sin pelusas humedecido en agua sobre las superficies húmedas para eliminar el líquido de limpieza (humedecer el paño reduce las manchas).
    e. Pase un paño limpio y sin pelusas humedecido en agua sobre las superficies húmedas para eliminar el líquido de limpieza (humedecer el paño reduce las manchas).
    f. Pase de nuevo un paño limpio, seco y sin pelusa por las superficies limpias para eliminar toda la humedad.
    g. Repita *Paso c*, *Paso d* y *Paso e* para otras almohadillas. Repita *Paso c*, *Paso d*, *Paso e*, y *Paso f* sobre las superficies expuestas del tablero al retirar las almohadillas. Seque bien la parte inferior de las almohadillas y las superficies del tablero.
    h. Vuelva a colocar las almohadillas en el tablero alineándolas con los lados de la mesa y presionándolas en su sitio sobre las tiras de fijación.
3. Eleve la mesa hasta la altura máxima para tener acceso a las superficies inferiores.
4. Limpie el puente, las cubiertas y toda la superficie de la base de la siguiente manera:
    a. Mantenga la lata a una distancia de 152 a 203 mm (6-8") de la superficie y rocíe el líquido de limpieza generosamente en el puente y las cubiertas. Evite rociar los conectores.
    b. Pase un paño limpio y sin pelusas humedecido en agua sobre las superficies rociadas para eliminar el líquido de limpieza (humedecer el paño reduce las manchas).
    c. Limpie las superficies de nuevo con un paño limpio, húmedo y sin pelusas para eliminar los residuos.
    d. Repita *Paso a*, *Paso b* y *Paso c* para la superficie base.
5. APAGUE el mando y límpielo de la siguiente manera:

    NOTA: NO sumerja el mando en líquido.
    a. Mantenga la lata a una distancia de 152 a 203 cm (6-8") de la superficie y rocíe el líquido de limpieza generosamente en el mando.
    b. Pase un paño limpio y sin pelusas humedecido en agua sobre las superficies rociadas para eliminar el líquido de limpieza (humedecer el paño reduce las manchas).

Al final del día

Al finalizar la jornada diaria, realice los procedimientos de limpieza resaltados en la sección *Después de cada uso*.

Semanal

Limpie y desinfecte la mesa quirúrgica semanalmente de la siguiente manera:

1. Realice *los pasos 1* al *4* de la sección *Después de cada uso*.
2. Revise las ruedas orientables y los dispositivos de anclaje al suelo en busca de residuos acumulados y límpielos de la siguiente manera:
    a. Compruebe que los dispositivos de anclaje al suelo estén bien acoplados (levante las ruedas orientables del suelo).

b. **Mantenga el limpiador en spray a una distancia de 152 a 203 mm (6-8") de la rueda orientable y rocíela generosamente con líquido de limpieza.**

c. **Pase un paño humedecido en agua sobre la rueda orientable para eliminar el líquido de limpieza y los residuos.**

d. **Realice *Paso b* y *Paso c* con las tres ruedas orientables restantes.**

3. **Articule la mesa en todos sus movimientos y limpie el resto de superficies expuestas durante estas articulaciones de la siguiente manera:**

a. **Mantenga el limpiador en spray a una distancia de 152 a 203 mm (6-8") de la rueda y rocíela generosamente con líquido de limpieza.**

b. **Pase un paño limpio, sin pelusas y humedecido en agua sobre las superficies rociadas para eliminar el líquido de limpieza.**

c. **Pase de nuevo un paño limpio, húmedo y sin pelusa por las superficies limpias para eliminar cualquier residuo.**

4. **Ponga el mando en OFF (APAGADO) al finalizar el procedimiento de limpieza.**
5. **Realice el Paso 5 de la sección *Después de cada uso*.**

7.3 Mantenimiento bisemanal

Haga funcionar la mesa quirúrgica para comprobar que todas las funciones se realizan correctamente. El funcionamiento debe ser suave y silencioso. Si el funcionamiento de la mesa no es suave, haga que un técnico cualificado revise la mesa. Nunca permita que personas sin experiencia ni cualificación intenten realizar reparaciones en la mesa.

7.4 Carga de la batería

Esta sección incluye lo siguiente:

Qué debe saber antes de cargar las baterías

Procedimiento de carga de las baterías

Qué debe saber antes de cargar las baterías

Esta mesa quirúrgica está equipada con el sistema de alimentación doble INTELLIPOWER®. La mesa funciona con alimentación eléctrica del centro o baterías internas. Si hace funcionar la mesa con baterías, tenga en cuenta lo siguiente:

IMPORTANTE: *Las baterías se recargan automáticamente siempre que el interruptor de alimentación principal esté ENCENDIDO y la mesa quirúrgica esté conectada al suministro eléctrico de CA. Aparece el icono de PLUG (ENCHUFE) en la pantalla LED del panel de alimentación (consulte Figura 7-1), que indica que hay alimentación de CA y la barra de diodos indica el estado de la batería:*

- **Cuando la mesa está enchufada al suministro de CA del centro y el interruptor de alimentación principal está ENCENDIDO, la barra de diodos muestra el estado de carga de la batería. El estado de carga de la batería también se indica mediante un icono en el mando principal.**
- **Cuando la mesa funciona con batería y el mando principal está activo (encendido), la barra de diodos muestra el estado de carga de la batería. El estado de carga de la batería también se indica mediante un icono en el mando principal.**

Las baterías pueden necesitar recargas de manera periódica dependiendo de la frecuencia de uso de la mesa. Un estado de batería baja o agotada se indica con el icono de BATERÍA MEDIO LLENA o BATERÍA AGOTADA del mando, y en la pantalla LED del panel de alimentación, algunas o todas las barras verdes de diodos están APAGADAS.

NOTA: La máxima vida útil que se puede esperar para una batería que siempre se haya cargado y cuidado correctamente es de 4 años. Habrá que cambiar la batería con más frecuencia si no se siguen las recomendaciones de carga. Las baterías totalmente cargadas permiten una media de 100 a 150 procedimientos (duran aproximadamente tres semanas) sin recargar. Observe el icono de carga y descarga de la pantalla LED (consulte *Figura 7-1*) del panel de alimentación. Cuando se APAGAN dos barras de diodos verdes en la pantalla LED del panel de alimentación, las baterías están a media carga. Este nivel de energía permite un funcionamiento normal de la mesa, sin dañar las baterías. Sin embargo, cuando se APAGA la última barra de diodos verde, se deben recargar las baterías inmediatamente o sufrirán daños. Si todos los diodos están APAGADOS, significa que las baterías están totalmente agotadas y la mesa solo puede funcionar con la alimentación del centro.

Las baterías de ácido plomo duran más tiempo si no se deja que se descarguen por completo. Por tanto, para alargar la vida y la capacidad de las baterías de la mesa, mantenga siempre conectado el cable de alimentación de CA a la base de la mesa y enchufado a una toma de CA adecuada siempre que sea posible y tanto tiempo como sea posible, con el interruptor de alimentación principal **ENCENDIDO**. Si no fuera posible proceder así siempre, recargue las baterías en los momentos siguientes:

- **Cada 15 días si la mesa está en funcionamiento normal y más a menudo si lo requiere su uso.**
- **Cada vez que aparezca el icono de BATERÍA MEDIO LLENA en el indicador de control de estado de la pantalla LCD.**
- **Si la mesa permanece almacenada durante más de tres meses; las baterías deben cambiarse cada tres meses.**

NOTA: Si las baterías selladas de plomo ácido de electrolito en gel no se cargan, compruebe lo siguiente:

1. **El fusible de la batería está fundido: reemplace el fusible (consulte la sección Instalación del fusible de la batería (F8) en Instalación).**
2. **El cable de alimentación de CA está defectuoso; sustitúyalo si es necesario.**
3. **Si el interruptor de alimentación principal está APAGADO (no está iluminado).**
4. **Si el circuito de carga no está funcionando.**

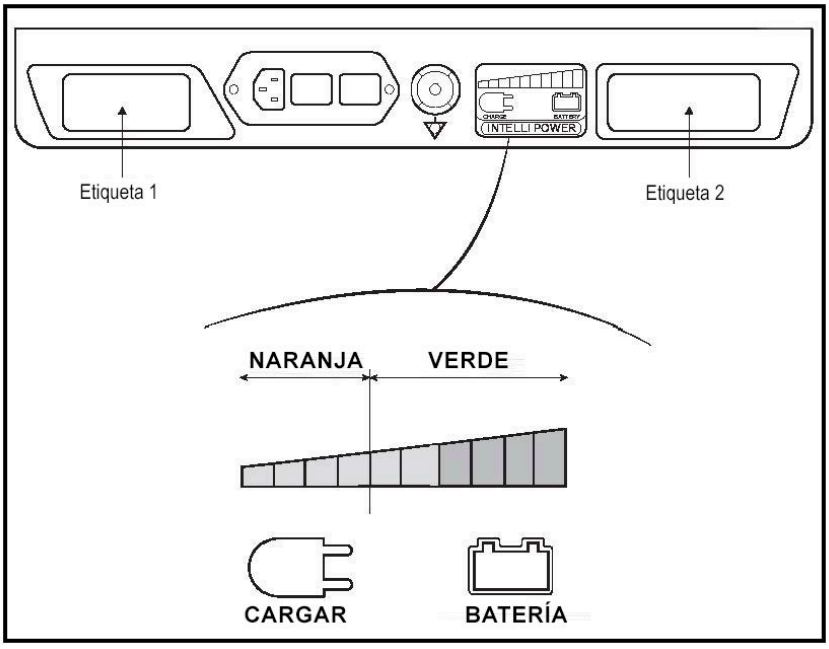

Figura 7-1. Pantalla LED del panel INTELLIPOWER

Procedimiento de carga de las baterías

ADVERTENCIA

RIESGO DE LESIONES PERSONALES O DAÑOS EN EL EQUIPO

Las reparaciones o ajustes del equipo deben realizarse únicamente por el personal de Servicio Técnico de STERIS o formado por STERIS. Si las operaciones de mantenimiento son realizadas por personal no cualificado o si se instalan componentes no autorizados, se podrán provocar lesiones personales, el rendimiento incorrecto del equipo, la anulación de la garantía u originar costosos daños. Para lo relacionado con las opciones del mantenimiento, póngase en contacto con STERIS.

ADVERTENCIA

RIESGO DE TROPIEZO

Coloque el cable de alimentación hacia el enchufe para evitar que tropiece el personal que trabaja en el área.

Recargue las baterías de la siguiente manera:

1. **Conecte el cable de alimentación de CA a la base de la mesa y enchúfelo en una toma de CA del centro adecuada.**
2. **ENCIENDA el interruptor de alimentación principal.**
3. **Deje pasar alrededor de 12 horas para que las baterías se carguen totalmente.**
4. **Compruebe si aparece el icono de BATERÍA LLENA en el mando. Desconecte el cable de CA.**

7.5 Comprobación del Auto Limit Sensor (ALS)

ADVERTENCIA

RIESGO DE LESIONES PERSONALES O DAÑOS EN EL EQUIPO

El movimiento alternativo del tablero que sugiere el sistema Auto Limit Sensor (ALS) no tiene en cuenta el tipo de cirugía que se está practicando ni el entorno (por ejemplo, que haya otro equipo cerca) y puede no ser compatible con la intervención quirúrgica. Para evitar una acción que pueda tener como consecuencia lesiones graves e incluso la muerte del paciente y del personal de quirófano, y/o averías graves en el equipo, evalúe a conciencia la viabilidad de la sugerencia.

La mesa está equipada con el sistema Auto Limit Sensor (ALS) que proporciona al usuario información instantánea sobre articulaciones del tablero en conflicto. Una advertencia del ALS en el mando indica que se ha solicitado una configuración del tablero o se ha movido este a una posición que podría provocar daños en el tablero o lesiones al paciente.

Para evitar un conflicto entre las secciones del tablero o que este choque contra la mesa o el suelo, el sistema ALS detiene inmediatamente el movimiento en proceso y el LED del ALS se enciende. El sistema de control avisa al usuario de la posibilidad de un movimiento alternativo en la pantalla LCD.

NOTA: El movimiento alternativo que sugiere el sistema ALS no es el único movimiento disponible. Los usuarios deberán valorar cuál es el movimiento más adecuado según su criterio profesional.

Pruebe el sistema Auto Limit Sensor de la siguiente manera:

1. **Revise y siga las instrucciones de la sección Antes de usar la mesa y prepare la mesa para la operación.**
2. **Levante el tablero hasta la altura máxima permitida.**
3. **Utilice la función SLIDE HEAD (Deslizar a cabeza) para mover el tablero hasta el límite del extremo de la cabeza.**

4. **Pulse el botón LEG DOWN (Bajar piernas) hasta que se encienda la advertencia de ALS y se detenga el movimiento del tablero. Si el sistema no se activa, detenga el movimiento del tablero antes de que se produzca un choque y póngase en contacto con STERIS.**

7.6 NIVEL Verificar

Verifique la función NIVEL de la mesa de la siguiente manera:

1. **Revise y siga las instrucciones presentadas en la sección Antes de usar la mesa.**
2. **Presione el botón NIVEL.**

   NOTA: Cuando se opera en ORIENTACIÓN INVERSA, la función NIVEL NO incluye la sección posterior para cumplir con los procedimientos de anestesia. Asegúrese de que REV. ORIENT (orientación inversa) no está activo.
3. **Cuando se presiona, la mesa regresa gradualmente a su posición nivelada u horizontal alineando las secciones de la mesa en el siguiente orden:**
   a. **RIÑON Elevador e inclinación lateral.**
   b. **Trendelenburg y vuelta.**
   c. **Pierna.**
4. **Utilice un nivel y asegúrese de que la mesa esté nivelada. Si no, llame a STERIS.**

7.7 Verificación del control auxiliar

Verifique el sistema de control auxiliar de la mesa quirúrgica de la siguiente manera:

1. **Revise y siga las instrucciones presentadas en *Sección 5.5 Sistema de control de respaldo (anulación)* y prepare la mesa para la operación del sistema de control auxiliar.**
2. **Con el tablero a una altura extremadamente baja, presione el botón ALTURA ARRIBA y bombee el pedal.**
3. **Asegúrese de que la mesa se levante correctamente. Si no, llame a STERIS.**

7.8 Sellado de cubiertas de mesa

Esta sección incluye lo siguiente:

Introducción

Cubierta de base de dos partes (acero inoxidable)

Cubierta de base de una pieza (plástico)

Introducción

Siempre que se retiran y luego se devuelven el conjunto de la cubierta de la columna de la mesa quirúrgica y/o la cubierta de la base, es necesario sellar las cubiertas para evitar la intrusión de líquido para cumplir con los requisitos IPX4.

NOTA: Retire todo el sellador viejo y limpie todas las piezas coincidentes antes de volver a aplicar el sellador de silicona. Utilice sellador de silicona negro RTV 123 (R005300568).

Cubierta de base de dos partes (acero inoxidable)

NOTA: Para ayudar a aflojar el RTV entre las cubiertas de la base de acero inoxidable para procedimientos futuros, rocíe spray lubricante seco NG 202 (P752870091) a lo largo del borde de la cubierta frontal de la base que hace contacto con el RTV antes de aplicar el RTV.

1. **Aplique cinta de espuma de celda cerrada de 1/4 x 3/4" (R007200964) a la parte superior de los soportes de montaje (consulte *Figura 7-2*). No aplique cinta a la parte de la base de la mesa donde la cubierta de plástico toca la base (consulte *Figura 7-3*).**



Figura 7-2. Aplique cinta al soporte de montaje

2. Instale la cubierta de la base. Asegúrese de que la cubierta de la base quede al ras de la base (consulte *Figura 7-3*) en la abertura de inserción de la cubierta de la base.



Figura 7-3. Asegúrese de que la cubierta de la base quede al ras de la base en la abertura del inserto

3. Selle las áreas de contacto entre las cubiertas de la base delantera y trasera como se muestra en*Figura 7-4*.

   NOTA: Asegúrese de que RTV esté aplicado en ambos lados izquierdo y derecho de las cubiertas de la base antes del montaje.

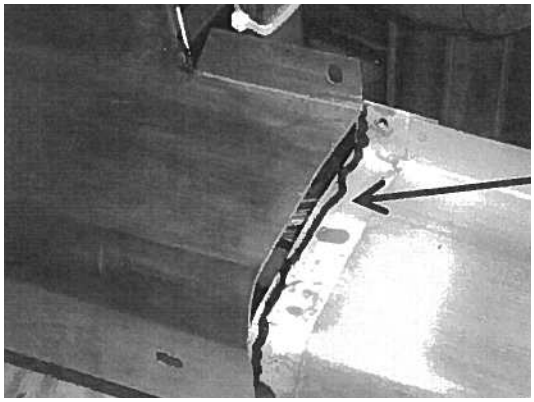

Figura 7-4. Selle las áreas de contacto entre las cubiertas de la base delantera y trasera

4. Aplique RTV a la parte inferior de cada corte en forma de V alrededor de la interfaz con las cubiertas de columna (consulte *Figura 7-5*).

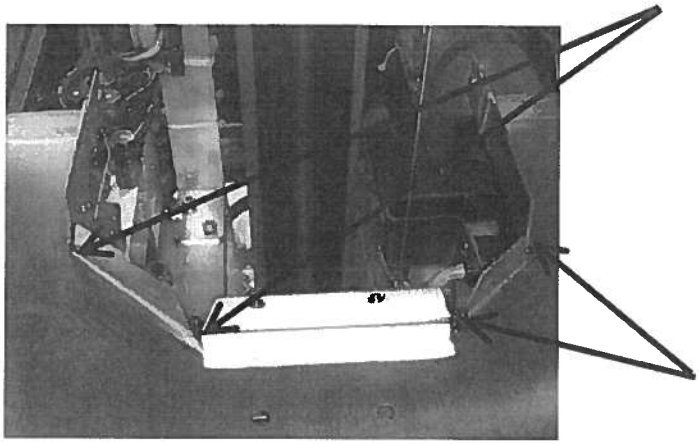

Figura 7-5. Aplique RTV a recortes en forma de V

5. Selle el área donde la entrada de la fuente de alimentación está expuesta a través de la base (consulte *Figura 7-6*).



Figura 7-6. Selle la cubierta alrededor de la entrada de energía

6. Selle todo el perímetro entre las cubiertas plásticas superiores de las columnas y la columna, asegurándose de llenar todo el espacio como se muestra en*Figura 7-7*. Suaviza RTV tanto como sea posible.



Figura 7-7. Selle alrededor de las cubiertas de plástico superiores y la columna

7. Selle a lo largo de ambas costuras de las cubiertas plásticas superiores de las columnas como se muestra en *Figura 7-8*.

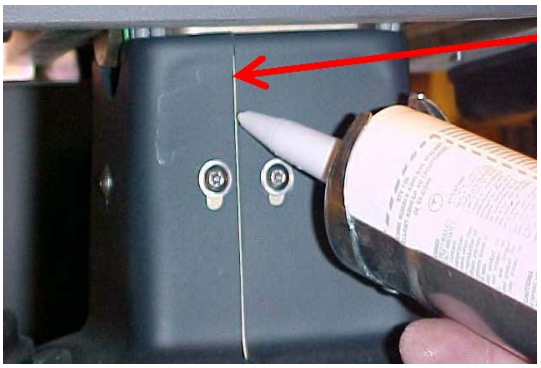

Figura 7-8. Sellar a lo largo de ambas uniones de las cubiertas plásticas superiores de las columnas

8. Instale la cubierta de la columna inferior (interior) alrededor de la columna.
9. Unir las mitades y sujetarlas utilizando el tornillo previamente retirado. Repita lo mismo para todas las portadas de columnas.
10. Asegure la cubierta superior (exterior) al soporte utilizando seis sujetadores existentes.
11. Asegure la cubierta inferior a la base usando los cuatro sujetadores existentes.
12. Asegure la cubierta de la base a la base usando un tornillo y espaciador.
13. Asegúrese de que el telescopio Las cubiertas de las columnas se mueven suavemente y no se separan durante el funcionamiento.
14. Después de aplicar RTV, elimine cualquier exceso de sellador usando un trapo humedecido con alcohol.
15. Deje suficiente tiempo de curado según lo recomendado por el Fabricante de RTV antes de devolver la mesa para su uso.

Cubierta de base de una pieza (plástico)

1. Selle el área donde la entrada de la fuente de alimentación queda expuesta a través de la base (consulte la siguiente ilustración).



2. Instale el inserto de la cubierta de la base y fíjelo a la cubierta de la base (consulte *Figura 7-9*).



Figura 7-9. Instale el inserto de la cubierta de la base y fíjelo a la cubierta de la base

3. Aplique RTV a la unión entre el inserto de la cubierta de la base y la cubierta de la base (consulte *Figura 7-10*).



Figura 7-10. Sellar la costura entre el inserto de la cubierta de la base y la cubierta de la base

4. Aplique RTV alrededor del perímetro de la base donde se unen las cubiertas de las columnas.
5. Selle todo el perímetro entre las cubiertas plásticas superiores de las columnas y la columna, asegurándose de llenar todo el espacio como se muestra en la siguiente ilustración. Suaviza RTV tanto como sea posible.



6. Selle a lo largo de ambas costuras de las cubiertas plásticas superiores de las columnas como se muestra en la siguiente ilustración.

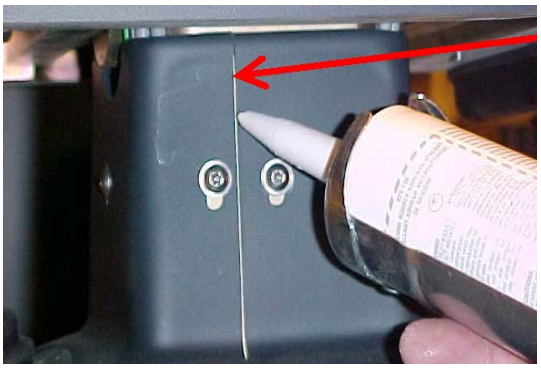

7. **Después de aplicar RTV, elimine cualquier exceso de sellador utilizando un trapo humedecido con alcohol.**
8. **Deje suficiente tiempo de curado según lo recomendado por el fabricante de RTV. antes de devolver la mesa para su uso.**

7.9 Piezas de repuesto

Las piezas enumeradas en esta sección son necesarias para mantenimiento menor en la mesa quirúrgica.

Para pedir piezas de repuesto, proceda como sigue:

1. **Incluya el número de pieza y la descripción que figuran en cualquiera de los dos *Tabla 7-1* o *Tabla 7-2*.**
2. **Incluya los números de modelo y serie de su equipo en su pedido.**
3. **Envíe su pedido directamente a STERIS.**

   NOTA: Para piezas de repuesto, tenga en cuenta lo siguiente:

   a. **Utilice únicamente piezas autorizadas por STERIS en el equipo. El uso de piezas no autorizadas anula la garantía.**

   b. **Esta tabla utiliza baterías de plomo-ácido. Las baterías de plomo-ácido normalmente están sujetas a autodescarga y deterioro de su vida útil durante el almacenamiento a largo plazo. Por lo tanto, STERIS no recomienda adquirir baterías y luego almacenarlas como piezas de repuesto. Si se adquieren y almacenan baterías, deben mantenerse cubiertas y en un área fresca y seca. Las baterías almacenadas deben recargarse cada seis meses para minimizar el deterioro. Utilice una corriente de carga acorde con el tamaño de amperios-hora de la batería. Cargue a un voltaje de carga flotante equivalente a 13,6-13,8 voltios.**

Tabla 7-1. Piezas de repuesto

DESCRIPCIÓN	NÚMERO DE PIEZA	REPUESTOS RECOMENDADOS
Conjunto de control manual	P141210773	1
Cable de control manual de repuesto	P141210807	1
Cable de alimentación	P093909354	1
Fusible (principal), 3,0 amperios	693600038	1
Fusible (juego)	342213555	1
Batería	P764331223	N/A

Tabla 7-2. Piezas de repuesto, cojines

Cojines TLT (con gancho y bucle), 2" *	**NÚMERO DE PIEZA**	**REPUESTOS RECOMENDADOS**
▪ **Cojín, sección de cabeza**	P150832695	1
▪ **Cojín, sección de respaldo/asiento**	413724464	1
▪ **Cojín, sección de piernas**	413724465	1
Cojines PRS (Tipo Hongo), 2"*	**NÚMERO DE PIEZA**	**REPUESTOS RECOMENDADOS**
▪ **Cojín, sección de cabeza**	P134469542	1
▪ **Cojín, sección de respaldo/asiento**	P141210677	1
▪ **Cojín, sección de piernas**	P134469543	1
* 2", 3" y 4" cojines de mesa disponibles; póngase en contacto con STERIS o consulte **Desglose de piezas ilustrado** Sección del Manual de mantenimiento.		

Apéndice A: Conformidad de compatibilidad electromagnética (CEM)

8.1 Datos técnicos de cumplimiento de CEM

La mesa quirúrgica general STERIS 4095 está diseñada para la mayoría de los procedimientos quirúrgicos con máximo acceso radiológico sin que el paciente dé marcha atrás. La mesa quirúrgica general STERIS 4095 y los componentes relacionados están diseñados para usarse en el entorno electromagnético especificado en *Tabla 8-1* por *Tabla 8-4*. El Cliente o el usuario deben asegurarse de que esta tabla se utilice en dicho entorno.

NOTA: Revise todas las precauciones de seguridad de CEM que se enumeran a continuación antes de operar la mesa quirúrgica general STERIS 4095 dentro del quirófano.

PRECAUCIÓN

POSIBLE DAÑO AL EQUIPO

Los componentes apropiados de esta mesa quirúrgica han sido probados y cumplen con la norma IEC 60601-1-2, Equipo eléctrico médico Parte 1; Requisitos Generales de Seguridad; Compatibilidad electromagnética (CEM). Sin embargo, existe la posibilidad de que se produzcan interferencias electromagnéticas o de otro tipo entre este equipo y otros dispositivos. Si el usuario experimenta interferencias, reubique este dispositivo o minimice el uso del equipo afectado mientras este dispositivo esté en funcionamiento.

El funcionamiento de la mesa quirúrgica puede verse afectado temporalmente si se utilizan equipos de comunicación por RF portátiles o móviles en las proximidades.

Los equipos eléctricos médicos necesitan precauciones especiales con respecto a CEM. Ponga la mesa quirúrgica en servicio de acuerdo con la información EMC proporcionada en este manual.

Posible CEM aumento de EMISIONES o disminución de INMUNIDAD. No utilice accesorios ni piezas de repuesto que no figuren en los manuales del operador o de mantenimiento.

El funcionamiento de la mesa quirúrgica puede verse afectado si se utiliza junto a otros equipos o apilados con ellos. Si se necesita un uso adyacente o apilado, asegúrese de que la mesa funcione correctamente en esta configuración.

Tabla 8-1. Guía y declaración del fabricante Emisiones electromagnéticas Para todos los equipos y sistemas (según IEC 60601–1–2, cláusula 5.2.2.1)

Prueba de emisiones	Cumplimiento	Entorno electromagnético orientación
La mesa quirúrgica general STERIS 4095 y los componentes relacionados están diseñados para usarse en el entorno electromagnético que se especifica a continuación. El Cliente o el usuario deben asegurarse de que esta mesa quirúrgica general STERIS 4095 se utilice en dicho entorno.		
Emisiones de RF CISPR 11	Grupo 1	La mesa quirúrgica general STERIS 4095 utiliza energía de RF únicamente para su funcionamiento interno. Por lo tanto, sus emisiones de RF son muy bajas y no es probable que causen interferencias en equipos electrónicos cercanos.
Emisiones de RF CISPR 11	Clase A	La mesa quirúrgica general STERIS 4095 es adecuada para su uso en todos los establecimientos, excepto los domésticos y los conectados directamente a la red pública de suministro de energía de bajo voltaje que abastece a los edificios utilizados con fines domésticos.
Emisiones armónicasIEC 61000-3-2	Clase A	
Fluctuaciones de voltaje/emisiones de parpadeo IEC 61000-3-3	Cumple	

NOTA: Las características de emisiones de este equipo lo hacen adecuado para su uso en áreas industriales y hospitales (CISPR 11 Clase A). Si se utiliza en un entorno residencial (para el cual se requiere CISPR 11 Clase B), es posible que este equipo no ofrezca la protección adecuada a los servicios de comunicación por radiofrecuencia. Es posible que el usuario deba tomar medidas de mitigación, como reubicar o reorientar el equipo.

Tabla 8-2. Guía y declaración del fabricante Inmunidad electromagnética para todos los equipos y sistemas (según IEC 60601–1–2, cláusula 5.2.2.1)

Prueba de inmunidad	60601-1-2 Nivel de prueba	Nivel de cumplimiento	Entorno electromagnético orientación
La mesa quirúrgica general STERIS 4095 y los componentes relacionados están diseñados para usarse en el entorno electromagnético que se especifica a continuación. El Cliente o el usuario deben asegurarse de que esta mesa quirúrgica general STERIS 4095 se utilice en dicho entorno.			
Descarga electrostática (DES) IEC 61000-4-2	±8 kV contacto	±8 kV contacto	Los pisos deben ser de madera, concreto o baldosas de cerámica. Si los pisos están cubiertos con material sintético, la humedad relativa debe ser al menos del 30%.
	±15 kV aire	±15 kV aire	
Transitorio eléctrico rápido/ráfaga IEC 61000-4-4	±2 kV para líneas de suministro de energía	±2 kV para líneas de suministro de energía	La calidad de la energía principal debe ser la de un entorno comercial u hospitalario típico.
	±1 kV para líneas de entrada/salida	±1 kV para líneas de entrada/salida	

Tabla 8-2. Guía y declaración del fabricante Inmunidad electromagnética para todos los equipos y sistemas (según IEC 60601–1–2, cláusula 5.2.2.1) (continuación)

Prueba de inmunidad	60601-1-2 Nivel de prueba	Nivel de cumplimiento	Entorno electromagnético orientación
Aumento IEC 61000-4-5	±1 kV modo diferencial	±1 kV modo diferencial	La calidad de la energía principal debe ser la de un entorno comercial u hospitalario típico.
	±2 kV modo común	±2 kV modo común	
Caídas/caídas de voltaje IEC 61000-4-11	0% UT para 0.5 ciclo @ 0, 45, 90, 135, 180, 225, 270 y 315 grados.	>95% inmersión para 0.5 ciclo	La calidad de la energía principal debe ser la de un entorno comercial u hospitalario típico. Si el usuario de la mesa quirúrgica general STERIS 4095 requiere un funcionamiento continuo durante las interrupciones del suministro eléctrico, se recomienda que la mesa quirúrgica general STERIS 4095 se alimente desde la batería interna equipada.
		60% inmersión para 5 ciclos	
	0% UT para 1 ciclo	30% inmersión para 25 ciclos	
		>95% inmersión para 5 segundos	
		———————- ———————- ———————	
		0% UT para 0.5 ciclo @ 0, 45, 90, 135, 180, 225, 270 y 315 grados.	**(Probado en UT = a 240 Vca y UT= 100 Vca, 50 Hz para cada uno de los niveles de prueba).**
		0% UT for 1 cycle	
Campo magnético de frecuencia de alimentación (50/60 Hz) IEC 61000-4-8	30 A/m	30 A/m	Los campos magnéticos de frecuencia eléctrica deben estar en niveles característicos de una ubicación típica en un entorno comercial u hospitalario típico.
NOTA: UT es la tensión de la red eléctrica de CA antes de la aplicación del nivel de prueba.			

Tabla 8-3. Guía y declaración del fabricante Inmunidad electromagnética para equipos y sistemas que no son de soporte vital (según IEC 60601–1–2, Cláusula 5.2.2.1)

Prueba de inmunidad	60601-1-2 Nivel de prueba	Nivel de cumplimiento	Entorno electromagnético orientación
La mesa quirúrgica general STERIS 4095 y los componentes relacionados están diseñados para usarse en el entorno electromagnético que se especifica a continuación. El Cliente o el usuario deben asegurarse de que esta mesa quirúrgica general STERIS 4095 se utilice en dicho entorno.			
Campo magnético de frecuencia de alimentación (50/60 Hz) IEC 61000-4-8			Los equipos de comunicaciones por RF portátiles y móviles deben estar separados de la mesa quirúrgica general STERIS 4095, incluidos los cables, a no menos de la distancia calculada/enumerada a continuación: D=(3.5/V1)(Sqrt P) D=(12/V2)(Sqrt P)
RF conducida IEC 61000-4-6	3Vrms (fuera de ISM) 6 Vrms (en bandas ISM) 150 kHz a 80 MHz	(V1) = 3 Vrms (V2) = 6 Vrms (V3) = 10 Vrms	D=(12/E1)(Sqrt P) 80 a 800 MHz D=(23/E1)(Sqrt P) 800 MHz a 2.7 GHz
RF radiada IEC 61000-4-3	3 V/m	(E1) = 3 V/m	donde P es la potencia máxima en vatios y D es la distancia de separación recomendada en metros.
	80 MHz a 2.7 GHz		Las intensidades de campo de los transmisores fijos, según lo determinado por un estudio electromagnético del sitio, deben ser inferiores a los niveles de cumplimiento (V1 y E1).
			Pueden producirse interferencias en las proximidades de equipos que contengan un transmisor.
Magnético de proximidad IEC **61000-4-39**	8A/m o 138.06dBµA/m (30 kHz) 65A/m o 156.26dBµA/m (134.2kHz) 7.5A/m o 137.5dBµA/m (13.56MHz)		8A/m la prueba solo se aplica a los campos de atención médica domiciliaria.

Tabla 8-4. Distancias de separación recomendadas entre equipos de comunicaciones por RF portátiles y móviles y la mesa quirúrgica general STERIS 4095 (según IEC 60601–1–2, cláusula 5.2.2.1)

Potencia de salida máxima nominal del transmisor W	Distancia de separación según frecuencia del transmisor m		
	150 kHz a 80 MHz $d = [\frac{3,5}{3}]\sqrt{P}$	80 MHz a 800 MHz $d = [\frac{3,5}{3}]\sqrt{P}$	800 MHz a 2.5 GHz $d = [\frac{7}{3}]\sqrt{P}$
La mesa quirúrgica general STERIS 4095 y los componentes relacionados están diseñados para usarse en un entorno electromagnético en el que se controlan las perturbaciones de RF irradiadas. El Cliente o el usuario pueden ayudar a prevenir interferencias electromagnéticas manteniendo una distancia mínima entre los equipos de comunicaciones por RF (transmisores) portátiles y móviles y esta mesa quirúrgica general STERIS 4095 como se recomienda a continuación, de acuerdo con la potencia de salida mínima del equipo de comunicaciones.			
0,01	0.12	0.12	0.23
0,1	0.38	0.38	0.73
1	1.2	1.2	2.3
10	3.8	3.8	7.3
100	12	12	23
Para transmisores clasificados con una potencia de salida máxima no mencionada anteriormente, la distancia de separación recomendada d en metros (m) se puede estimar utilizando la ecuación aplicable a la frecuencia del transmisor, donde P es la potencia nominal de salida máxima del transmisor en vatios (W) según el fabricante del transmisor.			
NOTA: En 80 MHz y 800 MHz se aplica la distancia de separación para el rango de frecuencia más alto. **NOTA: Es posible que estas pautas no se apliquen en todas las situaciones. La propagación electromagnética se ve afectada por la absorción y reflexión de estructuras, objetos y personas.**			

Recomendación sobre el uso de equipos quirúrgicos de alta frecuencia (AF) (según IEC 60601-2-46):

1. **La mesa quirúrgica 4095 está diseñada para usarse con equipos quirúrgicos de alta frecuencia.**
2. **Si se nota una degradación del rendimiento, los cables del equipo quirúrgico de alta frecuencia y las placas de retorno deben reorientarse a una posición más favorable.**

Declaración sobre la atenuación de rayos X:

La equivalencia de aluminio para el tablero de la mesa y el tablero de rayos X es de 2 milímetros.

ADVERTENCIA

La presencia de cualquier material en el haz de rayos X introducirá efectos de difusión y dispersión. Los operadores deben tomar precauciones adecuadas contra la exposición a los rayos X. El material colocado en el camino de un haz de rayos X atenuará la intensidad de los rayos X. La intensidad del haz de rayos X no debe exceder los niveles seguros para el paciente.

ADVERTENCIA

Los equipos de comunicaciones por RF portátiles (incluidos periféricos como cables de antena y antenas externas) deben usarse a no menos de 30 cm (12 pulgadas) de cualquier parte de la mesa quirúrgica general 4095, incluidos los cables especificados por STERIS. De lo contrario, podría producirse una degradación del rendimiento de este equipo.

Ejemplos de equipos de comunicaciones por RF portátiles incluyen TETRA 400, GMRS 460, FRS 460, LTE Band 13 y 17, GSM 800/900, TETRA 800, iDEN 820, CDMA 850, LTE Band 5, GSM 1800, CDMA 1900, GSM 1900, DECT , Banda LTE 1, 3, 4, 25; UMTS, Bluetooth, WLAN, 802.11 b/g/n, RFID 2450, LTE Band 7 y WLAN 802.11 a/n.