STERIS®



Mesa quirúrgica general STERIS 5095

Manual del operador

es
056404487
Revisión F

© 2024 STERIS. All rights reserved.

Published: 2024-8-29

Mensaje de STERIS

Introducción

Este manual contiene información importante sobre el uso y mantenimiento adecuados de esta mesa quirúrgica. **Todo el personal involucrado en el uso y mantenimiento de este equipo debe revisar cuidadosamente y cumplir con las Precauciones de seguridad y las instrucciones contenidas en este manual.** Estas instrucciones son importantes para proteger la salud y seguridad del personal y los pacientes involucrados en el funcionamiento de esta mesa quirúrgica y deben mantenerse en un lugar accesible para su consulta rápida. Solo deben operar esta mesa quirúrgica los usuarios que hayan recibido formación satisfactoria sobre su funcionamiento. Póngase en contacto con STERIS para obtener información sobre la formación en servicio necesaria.

Se suministran instrucciones completas para el desembalaje. Si no están incluidas, póngase en contacto con STERIS para obtener una copia, aportando los números de serie y modelo de la mesa. STERIS proporciona una gama completa de accesorios para esta mesa. Si desea más información, póngase en contacto con STERIS.

NOTA: Se proporciona una conexión a tierra de paciente o terminal de ecualización de potencial (conector macho, DIN 42801). El conector hembra de toma a tierra no forma parte del suministro de STERIS.

Aviso

Las Precauciones de seguridad y los puntos de pinzamiento que deben observarse durante el funcionamiento y el mantenimiento de esta mesa quirúrgica se incluyen en este manual en la sección **Precauciones de seguridad y puntos de pinzamiento**. No ponga en funcionamiento ni realice el mantenimiento de esta mesa hasta que haya leído y comprendido esta información.

ADVERTENCIA

RIESGO DE LESIONES PERSONALES O DAÑOS EN EL EQUIPO

Las reparaciones o ajustes del equipo deben realizarse únicamente por el personal de Servicio Técnico de STERIS o formado por STERIS. Si las operaciones de mantenimiento son realizadas por personal no cualificado o si se instalan componentes no autorizados, se podrán provocar lesiones al paciente, lesiones personales, el rendimiento incorrecto del equipo, la anulación de la garantía u originar costosos daños. Para lo relacionado con las opciones del mantenimiento, póngase en contacto con STERIS.

Si se han producido incidentes graves relacionados con este producto sanitario, deberán comunicarse al fabricante y a la autoridad competente del país donde se produjo el incidente.

Indicaciones de uso

La mesa quirúrgica cuenta con un funcionamiento electrohidráulico y está diseñada para llevar a cabo prácticamente todo tipo de intervenciones quirúrgicas generales en cardiología, cirugía vascular, endoscopia, ginecología, urología, nefrectomía, neurología, oftalmología y ortopedia, con el complemento de los accesorios de la mesa STERIS.

Eliminación de residuos

ADVERTENCIA

DESECHOS PELIGROSOS

Este producto contiene materiales que deben eliminarse a través de empresas autorizadas para la eliminación de desechos peligrosos.

PRECAUCIÓN

POSIBLES DAÑOS EN EL EQUIPO

El uso de aceites hidráulicos no apropiados puede dañar seriamente la mesa o causar un mal funcionamiento. Póngase en contacto con STERIS para obtener información acerca del aceite hidráulico correcto.

La mesa puede contener los siguientes materiales. Al desechar la mesa o sus partes, asegúrese de realizar la eliminación correcta de los desechos peligrosos y los demás desechos según las leyes nacionales, regionales y locales.

Baterías de ácido-plomo (Pb/H_2SO_4): baterías de células gelificadas situadas en la base de la mesa en el extremo de la cabeza. Peso aproximado de 2 kg (5 lb).

Plomo (Pb) en las soldaduras: contenido en soldaduras en tablas de circuito y en varias conexiones de cables. Escasa cantidad.

Partes electrónicas y eléctricas: no se sabe si se requieren métodos de eliminación especiales en el momento de publicación de este manual.

Partes metálicas: fabricadas de aluminio (Al), acero (Fe), hierro colado (Fe), cobre (Cu) y aleaciones de cobre (Cu/x), plástico, caucho sintético, baños galvánicos (Cr, Ni, Zn, Au) y adhesivos; se desconoce que requieran métodos de eliminación especiales a la fecha de publicación de este manual.

Aceite hidráulico: en los componentes hidráulicos de la base, la columna, la sección de piernas, la sección de respaldo, las líneas del sistema hidráulico y los manguitos.

Cloruro de polivinilo (PVC): Peso aproximado 1,7 kg (3,8 lb).

Información sobre el Servicio Técnico

Para garantizar un funcionamiento seguro y adecuado del equipo es esencial llevar a cabo un programa integral de mantenimiento preventivo. Este manual contiene programas y procedimientos de mantenimiento básico que se deben seguir para obtener un rendimiento óptimo del equipo. En el Manual de mantenimiento (que puede solicitar a STERIS) se incluyen instrucciones exhaustivas de mantenimiento preventivo mensual, trimestral y semestral.

Solo el personal formado por STERIS debe realizar el mantenimiento de la mesa para evitar lesiones personales, un funcionamiento incorrecto del equipo, la anulación de la garantía del equipo o que se produzcan costosos daños. Póngase en contacto con STERIS para obtener más información sobre los programas de formación disponibles para el personal biomédico.

Animamos a los clientes a ponerse en contacto con STERIS para informarse sobre nuestros contratos de mantenimiento preventivo integrales. Según los términos de este programa, el mantenimiento preventivo, los ajustes y el cambio de las piezas gastadas se realizan de forma programada, con el fin de garantizar que el rendimiento del equipo se mantenga al máximo nivel y así evitar interrupciones costosas. El personal de STERIS en todo el mundo está integrado por técnicos adecuadamente equipados y formados en fábrica, dedicados a prestar este servicio, así como servicios de reparación especializados. Póngase en contacto con STERIS para obtener más información.

Publicaciones relacionadas

Las publicaciones enumeradas a continuación son las que ayudan a utilizar y realizar el mantenimiento de esta mesa quirúrgica. Cuando las encargue, incluya el número de la pieza y la descripción de cada publicación que requiera. Solicítelas directamente a STERIS.

Número de la ilustración	Título de la ilustración
413724247 413724246 P056404485	Manual del usuario, 5085 SRT Manual del usuario, 5085 General y Harmony Manual del usuario, 5095
P764333472	Manual de mantenimiento
SD894 SD901 10270850 (SD1048) P056404492	Datos técnicos, 5085 SRT Datos técnicos, 5085 General Datos técnicos, 5085 Harmony Datos técnicos, 5095
413724503	Instrucciones para el desembalaje, 5085/5095

Información de contacto

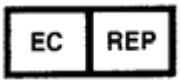

STERIS Ireland Limited
IDA Business and Technology Park
Tullamore
County Offaly
R35 X865, Irlanda





Fabricante:
STERIS Corporation
2720 Gunter Park East
Montgomery, AL 36109 ▪ EE. UU.
Tel.: 334-277-6660
800-444-9009
www.steris.com

Equipo Clase 1
Equipo tipo B



Equipo protegido contra salpicaduras (incluido equipo protegido contra salpicaduras de agua, IPX4)



Equipo no apto para su uso ante una mezcla anestésica inflamable con aire, oxigeno u óxido nitroso.

Apto para funcionamiento intermitente de 3 min/h.

El idioma original de este documento es el INGLÉS. Cualquier traducción debe realizarse a partir del documento en el idioma original.

TABLA DE CONTENIDO

Número de sección	Descripción	Página
1	**Precauciones de seguridad y puntos de pinzamiento**	**1**
1.1	Introducción	1
1.2	Advertencia: riesgo de pinzamiento	1
1.3	Advertencia: riesgo de inclinación	4
1.4	Advertencia: Riesgo de explosión	5
1.5	Advertencia: Riesgo de tropiezo	5
1.6	Advertencia: riesgo de lesiones personales	5
1.7	Advertencia: Riesgo de inestabilidad	8
1.8	Advertencia: Riesgo de pinzamiento y volcado	8
1.9	Advertencia: lesiones personales o daños en el equipo	8
1.10	Advertencia: Riesgo de infección	12
1.11	Advertencia: Desechos peligrosos	13
1.12	Advertencia: riesgo de descarga eléctrica	13
1.13	Precaución: posibles daños en el equipo	13
2	**Glosario**	**17**
2.1	Términos y definiciones	17
2.2	Definición de los símbolos de la mesa quirúrgica	18
2.3	Definición de los símbolos en el mando	20
3	**Información importante para el usuario**	**27**
3.1	Introducción	27
3.2	Descripción general	27
3.3	Especificaciones técnicas	29
3.4	Articulación de la mesa y colocación del paciente	34
4	**Antes de usar la mesa**	**38**
4.1	Introducción	38
4.2	Instalación	38
4.3	Instalación/extracción del reposacabezas de doble articulación	46
4.4	Instalación/extracción de la sección de piernas	48
5	**Funcionamiento de la mesa quirúrgica**	**51**
5.1	Introducción	51
5.2	Control manual universal	53
5.3	Orientación inversa del paciente	57
5.4	Funcionamiento del control de pie opcional	57
5.5	Sistema de control de respaldo (anulación)	58
6	**Solución de problemas**	**62**
6.1	Introducción	62
6.2	2 iconos rojos de control y pitidos: ALM	64
6.3	ALS Alarm When Raising Back Section - nonALM	64
6.4	Versión incorrecta: ALM	64
6.5	Batería defectuosa: ALM	64
6.6	Las baterías no se cargan: no ALM	65
6.7	Fusible de la batería: ALM	65
6.8	Modo de batería: ALM	65

6.9 No se puede leer la pantalla del mando: no ALM 65
6.10 Cargador defectuoso: ALM 66
6.11 Fallo de la cubierta de la columna: no ALM 66
6.12 Conectar a alimentación de CA o enchufar a la red: ALM 66
6.13 Doble comando: ALM 66
6.14 ALS falso tras articulación de deslizamiento hasta el pie: no ALM 67
6.15 Problema de anclaje al suelo: no ALM 67
6.16 La pantalla del mando se queda en blanco durante la descarga del programa del mando: no ALM 67
6.17 El mando no se activa: no ALM 68
6.18 La bomba hidráulica no responde, pero la función de deslizamiento de la mesa sí: no ALM 68
6.19 El depósito hidráulico muestra pérdida de aceite, pero no se detectaron fugas: no ALM 68
6.20 INTELLIPOWER Apagado, Mando Encendido, Interruptor de alimentación LED Encendido: no ALM 69
6.21 INTELLIPOWER Encendido, Indicador de estado de batería Encendido, Conector de alimentación Apagado: no ALM 69
6.22 Anclar de nuevo: ALM 69
6.23 Batería baja: ALM 70
6.24 Pérdida de la función de la mesa, pero el fusible de la batería (F8) está bien: no ALM 70
6.25 LED verde del interruptor de alimentación principal apagado: no ALM 70
6.26 Fallo de la placa de control principal: no ALM 71
6.27 Motor defectuoso: ALM 71
6.28 Fallo del motor: ALM 71
6.29 No hay funciones disponibles con el mando: no ALM 72
6.30 Falla en el deslizamiento de la mesa y el anclaje al suelo: no ALM 72
6.31 Solo responde la función de deslizamiento de la mesa: no ALM 72
6.32 Alimentación defectuosa: ALM 73
6.33 Bomba defectuosa: ALM 73
6.34 Fallo de la bomba: ALM 73
6.35 El botón de orientación inversa no responde cuando la mesa está en modo de silla ortopédica: no ALM 73
6.36 Sensor DEF: ALM 74
6.37 Sensor defectuoso: ALM 74
6.38 Fallo del sensor: ALM 74
6.39 Defecto en el deslizamiento: ALM 74
6.40 Fallo en el deslizamiento: ALM 75
6.41 Oscilación de la articulación de la mesa: no ALM 75
6.42 La mesa no responde a las funciones FLEX (Flexionar), REFLEX (Reflexionar) ni LEVEL (Nivelar) utilizando el mando: no ALM 75
6.43 La mesa no funciona con la alimentación del centro, pero sí con la de la batería: no ALM 76
6.44 La mesa no se eleva ni se baja con el mando: no ALM 76
6.45 La mesa no se inclina con el mando: no ALM 76
6.46 La mesa no se puede colocar en las posiciones Trendelenburg ni Trendelenburg inversa usando el mando: no ALM 77
6.47 La mesa está trabada, pero el mando indica que no: no ALM 77

6.48 La mesa funciona con batería: no ALM 77
6.49 La mesa se balancea mientras está sobre sus ruedas orientables: no ALM 78
6.50 Movimiento imprevisto de la mesa: no ALM 78
6.51 Ruido inusual durante el traslado de la mesa: no ALM 78
6.52 Defecto de válvula: ALM 79
6.53 Fallo de la válvula: ALM 79
6.54 Pico de voltaje: ALM 79
6.55 Llave inglesa 2: ALM 79
6.56 Llave inglesa 7: ALM 80
6.57 Llave inglesa 9: ALM 80
6.58 Llave inglesa 10: ALM 80
6.59 Llave inglesa 11: ALM 81
6.60 Llave inglesa 12: ALM 81
6.61 Llave inglesa 13: ALM 81
6.62 Llave inglesa 14: ALM 82
6.63 Llave inglesa 15: ALM 82
6.64 Llave inglesa 17: ALM 82
6.65 Llave inglesa 18: ALM 83
6.66 Llave inglesa 20: ALM 83
6.67 Llave inglesa 21: ALM 83
6.68 Llave inglesa 22: ALM 83
6.69 Llave inglesa 23: ALM 84
6.70 Llave inglesa 24: ALM 84
6.71 Llave inglesa 25: ALM 84
6.72 Llave inglesa 26: ALM 84
6.73 Llave inglesa 27: ALM 84
6.74 Llave inglesa 28: ALM 85
6.75 Llave inglesa 29: ALM 85
6.76 Llave inglesa 30: ALM 85
6.77 Llave inglesa 31: ALM 85
6.78 Llave inglesa 32: ALM 86
6.79 Llave inglesa 33: ALM 86
6.80 Llave inglesa 34: ALM 86
6.81 Llave inglesa 38: ALM 87
6.82 Llave inglesa 39: ALM 87
6.83 Llave inglesa 42: ALM 87
6.84 Llave inglesa 47: ALM 88
6.85 Uso incorrecto: ALM 88
7 Mantenimiento rutinario 89
7.1 Lea antes de realizar el mantenimiento de rutina 89
7.2 Limpieza de la mesa 90
7.3 Mantenimiento bisemanal 94
7.4 Mantenimiento mensual 94
7.5 Carga de la batería 94
7.6 Comprobación del Auto Limit Sensor (ALS) 97
7.7 Verificación de NIVEL 97
7.8 Verificación del control auxiliar 97
7.9 Sellado de cubiertas de mesa 98
7.10 Piezas de repuesto 102

8 Apéndice A: Conformidad de compatibilidad electromagnética (CEM) 104
8.1 DATOS TÉCNICOS SOBRE CONFORMIDAD DE COMPATIBILIDAD ELECTROMAGNÉTICA 104
9 Apéndice B: SILLA ORTOPÉDICA y control manual avanzado 110
9.1 Introducción 110
9.2 Anclajes al suelo 110
9.3 Control manual para el funcionamiento de la silla ortopédica. 111
9.4 Límites del modo de silla ortopédica 111
9.5 Preparación para el modo de silla ortopédica 111
9.6 Ingreso al modo de silla ortopédica 112
9.7 Salida del modo de silla ortopédica 113
9.8 Función de nivelación de la mesa 113
9.9 Grabación de modos en la memoria 114

Precauciones de seguridad y puntos de pinzamiento

1.1 Introducción

Durante el uso o el mantenimiento de esta mesa quirúrgica **deben** respetarse las siguientes *Precauciones de seguridad*. Para resaltar su importancia, algunas *Precauciones de seguridad* se repiten en el manual.

- **ADVERTENCIA indica la posibilidad de que se produzcan lesiones personales.**
- **PRECAUCIÓN indica la posibilidad de daños al equipo.**

Es importante revisar TODAS las *Precauciones de seguridad* antes de usar, desembalar, probar o realizar las operaciones de mantenimiento de la mesa.

Seguir estrictamente estas *Precauciones de seguridad* mejora su capacidad para utilizar la mesa quirúrgica de manera segura y eficaz, y ayuda a evitar métodos de mantenimiento inadecuados para el cliente, que pueden dañar la mesa o convertirla en un peligro. Es importante comprender que estas *Precauciones de seguridad* no son exhaustivas, por lo que aconsejamos a los clientes que desarrollen sus propias políticas y procedimientos de seguridad para mejorar y complementar las *Precauciones de seguridad* que se enumeran aquí.

IMPORTANTE: *Lea el Manual del usuario para una mejor comprensión y para garantizar el mejor rendimiento de esta mesa quirúrgica.*

Todo mantenimiento que se realice a esta mesa quirúrgica, además del descrito en el Manual (a no ser que tal mantenimiento haya sido autorizado por representantes de STERIS) puede conllevar la invalidación de la garantía de la mesa.

NOTA: Si no tuviera en cuenta la información sobre seguridad proporcionada, esto se consideraría un USO ANÓMALO del presente producto.

1.2 Advertencia: riesgo de pinzamiento

ADVERTENCIA

RIESGO DE PINZAMIENTO

⚠ Durante la articulación extrema del tablero de la mesa se crean puntos de pinzamiento. Revise detenidamente las ilustraciones en la *Sección 1.2 Advertencia: riesgo de pinzamiento*, antes de utilizar la mesa.

⚠ Para evitar lesiones graves, mantenga alejadas las extremidades, los dedos y otras partes del cuerpo de todos los puntos de pinzamiento durante el posicionamiento de la mesa.

⚠ Al colocar manualmente las secciones de la mesa quirúrgica, manténgase alejado de posibles puntos de pinzamiento.

Cuando las partes de la mesa accionadas por inercia o por fuerza se cierran (especialmente durante la articulación extrema del tablero), se produce un riesgo de puntos de pinzamiento. Todo el personal que participe en la colocación de la mesa debe examinar y conocer todos los puntos de pinzamiento antes de utilizar la mesa quirúrgica.

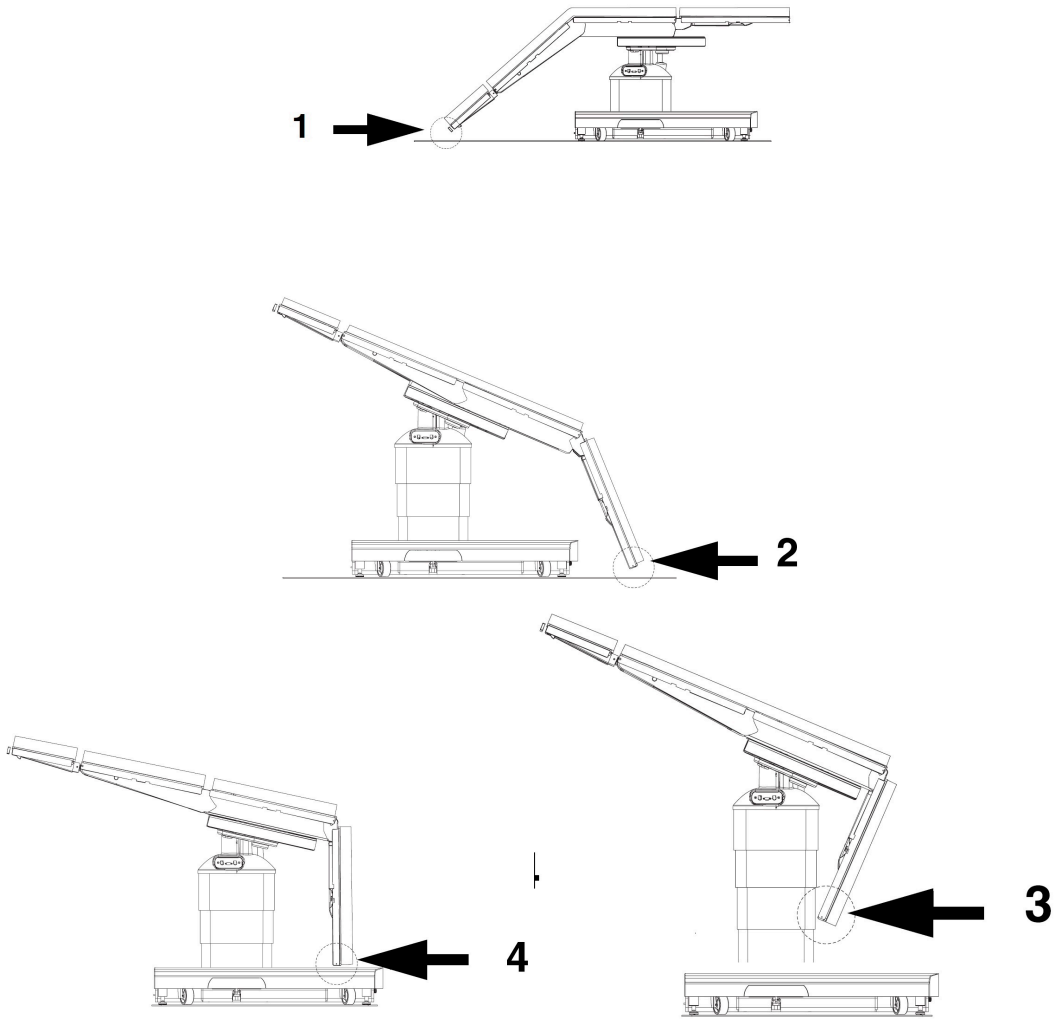

Figura 1-1. Puntos de pinzamiento (ilustración 1 de 2)

Puntos de pinzamiento:

1. **Entre el reposacabezas y el suelo**
2. **Entre la sección de piernas y el suelo**
3. **Entre la sección de piernas y la tapa de la columna**
4. **Entre la sección de piernas y la tapa de la base**

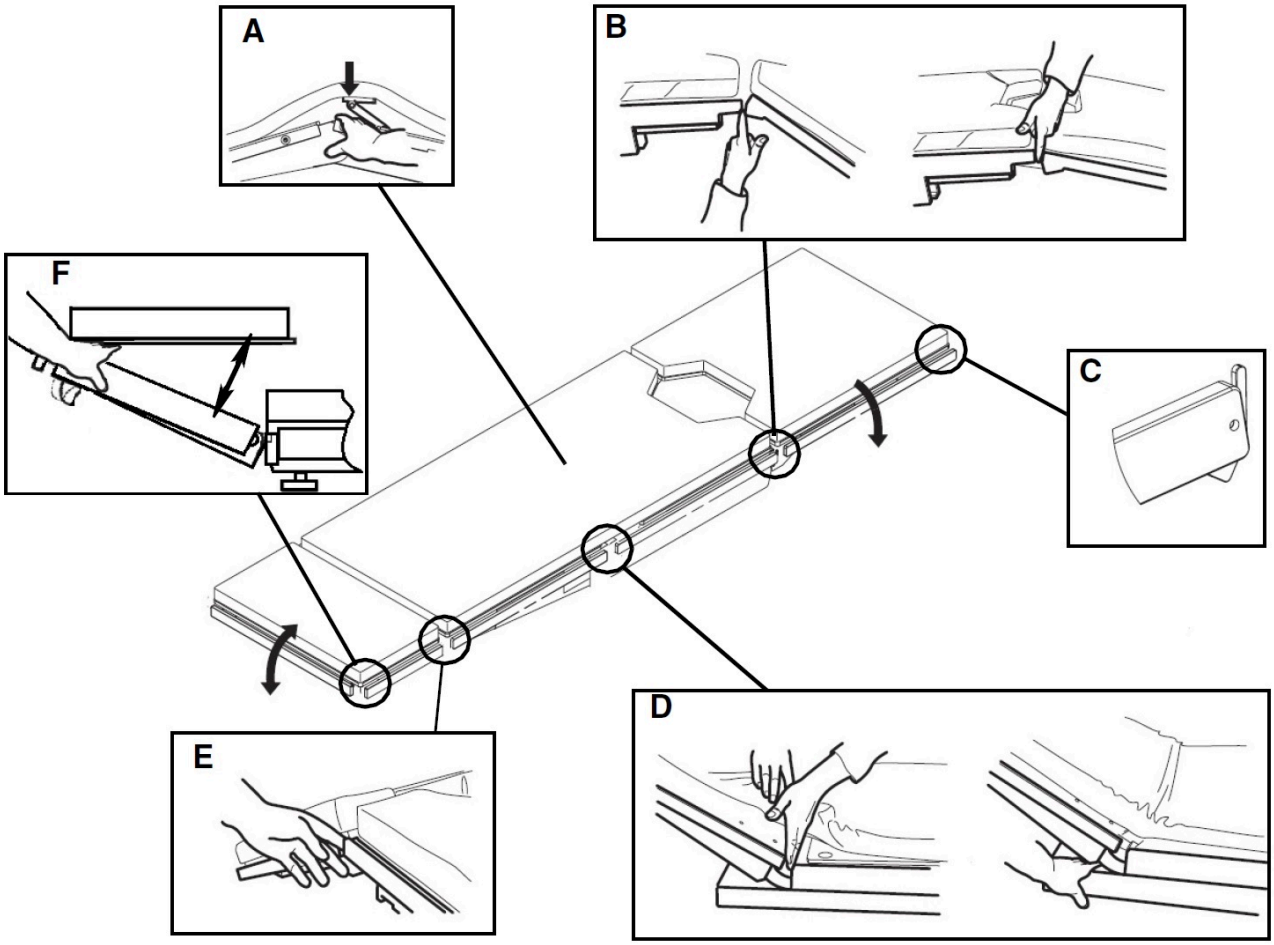

Figura 1-2. Puntos de pinzamiento (ilustración 2 de 2)

Puntos de pinzamiento:

1. **A — Entre el mecanismo de elevación Kidney y la sección de asiento**
2. **B — Entre la sección de piernas y la sección de asiento**
3. **C — Bloqueo de la barra lateral**
4. **D — Entre la sección de espalda y la sección de asiento**
5. **E — Entre el reposacabezas y la sección de espalda**
6. **F — Entre el cabecero y la base del reposacabezas (si está equipada)**

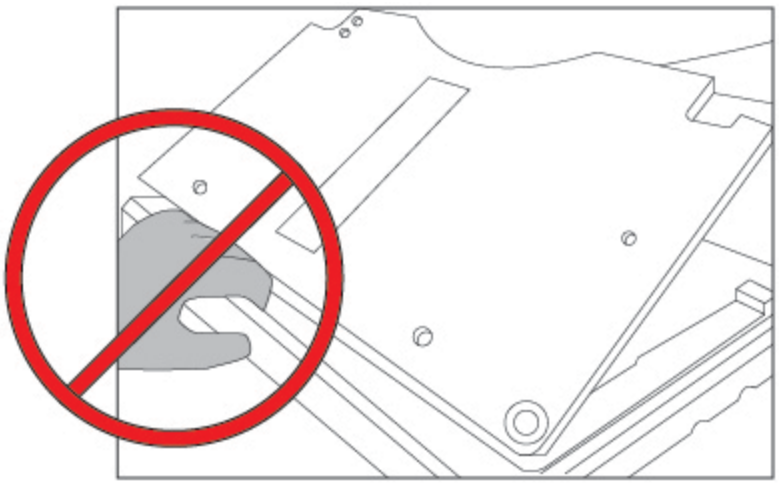

Figura 1-3. Punto de pinzamiento del reposacabezas de doble articulación (típico)

NOTA: El espacio entre el riel y el reposacabezas se reduce a medida que se ajusta el reposacabezas. NO sujete el riel del extremo mientras ajusta el reposacabezas. Consulte *Figura 1-3*.

1.3 Advertencia: riesgo de inclinación

ADVERTENCIA

RIESGO DE INCLINACIÓN

⚠ No suba ni baje al paciente de la mesa quirúrgica, a menos que los dispositivos de anclaje al suelo estén fijados.

No utilice esta mesa con pacientes cuyo peso supere el peso máximo del paciente de:

- 544 kg (1200 lb) con la posibilidad de rotar (solo modelo SRT), y subir y bajar la mesa, pero sin articulación ni deslizamiento de la superficie de la mesa.
- 454 kg (1000 lb) General y SRT / 408 kg (900 lb) Harmony y 5095 con la posibilidad de rotar (solo modelo SRT) y de aplicar todas las posturas del paciente, pero sin deslizamiento de la superficie de la mesa.

⚠

- 272 kg (600 lb) General y Harmony con la posibilidad de aplicar todas las posturas del paciente y deslizamiento de la superficie de la mesa.
- 272 kg (600 lb) Mesa SRT con la posibilidad de rotar, todas las posturas del paciente, función de transporte (solo orientación normal) y deslizamiento de la superficie de la mesa.

⚠ Centre la mesa sobre la columna antes de aplicar compresiones torácicas.



Centre el tablero sobre la columna antes de transferir al paciente a la mesa quirúrgica o retirarlo de ella.

1.4 Advertencia: Riesgo de explosión

ADVERTENCIA

RIESGO DE EXPLOSIÓN



La mesa quirúrgica no se debe utilizar en presencia de anestésicos inflamables.

1.5 Advertencia: Riesgo de tropiezo

ADVERTENCIA

RIESGO DE TROPIEZO



Coloque el cable de alimentación hacia el enchufe para evitar que tropiece el personal que trabaja en el área.

1.6 Advertencia: riesgo de lesiones personales

ADVERTENCIA

RIESGO DE LESIONES PERSONALES



No sujetar bien al paciente con las correas de seguridad en todo momento podría ocasionarle lesiones graves e incluso la muerte.



Para las mesas quirúrgicas 5085 y SRT, si no se acoplan los anclajes al suelo antes de subir o bajar a un paciente de la mesa, o si no se fijan mientras un paciente está en la mesa durante una intervención quirúrgica, la mesa podría desplazarse inesperadamente durante el procedimiento.



Mantenga las manos y los pies alejados de la plataforma de descarga y de la base de la mesa quirúrgica al desembalar la mesa. Podrían producirse lesiones personales graves.

Las mesas quirúrgicas 5085, 5085 Harmony y 5095 no deben utilizarse para transportar pacientes. Exceptuando una ligera reubicación, según se indica en el manual del usuario, nunca desacople los dispositivos de anclaje al suelo cuando el paciente esté sobre la mesa. Si no sigue esta advertencia, podrían producirse lesiones tanto al paciente como al personal del quirófano.

Los profesionales médicos deben asegurarse de posicionar y monitorizar al paciente de modo que no se obstruya la respiración normal, las vías nerviosas o la circulación.

Al instalar un accesorio en la mesa, compruebe que quede bien acoplado y apriételo bien (si procede). No utilice accesorios desgastados o dañados. Antes de utilizar un accesorio, compruebe que esté correctamente instalado.

El paciente debe fijarse a la mesa quirúrgica de acuerdo con las técnicas de posicionamiento recomendadas. Un movimiento inesperado de la mesa o del paciente podría ocasionar lesiones graves e incluso la muerte.

Para limpiar y desinfectar esta mesa quirúrgica no debe usar sustancias fenólicas, ya que si no se enjuagan bien pueden irritar la piel de los pacientes, ni tampoco alcohol, ya que no cuenta con las propiedades de limpieza o desinfección necesarias.

No supere los 159 kg (350 lb) en la sección de piernas.

Las barras laterales del reposacabezas de doble articulación soportan un máximo de 135 N·m (100 ft-lb) La barra del extremo del reposacabezas soporta un máximo de 67 N·m (50 ft-lb). Superar estos límites podría provocar lesiones o estropear el equipo.

Si duda de la integridad de la instalación de la toma de tierra protectora externa o de su colocación, haga funcionar la mesa quirúrgica con su fuente de alimentación interna.

Si se necesita una ruta antiestática, STERIS recomienda ubicar almohadillas antiestáticas (diseñadas especialmente para esta mesa quirúrgica) en contacto directo con el paciente. Además, la mesa debe posicionarse sobre suelo antiestático o estar conectada al dispositivo de ecualización (conector equipotencial).

No desmonte la sección de las piernas de la mesa quirúrgica si el paciente no está colocado correctamente. El torso y las nalgas del paciente deben estar firmemente sujetos por las secciones de espalda y asiento de la mesa, y las piernas, por los soportes de piernas.

Use guantes protectores antes y durante el recorte y desbarbado del montaje de la placa de control. Si no lo hace, pueden producirse cortes por los bordes filosos.

Se han sometido a prueba los componentes pertinentes de esta mesa quirúrgica y se ha demostrado que cumplen la norma IEC 60601-2-46, Equipos electromédicos. Parte 2-46: Requisitos particulares para la seguridad básica y el rendimiento esencial de las mesas de operación. No obstante, es posible que el equipo quirúrgico de alta frecuencia, los desfibriladores cardíacos o monitores desfibriladores cardíacos puedan interferir con este equipo y provocar el movimiento imprevisto de la mesa, lo cual puede ocasionar lesiones al personal o al paciente. Si el usuario experimentara alguna interferencia, cambie la ubicación del dispositivo o reduzca al mínimo el uso del equipo que cause la interferencia cuando este dispositivo esté en funcionamiento.

Si la pantalla LCD del mando advierte que hay un fallo en el sensor (llave inglesa roja 12, 13, 14 o 17), puede producirse una colisión de la mesa.

Para las mesas quirúrgicas 5085 SRT, asegúrese de que las barandas de seguridad para el paciente estén levantadas y bloqueadas, y la mesa desenchufada antes de iniciar el transporte del paciente.

Para las mesas quirúrgicas 5085 SRT, NO transporte al paciente sobre un suelo que no esté bien nivelado.

Toda modificación de la mesa quirúrgica que no haya autorizado ni realizado STERIS y que pueda afectar a su funcionamiento anulará la garantía y podría comprometer la seguridad del operador e infringir normativas nacionales, regionales o locales.

1.7 Advertencia: Riesgo de inestabilidad

ADVERTENCIA

RIESGO DE INESTABILIDAD

Pueden producirse lesiones tanto en el paciente como en el usuario, así como un mal funcionamiento de la mesa quirúrgica o sus accesorios si se utilizan accesorios de la mesa STERIS con un fin distinto que aquel para el que están destinados. Lo mismo puede ocurrir si en las mesas quirúrgicas STERIS se utilizan accesorios fabricados y comercializados por otras empresas.

1.8 Advertencia: Riesgo de pinzamiento y volcado

ADVERTENCIA

RIESGO DE PINZAMIENTO Y VOLCADO

Puede lesionarse al paciente si el operador de la mesa quirúrgica no está completamente familiarizado con los controles para la articulación del tablero y el funcionamiento de la mesa. Todos los usuarios deben revisar cuidadosamente el manual del usuario antes de utilizar la mesa y estar familiarizados con el funcionamiento antes de usarla en pacientes.

1.9 Advertencia: lesiones personales o daños en el equipo

ADVERTENCIA

RIESGO DE LESIONES PERSONALES O DAÑOS EN EL EQUIPO

El paciente o el operador pueden lesionarse si el operador de la mesa no está completamente familiarizado con los controles para el posicionamiento del paciente y el funcionamiento de la mesa.

Las reparaciones o ajustes del equipo deben realizarse únicamente por el personal de Servicio Técnico de STERIS o formado por STERIS. Si las operaciones de mantenimiento son realizadas por personal no cualificado o si se instalan componentes no autorizados, se podrán provocar lesiones personales, el rendimiento incorrecto del equipo, la anulación de la garantía u originar costosos daños. Para lo relacionado con las opciones del mantenimiento, póngase en contacto con STERIS.

Para garantizar el funcionamiento seguro y fiable de este equipo, es necesario llevar periódicamente a cabo un mantenimiento preventivo planificado. Para programar el mantenimiento preventivo, póngase en contacto con STERIS.

⚠ No realice tareas de asistencia técnica o mantenimiento en el equipo mientras lo esté utilizando.

⚠ La mesa quirúrgica viene preparada de fábrica para funcionar a un voltaje determinado. El uso de cualquier otra fuente de alimentación puede tener como consecuencia graves daños personales o averías de la mesa.

⚠ Si no se realizan las inspecciones periódicas de la mesa, pueden producirse lesiones personales graves o daños al equipo.

⚠ El sistema Auto Limit Sensor (ALS) indicó posibles colisiones, aunque quizás no cuente con todos los datos del entorno quirúrgico. El personal quirúrgico debe, por consiguiente, utilizar sus conocimientos profesionales y su sentido común para evaluar si se debe implementar una sugerencia.

⚠ El sistema ALS no está activo durante el uso del control de reserva. Asegúrese de realizar movimientos adecuados con la superficie de la mesa para evitar posibles lesiones del paciente o del personal, o daños del equipo.

⚠ Durante el control de respaldo, las funciones de la superficie de la mesa están disponibles aunque NO estén acoplados los dispositivos de anclaje al suelo de la mesa quirúrgica. BLOQUEE la mesa antes de mover la superficie de la mesa o transferir al paciente.

⚠ El uso de accesorios en esta mesa quirúrgica, así como de transductores o cables distintos a los especificados puede tener como consecuencia un aumento de emisiones o una reducción de la inmunidad de la mesa.

⚠ **No almacene elementos en la base de la mesa quirúrgica.** Si lo hace, puede ocasionar daños en el equipo o causar un movimiento inesperado de la superficie, lo que supondría un riesgo de lesiones para el paciente y/o el usuario.

⚠ Si no se mantiene alejado a todo el personal y el equipo de la mesa quirúrgica cuando se accione cualquier movimiento tanto producido por inercia como realizado intencionadamente, se puede dañar la mesa o se pueden provocar lesiones personales.

El mando se debe fijar siempre a la mesa quirúrgica para permitir la parada de seguridad y todos los modos de funcionamiento.

Con el paciente en orientación normal o inversa, la mesa quirúrgica en la posición Trendelenburg y el deslizamiento en el límite de la cabeza, centre el tablero antes de tratar de elevar la mesa hasta la posición nivelada o moverla hasta la posición Trendelenburg inversa.

El rendimiento de la mesa está validado como un sistema que incluye componentes definidos por STERIS en los manuales del usuario y de mantenimiento. La sustitución por componentes no autorizados puede producir lesiones personales, daños o la avería prematura del producto y configurar la unidad de un modo no compatible con aquel validado. La garantía de STERIS quedará anulada si se utilizan componentes no aprobados. NO USE componentes que no estén validados como parte esta mesa.

Las barras laterales del reposacabezas de doble articulación soportan un máximo de 135 N▪m (100 ft-lb). La barra del extremo del reposacabezas soporta un máximo de 67 N▪m (50 ft-lb). Superar estos límites podría provocar lesiones o estropear el equipo.

Tenga cuidado al separar el conjunto del cojinete de cada lado de la mesa quirúrgica, ya que el elemento deslizante lateral de la mesa queda flotando al retirar el conjunto del cojinete. Evite golpes o desalineación de la polea del potenciómetro deslizante.

Cuando se retira el conjunto del cojinete de la mesa quirúrgica, el elemento lateral de la sección del asiento queda flotando. Tenga cuidado de no dañar la polea del potenciómetro deslizante que queda en la ranura de la pieza lateral de la sección del asiento.

Para evitar que la columna caiga, sujete firmemente la cubierta al retirar los tornillos de fijación.

Asegúrese de que la mesa esté correctamente apoyada.

Asegúrese de que la mesa esté apoyada de forma adecuada antes de realizar las tareas de mantenimiento, lo que requiere que la mesa se mantenga en posición elevada.

Asegúrese de que la mesa esté correctamente apoyada. Cuando se retire el cilindro hidráulico de Trendelenburg, la mesa podrá moverse libremente.

Asegúrese de que la mesa esté correctamente apoyada. Cuando se incline el cilindro hidráulico, la mesa podrá moverse.

Asegúrese de que la mesa esté correctamente apoyada antes de retirar el tornillo de inclinación o de pivote Trendelenburg. La retirada de cualquiera de los tornillos de pivote con una mesa mal apoyada podría provocar la caída de la mesa, lo que podría ocasionar lesiones o daños en el equipo.

Asegúrese de que la mesa esté correctamente apoyada. Cuando las líneas hidráulicas están desconectadas del bloque principal de la válvula hidráulica, la mesa puede moverse libremente.

La lubricación dificulta el manejo del conjunto de la barra del cojinete. No deje caer el conjunto.

La presencia de anestésicos inflamables durante la utilización de esta mesa puede dañarla o dar lugar a lesiones personales graves.

No utilice esta mesa para pacientes cuyo peso supere el peso máximo del paciente de:

- 544 kg (1200 lb) con la posibilidad de rotar (solo modelo SRT), y subir y bajar la mesa, pero sin articulación ni deslizamiento de la superficie de la mesa.
- 454 kg (1000 lb) General y SRT / 408 kg (900 lb) Harmony y 5095 con la posibilidad de rotar (solo modelo SRT) y de aplicar todas las posturas del paciente, pero sin deslizamiento de la superficie de la mesa.
- 272 kg (600 lb) General y Harmony con la posibilidad de aplicar todas las posturas del paciente y deslizamiento de la superficie de la mesa.
- 272 kg (600 lb) Mesa SRT con la posibilidad de rotar, aplicar todas las posturas del paciente, función de transporte (solo orientación normal) y deslizamiento de la superficie de la mesa.

Para las mesas quirúrgicas 5085 SRT, si se intenta utilizar el modo de rotación manual mientras la mesa se encuentra en los límites de conducción, aumentará la posibilidad de movimiento no deseado durante el transporte de la mesa.

Para las mesas quirúrgicas 5085 SRT, si el transporte de un paciente requiere el uso del mecanismo de elevación, asegúrese de que la capacidad de este sea adecuada para la mesa, el paciente y el personal.

Para las mesas quirúrgicas 5085 SRT, nunca transporte al paciente en orientación inversa excepto cuando se utilice con el accesorio de silla ortopédica. Se pueden provocar graves lesiones al paciente.

Para las mesas quirúrgicas 5085 SRT, si el transporte de un paciente requiere el uso del mecanismo de elevación, asegúrese de que la capacidad de este sea adecuada para la mesa, el paciente y el personal.

Si duda de la integridad de la instalación de la toma de tierra protectora externa o de su disposición, haga funcionar la mesa con su fuente de alimentación interna.

1.10 Advertencia: Riesgo de infección

ADVERTENCIA

RIESGO DE INFECCIÓN

Para protegerse de los aerosoles reflejados por las superficies contaminantes, use equipo de protección personal (EPP) como guantes de goma o de plástico, máscaras y protección ocular, entre otros, y siga las normas OSHA contra patógenos transmitidos por la sangre al limpiar la mesa.

No utilice alcohol para limpiar o desinfectar la mesa, ya que no tiene las propiedades de limpieza o desinfección necesarias.

Se requieren guantes y protección ocular para los procedimientos de reparación. Las áreas de la mesa quirúrgica pueden contener materiales de riesgo biológico, por lo que deben descontaminarse antes de usar herramientas, y tenga en cuenta que el uso de herramientas puede desplazar este material hacia las prendas o el rostro. Antes de aflojar o golpear una pieza, observe si hay algún material que constituya un riesgo biológico y tome las precauciones adecuadas.

1.11 Advertencia: Desechos peligrosos

ADVERTENCIA

DESECHOS PELIGROSOS

⚠ Este producto contiene materiales que deben eliminarse a través de empresas autorizadas para la eliminación de desechos peligrosos.

1.12 Advertencia: riesgo de descarga eléctrica

ADVERTENCIA

RIESGO DE DESCARGA ELÉCTRICA

⚠ Para evitar el riesgo de descarga eléctrica, este equipo solo se debe enchufar a un suministro eléctrico que disponga de conexión a tierra.

⚠ Desenchufe la mesa quirúrgica del suministro eléctrico del centro y retire el fusible de la batería antes de realizar tareas de mantenimiento. Respete siempre las normas sobre prácticas laborales relacionadas con la seguridad eléctrica.

1.13 Precaución: posibles daños en el equipo

PRECAUCIÓN

POSIBLES DAÑOS EN EL EQUIPO

⚠ Cuando mueva la mesa quirúrgica hacia otro lugar o hacia el punto donde se va a utilizar, hágalo despacio y sobre suelo liso. El espacio de separación máximo con el suelo es de 6,4 mm (1/4"). Evite las jambas de las puertas y los ascensores y obstáculos de más de 6,4 mm (1/4") de altura. Si es necesario, eleve la mesa por encima de los obstáculos, para subirla a una furgoneta, etc. Eleve la mesa sin que se incline y solo por la base. NO transporte artículos (incluso accesorios) sobre la parte superior de la mesa y **NO utilice una carretilla elevadora para mover la mesa desembalada**.

⚠ Cuelgue el mando en la barra lateral de la mesa cuando no lo utilice para evitar posibles daños en él.

⚠ Para limpiar o desinfectar la mesa quirúrgica, lea detenidamente las instrucciones de uso sobre los líquidos de limpieza y siga todas las indicaciones y precauciones que se describen.

No rocíe con líquido de limpieza los enchufes eléctricos y evite utilizar el pulverizador directamente sobre los botones de respaldo para emergencias o en el espacio libre. El rociado o el goteo de líquido sobre los circuitos eléctricos en el interior de la mesa pueden ocasionar corrosión y pérdida de función.

Los procedimientos de limpieza que requieran la articulación de la mesa quirúrgica deben estar a cargo de personas familiarizadas con el funcionamiento de la mesa.

Coloque el cable del mando alejado de cualquier punto de aplastamiento donde pueda dañarse.

El uso de aceites hidráulicos no apropiados puede dañar seriamente la mesa quirúrgica o causar un mal funcionamiento. Póngase en contacto con STERIS para obtener información acerca del aceite hidráulico correcto.

Después de realizar procedimientos de limpieza, asegúrese de que las almohadillas, el tablero de la mesa y los tableros de rayos X estén completamente secos antes de volver a instalarlos. Si no lo hace, puede dañar la mesa y las almohadillas. La humedad atrapada entre las almohadillas y los tableros de rayos X puede contribuir a dañar el equipo, por ejemplo, combando los tableros.

Se evaluaron los componentes adecuados de esta mesa quirúrgica y se detectó que cumplen con la norma IEC 60601-1-2, Equipos electromédicos, Parte 1: Requisitos generales para la seguridad; Compatibilidad electromagnética (CEM). Sin embargo, existe la posibilidad de que se produzcan interferencias electromagnéticas o de otro tipo entre este equipo y otros dispositivos. Si el usuario experimenta dichas interferencias, debe cambiar la ubicación del dispositivo o reducir el uso del equipo afectado cuando este dispositivo esté en funcionamiento.

El funcionamiento de la mesa quirúrgica puede resultar temporalmente afectado si se utilizan equipos portátiles o móviles de comunicaciones por radiofrecuencia demasiado cerca.

Los equipos electromédicos necesitan precauciones especiales sobre CEM. Ponga la mesa quirúrgica en funcionamiento de acuerdo con la información relativa a la CEM que se incluye en este manual.

La CEM posible aumentó las EMISIONES o disminuyó la INMUNIDAD. No utilice accesorios o piezas de repuesto que no figuren en los manuales del usuario o de mantenimiento.

El funcionamiento de la mesa quirúrgica puede verse afectado si se utiliza junto a otros equipos o se apila sobre ellos. Si es necesario utilizarla junto a otros equipos o apilada sobre ellos, asegúrese de que la mesa funcione adecuadamente con esta configuración.

Las características sobre emisiones de este equipo lo hacen adecuado para áreas industriales y hospitales (Clase A según CISPR 11). Si se utiliza en un entorno residencial (para los cuales se requiere la Clase B según CISPR 11), este equipo puede no ofrecer la protección adecuada para los servicios de comunicación por radiofrecuencia. Es posible que los usuarios necesiten tomar medidas de mitigación, como reubicar o reorientar el equipo.

Si no se mantiene alejado a todo el personal y el equipo de la mesa quirúrgica cuando se accione cualquier movimiento tanto producido por inercia como realizado intencionadamente, se puede dañar la mesa.

No tire del cable del mando para desconectarlo de la mesa quirúrgica. Esto puede provocar daños en él.

La electricidad estática puede dañar los controles del microprocesador. El sondeo indiscriminado de circuitos o conexiones inadecuadas puede provocar un fallo eléctrico inmediato o diferido. Si se accede a los componentes electrónicos, utilice un dispositivo de conexión a tierra personal. Tenga cuidado en todas las actividades que involucren el circuito electrónico.

No retire los cartuchos de cojinete de la barra del cojinete. El cartucho puede sufrir daños o la pérdida de los cojinetes de bolas al volver a introducirlos en los cartuchos.

Aísle la bobina o el motor de la bomba del control desconectando los cables de la placa terminal del motor, o deslice los cables de la bobina solenoide.

Tenga cuidado al separar el conjunto del cojinete de cada lado de la mesa quirúrgica, ya que el elemento deslizante lateral de la mesa queda flotando al retirar el conjunto del cojinete. Evite golpes o desalineación de la polea del potenciómetro deslizante.

⚠ Cuando se retira el conjunto del cojinete de la mesa quirúrgica, el elemento lateral de la sección del asiento queda flotando. Tenga cuidado de no dañar la polea del potenciómetro deslizante que queda en la ranura de la pieza lateral de la sección del asiento.

⚠ Retire siempre la alimentación de la mesa quirúrgica cuando mueva el conjunto de control para evitar cortocircuitos. Se recomienda el uso de una correa para evitar que el conjunto de control sea un obstáculo.

⚠ El uso de calor en las proximidades del control y el sistema hidráulico es motivo de preocupación. Se debe utilizar un trozo de lámina metálica para proteger estos componentes del exceso de calor.

⚠ Para las mesas quirúrgicas 5085 SRT, utilice solo reposacabezas fabricados para estas mesas. El uso de accesorios no aprobados daña los componentes electrónicos de la mesa.

⚠ Para las mesas quirúrgicas 5085 SRT, con las barandas de seguridad del paciente instaladas y en posición bajada, baje cuidadosamente la mesa quirúrgica para evitar que las barandas y la base de la mesa choquen.

Glosario

2.1 Términos y definiciones

ABS: acrilonitrilo-butadieno-estireno.

Accesorios: dispositivos opcionales para procedimientos quirúrgicos unidos a la mesa quirúrgica, normalmente en las barras laterales.

Almohadillas TLT: almohadillas de la mesa quirúrgica con tecnología de tres capas.

Anclajes al suelo: sistema de bloqueo de la mesa quirúrgica, de accionamiento hidráulico, situado en la base de la mesa.

Barra lateral: barra de acero inoxidable unida a ambos lados de la mesa quirúrgica.

Base de la mesa: acero soldado pintado cubierto por una carcasa de acero inoxidable. La base contiene ruedas orientables, rueda de tracción (solo unidades SRT), anclajes al suelo, conjunto de alimentación, procesador central, mando de respaldo y líquido hidráulico.

Colocación inversa del paciente: el paciente se coloca en la mesa quirúrgica con la cabeza en la sección de las piernas.

Colocación normal del paciente: el paciente se coloca en la mesa quirúrgica con la cabeza en la sección de la cabeza.

Control de pie: control médico de la mesa quirúrgica con pedales. Las selecciones del mando anulan las selecciones del control de pie.

Columna de la mesa: sujeta la superficie de la mesa e incluye cilindros de elevación, cojinetes, tuberías hidráulicas, activadores hidráulicos para la función Trendelenburg y cableado. Cubierta y protegida por cubiertas de acero inoxidable de dos piezas.

E/S: entrada/salida.

Electrohidráulico: combinación de mecanismos eléctricos e hidráulicos.

Flexión: posición en la que la sección de la espalda se mueve hacia abajo y la superficie de la mesa se mueve a la posición de Trendelenburg inversa.

HMI: interfaz humano-máquina (como mando, control de pie o auxiliar).

Inclinación: inclinación lateral, movimiento lateral de la superficie de la mesa.

Mando: fabricado con materiales termoplásticos moldeados por inyección de dos piezas, es la interfaz principal para el funcionamiento de la mesa quirúrgica. El mando está equipado con un cable desmontable largo extendido de 2,3 m (7,5'). El mando se enchufa en un receptáculo situado en la parte superior de la columna de la mesa. Los interruptores del teclado de membrana envían las señales que activan las funciones y articulaciones a través de la CPU auxiliar.

Mando de respaldo: se encuentra en el extremo de las piernas de la mesa quirúrgica detrás de una tapa y se almacena en la base de la mesa.

Mesa quirúrgica: mesas quirúrgicas STERIS 5085 SRT, STERIS 5085 y 5085 Harmony General y 5095 General.

Oriente al paciente: teclado táctil en el mando. Presione este teclado táctil para cambiar la orientación del paciente (NORMAL o REVERSE [Inverso]). El LED verde indica la orientación seleccionada del paciente.

Panel de alimentación: ubicado en el extremo superior de la base de la mesa. Contiene el interruptor de alimentación principal, fusibles principales, receptáculo de CA para cable de alimentación, pantalla INTELLIPOWER y terminal de ecualización a tierra (conexión macho).

Punto de pinzamiento: durante la colocación del paciente o el movimiento de la superficie de la mesa donde existe la posibilidad de pellizcar una mano o un pie del paciente o del profesional sanitario al utilizar la mesa quirúrgica.

Reflexión: posición en la que la sección de la espalda se mueve hacia arriba y la superficie de la mesa se mueve a la posición de Trendelenburg.

Sistema de control de respaldo (manual): puede activarse en cualquier momento para permitir que la mesa quirúrgica siga funcionando en caso de que haya un fallo en el mando principal o la alimentación. El sistema se compone de un pedal (bomba de pie para proporcionar energía hidráulica) y un mando de respaldo. El pedal se encuentra en el lateral de la base de la mesa.

Tablero: parte superior de interbloqueo de cuatro secciones (cabeza, respaldo, asiento y piernas) soportada por la columna de la mesa y la base de la mesa móvil.

Trendelenburg: descenso de la sección de la cabeza de la mesa hacia el suelo.

Trendelenburg inversa: descenso de la sección de las piernas o los pies de la mesa hacia el suelo.

Válvulas piloto: válvula pequeña que controla una alimentación de control de flujo limitado a una válvula piloto independiente. Normalmente, esta válvula controla una alimentación de alta presión o de alto flujo. Las válvulas piloto son útiles porque permiten que una alimentación pequeña y de fácil funcionamiento controle una alimentación de presión mucho mayor o de flujo mayor, lo que de otro modo requeriría una fuerza mucho mayor para funcionar (incluso útil cuando se utiliza un solenoide para operar la válvula).

2.2 Definición de los símbolos de la mesa quirúrgica

A continuación se explica el significado de los diversos símbolos que pueden aparecer en la mesa quirúrgica:

Símbolo	Definición
	Equipo tipo B
	Toma de tierra de protección (129360-483, ubicada en la parte superior de la base, cabecera, lado derecho)
	Equipotencialidad
	Riesgo de descarga eléctrica
	Alimentación eléctrica encendida
0	Alimentación eléctrica apagada
	Suministro de corriente alterna (CA)
 - OR - 	Atención, consulte el manual para obtener más instrucciones

Símbolo	Definición
A	Amperaje de la unidad
V	Calificación del voltaje de la unidad
~	Corriente alterna
Hz	Frecuencia de la unidad
W	Clasificación de potencia
SN	Número de serie de la unidad
IPX4	Equipo a prueba de salpicaduras
REF	Número de equipo o de repetición de pedido
MD	Producto sanitario
UDI	Identificador único del producto
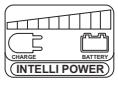	Panel de distribución del sistema de alimentación doble INTELLIPOWER® (Estado de carga o descarga de la batería)
	Funciona con baterías
	Etiqueta, identificación de la mesa (se muestra la mesa quirúrgica STERIS 5085 SRT)
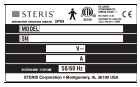	Etiqueta de datos (situada en la cubierta del sillín trasero, lado derecho)
	Etiqueta, placa de cubierta de CA
	Etiqueta, extremo del cabezal de la base
	Etiqueta, e-Serve
	Etiqueta, posición de las piernas

Símbolo	Definición
	Etiqueta, peligro
	Etiqueta, punto de pinzamiento
	Etiqueta, advertencia de transporte (solo en mesa quirúrgica STERIS 5085 SRT)
	Etiqueta, advertencia
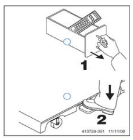	Etiqueta, instrucciones de control de respaldo, ubicada en el extremo del pie de la base
	Etiqueta, dirección SRT (solo en mesa quirúrgica STERIS 5085 SRT), ubicada en el reposacabezas de STERIS 5085 SRT
	Etiqueta, activación SRT (solo en mesa quirúrgica STERIS 5085 SRT), ubicada en el reposacabezas de STERIS 5085 SRT
	Etiqueta, límite de peso (se muestra la mesa quirúrgica STERIS 5085 SRT)

2.3 Definición de los símbolos en el mando

Las tablas desde la *Tabla 2-1* hasta la *Tabla 2-3* contienen símbolos que pueden aparecer en el mando de la mesa quirúrgica (unidades 5085 General, 5085 Harmony y 5085 SRT). La *Tabla 2-4* contiene símbolos que pueden aparecer en el mando de la mesa quirúrgica STERIS 5095.

Tabla 2-1. Definición de los símbolos en el mando

Símbolo	Definición
	Mover la superficie de la mesa hasta una posición nivelada
	Orientación del paciente en la mesa quirúrgica (Inversa/Normal)

Tabla 2-1. Definición de los símbolos en el mando (continuación)

Símbolo	Definición
	Detener toda la articulación de la mesa (interrumpe la alimentación, apaga la alimentación)
	Inclinar el tablero a la izquierda
	Inclinar el tablero a la derecha
	Subir la superficie de la mesa (subir la altura, elevar)
	Bajar la superficie de la mesa (bajar la altura, descender)
	Mover el tablero a la posición de Trendelenburg
	Mover el tablero a la posición de Trendelenburg inversa
	Función de anclaje al suelo
	Función de memoria
	Función de menú hacia adelante (derecha)
	Función de menú hacia atrás (izquierda)
	Función de movimiento de la mesa y navegación de funciones del menú LCD, o Punto a la derecha y Punto a la izquierda

Tabla 2-2. Definición de las pantallas LCD del mando

Símbolo	Definición
	Pantalla de inicio (se muestra la pantalla de la mesa quirúrgica STERIS 5085 SRT)
	Pantalla de orientación normal (función de deslizamiento seleccionada)
	Pantalla de orientación inversa (función de deslizamiento seleccionada)
	Pantalla de nivel
	Pantalla de Trendelenburg
	Pantalla de Trendelenburg inversa
	Pantalla de inclinación a la derecha
	Pantalla de inclinación a la izquierda
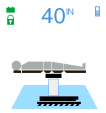	Pantalla de subir altura

Tabla 2-2. Definición de las pantallas LCD del mando (continuación)

Símbolo	Definición
	Pantalla de bajar altura
	Funciones MEM (es decir, Rotación, Transporte, Silla ortopédica, MEM1, MEM2) Se muestra la pantalla de configuración del modo de silla ortopédica
	Funciones MEM (es decir, Rotación, Transporte, Silla ortopédica, MEM1, MEM2) Se muestra la pantalla de configuración del modo de transporte
	Funciones MEM (es decir, Rotación, Transporte, Silla ortopédica, MEM1, MEM2) Se muestra la pantalla de configuración del modo de rotación
	Pantalla de subir zona renal
	Pantalla de bajar zona renal
	Pantalla de selección de piernas
	Pantalla de deslizamiento hacia los pies
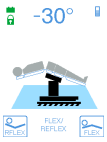	Pantalla de flexión

Tabla 2-2. Definición de las pantallas LCD del mando (continuación)

Símbolo	Definición
	Pantalla de reflexión
	Pantalla de respaldo levantado
	Pantalla de dispositivos de anclaje al suelo fijados

Tabla 2-3. Definición de iconos en la pantalla LCD del mando

	Mesa alimentada por la alimentación del centro. Verde = funcionamiento normal, Rojo = funcionamiento anómalo.
	Mesa alimentada por baterías: Verde = Batería totalmente cargada, Dorado = Batería a medias, Rojo = Batería baja (alimentación hidráulica de la mesa desactivada).
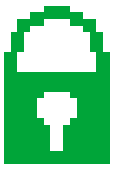	Dispositivos de anclaje al suelo fijados (verde).
	Dispositivos de anclaje al suelo sueltos (dorado).
	Silla ortopédica instalada.

Tabla 2-3. Definición de iconos en la pantalla LCD del mando (continuación)

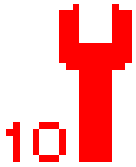	Situación de alarma (Rojo).
	Mando principal. Azul = Funcionamiento normal, Rojo = Funcionamiento anómalo.
	Control de pie manejado por el médico. Azul = Funcionamiento normal, Rojo = Funcionamiento anómalo.

Tabla 2-4. Definición de los símbolos en el mando (Unidades 5095)

Símbolo	Color	Definición
	Verde	ALIMENTACIÓN: La mesa está conectada al sistema de alimentación del centro.
	Verde	ALIMENTACIÓN: La mesa está funcionando con una batería completamente cargada.
	Naranja/amarillo	ALIMENTACIÓN: La mesa está funcionando con una batería cargada hasta la mitad.
	Rojo/amarillo	ALIMENTACIÓN: La mesa está funcionando con una batería descargada.
	Verde	ESTADO DE LOS ANCLAJES AL SUELO: Se han enganchado los anclajes al suelo.
	Naranja	ESTADO DE LOS ANCLAJES AL SUELO: No se han enganchado los anclajes al suelo.
	Naranja	MANTENIMIENTO: La mesa quirúrgica ha detectado una situación que requiere una reparación.

Tabla 2-4. Definición de los símbolos en el mando (Unidades 5095) (continuación)

Símbolo	Color	Definición
	Símbolo azul/amarillo con texto naranja	AUTO LIMIT SENSOR (ALS): Se han activado los sensores de límite automático (ALS) para evitar la colisión de la mesa con un obstáculo.
	Azul	PUENTE RENAL: Se ha extendido el puente.
	Azul	CABEZA/PIES: Se ha colocado el deslizamiento hacia la cabeza del paciente.
	Azul	CABEZA/PIES: Se ha colocado el deslizamiento hacia los pies del paciente.
	Verde	PULSACIÓN DE TECLA: Se presionó una tecla en el mando universal
	Cian	CONSULTE LAS INSTRUCCIONES: Recuerda al usuario que consulte el manual del usuario incluido.
	Azul	PULGADAS: Indica que la lectura de la posición del deslizamiento se muestra en pulgadas.
	Azul	CENTÍMETROS: Indica que la lectura de la posición del deslizamiento se muestra en centímetros.
	Azul	PUNTERO: Indica el botón que debe presionar el usuario al seleccionar el modo de compatibilidad.

Información importante para el usuario

3.1 Introducción

IMPORTANTE: *Solo deben operar esta mesa quirúrgica los usuarios que hayan recibido formación satisfactoria sobre su funcionamiento. Póngase en contacto con STERIS para obtener información sobre la formación en servicio necesaria.*

La bibliografía del producto incluida en esta sección contiene datos relativos a las características principales de la mesa quirúrgica y el posicionamiento básico del paciente.

La documentación tiene carácter informativo, no educativo. Proporciona, mediante el texto y las ilustraciones, un concepto general del equipo, su propósito, limitaciones y aplicaciones técnicas.

3.2 Descripción general

PRECAUCIÓN

POSIBLES DAÑOS EN EL EQUIPO

Se evaluaron los componentes adecuados de esta mesa quirúrgica y se detectó que cumplen con la norma IEC 60601-1-2, Equipos electromédicos, Parte 1: Requisitos generales para la seguridad; Compatibilidad electromagnética (CEM). Sin embargo, existe la posibilidad de que se produzcan interferencias electromagnéticas o de otro tipo entre este equipo y otros dispositivos. Si el usuario experimenta dichas interferencias, debe cambiar la ubicación del dispositivo o reducir el uso del equipo afectado cuando este dispositivo esté en funcionamiento.

La mesa quirúrgica móvil de accionamiento electrohidráulico está diseñada específicamente para ofrecer la total flexibilidad de articulación del tablero que se requiere en los centros de cirugía modernos. Está equipada con funciones de accionamiento eléctrico de inclinación lateral, Trendelenburg/Trendelenburg inversa y altura regulable.

Incluye estas otras características:

- **Diseñada para funcionar de forma segura con pacientes cuyo peso no supere el peso máximo de:**
  - **544 kg (1200 lb) con la posibilidad de rotar (solo modelo SRT), y subir y bajar la mesa, pero sin articulación ni deslizamiento de la superficie de la mesa.**
  - **454 kg (1000 lb) General y SRT / 408 kg (900 lb) Harmony y 5095 con la posibilidad de rotar (solo modelo SRT) y de aplicar todas las posturas del paciente, pero sin deslizamiento de la superficie de la mesa.**
  - **272 kg (600 lb) en mesas General y Harmony con la posibilidad de aplicar todas las posturas del paciente y deslizamiento de la superficie de la mesa.**
  - **272 kg (600 lb) en mesa SRT con la posibilidad de rotar, todas las posturas del paciente, función de transporte (solo orientación normal) y deslizamiento de la superficie de la mesa.**
- **Fabricada en aleación de aluminio, acero inoxidable y otros materiales de primera calidad.**
- **Equipada con una gran superficie deslizante que proporciona acceso radiológico ilimitado sin necesidad de dar la vuelta al paciente.**
- **Funciona con batería interna o suministro eléctrico del centro mediante el sistema de alimentación doble INTELLIPOWER®, con patente pendiente.**

- **La mesa quirúrgica STERIS 5085 SRT ofrece además la función de transporte del paciente diseñada para mover con seguridad a los pacientes en superficies niveladas duras dentro de la suite quirúrgica (de la sala preoperatoria a la sala de operaciones y de esta a la recuperación postoperatoria).**

La mesa acepta comandos de posicionamiento de tres fuentes, cada una de las cuales se detalla en otra parte:

1. **Un mando universal.**
2. **Un control de pie opcional para el médico (que incluye las funciones de inclinación Trendelenburg, inclinación lateral y altura).**
3. **Un sistema de control auxiliar que permite el funcionamiento de la mesa en caso de avería del control principal.**

NOTA: El reposacabezas de doble articulación y las secciones estándar de cabeza se pueden ajustar manualmente.

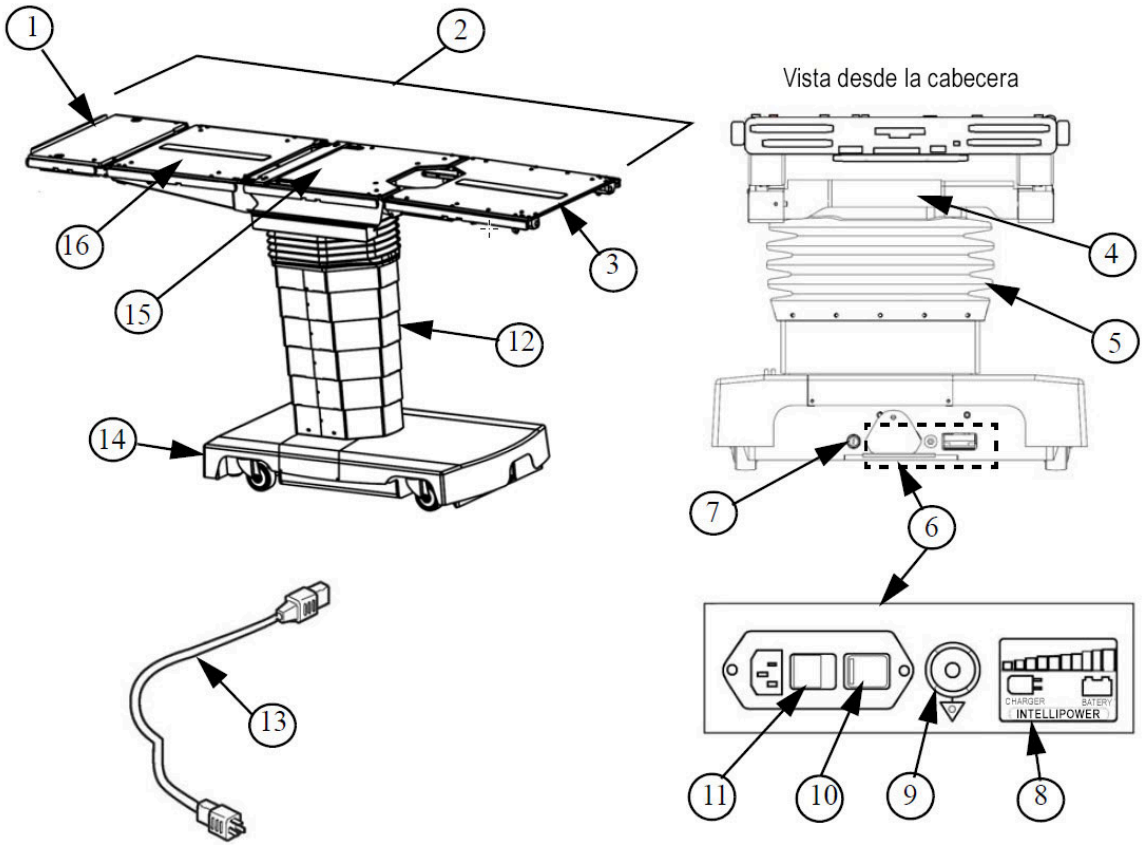

Figura 3-1. Componentes de la mesa (típicos)

Leyenda:

1. Sección de cabeza*
2. Superficie de la mesa
3. Sección de piernas
4. Panel de conexiones †
5. Fuelle
6. Panel de alimentación
7. Fusible de la batería
8. Pantalla INTELLIPOWER
9. Terminal de ecualización a tierra (macho)
10. Fusibles principales
11. Interruptor de alimentación principal
12. Columna
13. Cable de alimentación
14. Base de la mesa
15. Sección de asiento (deslizante)
16. Sección de espalda
17. Control de reserva (manual) (no se muestra)
18. Pedal de bomba de pie (hidráulico) (no se muestra)

*Reposacabezas, doble articulación, sección de cabezal de accionamiento para unidades 5085 SRT
† Conexiones para mando universal, reserva (manual) y control de pedal opcional

3.3 Especificaciones técnicas

Esta sección incluye lo siguiente:

Rendimiento esencial

Tamaño general (an. x l. x al.)

Peso

Entrada de la línea de alimentación

Condiciones ambientales

Condiciones de transporte y almacenamiento

Cobertura de ampliación de imágenes

Rango de movimiento

Interferencia de alta frecuencia o CEM

Transporte del paciente (mesa quirúrgica STERIS 5085 SRT)

Rendimiento esencial

Rendimiento esencial para la mesa quirúrgica:

1. **Permite soportar a un paciente sin movimiento no deseado en situaciones de avería sencilla.**
2. **Entre las situaciones de avería sencilla se incluyen los efectos eléctricos o electromagnéticos o los problemas mecánicos.**
3. **En casos extremos de interferencias electromagnéticas, el operador puede experimentar una pérdida temporal de la funcionalidad de la mesa quirúrgica. Esto se puede solucionar si se elimina la fuente de la interferencia y realizando un ciclo de alimentación de la mesa quirúrgica si es necesario.**

Tamaño general (an. x l. x al.)

508 x 2057 x 581 a 1080 mm (20 x 81 x 22,8 a 42,5"). Mesas quirúrgicas STERIS 5095 General, 5085 General y 5085 Harmony

508 x 2098 x 581 a 1080 mm (20 x 83 x 22,8 a 42,5"). Mesa quirúrgica STERIS 5085 SRT

Consulte la *Figura 3-2* y *Figura 3-3*.

NOTA: Las mediciones de la Sociedad de Ingenieros de Automoción (SAE) son aproximadas, basadas en dimensiones métricas.

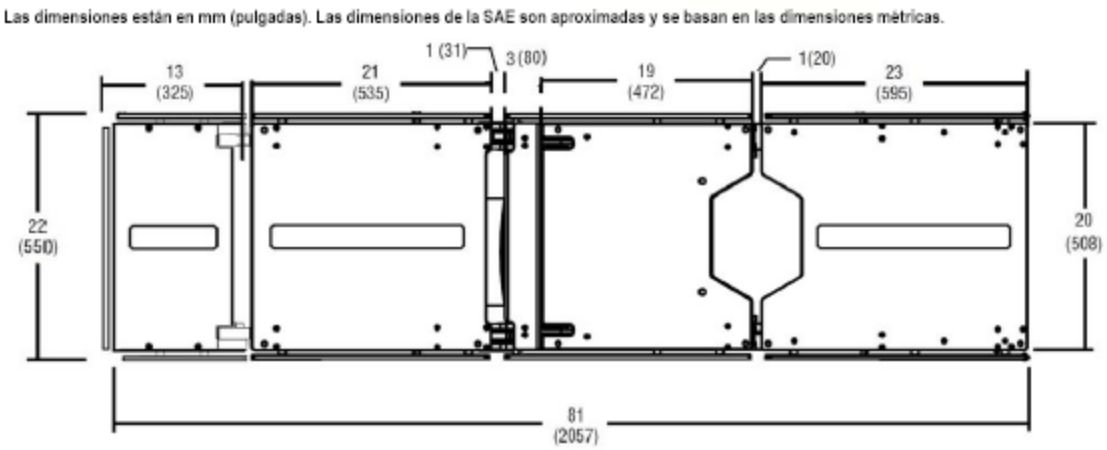

Figura 3-2. Dimensiones de la mesa STERIS 5095 General (típica)

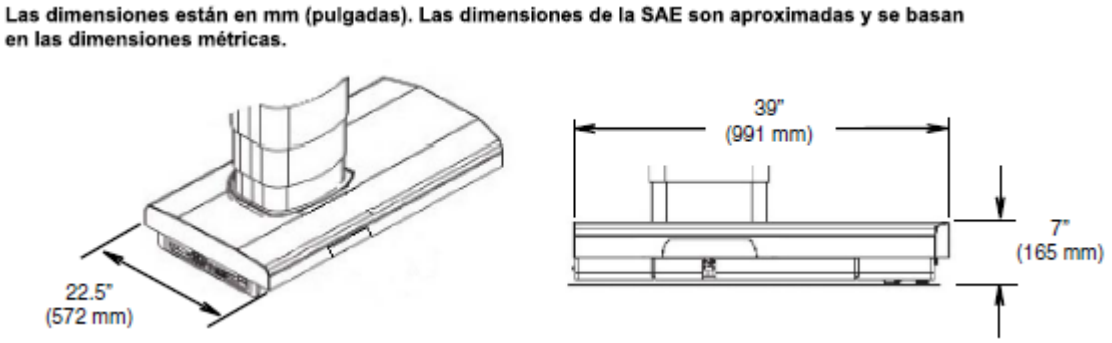

Figura 3-3. Dimensiones básicas (típicas)

Peso

Mesas quirúrgicas STERIS 5095 General, 5085 General y 5085 Harmony: Aproximadamente 250 kg (560 lb)

Mesa quirúrgica STERIS 5085 SRT: Aproximadamente 372 kg (820 lb)

Entrada de la línea de alimentación

100 o 120, 220 o 230-240 VCA, monofásica, 50/60 Hz, 4,0 amperios.

Cada mesa se suministra configurada en fábrica con el requerimiento eléctrico especificado en el pedido. Si es necesario cambiar esta configuración eléctrica tras la entrega, consulte a STERIS acerca de los procedimientos y materiales necesarios.

Condiciones ambientales

Temperatura: de 63 a 77 °F (de 17 a 25 °C)

Humedad relativa: 20-80 % HR

Presión atmosférica: de 700 a 1060 hPa

Condiciones de transporte y almacenamiento

Temperatura ambiente: de -40 a 70 °C (de -40 a 158 °F); no debe superar las 15 semanas.
Humedad relativa: del 10 % al 100 % sin condensación
Presión atmosférica: de 500 a 1060 hPa

Cobertura de ampliación de imágenes

La cobertura de ampliación de imágenes se representa en un plano acotado (consulte *Figura 3-4*).

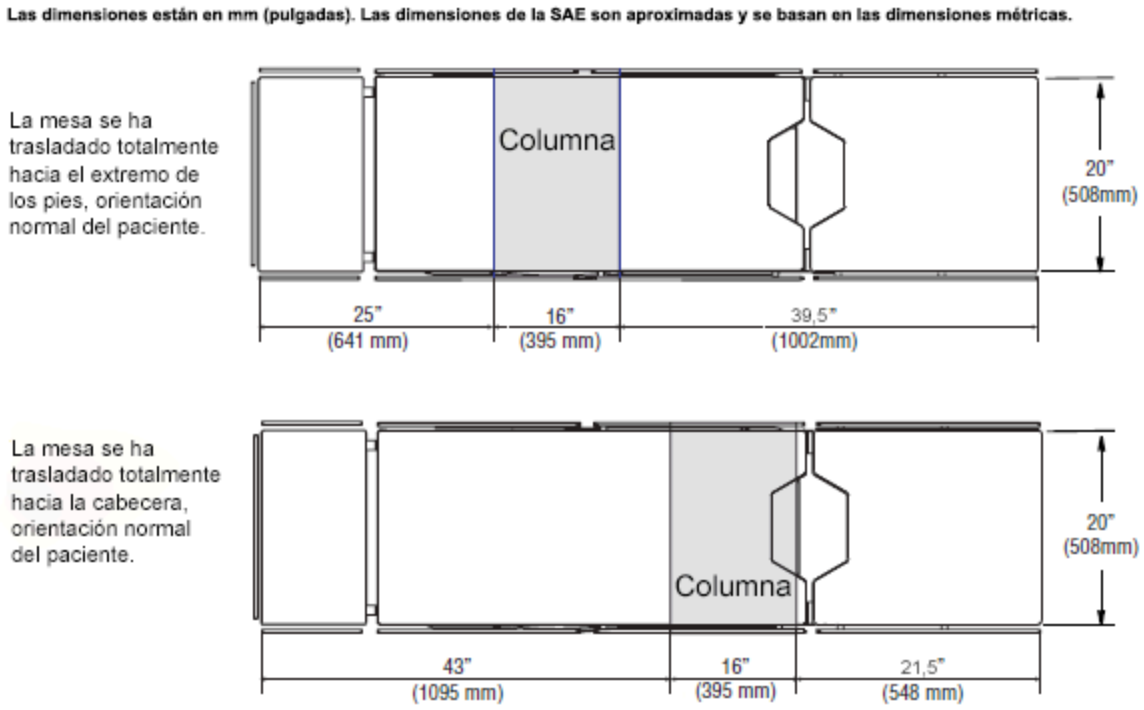

Figura 3-4. Cobertura de ampliación de imágenes (típica)

Rango de movimiento (aproximado)

Altura: 675 a 1136 mm (26 a 45"). Para SRT, 581 a 1080 mm ±6 mm (22,8 a 42,5" ±,25")
Rango de Trendelenburg: 30° ±1°
Rango de Trendelenburg inversa: 30° ±1°
Rango de inclinación lateral: 20° ±1°
Deslizamiento: CABEZA: 227 mm (9"). PIES: 227 mm (9")
Movimiento de la sección de espalda: SUBIR: 80°, ±1°; BAJAR: 40° ±1°
Movimiento de las piernas: SUBIR: 0°; BAJAR: 105° ±1°
Mecanismo de elevación renal: 110 mm (4")*
Flexión/Reflexión: 140° ±1° / 100° ±1°
Movimiento de la cabeza (manual): 90° ±1°
Movimiento de la cabecera (SRT, Manual): SUBIR: 60° ±2°; BAJAR: 90° ±2° (en incrementos de 10° ±1°)

NOTA: Consulte los datos técnicos específicos (consulte la sección **Publicaciones asociadas**) para conocer el rango de movimiento exacto.

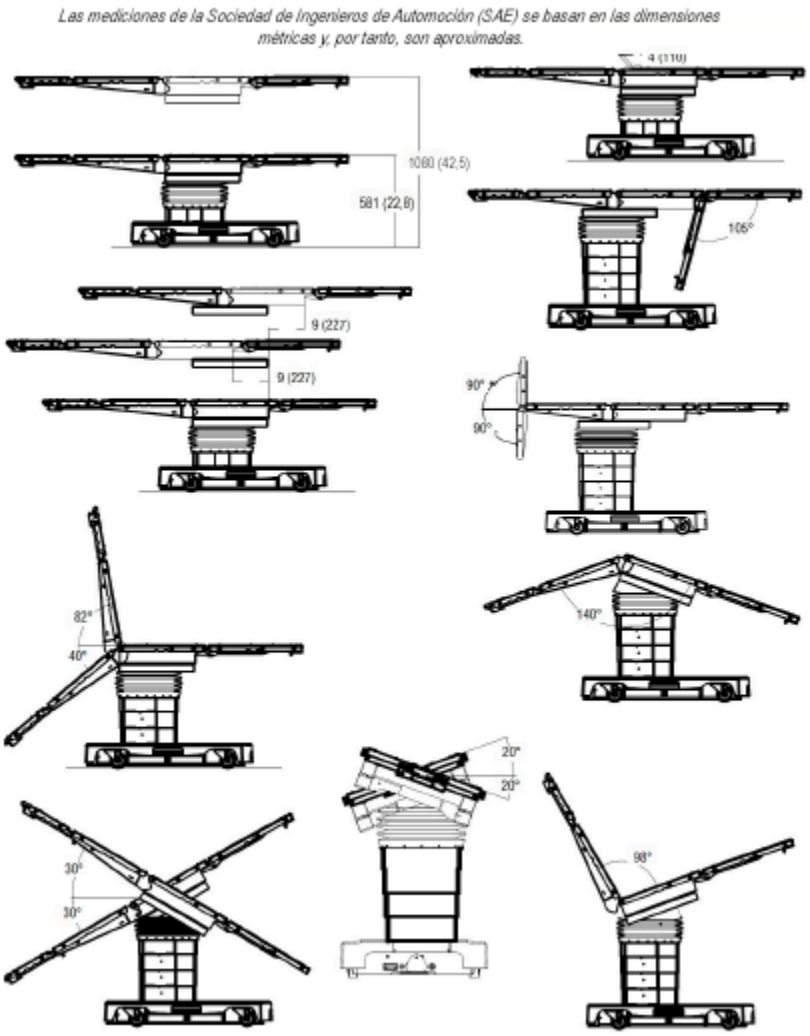

Figura 3-5. Articulación de la mesa (típica)

Interferencia de alta frecuencia o CEM

ADVERTENCIA

RIESGO DE LESIONES PERSONALES O DAÑOS EN EL EQUIPO

El uso de accesorios en esta mesa quirúrgica, así como de transductores o cables distintos a los especificados puede tener como consecuencia un aumento de emisiones o una reducción de la inmunidad de la mesa.

ADVERTENCIA

RIESGO DE LESIONES PERSONALES

Se han sometido a prueba los componentes pertinentes de esta mesa quirúrgica y se ha demostrado que cumplen la norma IEC 60601-2-46, Equipos electromédicos. Parte 2-46: Requisitos particulares para la seguridad básica y el rendimiento esencial de las mesas de operación. No obstante, es posible que el equipo quirúrgico de alta frecuencia, los desfibriladores cardíacos o monitores desfibriladores cardíacos puedan interferir con este equipo y provocar el movimiento imprevisto de la mesa, lo cual puede ocasionar lesiones al personal o al paciente. Si el usuario experimentara alguna interferencia, cambie la ubicación del dispositivo o reduzca al mínimo el uso del equipo que cause la interferencia cuando este dispositivo esté en funcionamiento.

PRECAUCIÓN

POSIBLES DAÑOS EN EL EQUIPO

Se evaluaron los componentes adecuados de esta mesa quirúrgica y se detectó que cumplen con la norma IEC 60601-1-2, Equipos electromédicos, Parte 1: Requisitos generales para la seguridad; Compatibilidad electromagnética (CEM). Sin embargo, existe la posibilidad de que se produzcan interferencias electromagnéticas o de otro tipo entre este equipo y otros dispositivos. Si el usuario experimenta dichas interferencias, debe cambiar la ubicación del dispositivo o reducir el uso del equipo afectado cuando este dispositivo esté en funcionamiento.

Los equipos electromédicos necesitan precauciones especiales sobre CEM. Ponga la mesa quirúrgica en funcionamiento de acuerdo con la información relativa a la CEM que se incluye en este manual.

La CEM posible aumentó las EMISIONES o disminuyó la INMUNIDAD. No utilice accesorios o piezas de repuesto que no figuren en los manuales del usuario o de mantenimiento.

Las características sobre emisiones de este equipo lo hacen adecuado para áreas industriales y hospitales (Clase A según CISPR 11). Si se utiliza en un entorno residencial (para los cuales se requiere la Clase B según CISPR 11), este equipo puede no ofrecer la protección adecuada para los servicios de comunicación por radiofrecuencia. Es posible que los usuarios necesiten tomar medidas de mitigación, como reubicar o reorientar el equipo.

Tenga en cuenta lo siguiente:

- **Los equipos eléctricos médicos requieren precauciones especiales con respecto a la compatibilidad electromagnética y su instalación y puesta en funcionamiento deben realizarse de acuerdo con la información sobre compatibilidad electromagnética que se proporciona en este manual.**
- **Los equipos de radiofrecuencia (RF) portátiles y móviles pueden afectar a los aparatos eléctricos médicos.**
- **Para controlar la mesa a través de una conexión e-Serve (RS-232), tenga en cuenta que se ha utilizado un cable serie blindado de 2 m (6') de largo para probar el cumplimiento de CEM. Un cable de mayor longitud o sin blindaje podría causar problemas y se debe observar para comprobar que funciona correctamente.**
- **El uso de accesorios, transductores y cables diferentes de los especificados por el fabricante puede dar como resultado un incremento de las emisiones o una reducción de la inmunidad de la mesa quirúrgica.**
- **La mesa quirúrgica no debe utilizarse junto a otro equipo o apilarse sobre este. De ser así, deberá observar la mesa para comprobar que funciona correctamente.**

- **Los equipos eléctricos médicos necesitan precauciones especiales respecto a las interferencias de alta frecuencia. La instalación y puesta en marcha del equipo debe realizarse de acuerdo con los procedimientos y las normativas del centro.**
- **Los posibles riesgos debidos a interferencias con un dispositivo de alta frecuencia son quemaduras del paciente y/o descarga eléctrica al paciente o al operador.**
- **Hay posibles riesgos de explosión provocados por las interferencias del dispositivo de alta frecuencia debido a que el uso de esta mesa quirúrgica no es adecuado en presencia de una mezcla anestésica inflamable con aire, oxígeno u óxido nitroso.**

Transporte del paciente (mesa quirúrgica STERIS 5085 SRT)

Velocidad de la mesa: *Hacia adelante* ≤3 km/h (≤1,9 mph). *Hacia atrás* ≤2 km/h (≤1,2 mph)

Capacidad de peso de la mesa: 272 kg (600 lb)

Ángulo de inclinación máximo: 5°

Distancia de frenado: 0,6 m (≤2') con frenado del motor (a 3 km/h [2 mph] con pacientes de 272 kg [600 lb])

3.4 Articulación de la mesa y colocación del paciente

IMPORTANTE: *La sección Precauciones de seguridad de este manual contiene una lista de* ***Precauciones de seguridad y puntos de pinzamiento*** *que deben respetarse al utilizar y realizar operaciones de mantenimiento en esta mesa quirúrgica. No utilice el equipo ni realice operaciones de mantenimiento hasta haberse familiarizado con esta información.*

Esta sección incluye lo siguiente:

Articulación de la mesa y límites de peso

Colocación del paciente sobre la mesa

Correas de seguridad del paciente

Cambio de posición de la mesa con el paciente subido (no apto para transporte)

Barreras de seguridad (SRT)

Articulación de la mesa y límites de peso

ADVERTENCIA

RIESGO DE INCLINACIÓN

No suba ni baje al paciente de la mesa quirúrgica, a menos que los dispositivos de anclaje al suelo estén fijados.

No utilice esta mesa para pacientes cuyo peso supere el peso máximo del paciente de:

- 544 kg (1200 lb) con la posibilidad subir/bajar la mesa, pero sin articulación o deslizamiento de la superficie de la mesa.
- 454 kg (1000 lb) General y SRT / 408 kg (900 lb) Harmony y 5095 con la posibilidad de aplicar todas las posturas del paciente, pero sin deslizamiento de la superficie de la mesa.
- 272 kg (600 lb) General y Harmony con la posibilidad de aplicar todas las posturas del paciente y deslizamiento de la superficie de la mesa.
- 272 kg (600 lb) Mesa SRT con la posibilidad de rotar, todas las posturas del paciente, función de transporte (solo orientación normal) y deslizamiento de la superficie de la mesa.

Centre la mesa sobre la columna antes de aplicar compresiones torácicas.

Centre el tablero sobre la columna antes de transferir al paciente a la mesa quirúrgica o retirarlo de ella.

ADVERTENCIA

RIESGO DE LESIONES PERSONALES

Las mesas quirúrgicas 5085, 5085 Harmony y 5095 no deben utilizarse para transportar pacientes. Exceptuando una ligera reubicación, según se indica en el manual del usuario, nunca desacople los dispositivos de anclaje al suelo cuando el paciente esté sobre la mesa. Si no sigue esta advertencia, podrían producirse lesiones tanto al paciente como al personal del quirófano.

Los profesionales médicos deben asegurarse de posicionar y monitorizar al paciente de modo que no se obstruyan la respiración normal, las vías nerviosas ni la circulación.

No supere los 159 kg (350 lb) en la sección de piernas.

Las barras laterales del reposacabezas de doble articulación soportan un máximo de 135 N▪m (100 ft-lb). La barra del extremo del reposacabezas soporta un máximo de 67 N▪m (50 ft-lb). Superar estos límites podría provocar lesiones o estropear el equipo.

NOTA: Los accesorios pueden tener una limitación de peso específica menor que la de la mesa quirúrgica. No exceda el límite inferior del peso, tanto de la mesa como de los accesorios.

No exceda los pesos máximos del paciente especificados en la sección Precauciones de seguridad y puntos de pinzamiento

Colocación del paciente sobre la mesa

1. **Compruebe siempre la estabilidad del paciente al posicionarlo.**
2. **No ponga al paciente sobre esta mesa quirúrgica hasta que no estén colocados los dispositivos de anclaje al suelo.**
3. **Tenga sumo cuidado al transferir a los pacientes a la mesa y desde la mesa.**
4. **Asegúrese de que todos los accesorios estén bien instalados y bien asegurados.**
5. **Una vez posicionado el paciente sobre la mesa, compruebe y elimine los puntos de presión dolorosos para él.**
6. **Haga que un profesional médico cualificado vigile al paciente durante la cirugía para detectar cualquier posible riesgo derivado de su posicionamiento en el tablero.**
7. **No supere los 159 kg (350 lb) en la sección de piernas. La sección de piernas no está diseñada para soportar el peso del cuerpo.**
8. **Las barras laterales del reposacabezas de doble articulación (si se incluyen) soportan un máximo de 135 N▪m (100 ft-lb). La barra del extremo del reposacabezas soporta un máximo de 67 N▪m (50 ft-lb). Superar estos límites podría provocar lesiones o posiblemente estropear el equipo.**

9. **Para las mesas 5085 SRT, si va a transportar a un paciente en la mesa, debe asegurarse de que las barandas estén instaladas antes del traslado.**

IMPORTANTE: *El paciente debe estar bien sujeto por motivos de seguridad, independientemente de la duración o el tipo de procedimiento.*

NOTA: STERIS recomienda utilizar con esta mesa únicamente accesorios fabricados o distribuidos por STERIS. El uso de accesorios no fabricados o aprobados por STERIS puede ser incompatible con la mesa y causar lesiones o daños al equipo.

Correas de seguridad del paciente

ADVERTENCIA

RIESGO DE LESIONES PERSONALES

⚠ No sujetar bien al paciente con las correas de seguridad en todo momento podría ocasionarle lesiones graves e incluso la muerte.

Ajuste las correas de seguridad del paciente de modo que lo sujeten de acuerdo con las prácticas aceptadas en la actualidad para sujeción de pacientes, y siempre teniendo en cuenta las funciones de Trendelenburg, Trendelenburg inversa, espalda, inclinación lateral y ajuste de altura.

Cambio de posición de la mesa con el paciente subido (no apto para transporte)

Si es necesario cambiar la posición de esta mesa dentro del quirófano con el paciente ya acomodado, lleve a cabo el procedimiento siguiente:

1. **Asegúrese de que el paciente esté bien sujeto.**
2. **Centre y nivele la mesa con el paciente sobre la columna.**
3. **Baje la mesa hasta la altura más baja posible.**
4. **Asegúrese de que no haya obstáculos en la trayectoria de la mesa.**
5. **Debe haber una persona en cada extremo de la mesa.**
6. **Suelte los anclajes al suelo.**
7. **Si se mueve la mesa con el paciente ya acomodado, aplique únicamente una fuerza lateral para cambiar la posición de la mesa.**
8. **NO empuje hacia abajo ni levante la superficie mientras cambia la posición de la mesa.**
9. **Una vez cambiada la posición de la mesa, trábela usando todos los anclajes al suelo.**

Barreras de seguridad (SRT)

ADVERTENCIA

RIESGO DE LESIONES PERSONALES

⚠ Para las mesas quirúrgicas 5085 SRT, asegúrese de que las barandas de seguridad para el paciente estén levantadas y bloqueadas, y la mesa desenchufada antes de iniciar el transporte del paciente.

⚠ Para las mesas quirúrgicas 5085 SRT, NO transporte al paciente sobre un suelo que no esté bien nivelado.

PRECAUCIÓN

RIESGO DE LESIONES PERSONALES

⚠ Para las mesas quirúrgicas 5085 SRT, con las barandas de seguridad del paciente instaladas y en posición bajada, baje cuidadosamente la mesa quirúrgica para evitar que las barandas y la base de la mesa choquen.

Antes del traslado, asegúrese de que las barandas de seguridad del paciente estén levantadas y bloqueadas correctamente.

Antes de usar la mesa

4.1 Introducción

IMPORTANTE: *La sección Precauciones de seguridad de este manual contiene una lista de* ***Precauciones de seguridad y puntos de pinzamiento*** *que deben respetarse al utilizar y realizar operaciones de mantenimiento en esta mesa quirúrgica. No utilice el equipo ni realice operaciones de mantenimiento hasta haberse familiarizado con esta información.*

Utilice la siguiente información para instalar los fusibles de la mesa quirúrgica, conectarse a la alimentación del centro e instalar los controles y secciones de la mesa.

4.2 Instalación

Esta sección incluye lo siguiente:

Introducción

Conexión a tierra

Posicionamiento de la mesa

Instalación del fusible de la batería (F8)

Instalación de los fusibles de control principales (F6 y F7)

Conexión de la mesa a la alimentación del centro

Conexión del mando universal

Conexión del control de pie opcional

Instalación/desinstalación de las almohadillas de la mesa

Instalación/desinstalación del panel de rayos X

Accesorios y barras laterales

Introducción

ADVERTENCIA

RIESGO DE LESIONES PERSONALES

- Toda modificación de la mesa quirúrgica que no haya autorizado ni realizado STERIS y que pueda afectar a su funcionamiento anulará la garantía y podría comprometer la seguridad del operador e infringir normativas nacionales, regionales o locales.
- Mantenga las manos y los pies alejados de la plataforma de descarga y de la base de la mesa al descargar la mesa. Podrían producirse lesiones personales graves.
- Si se duda de la integridad de la instalación de la toma de tierra protectora externa o de su disposición, haga funcionar la mesa con su fuente de alimentación interna.

ADVERTENCIA

RIESGO DE EXPLOSIÓN



La mesa quirúrgica no se debe utilizar en presencia de anestésicos inflamables.

ADVERTENCIA

RIESGO DE TROPIEZO



Coloque el cable de alimentación hacia la toma para evitar que tropiece el personal que trabaja en el área.

ADVERTENCIA

RIESGO DE LESIONES PERSONALES O DAÑOS EN EL EQUIPO



La mesa quirúrgica viene preparada de fábrica para funcionar a un voltaje determinado. El uso de cualquier otra fuente de alimentación puede tener como consecuencia graves daños personales o averías de la mesa.

PRECAUCIÓN

POSIBLES DAÑOS EN EL EQUIPO



Cuando mueva la mesa quirúrgica hacia otro lugar o hacia el punto donde se va a utilizar, hágalo despacio y sobre suelo liso. El espacio de separación máximo con el suelo es de 6,4 mm (1/4"). Evite las jambas de las puertas y los ascensores y obstáculos de más de 6,4 mm (1/4") de altura. Si es necesario, eleve la mesa por encima de los obstáculos, para subirla a una furgoneta, etc. Eleve la mesa sin que se incline y solo por la base. NO transporte artículos (incluso accesorios) sobre la parte superior de la mesa y **NO utilice una carretilla elevadora para mover la mesa desembalada**.

Cuando reciba la mesa, compruebe su estado general y el de los accesorios y opciones correspondientes para asegurarse de que no se hayan producido daños durante el traslado. Si observa algún daño, póngase en contacto con la empresa de transporte y con STERIS.

STERIS recomienda que solo personal formado por STERIS o bajo supervisión de STERIS realice las operaciones de embalaje y desembalaje, instalación y mantenimiento de la mesa quirúrgica. El desembalaje, embalaje, instalación o mantenimiento por otras personas puede tener como consecuencia daños personales o al producto.

Conexión a tierra

Se proporciona una conexión a tierra de paciente o terminal de ecualización de potencial (conector macho, DIN 42801). El conector hembra correspondiente para la conexión a tierra del paciente **no forma parte del suministro de STERIS.**

Posicionamiento de la mesa

ADVERTENCIA

RIESGO DE LESIONES PERSONALES

Si se necesita una ruta antiestática, STERIS recomienda ubicar almohadillas antiestáticas (diseñadas especialmente para esta mesa quirúrgica) en contacto directo con el paciente. Además, la mesa debe posicionarse sobre suelo antiestático o estar conectada al dispositivo de ecualización (conector equipotencial).

Posicione la mesa en la ubicación deseada, asegurándose de que la toma de la alimentación del centro esté marcada para el sistema de alimentación correspondiente en el rango de 100 a 240 VCA. Consulte *Conexión de la mesa a la alimentación del centro*.

Tenga en cuenta que el cable de alimentación mide 5,5 m (18 ft) aproximadamente de largo.

NOTA: La mesa va equipada con modos de sistema de alimentación doble INTELLIPOWER®, por lo que puede funcionar con conexión a alimentación de CA o con su propia batería.

Instalación del fusible de la batería (F8)

Si no está instalado, instale el fusible de la batería de 16 A (F8, disponible en el conjunto de fusible 342212555) en la base de la mesa quirúrgica de la forma siguiente (consulte la *Figura 4-1*):

1. **Localice el fusible correcto de la batería.**
2. **En el extremo de los pies de la base de la mesa, desatornille y retire el tapón del fusible de color negro.**
3. **Introduzca el fusible en el tapón.**
4. **Introduzca el fusible (con el tapón) en el conjunto de soporte de fusibles de la base de la mesa.**
5. **Empuje el fusible y el tapón y gire un cuarto de vuelta para fijar el conjunto a la base de la mesa.**

   NOTA: Si la mesa se va a guardar durante más de seis meses, retire el fusible para limitar la descarga de la batería.

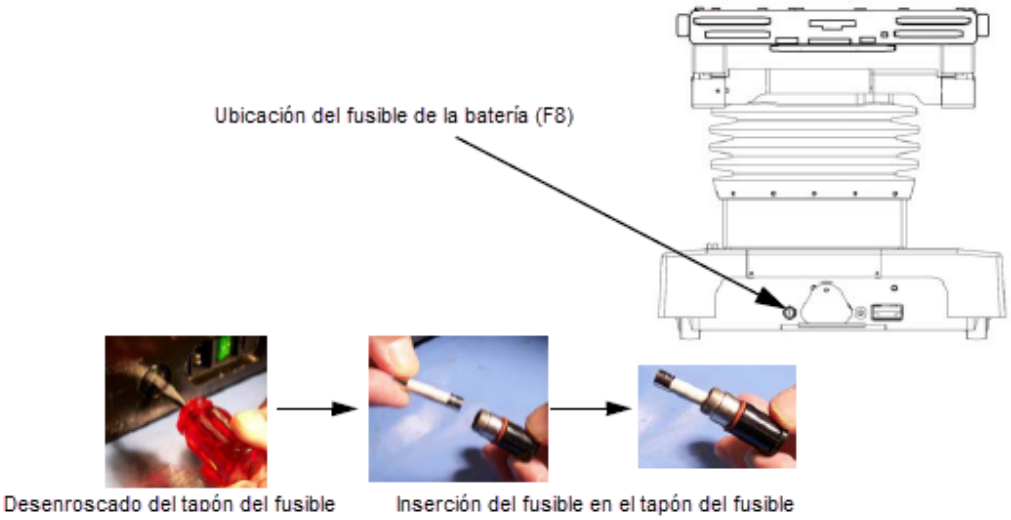

Figura 4-1. Instalación o sustitución de los fusibles

Instalación de los fusibles de control principales (F6 y F7)

Si no están instalados, instale dos fusibles de control principales de 4 amperios (F6 y F7, 639600038) en el extremo de la cabeza de la base de la mesa quirúrgica de la siguiente manera (consulte la *Figura 4-2*):

1. **Localice los fusibles F6 y F7, de 4 amperios, en un cartucho junto a la entrada de CA en el extremo de la cabeza de la base de la mesa.**
2. **Apague.**
3. **Desconecte el cable de alimentación de CA de la alimentación del centro.**
4. **Saque el cartucho haciendo palanca con un destornillador pequeño para acceder a los fusibles.**
5. **Retire y sustituya los fusibles fundidos.**
6. **Vuelva a empujar el cartucho en su posición conectada.**
7. **Retire el fusible de la batería en el extremo de los pies de la base de la mesa.**
8. **Vuelva a conectar el cable de alimentación de CA al enchufe de pared.**
9. **Encienda.**
10. **Verifique si el sistema de alimentación doble INTELLIPOWER indica que la mesa está funcionando con alimentación de CA (el LED verde debe estar ENCENDIDO).**
11. **Asegúrese de que la mesa funcione correctamente.**
12. **Vuelva a colocar el fusible de la batería.**

NOTA: Si la mesa se va a guardar durante más de seis meses, retire el fusible para limitar la descarga de la batería.

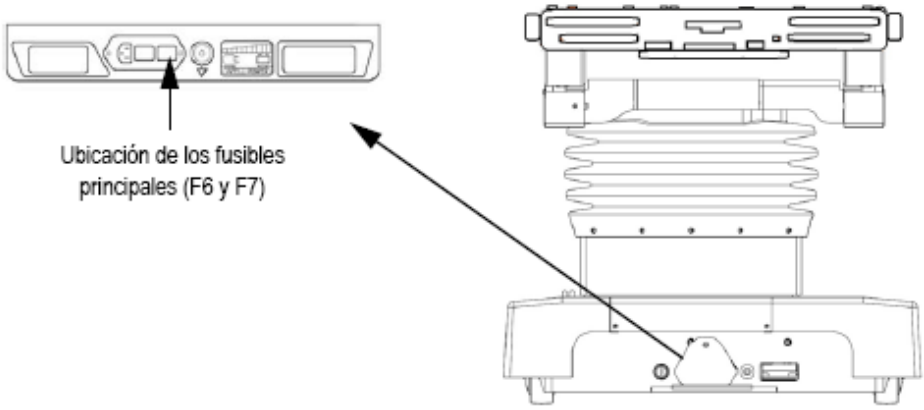

Figura 4-2. Instalación o sustitución de los fusibles principales (F6 y F7)

Conexión de la mesa a la alimentación del centro

El suministro eléctrico que necesita la mesa quirúrgica es de 100 a 240 VCA, monofásico, de 50 a 60 Hz y 4,0 amperios.

Cada mesa se suministra configurada en fábrica con el requerimiento eléctrico especificado en el pedido. Si es necesario cambiar esta configuración eléctrica tras la entrega, consulte a STERIS acerca de los procedimientos y materiales necesarios.

NOTA: Antes de conectar la mesa quirúrgica a su sistema de alimentación de CA, asegúrese de que esté marcada como compatible con su sistema de alimentación (100, 120, 220 o 230-240 VCA).

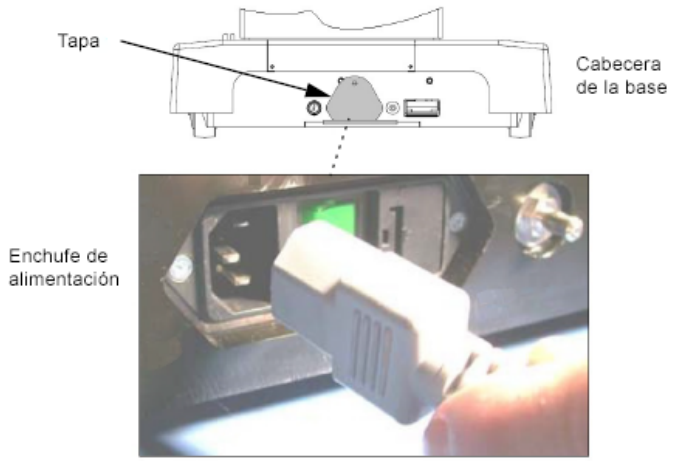

Figura 4-3. Conexión de la mesa a la alimentación del centro (típica)

1. **Disponga el cable de alimentación de forma que se eviten los tropiezos.**
2. **Enchufe el cable de alimentación en el enchufe correspondiente de la base de la mesa (consulte la *Figura 4-3*).**
3. **Enchufe el cable de alimentación en el enchufe correspondiente del centro.**

   NOTA: Si duda de la integridad de la instalación de la toma de tierra protectora externa o de su disposición, utilice solo la batería.
4. **ENCIENDA el interruptor de alimentación principal.**
5. **El interruptor cambia a color verde y se enciende el símbolo de enchufe en la pantalla LED de INTELLIPOWER®.**

NOTA: El interruptor de alimentación principal en verde indica que la mesa está conectada a la alimentación del centro. Si se enciende un símbolo de enchufe en la pantalla LED, esto indica que las baterías están cargándose. Consulte la *Sección 7.5 Carga de la batería*.

Conexión del mando universal

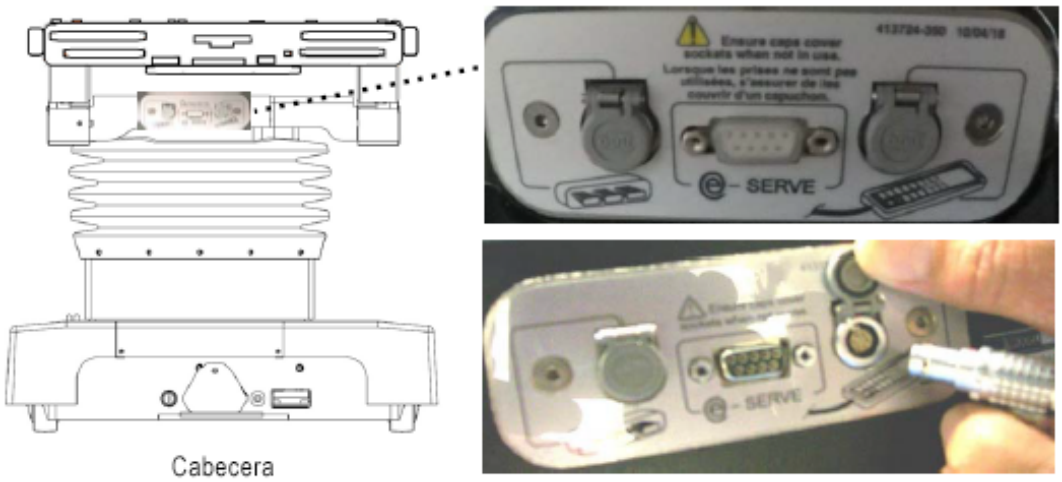

Figura 4-4. Conexión del mando universal

Conecte el mando universal a la mesa (consulte la *Figura 4-4*) de la siguiente manera:

1. **Saque el mando universal del embalaje.**

2. **Levante la cubierta protectora de plástico con bisagra de la toma de conexión del mando.**
3. **Alinee la marca (o flecha) roja del conector del mando con la marca roja de la toma de conexión.**
4. **Introduzca el conector del mando en el enchufe de la mesa y empuje hasta oír un clic.**
5. **Con la mesa en la ubicación deseada, utilice el botón (del mando) Floor Lock (Anclaje al suelo) para bloquear la mesa. (Si es necesario, consulte la *Sección 5.2 Control manual universal*).**
6. **Coloque el control manual sobre la barra lateral de la mesa.**

Conexión del control de pie opcional

El control de pedal opcional permite al operador controlar los movimientos de ALTURA, TRENDELENBURG e INCLINACIÓN.

Conecte el control de pie opcional (consulte la *Figura 4-5*) de la siguiente manera:

1. **Saque el control de pie del embalaje.**
2. **Levante la tapa protectora de plástico con bisagra de la toma de conexión del control de pie.**
3. **Alinee la marca (o flecha) roja del conector del control de pie con la marca roja de la toma de conexión correspondiente.**
4. **Introduzca el conector del control de pie en el enchufe de la mesa y empuje hasta oír un clic.**
5. **Coloque el control de pie en un lugar seguro.**

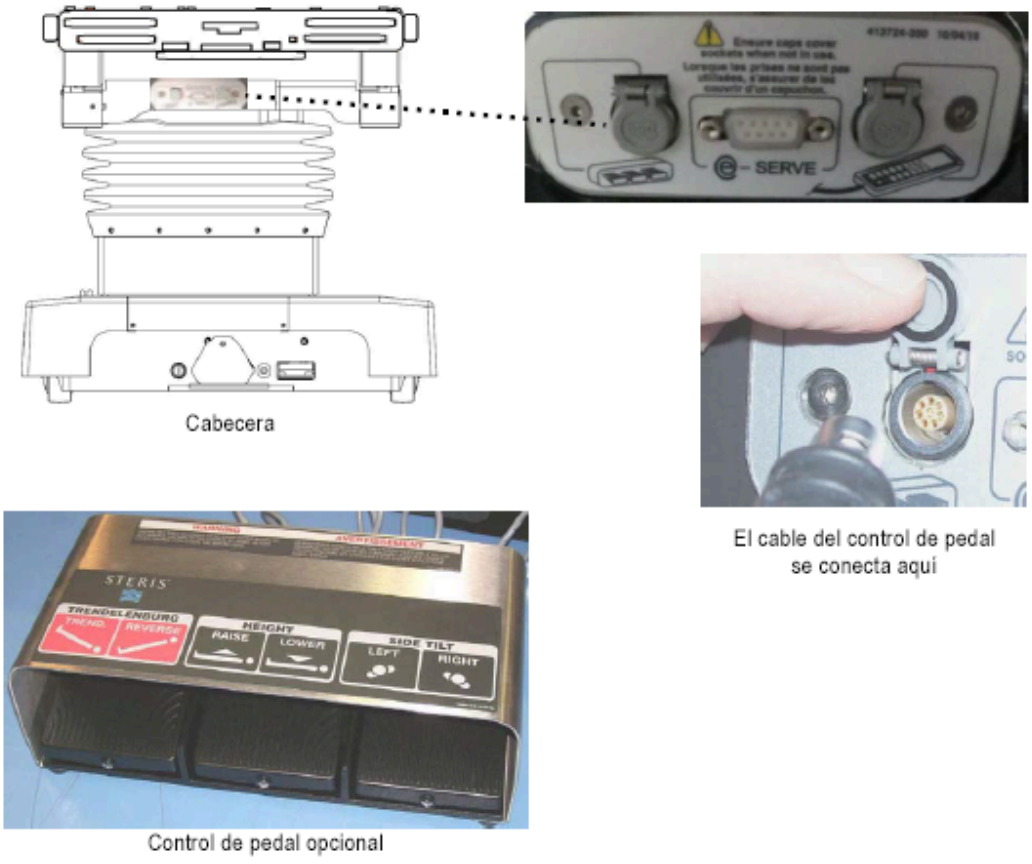

Figura 4-5. Conexión del control de pie opcional

Instalación/desinstalación de las almohadillas de la mesa

Las almohadillas conductoras de la superficie de la mesa (consulte la *Figura 4-6*) son de dos variedades (según su acoplamiento a la mesa):

- **Almohadillas con tiras de fijación de velcro que se unen a las tiras de velcro de la superficie de la mesa.**
- **Almohadillas con cierres tipo cabeza de seta (sin velcro).**

Para instalar una almohadilla en la mesa, colóquela en su sitio y presione firmemente las sujeciones correspondientes para unirlas.

Para quitar una almohadilla de la mesa, levante o tire con cuidado de ella para soltarla de la mesa.

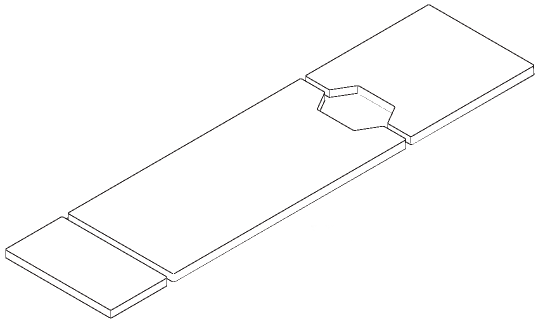

Figura 4-6. Almohadillas de la mesa

Instalación/desinstalación del panel de rayos X

La mesa quirúrgica se ha diseñado de modo que se pueda instalar un panel de rayos X que permita utilizar una película de chasis radiográfico. Acople el panel de rayos X de cuatro piezas de la siguiente manera (consulte la *Figura 4-7* y la *Figura 4-8*):

1. **Extraiga con cuidado las secciones del panel de rayos X del embalaje.**
2. **Quite las almohadillas del panel (consulte la sección *Instalación/desinstalación de las almohadillas de la mesa*).**
3. **Coloque la sección de panel de rayos X sobre la sección correspondiente de la superficie de la mesa y alinee los pernos con los orificios de montaje.**

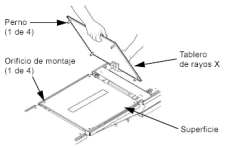

Figura 4-7. Alineación de los pernos del panel de rayos X con los orificios de montaje

4. **Presione el panel de rayos X hasta oír un clic.**

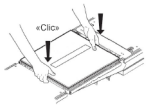

Figura 4-8. Colocación del panel de rayos X en su posición

5. **Tire de cada sección suavemente hacia arriba para comprobar que las secciones del panel de rayos X están bien montadas.**

6. **Vuelva a instalar las almohadillas de la mesa.**
7. **Para desmontar el panel de rayos X y guardarlo, realice los pasos anteriores a la inversa.**

Accesorios y barras laterales

Las barras laterales de 9,5 mm de ancho x 28,6 mm de alto (3/8 in x 1-1/8 in) del modelo STERIS estándar permiten el uso de varios accesorios de la mesa quirúrgica estándar. Las barras consisten en una barra instalada a cada lado de la sección principal de cada mesa.

IMPORTANTE: *Con respecto a la carga de la barra lateral*

La carga de la barra lateral (a excepción de las barras del reposacabezas de doble articulación) se ha evaluado mediante pruebas en voladizo para soportar 271 N▪m (200 ft-lb) como máximo. Para cualquier carga adicional será necesario tener en cuenta la estabilidad de la mesa.

Las barras laterales del reposacabezas de doble articulación soportan un máximo de 135 N▪m (100 ft-lb) como máximo. La barra del extremo del reposacabezas soporta un máximo de 67 N▪m (50 ft-lb) como máximo.

Para obtener más información sobre las opciones de accesorios, consulte a STERIS.

ADVERTENCIA

RIESGO DE LESIONES PERSONALES

Al instalar un accesorio en la mesa, compruebe que quede bien acoplado y apriételo bien (si procede). No utilice accesorios desgastados o dañados. Antes de utilizar cualquier accesorio, compruebe que la instalación sea correcta.

ADVERTENCIA

RIESGO DE INESTABILIDAD

Pueden producirse lesiones tanto en el paciente como en el usuario, así como un mal funcionamiento de la mesa quirúrgica o sus accesorios, si se utilizan accesorios de la mesa STERIS con un fin distinto a aquel para el que están destinados. Lo mismo puede ocurrir si en las mesas quirúrgicas STERIS se utilizan accesorios fabricados y comercializados por otras empresas.

Tabla 4-1. Accesorios específicos para la mesa quirúrgica*

Accesorio	Número de equipo
Control de pie	BF586
Mando	BF319
Almohadillas de mesa TLT (juego completo), velcro	BF58 (2) BF230 (3) BF291 (4)
Almohadillas de mesa PRS (juego completo), tipo cabeza de seta	BF272 (2) BF279 (3) BF245 (4)
Panel de rayos X (juego completo), velcro	BF101
Panel de rayos X (juego completo), tipo cabeza de seta	BF193

* Para obtener información sobre los pedidos, póngase en contacto con STERIS.

4.3 Instalación/extracción del reposacabezas de doble articulación

Esta sección incluye lo siguiente:

Introducción

Instalación del reposacabezas

Quitar el reposacabezas

Introducción

NOTA: Para obtener instrucciones sobre cómo ajustar el reposacabezas, consulte *Operación de mesa quirúrgica*, y la *Figura 4-10*.

ADVERTENCIA

PELIGRO DE LESIONES PERSONALES

Los rieles laterales del reposacabezas de doble articulación soportan un máximo de 135 N▪m (100 ft-lb). El riel del extremo del reposacabezas soporta 50 pies-libras (67 N▪m) como máximo. Exceder estos límites podría provocar lesiones o daños al equipo.

Instalación del reposacabezas

1. **Afloje completamente ambos tornillos de bloqueo ubicados en el borde inferior del marco posterior (consulte *Figura 4-9*).**
2. **Inserte ambas varillas de instalación del reposacabezas en el marco del respaldo hasta que estén completamente enganchadas.**

   NOTA: El reposacabezas debe deslizarse fácilmente dentro del marco trasero. No forzar.
3. **Apriete completamente ambos tornillos de bloqueo para bloquear reposacabezas en su lugar.**
4. **Tire de la cabeza resto (ambos lados) para asegurar una correcta instalación.**

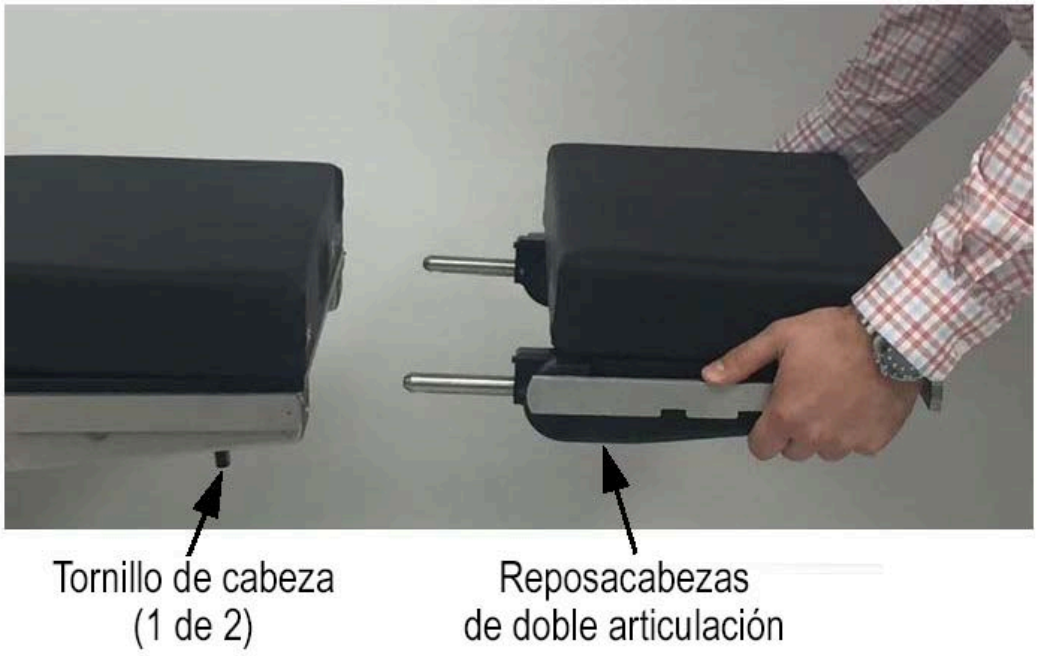

Figura 4-9. Instalación del reposacabezas

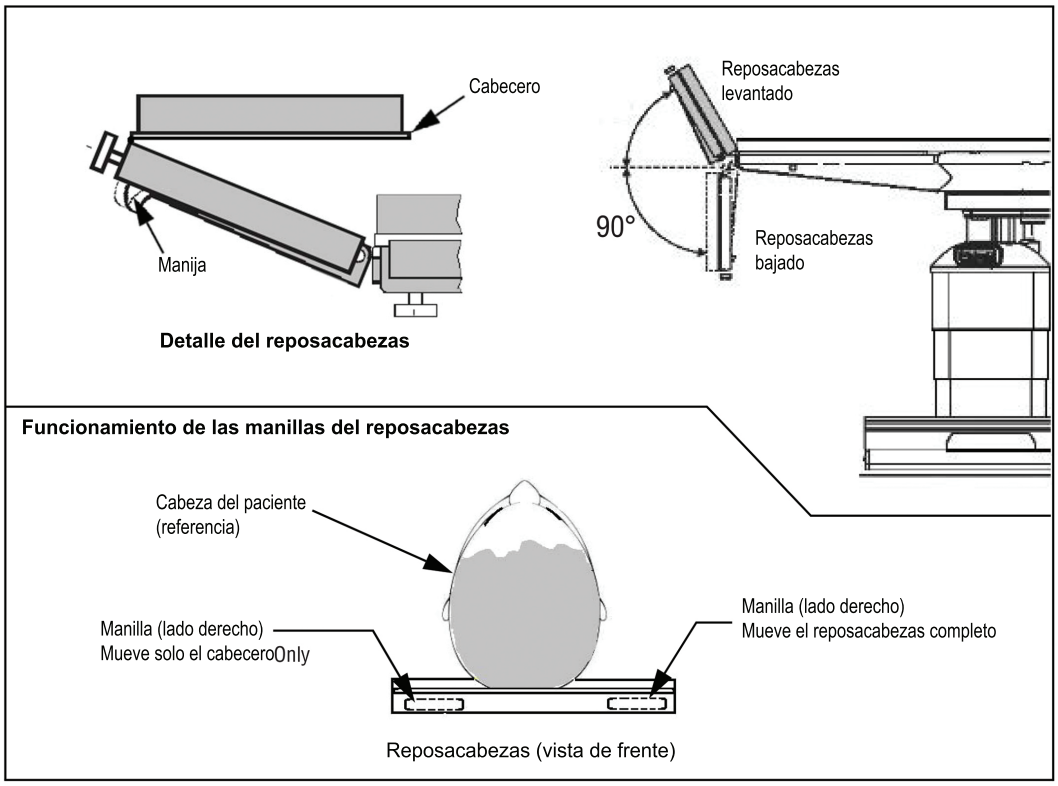

Figura 4-10. Ajuste del reposacabezas

Quitar el reposacabezas

1. **Afloje completamente ambos tornillos de bloqueo ubicados en el borde inferior del marco posterior (consulte *Figura 4-10*).**
2. **Saque el reposacabezas de la mesa.**

4.4 Instalación/extracción de la sección de piernas

Esta sección incluye lo siguiente:

Introducción

Instalación de la sección de piernas

Quitar la sección de las piernas

Introducción

ADVERTENCIA

PELIGRO DE LESIONES PERSONALES

⚠ No exceda las 350 lb (159 kg) en la sección de las piernas.

NOTA: Esta mesa quirúrgica está equipada con un mecanismo de bloqueo Hi-Lock™ que permite retirar/instalar rápida y fácilmente la sección de las piernas con una función de bloqueo de seguridad.

Instalación de la sección de piernas

1. **Coloque la sección del asiento de la mesa en posición horizontal presionando el botón LEG UP en el control manual (debería vea *Figura 4-11* en el control de mano), consulte Control de mano primario o Universal Sección de control de mano (manual del operador) si es necesario.**
2. **Con la sección superior del asiento de la mesa en posición horizontal, inserte ambas varillas de instalación de las secciones de las piernas en el marco del asiento hasta que estén completamente enganchadas. Escuche el sonido de "clic" para indicar la instalación correcta (consulte*Figura 4-12*).**

   NOTA: La sección para las piernas debe deslizarse fácilmente en el marco del respaldo (sección del asiento). No forzar.
3. **Tire de la sección de las piernas (ambos lados) para asegurar una instalación correcta. La sección de las piernas debe permanecer firmemente en su lugar.**



Figura 4-11. Pantalla LCD de control de mano

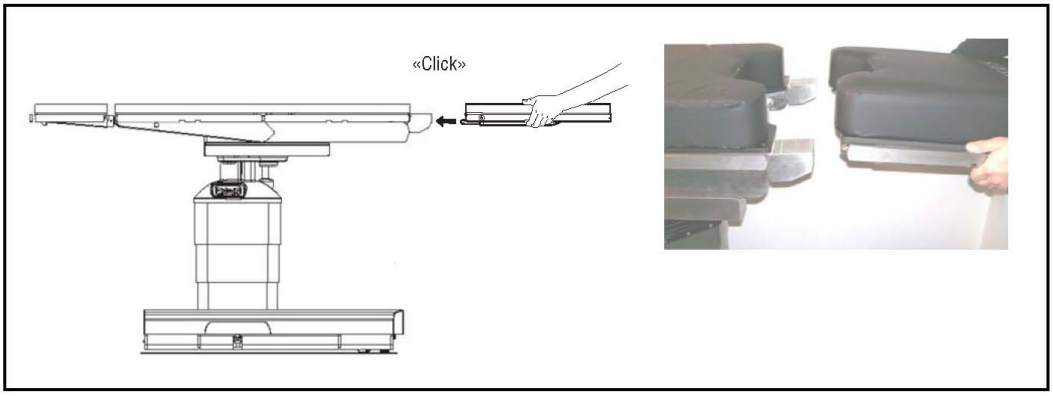

Figura 4-12. Colocación de la sección de las piernas

Quitar la sección de las piernas

La sección de las patas de la mesa quirúrgica está diseñada para retirarse fácilmente (mecanismo de bloqueo Hi-Lock) para permitir procedimientos que requieran soportes para las piernas opcionales. La sección de la pierna se puede quitar mientras el paciente está sobre la mesa. Retire la sección de las piernas de la siguiente manera:

ADVERTENCIA

PELIGRO DE LESIONES PERSONALES

⚠ No retire la sección de la pata de la mesa quirúrgica si el paciente no está en la posición adecuada. El torso y las nalgas del paciente deben estar firmemente sujetos en su lugar mediante el respaldo de la mesa y las secciones del asiento, y las piernas sostenidas por soportes para las piernas.

⚠ No exceda las 350 lb (159 kg) en la sección de las piernas.

1. **Usando el control de mano, nivele la sección de las piernas (llévela a la posición horizontal).**
2. **Mientras sostiene el marco de las piernas, apriete ambas manijas y simultáneamente tire hacia atrás (consulte *Figura 4-13*).**
3. **Guarde de forma segura la sección de las piernas para evitar daños.**

NOTA: Cuando se retira la sección de las piernas de la mesa, la pantalla LCD muestra PIERNA FUERA si se presiona el botón del control manual PIERNA ARRIBA o PIERNA ABAJO.

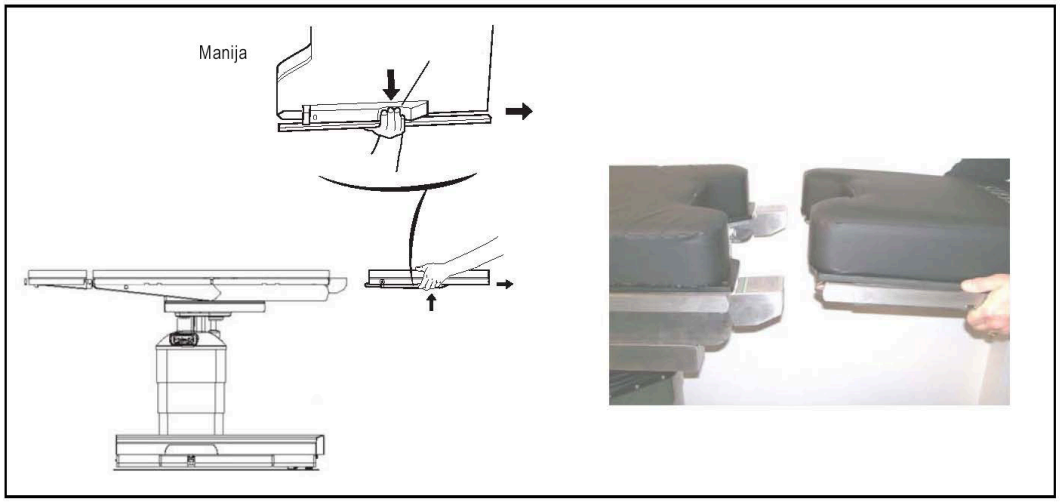

Figura 4-13. Extracción de la sección de las piernas

Funcionamiento de la mesa quirúrgica

5.1 Introducción

IMPORTANTE: *La sección Precauciones de seguridad de este manual contiene una lista de* ***Precauciones de seguridad y puntos de pinzamiento*** *que deben respetarse al utilizar y realizar operaciones de mantenimiento en esta mesa quirúrgica. No utilice el equipo ni realice operaciones de mantenimiento hasta haberse familiarizado con esta información.*

Use la siguiente información para operar la mesa quirúrgica:

1. **Consulte las advertencias sobre los puntos de pinzamiento que figuran en la *Sección 1.2 Advertencia: riesgo de pinzamiento*.**
2. **Para obtener instrucciones sobre una o más de las siguientes tareas, consulte Antes de usar la mesa:**
   - **Conexión a tierra**
   - **Instalación del fusible de la batería**
   - **Conexión de la mesa a la fuente de alimentación de CA**
   - **Conexión del control manual universal**
   - **Conexión del control de pie opcional**
   - **Instalación/Desinstalación del reposacabezas de doble articulación**
   - **Instalación/Desinstalación de la sección de las piernas**
   - **Instalación/Desinstalación de las almohadillas de la mesa**
   - **Instalación/Desinstalación del panel de rayos X**
   - **Accesorios y barras laterales**
3. **Puede encontrar información relativa a la carga de la batería en la *Sección 7.5 Carga de la batería*.**
4. **Verifique que el cable de alimentación esté enchufado tanto en la toma del centro como en la toma de la mesa, y que el interruptor de alimentación principal esté en la posición ON (Encendido).**

   NOTA: En el caso de mesas conectadas mediante cables, debe utilizarse el enchufe del cable de alimentación para desconectarlo de la red eléctrica del centro. La mesa quirúrgica debe ubicarse de modo que se facilite el acceso al enchufe.
5. **Para obtener un rendimiento óptimo, antes de hacer funcionar la mesa, deje que alcance la temperatura ambiente.**
6. **Nivele la parte superior de la mesa.**

   NOTA: Si están instalados el control manual y el control de pie, el control manual tiene prioridad.
7. **Ajuste manualmente el reposacabezas, si procede, según se indica en los pasos *Paso a* a *Paso b*.**

   NOTA: El reposacabezas se puede colocar 90° HACIA ARRIBA o HACIA ABAJO respecto a la posición horizontal (a nivel).

   a. **Sujete firmemente el reposacabezas con una mano y tire de la manilla de liberación (accionada por resorte) que se encuentra debajo de la parte derecha del reposacabezas, para inclinar el reposacabezas al ángulo deseado (horizontal en este caso).**

b. Suelte la manilla para bloquear el reposacabezas en el ángulo deseado. Mueva el reposacabezas ligeramente hasta que el mecanismo de retención lo bloquee en su posición.

NOTA: Cuando el reposacabezas se bloquee en su posición, oirá un CLIC.

c. Mientras sujeta firmemente el reposacabezas con una mano, tire de la manilla de liberación accionada por resorte (situada debajo del lado izquierdo del reposacabezas) y levante el cabecero hasta el ángulo deseado.

d. Suelte la manilla para bloquear el cabecero en su sitio.

NOTA: Se bloquea de inmediato cuando se suelta la manilla. No se oye ningún clic.

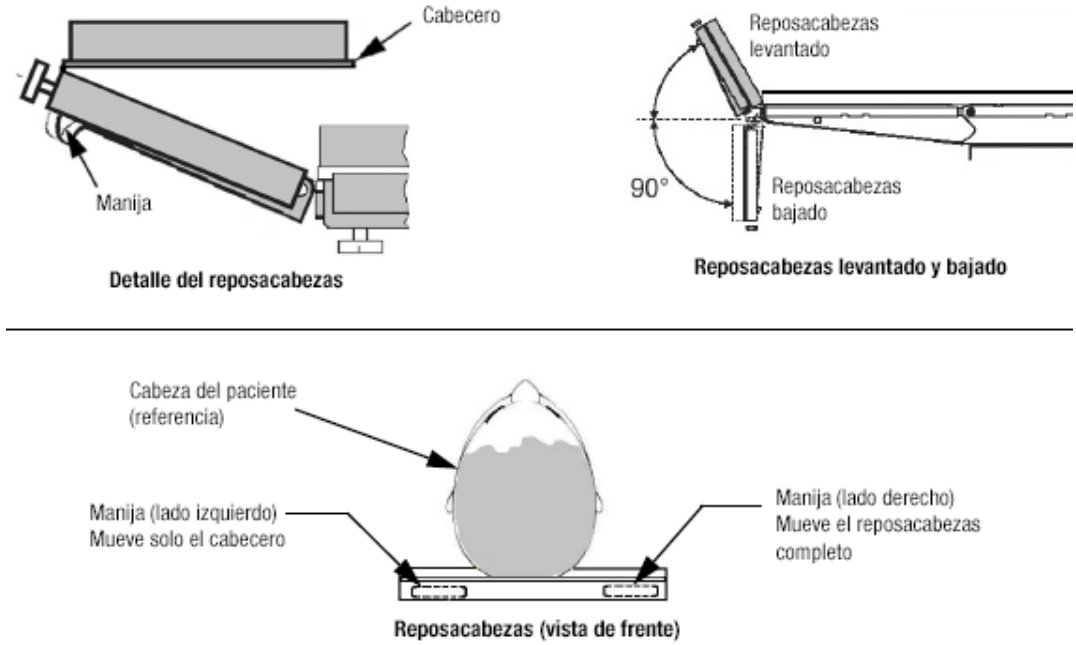

Figura 5-1. Ajuste del reposacabezas de doble articulación

8. Coloque los anclajes al suelo pulsando el botón LOCK (Anclaje) del control manual.

Antes de colocar al paciente sobre la mesa, asegúrese de que este no supere los siguientes pesos máximos:

- carga de 544 kg (1200 lb); posición normal e inversa del paciente; solo subir o bajar (sin articulación ni deslizamiento de la parte superior de la mesa);
- carga de 408 kg (900 lb); posición normal e inversa del paciente; subir o bajar; incluye toda la articulación de la parte superior de la mesa, excepto el deslizamiento;
- carga de 272 kg (600 lb); posición normal del paciente; subir o bajar; incluye toda la articulación y el deslizamiento de la parte superior de la mesa.

Después de verificar que el peso del paciente no supera la capacidad de peso de la mesa, transfiera o coloque al paciente y asegúrese de que esté correctamente sujeto. Si es necesario, consulte la sección Correas de seguridad del paciente.

NOTA: Se proporciona una conexión a tierra de paciente o terminal de ecualización de potencial (conector macho, DIN 42801). El conector hembra correspondiente para la conexión a tierra del paciente no forma parte del suministro de STERIS.

5.2 Control manual universal

IMPORTANTE: *La sección Precauciones de seguridad de este manual contiene una lista de* ***Precauciones de seguridad y puntos de pinzamiento*** *que deben respetarse al utilizar y realizar operaciones de mantenimiento en esta mesa quirúrgica. No utilice el equipo ni realice operaciones de mantenimiento hasta haberse familiarizado con esta información.*

Esta sección incluye lo siguiente:

Introducción

Funcionamiento

Códigos de error de la pantalla

Mensajes de error de encendido

Introducción

NOTA: Si no se siguen las instrucciones de seguridad aquí indicadas pueden producirse lesiones, daños al equipo u otros daños materiales.

El control manual universal proporciona una interfaz de usuario sencilla para manejar todas las articulaciones de la mesa quirúrgica. Los usos distintos a los que se describen aquí no se recomiendan y podrían no ser seguros.

Solo deben utilizar el control manual universal aquellos usuarios que hayan sido capacitados correctamente en el manejo de la mesa quirúrgica correspondiente junto con el control manual universal. Póngase en contacto con STERIS para obtener las instrucciones, la asistencia técnica y la capacitación adecuadas.

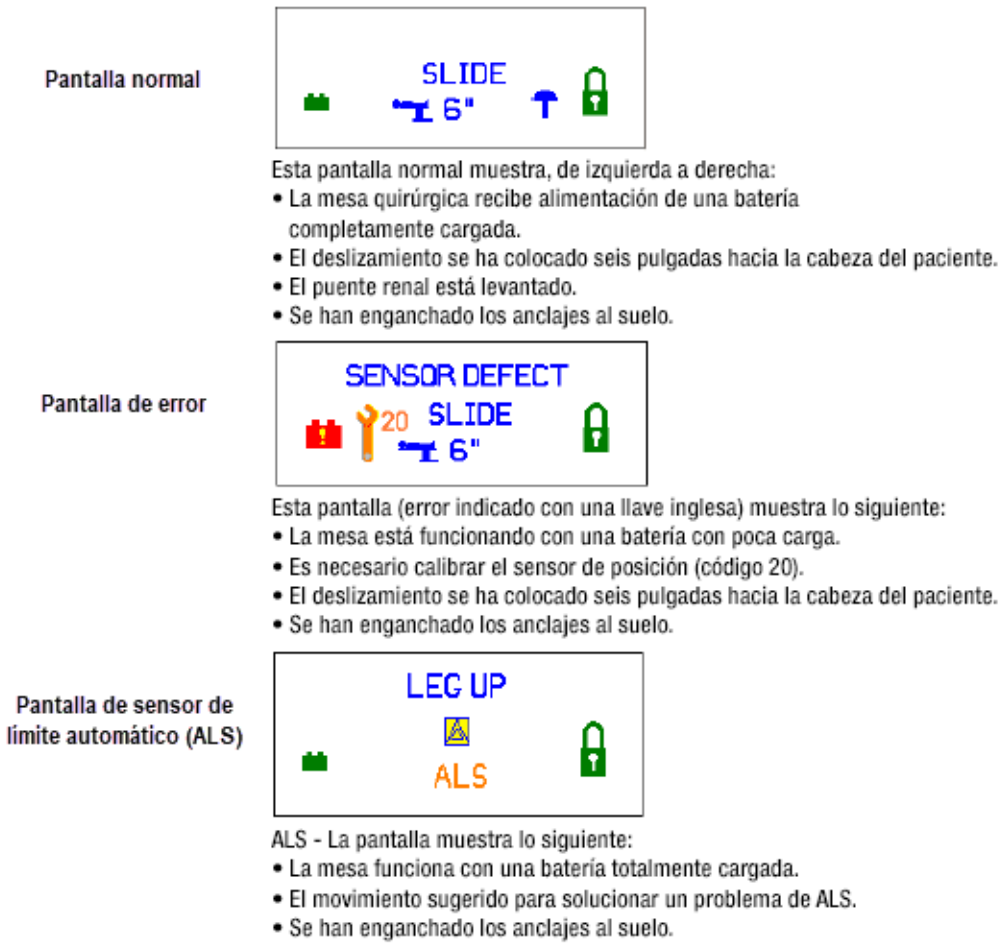

*Consulte la sección **Símbolos en el control manual** para acceder a las definiciones de los símbolos.

Figura 5-2. Pantalla del control manual universal*

Funcionamiento

Utilice el control manual universal según se indica a continuación:

1. **Conecte el control manual universal a la mesa quirúrgica y pulse cualquier tecla salvo STOP (Detener) para activar la mesa.**
2. **Vea la pantalla del control manual para saber qué mesa debe controlar según la configuración, por ejemplo:**

   CONTROL MANUAL UNIVERSAL HABILITADO PARA MODO 4095

   o bien

   CONTROL MANUAL UNIVERSAL HABILITADO PARA MODO 5095
3. **Si la mesa quirúrgica admite el modo de compatibilidad mostrado, en la pantalla aparecerá un mensaje de conectividad:**

   Ejemplo: HCV 1.22 TCV 2.13 4095 TABLE CONNECTED (MESA 4095 CONECTADA)

   - **HCV (versión del software del control manual)**
   - **TCV (versión del software del control de la mesa)**

- Tipo de mesa quirúrgica conectada

4. Al cabo de unos instantes, la pantalla cambiará y aparecerán símbolos que indican el estado de la mesa. Al pulsar una tecla, se envía un comando a una articulación de la mesa. Este es el modo de funcionamiento normal. La mesa quirúrgica estará lista para utilizarla con el control manual universal.
5. Si la mesa quirúrgica NO coincide con el modo de compatibilidad, el control manual universal muestra una pantalla que permite al usuario seleccionar el modo de compatibilidad correcto (el que corresponda con el tipo de mesa detectado durante el encendido).

   Ejemplo: se detecta una mesa quirúrgica 5095, pero el control manual universal está configurado para otra mesa.

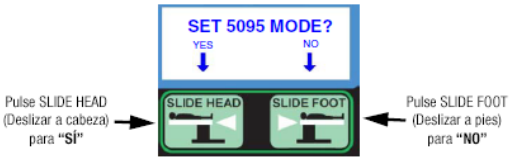

Figura 5-3. Pregunta para seleccionar el modo de compatibilidad correcto

- Al pulsar SLIDE HEAD (Deslizar a cabeza) (SÍ) cambia la compatibilidad, en este ejemplo, al modo 5095.
- Al pulsar SLIDE FOOT (Deslizar a pies) (NO) se mantiene el modo de compatibilidad original del control manual universal y comienza el funcionamiento de la mesa. El comportamiento posterior dependerá de la mesa que esté conectada al control manual.

6. Una vez que el usuario seleccione el modo de compatibilidad para el control manual universal pulsando SLIDE HEAD (Deslizar a cabeza) (SÍ), la pantalla le indicará al usuario que reinicie la mesa.

   Después de apagar y encender el control manual universal, funcionará según la descripción que comienza en el paso 2.

   NOTA: Solo es necesario reiniciar después de cambiar de modo de compatibilidad.

   REINICIO DE LA MESA

   PULSE STOP (DETENER) Y ON (ENCENDER) PARA REINICIAR

   En la *Tabla 5-1* se describe qué hacer cuando los modos de compatibilidad del control manual universal y la mesa quirúrgica no coinciden.

Tabla 5-1. Control manual universal y mesa quirúrgica: no coincide la compatibilidad

Situación	Medida correctiva
La mesa no está en el modo de silla ortopédica, pero el control y la mesa funcionan correctamente. Cuando se activa el modo de silla ortopédica, el control muestra BEACH CHAIR MODE ERROR (Error de modo de silla ortopédica) (consulte la sección MODO DE SILLA ORTOPÉDICA).*	a. Apague la mesa pulsando el botón STOP (Detener). b. Encienda la mesa pulsando cualquier tecla excepto STOP (Detener). c. Seleccione el modo [mesa correcta] cuando se le indique.
Cuando se encienda la mesa, se le pedirá al usuario que seleccione el modo de compatibilidad [aplicable].*	
La pantalla del control muestra el mensaje BAD VERSION (Versión incorrecta), pero, por lo demás, el control y la mesa funcionan correctamente. Cuando	

Tabla 5-1. Control manual universal y mesa quirúrgica: no coincide la compatibilidad (continuación)

se encienda la mesa, se le pedirá al usuario que seleccione el modo de compatibilidad [aplicable].*	
El control y la mesa se apagan al cabo de siete segundos aproximadamente.	a. Encienda la mesa pulsando cualquier tecla excepto STOP (Detener). b. Seleccione el modo [mesa correcta] cuando se le indique.
* El símbolo Refer to Instructions (Consulte las instrucciones) aparece en la esquina inferior derecha de la pantalla.	

Códigos de error de la pantalla

El control manual universal muestra mensajes de error numéricos aparte del símbolo de la **llave inglesa** cuando la placa de control de la mesa V2 se instala en una mesa quirúrgica. Los códigos de error numéricos persisten cuando se presiona una tecla en caso de errores relacionados con las articulaciones. Los códigos de error numéricos persisten hasta que se apaga la mesa quirúrgica en caso de errores relacionados con fallos del sistema. La *Figura 5-4* muestra una pantalla típica con código de error.

Consulte la sección **Solución de problemas** para acceder a las definiciones de los códigos de error y las medidas que pueden adoptarse para corregir el error.

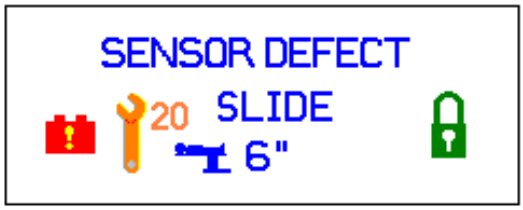

Figura 5-4. Código de error de muestra

Mensajes de error de encendido

Al encender la mesa quirúrgica, pueden producirse los siguientes errores de compatibilidad:

- **TABLE NOT CONNECTED (Mesa no conectada): El control manual universal no ha detectado una conexión a una mesa quirúrgica.**
- **TABLE NOT SUPPORTED (Mesa incompatible): El control manual universal se ha conectado a una mesa quirúrgica con la que no es compatible.**
- **BEACH CHAIR MODE ERROR (Error de modo de silla ortopédica): Este mensaje aparece cuando el control manual universal no puede cancelar el modo opcional de silla ortopédica (si corresponde). Consulte la sección Modo de silla ortopédica de este documento para obtener más información.**

5.3 Orientación inversa del paciente

ADVERTENCIA

PELIGRO DE LESIONES PERSONALES

No exceda las 350 lb (159 kg) en la sección de las piernas.

Los rieles laterales del reposacabezas de doble articulación soportan un máximo de 135 N▪m (100 ft-lb). El riel del extremo del reposacabezas soporta 50 pies-libras (67 N▪m) como máximo. Exceder estos límites podría provocar lesiones o daños al equipo.

Orientación inversa para el paciente, definición: El reposacabezas se fija a la sección de piernas y se orienta al paciente con la cabeza apoyada en el reposacabezas.

Algunas cirugías (por ejemplo, lesiones de hombro) requieren que el paciente esté en posición inversa y la mesa debe operarse en configuración de posición inversa. Presione el botón **Invertir orientación** en el control manual y manténgalo presionado durante dos segundos, el LED amarillo debería encenderse al lado de la representación gráfica de Orientación Inversa. Presione el botón **Invertir orientación** nuevamente y manténgalo presionado durante dos segundos para cancelar la función de ORIENTACIÓN INVERSA y El LED verde se ilumina junto a la representación gráfica de la orientación normal.

Cuando se presiona el botón **Orientación inversa**, todos los demás comandos de control manual (a través del sistema de control) notan la nueva posición de la cabeza del paciente. Movimientos Trendelenburg e Inclinación lateral y atrás y las secciones de las piernas se invierten automáticamente.

IMPORTANTE: *Al utilizar el botón* ***Invertir orientación****, tenga en cuenta lo siguiente:*

1. ***La información que se muestra en la pantalla LCD no se invierte.***
2. ***Cuando la mesa quirúrgica está apagada, el sistema de control almacena el estado de orientación. Antes de intentar cualquier nuevo posicionamiento, asegúrese de que la configuración del paciente en la mesa sea correcta.***
3. ***El reposacabezas se ajusta manualmente y no se ve afectado por el operación del botón de orientación inversa.***
4. ***Las funciones FLEX y REFLEX NO están disponibles para la seguridad del paciente.***
5. ***Cuando se opera en ORIENTACIÓN INVERSA, la función NIVEL NO opera.***
6. ***El control de mano se desactiva automáticamente en caso de no uso después de 30 minutos si se liberan los bloqueos del piso y 10 horas cuando los bloqueos del piso están activados. El control de mano se reactiva presionando el botón de CUALQUIER que no sea PARAR.***

5.4 Funcionamiento del control de pie opcional

Puede usar esta mesa quirúrgica mediante el control de pedal opcional, que permite al operador controlar los movimientos de ALTURA, TRENDELENBURG e INCLINACIÓN. Es importante indicar que, cuando se utilizan el mando y el control de pedal opcional a la vez, **tiene prioridad el mando**. Del mismo modo, si se pulsa el botón **STOP** (Detener) del mando, el control de pedal también se DESACTIVA. Para hacer funcionar el control de pedal:

1. **Pise y suelte cualquiera de los pedales de posicionamiento (en el control de pedal) para ENCENDER el control de la mesa.**

   NOTA: Si también está conectado el mando, aparece PEDAL ON (Pedal activado) en la ventana de mensajes de la pantalla LCD.

2. **Utilice los pedales de ALTURA, TRENDELENBURG e INCLINACIÓN como necesite.**
3. **Después de desconectar el control de pedal de la mesa, ponga la cubierta protectora sobre el conector.**

5.5 Sistema de control de respaldo (anulación)

IMPORTANTE: *Una lista de las Precauciones de seguridad que se deben observar al operar y el mantenimiento de esta mesa quirúrgica se pueden encontrar en* ***Precauciones de seguridad y puntos de pellizco*** *de este manual. No opere ni dé servicio al equipo hasta que haya recibido capacitación sobre esta información.*

Esta sección incluye lo siguiente:

Introducción

Operación

Descripción del control manual de respaldo

Sistema de control de respaldo de retorno

Introducción

La mesa está equipada con un sistema de control auxiliar que se puede accionar en cualquier momento. Esta característica permite que la mesa continúe funcionando en caso de un mal funcionamiento del control primario. Una bomba de pie (para proporcionar energía hidráulica) y un control manual de anulación están ubicados en el lado derecho de la base de la mesa, detrás de un panel de cubierta. El método de ajuste del reposacabezas no cambia, ya que el reposacabezas siempre se ajusta manualmente.

Operación

Para operar el sistema, proceda de la siguiente manera (consulte *Figura 5-5*):

1. **Bajar el pedal.**
2. **Deslice el control manual de respaldo hacia afuera de la base.**
3. **Para operar las funciones de la mesa, bombee el pedal mientras presiona el botón de función deseada en el control manual de respaldo (consulte *Figura 5-6*).**

ADVERTENCIA

PELIGRO DE LESIONES PERSONALES Y/O DAÑOS AL EQUIPO

El sistema SLA no está activo durante el control de respaldo. Asegúrese de que la mesa se mueva correctamente para evitar lesiones al paciente o al personal y/o daños al equipo.

Durante el control de respaldo, las funciones de la mesa están disponibles incluso si los bloqueos del piso de la mesa quirúrgica NO están activados. BLOQUEE la mesa antes de moverla o transferir al paciente.

NOTA: Cuando utilice el sistema de control de respaldo (anulación), tenga en cuenta lo siguiente:

1. **Para DESBLOQUEO DEL PISO y DESLIZAMIENTO (CABEZA y PIE) funciones, no es necesario bombear el pedal.**
2. **Al presionar cualquier botón en el control manual de respaldo se desactiva el control primario.**
3. **Cuando se presiona un botón SLIDE, el LED verde (ver *Figura 5-5*) junto a la palabra PRECAUCIÓN debe iluminarse indicando que el sistema está activo.**
4. **Cuando se presiona cualquier botón de función de la mesa (exceptoSLIDE), El LED verde junto a USO CON BOMBA DE PIE debería iluminarse.**
5. **El sistema SLA NO está activo durante la operación del sistema de control de respaldo (anulación).**
6. **Cuando la tabla está en la configuración Backup DESBLOQUEAR, la mesa el funcionamiento ES activo. BLOQUEE la mesa antes de moverla.**
7. **La orientación inversa NO está disponible en la operación de control de respaldo. Si el paciente estaba en orientación inversa cuando se activó el control auxiliar, cambie TENDENCIA a REV. TENDENCIA, INCLINACIÓN IZQUIERDA a INCLINACIÓN DERECHA, etc.**

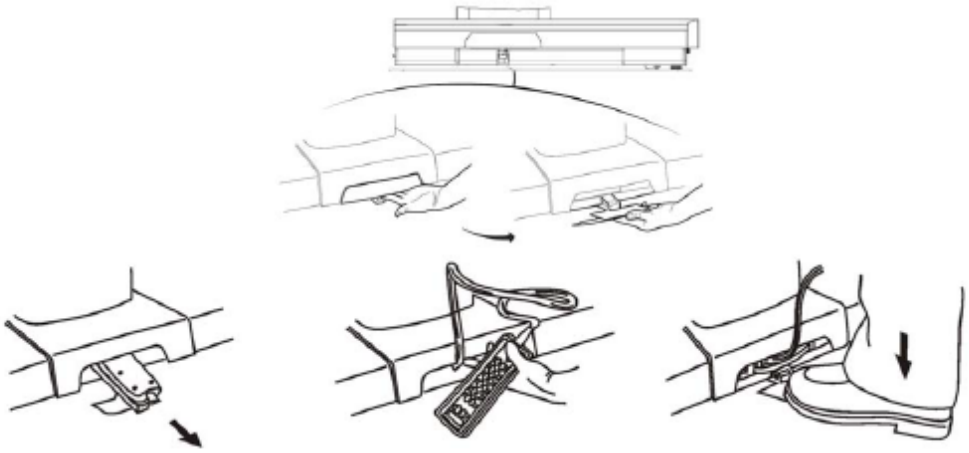

Figura 5-5. Sistema de control de respaldo (anulación)

Descripción del control manual de respaldo

Las descripciones de los botones del control manual de respaldo son las siguientes (consulte *Figura 5-6*):

NOTA: Simplemente suelte el botón del control manual de respaldo cuando se haya alcanzado la posición deseada del tablero de la mesa quirúrgica y la mesa se detendrá y bloqueará automáticamente en su posición. Consulte la información sobre el rango de movimiento del **Especificaciones Técnicas** Apartado para el posicionamiento de los siguientes Funciones de mesa.

CABEZA DESLIZANTE: Cuando se presiona, Zip-Slide mueve la mesa hacia la cabecera. Cuando la corredera regresa a la posición central ("0"), el movimiento se detiene por un segundo antes de continuar. Función alimentada por batería. se detiene por un segundo antes de continuar. Función alimentada por batería.

PIE DESLIZANTE: Cuando se presiona, Zip-Slide mueve la mesa hacia el extremo de los pies. Cuando la corredera regresa a la posición central ("0"), el movimiento se detiene por un segundo antes de continuar. Función alimentada por batería.

ALTURA ARRIBA: Cuando se presiona y se bombea simultáneamente, se levanta **todo** el tablero.

ALTURA ABAJO: Cuando se presiona y se bombea simultáneamente, **todo** el tablero desciende.

TENDENCIA: Cuando se presiona y se bombea simultáneamente, el extremo de la cabecera de la mesa desciende; o, el extremo de los pies se eleva.

TENDENCIA INVERSA: Cuando se presiona y se bombea simultáneamente, se eleva la cabecera de la mesa; o el extremo de los pies baja.

INCLINACIÓN IZQUIERDA: Cuando se presiona y se bombea simultáneamente, la superficie de la mesa gira hacia la izquierda (a la izquierda del paciente o viendo la mesa desde la cabecera).

INCLINAR A LA DERECHA: Cuando se presiona y se bombea simultáneamente, la superficie de la mesa gira hacia la derecha (a la derecha del paciente o viendo la mesa desde la cabecera).

ATRÁS ARRIBA: Cuando se presiona y se bombea simultáneamente, la parte trasera del tablero se eleva.

ATRÁS ABAJO: Cuando se presiona y se bombea simultáneamente, la sección posterior de la mesa baja.

PIERNA ARRIBA: Cuando se deprime y se bombea simultáneamente, la sección de las patas del tablero se eleva.

PIERNA ABAJO: Cuando se deprime y se bombea simultáneamente, la sección de las patas de la mesa desciende.

RIÑÓN ARRIBA: Cuando se deprime y se bombea simultáneamente, el elevador de riñón de mesa se eleva hasta un máximo de 4" (110 mm).

RIÑÓN ABAJO: Cuando se deprime y se bombea simultáneamente, el mecanismo elevador del riñón de la mesa disminuye.

BLOQUEO DEL PISO: Cuando se deprime y se bombea simultáneamente, las cerraduras del piso se bajan lentamente. Para garantizar que la mesa esté correctamente asegurada hasta el piso, empuje suavemente la mesa.

DESBLOQUEO DEL PISO: Cuando se presionan, los bloqueos del piso se liberan lentamente. Para asegurar el piso Las cerraduras están completamente desenganchadas, empuje suavemente la mesa.

NOTA: Cuando la tabla está en la configuración del **DESBLOQUEO DEL PISO** de respaldo, la parte superior de la mesa el funcionamiento ESTÁ activo. **CERRADURA DEL PISO** mesa antes de mover la mesa.

DETENER: Cuando se presiona, todos los botones de función del control manual se desactivan. Todas las funciones se detienen inmediatamente.

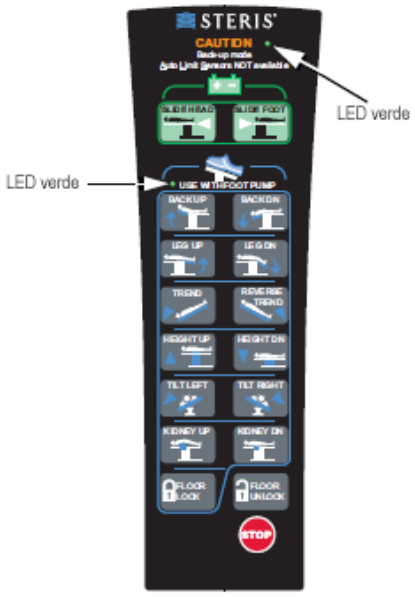

Figura 5-6. Control manual de respaldo (anulación)

Sistema de control de respaldo de retorno

Cuando la situación se haya corregido y esté disponible el funcionamiento normal de la mesa quirúrgica, reemplace el sistema de control de respaldo de la siguiente manera (consulte *Figura 5-5*):

1. Coloque el control manual de respaldo boca abajo.
2. Enrolle el cable y colóquelo debajo del controlador.
3. Controlador deslizante y cable trasero en la base de la mesa.
4. Pedal de plegado volver a la posición original.

Solución de problemas

6.1 Introducción

IMPORTANTE: *La* ***SECCIÓN 1*** *de este manual contiene un listado de las PRECAUCIONES DE SEGURIDAD que deben respetarse cuando se use este equipo y se realicen operaciones de mantenimiento en él. No utilice el equipo ni realice operaciones de mantenimiento hasta haberse familiarizado con esta información.*

ADVERTENCIA

RIESGO DE LESIONES PERSONALES O DAÑOS EN EL EQUIPO

- Las reparaciones o ajustes del equipo deben realizarse únicamente por el personal de Servicio Técnico de STERIS o formado por STERIS. Las operaciones de mantenimiento realizadas por personal no cualificado o la instalación de componentes no autorizados puede provocar lesiones personales o rendimiento incorrecto del equipo, anular la garantía u originar daños costosos. Para lo relacionado con las opciones del mantenimiento, póngase en contacto con STERIS.
- Para garantizar el funcionamiento seguro y fiable de este equipo, es necesario llevar periódicamente a cabo un mantenimiento preventivo planificado. Para programar el mantenimiento preventivo, póngase en contacto con STERIS.

ADVERTENCIA

RIESGO DE DESCARGA ELÉCTRICA

Desenchufe la mesa quirúrgica del suministro eléctrico del centro y retire el fusible de la batería antes de realizar tareas de mantenimiento. Respete siempre las normas sobre prácticas laborales relacionadas con la seguridad eléctrica.

PRECAUCIÓN

POSIBLES DAÑOS EN EL EQUIPO

⚠ Cuando mueva la mesa quirúrgica hacia otro lugar o hacia el punto donde se va a utilizar, hágalo despacio y sobre suelos lisos. El espacio de separación máximo con el suelo es de 6,4 mm (1/4"). Evite las jambas de las puertas y los ascensores y obstáculos de más de 6,4 mm (1/4") de altura. Si es necesario, eleve la mesa por encima de los obstáculos, para subirla a una furgoneta, etc. Eleve la mesa sin que se incline y solo por la base. NO transporte artículos (incluso accesorios) sobre la parte superior de la mesa y **NO utilice una carretilla elevadora para mover la mesa desembalada**.

NOTA: No permita nunca que personas no cualificadas realicen reparaciones en la mesa.

Esta sección describe los tipos de mal funcionamiento de la mesa quirúrgica que se pueden presentar con más frecuencia, así como las causas posibles y las acciones correctivas. Utilice la información incluida para identificar los problemas generales y los indicados por los LED del mando y el símbolo de la llave inglesa.

El mando muestra mensajes de error numéricos aparte del símbolo de la llave inglesa cuando la placa de control de la mesa V2 se instala en una mesa quirúrgica. Los códigos de error numéricos persisten cuando se presiona una tecla en caso de errores relacionados con las articulaciones. Los códigos de error numéricos persisten hasta que se apaga la mesa quirúrgica en caso de errores relacionados con fallos del sistema. La *Figura 6-1* muestra una pantalla típica con código de error.

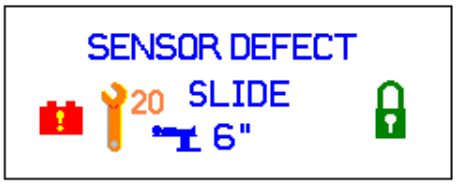

Figura 6-1. Ejemplo de pantalla con código de error: se muestra el código de error 20

Si no puede corregir el problema con la ayuda de las secciones incluidas o si no se describe el problema en cuestión, póngase en contacto con STERIS para que un técnico de servicio cualificado coloque rápidamente su equipo en el estado de funcionamiento adecuado.

Póngase en contacto con STERIS: En primer lugar, trate de definir la situación y determinar si puede resolverla usted mismo utilizando la información proporcionada en esta sección. Si no puede solucionar el problema, llame a STERIS y proporcione la siguiente información sobre la mesa: número de serie, número de modelo y fecha de compra.

6.2 2 iconos rojos de control y pitidos: ALM

Estado

Aparecen 2 iconos rojos en el mando y el indicador emite un sonido.

Resolución de problemas general	Información adicional
Si son los mismos iconos, se presionaron dos botones pulsadores en el mismo mando al mismo tiempo.	1. **Presione STOP (Detener).** 2. **Presione el botón de movimiento correcto (un botón a la vez).**
Si son iconos diferentes, se reciben dos comandos de movimiento de dos controladores diferentes.	1. **Presione STOP (Detener).** 2. **Presione el botón de movimiento correcto en el controlador correcto.**
Botones pulsadores defectuosos en el mando.	1. **Sustituya el mando.**

6.3 ALS Alarm When Raising Back Section - nonALM

Estado

ALS alarm occurring when raising back section with kidney bridge down.

Resolución de problemas general	Información adicional
Problem with Kidney Bridge.	1. **Contact STERIS.**

6.4 Versión incorrecta: ALM

Estado

El mensaje aparece en el mando: Bad Version (Versión incorrecta).

Resolución de problemas general	Información adicional
La versión del software del mando es incompatible con la versión del software de la placa de control.	1. **Póngase en contacto con STERIS.**

6.5 Batería defectuosa: ALM

Estado

El mensaje aparece en el mando: Batt Defect (Batería defectuosa).

Resolución de problemas general	Información adicional
La batería funciona fuera del rango de voltaje nominal.	1. **Póngase en contacto con STERIS.**

6.6 Las baterías no se cargan: no ALM

Estado

La mesa quirúrgica funciona correctamente tanto con la batería como con la alimentación del centro, pero las baterías no se cargan. El LED verde del interruptor de alimentación principal está encendido cuando el cable de alimentación está enchufado a la alimentación adecuada del centro y está encendida.

Resolución de problemas general	Información adicional
Fusibles de línea (F6/F7) defectuosos.	1. **Sustituya los fusibles de línea (F6/F7).** 2. **Si el problema continúa, póngase en contacto con STERIS.**

6.7 Fusible de la batería: ALM

Estado

El mensaje aparece en el mando: Battery Fuse (Fusible de la batería).

Resolución de problemas general	Información adicional
Fusible faltante o fundido.	1. **Revise los fusibles. Sustituya si es necesario.** 2. **Enchufe el cable de alimentación a la alimentación del centro.**

6.8 Modo de batería: ALM

Estado

El mensaje aparece en el mando: Battery Mode (Modo de batería).

Resolución de problemas general	Información adicional
Es posible que el fusible F2 esté fundido.	1. **Revise el fusible F2. Sustituya si es necesario.** 2. **Si el problema continúa, póngase en contacto con STERIS.**

6.9 No se puede leer la pantalla del mando: no ALM

Estado

Con la mesa quirúrgica conectada a la alimentación del centro, no se puede leer la pantalla del mando.

Resolución de problemas general	Información adicional
El mando está defectuoso.	1. **Sustituya el mando.** 2. **Si el problema continúa, póngase en contacto con STERIS.**

6.10 Cargador defectuoso: ALM

Estado

El mensaje aparece en el mando: Charger Defect (Cargador defectuoso).

Resolución de problemas general	Información adicional
El fusible F1 está fundido.	**1. Compruebe el fusible de la batería. Sustituya el fusible si es necesario.**
El circuito del cargador de batería en la fuente de alimentación requiere inspección.	**1. Póngase en contacto con STERIS.**

6.11 Fallo de la cubierta de la columna: no ALM

Estado

Cubiertas de la columna defectuosas o adheridas durante el proceso de elevación y descenso.

Resolución de problemas general	Información adicional
Cubiertas mal alineadas o dañadas.	**1. Póngase en contacto con STERIS.**

6.12 Conectar a alimentación de CA o enchufar a la red: ALM

Estado

El mensaje aparece en el mando: Connect AC Power or Plug Mains (Conectar a alimentación de CA o enchufar a la red).

Resolución de problemas general	Información adicional
El voltaje de la batería es inferior a 19 V.	**1. Enchufe la mesa a la alimentación del centro.** **2. Asegúrese de que el interruptor esté encendido.** **3. Asegúrese de que el LED de CA verde esté encendido.** **4. Si el problema continúa, póngase en contacto con STERIS.**

6.13 Doble comando: ALM

Estado

El mensaje aparece en el mando: Dual Command (Doble comando).

Resolución de problemas general	Información adicional
Se han enviado comandos desde el pedal opcional y el mando a la vez.	**1. El mando tiene prioridad.**

6.14 ALS falso tras articulación de deslizamiento hasta el pie: no ALM

Estado

La articulación se realiza seguida de una articulación de deslizamiento hasta el pie; puede producirse una falsa alarma de ALS.

NOTA:

Este problema ocurre solo con la placa de control principal.

Resolución de problemas general	Información adicional
Problema eléctrico	1. **Póngase en contacto con STERIS.**

6.15 Problema de anclaje al suelo: no ALM

Estado

Un anclaje al suelo no funciona o los anclajes al suelo autocompensables se extienden completamente levantando la mesa quirúrgica de las cuatro ruedas orientables.

Resolución de problemas general	Información adicional
Fuga interna en el cilindro de pie o en el colector de anclaje al suelo.	1. **Póngase en contacto con STERIS.**
Problema en el sistema de control.	1. **Póngase en contacto con STERIS.**

6.16 La pantalla del mando se queda en blanco durante la descarga del programa del mando: no ALM

Estado

La pantalla del mando se queda en blanco durante la descarga del programa del mando.

Resolución de problemas general	Información adicional
La conexión del cable o la placa de control principal requieren inspección.	1. **Póngase en contacto con STERIS.**

6.17 El mando no se activa: no ALM

Estado

El mando no se activa al enchufar la mesa quirúrgica a la alimentación del centro y presionar cualquier botón (excepto **STOP** [DETENER]).

Resolución de problemas general	Información adicional
El fusible de la batería principal está fundido.	1. **Sustituya el fusible de la batería.**
Cable de alimentación defectuoso.	1. **Reemplace el cable de alimentación.**
El mando no está conectado correctamente a la mesa quirúrgica.	1. **Conecte correctamente el mando a la mesa.**
Mando defectuoso. **NOTA:** Utilice el sistema opcional de control de pie/control auxiliar hasta sustituir mando.	1. **Sustituya el mando.** 2. **Si el problema continúa, póngase en contacto con STERIS.**

6.18 La bomba hidráulica no responde, pero la función de deslizamiento de la mesa sí: no ALM

Estado

La bomba hidráulica de la mesa quirúrgica no funciona, pero la función de deslizamiento de la mesa funciona si los anclajes al suelo están acoplados.

Resolución de problemas general	Información adicional
Fusible de alimentación de la bomba hidráulica (F4) defectuoso.	1. **Sustituya el fusible de alimentación de la bomba hidráulica (F4).**

6.19 El depósito hidráulico muestra pérdida de aceite, pero no se detectaron fugas: no ALM

Estado

El depósito de aceite hidráulico muestra una pérdida de fluido, pero no se detectan fugas externas.

Resolución de problemas general	Información adicional
El cilindro de altura requiere inspección.	1. **Póngase en contacto con STERIS.**

6.20 INTELLIPOWER Apagado, Mando Encendido, Interruptor de alimentación LED Encendido: no ALM

Estado

El gráfico de barras de visualización INTELLIPOWER está apagado, el mando está encendido y el LED verde del interruptor de alimentación principal está encendido.

Resolución de problemas general	Información adicional
El fusible del cargador de batería (F1) está defectuoso.	1. **Sustituya el fusible del cargador de batería (F1).** 2. **Si el problema continúa, póngase en contacto con STERIS.**

6.21 INTELLIPOWER Encendido, Indicador de estado de batería Encendido, Conector de alimentación Apagado: no ALM

Estado

El gráfico de barras de visualización de INTELLIPOWER está encendido, el indicador de estado de la batería está encendido y el enchufe de alimentación de CA está apagado.

Resolución de problemas general	Información adicional
El fusible del cargador de batería (F1) está defectuoso.	1. **Sustituya el fusible del cargador de batería (F1).** 2. **Si el problema continúa, póngase en contacto con STERIS.**
Baterías defectuosas.	1. **Póngase en contacto con STERIS.**

6.22 Anclar de nuevo: ALM

Estado

El mensaje aparece en el mando: Lock Again (Anclar de nuevo).

El estado del presostato no cambia al presionar FLOOR LOCK (Anclaje al suelo) o cambia aunque no se haya presionado.

Resolución de problemas general	Información adicional
Se debe inspeccionar el anclaje al suelo.	1. **Póngase en contacto con STERIS.**

6.23 Batería baja: ALM

Estado

El mensaje aparece en el mando: Low Battery (Batería baja).

Resolución de problemas general	Información adicional
La batería funciona por debajo del rango de voltaje nominal.	1. **Enchufe el cable de alimentación a la alimentación del centro.** 2. **Si el LED verde de CA no está encendido, asegúrese de que el interruptor de alimentación sí lo esté.** 3. **Si el problema continúa, póngase en contacto con STERIS.**

6.24 Pérdida de la función de la mesa, pero el fusible de la batería (F8) está bien: no ALM

Estado

Pérdida de la función de la mesa quirúrgica, pero el fusible de la batería (F8) está bien.

Resolución de problemas general	Información adicional
Cortocircuito o fallo en el componente de mando.	1. **Aísle el mando principal y compruebe el funcionamiento con el mando de respaldo.** 2. **Compruebe ambos cables del mando.** 3. **Sustituya el mando principal.** 4. **Si el problema continúa, póngase en contacto con STERIS.**
Sobrecarga de baterías.	1. **Póngase en contacto con STERIS.**

6.25 LED verde del interruptor de alimentación principal apagado: no ALM

Estado

La mesa quirúrgica no está en funcionamiento y la luz verde no está encendida en el interruptor de alimentación principal.

Resolución de problemas general	Información adicional
El interruptor de alimentación principal está **APAGADO**.	1. **ENCIENDA el interruptor de alimentación principal.**
El cable de alimentación no está enchufado a la alimentación del centro.	1. **Conecte el cable de alimentación a la fuente de alimentación adecuada del centro.**
Cable de alimentación defectuoso.	1. **Reemplace el cable de alimentación.**
Se debe inspeccionar el interruptor de alimentación.	1. **Póngase en contacto con STERIS.**

6.26 Fallo de la placa de control principal: no ALM

Estado

Luces LED de FALLO de la placa de control principal.

Resolución de problemas general	Información adicional
Problema con la mesa quirúrgica que recibe comandos de la placa de control principal.	1. **Póngase en contacto con STERIS.**

6.27 Motor defectuoso: ALM

Estado

El mensaje aparece en el mando: Motor Defect (Motor defectuoso).

Resolución de problemas general	Información adicional
No hay control del motor del deslizamiento o el deslizamiento está inoperativo.	1. **Póngase en contacto con STERIS.**

6.28 Fallo del motor: ALM

Estado

El mensaje aparece en el mando: Motor Fail (Fallo del motor).

Resolución de problemas general	Información adicional
La función de deslizamiento no está operativa.	1. **Póngase en contacto con STERIS.**

6.29 No hay funciones disponibles con el mando: no ALM

Estado

No se dispone de funciones operativas de la mesa quirúrgica utilizando el mando.

Resolución de problemas general	Información adicional
El mando no está conectado correctamente a la mesa quirúrgica.	1. **Conecte correctamente el mando a la mesa.**
No hay alimentación para el mando. La mesa se desactiva transcurridos 30 minutos de inactividad.	1. **Presione cualquier botón del mando (excepto STOP [Detener]).**
Mando defectuoso. **NOTA:** Utilice el control de pie/auxiliar. Si la mesa funciona correctamente, el mando manual está defectuoso.	1. **Sustituya el mando.** 2. **Si el problema continúa, póngase en contacto con STERIS.**
El fusible de batería (F8) está defectuoso.	1. **Sustituya el fusible de la batería.**
Carga de la batería (alimentación) insuficiente.	1. **Conecte el cable de alimentación a la fuente adecuada del centro y gire el interruptor de alimentación principal a la posición de encendido. Deje que las baterías se carguen 12 horas para restaurar la carga completa.**

6.30 Falla en el deslizamiento de la mesa y el anclaje al suelo: no ALM

Estado

Las mesas quirúrgicas funcionan correctamente (alimentación del centro y de la batería), excepto para la función de deslizamiento y los anclajes al suelo.

Resolución de problemas general	Información adicional
El fusible de alimentación de control de deslizamiento (F3) está defectuoso.	1. **Verifique que las baterías acepten la carga.** 2. **Sustituya el fusible de alimentación de control de deslizamiento (F3).**

6.31 Solo responde la función de deslizamiento de la mesa: no ALM

Estado

Solo responde la función de deslizamiento de la mesa.

Resolución de problemas general	Información adicional
Sistema eléctrico de la mesa quirúrgica defectuoso.	1. **Póngase en contacto con STERIS.**

6.32 Alimentación defectuosa: ALM

Estado

El mensaje aparece en el mando: Power Defect (Alimentación defectuosa).

Resolución de problemas general	Información adicional
Transformador demasiado caliente. La mesa quirúrgica sigue funcionando con la batería.	1. **Espere a que el transformador se enfríe (30-60 minutos).** 2. **Pruebe la función de nuevo.** 3. **Si el problema continúa, póngase en contacto con STERIS.**

6.33 Bomba defectuosa: ALM

Estado

El mensaje aparece en el mando: Pump Defect (Bomba defectuosa).

Resolución de problemas general	Información adicional
No hay control de la bomba hidráulica.	1. **Póngase en contacto con STERIS.**

6.34 Fallo de la bomba: ALM

Estado

El mensaje aparece en el mando: Pump Fail (Fallo de la bomba).

Resolución de problemas general	Información adicional
La bomba no se apaga.	1. **Póngase en contacto con STERIS.**

6.35 El botón de orientación inversa no responde cuando la mesa está en modo de silla ortopédica: no ALM

Estado

El botón de orientación inversa del mando no responde cuando la mesa está en modo de silla ortopédica.

Resolución de problemas general	Información adicional
El usuario ha salido incorrectamente del modo de silla ortopédica.	1. **Presione la flecha MENÚ derecha.** 2. **Se debe mostrar la pantalla Detach Beach Chair (Separar silla ortopédica).** 3. **Presione el punto MOVE (Mover) a la izquierda para salir correctamente del modo de silla ortopédica.**

6.36 Sensor DEF: ALM

Estado

SENSOR DEF (Sensor defectuoso) se muestra en la pantalla después de la articulación flexible. En la pantalla Flex (Flexible) del mando se muestran guiones. La mesa podría o no nivelarse correctamente.

Resolución de problemas general	Información adicional
El sensor de la sección de espalda o piernas requiere inspección.	1. **Póngase en contacto con STERIS.**

6.37 Sensor defectuoso: ALM

Estado

El mensaje aparece en el mando: Sensor Defect (Sensor defectuoso).

La función LEVEL (Nivelar) está desactivada.

Resolución de problemas general	Información adicional
Un sensor interno requiere inspección.	1. **Póngase en contacto con STERIS.**

6.38 Fallo del sensor: ALM

Estado

El mensaje aparece en el mando: Sensor Fail (Fallo del sensor).

La función LEVEL (Nivelar) está desactivada.

Resolución de problemas general	Información adicional
Un sensor interno requiere inspección.	1. **Póngase en contacto con STERIS.**

6.39 Defecto en el deslizamiento: ALM

Estado

El mensaje aparece en el mando: Slide Defect (Defecto en el deslizamiento).

Resolución de problemas general	Información adicional
No hay control de la función de deslizamiento. La función de deslizamiento no está operativa.	1. **Póngase en contacto con STERIS.**

6.40 Fallo en el deslizamiento: ALM

Estado

El mensaje aparece en el mando: Slide Fail (Fallo en el deslizamiento).

Resolución de problemas general	Información adicional
La función SLIDE (Deslizar) funciona continuamente o está inoperativa.	1. **Póngase en contacto con STERIS.**

6.41 Oscilación de la articulación de la mesa: no ALM

Estado

La articulación de la mesa quirúrgica oscila o rebota.

Resolución de problemas general	Información adicional
Problema del sistema hidráulico.	1. **Póngase en contacto con STERIS.**

6.42 La mesa no responde a las funciones FLEX (Flexionar), REFLEX (Reflexionar) ni LEVEL (Nivelar) utilizando el mando: no ALM

Estado

La mesa quirúrgica no responde a las funciones FLEX (Flexionar), REFLEX (Reflexionar) ni LEVEL (Nivelar) utilizando el mando, pero los demás botones funcionan normalmente.

Resolución de problemas general	Información adicional
La mesa se encuentra en orientación inversa. Estas funciones no están permitidas en la orientación inversa.	1. **La función LEVEL (Nivelar) se permite si la mesa está en el modo de silla ortopédica.** 2. **Presione STOP (Detener).** 3. **Coloque la mesa en el modo normal.**
Los sensores necesarios para la función de nivelación están defectuosos.	1. **Nivele la mesa manualmente utilizando los otros botones de función del mando.** 2. **Si el problema continúa, póngase en contacto con STERIS.**
Mando defectuoso.	1. **Sustituya el mando.** 2. **Si el problema continúa, póngase en contacto con STERIS.**

6.43 La mesa no funciona con la alimentación del centro, pero sí con la de la batería: no ALM

Estado

La mesa quirúrgica no funciona con el cable de alimentación conectado a la alimentación adecuada del centro. Sin embargo, sí funciona con la energía de la batería.

Resolución de problemas general	Información adicional
Fusible de alimentación de control (F2) defectuoso.	**1. En la pantalla INTELLIPOWER, verifique que el indicador de estado de la batería funcione cuando esté activa la alimentación con la batería.** **2. Verifique que el indicador del enchufe de alimentación funcione cuando el cable de alimentación esté conectado a la alimentación adecuada del centro.** **3. Sustituya el fusible de alimentación de control (F2).**

6.44 La mesa no se eleva ni se baja con el mando: no ALM

Estado

La mesa quirúrgica no sube ni baja con el mando.

Resolución de problemas general	Información adicional
El mando no está activado.	**1. Presione cualquier botón del mando (excepto STOP [Detener]).**
Mando defectuoso.	**1. Sustituya el mando.** **2. Si el problema continúa, póngase en contacto con STERIS.**

6.45 La mesa no se inclina con el mando: no ALM

Estado

La mesa quirúrgica no se inclina a la derecha ni a la izquierda usando el mando.

Resolución de problemas general	Información adicional
El mando no está activado.	**1. Presione cualquier botón del mando (excepto STOP [Detener]).**
Mando defectuoso.	**1. Sustituya el mando.** **2. Si el problema continúa, póngase en contacto con STERIS.**

6.46 La mesa no se puede colocar en las posiciones Trendelenburg ni Trendelenburg inversa usando el mando: no ALM

Estado

La mesa no se puede colocar en las posiciones Trendelenburg ni Trendelenburg inversa usando el mando.

Resolución de problemas general	Información adicional
El mando no está activado.	1. **Presione cualquier botón del mando (excepto STOP [Detener]).**
Mando defectuoso.	1. **Sustituya el mando.** 2. **Si el problema continúa, póngase en contacto con STERIS.**

6.47 La mesa está trabada, pero el mando indica que no: no ALM

Estado

La mesa está trabada, pero el mando principal indica que no.

Resolución de problemas general	Información adicional
Los presostatos internos requieren inspección.	1. **Póngase en contacto con STERIS.**

6.48 La mesa funciona con batería: no ALM

Estado

La mesa quirúrgica continúa funcionando con la batería aunque el cable de alimentación está enchufado a la alimentación del centro.

Resolución de problemas general	Información adicional
El cable de alimentación está mal conectado.	1. **Verifique que el enchufe esté bien asentado.** 2. **Verifique que la toma de corriente esté suministrando energía.**
Cable de alimentación defectuoso.	1. **Reemplace el cable de alimentación.**

6.49 La mesa se balancea mientras está sobre sus ruedas orientables: no ALM

Estado

La mesa quirúrgica se balancea mientras está sobre sus ruedas orientables. Una rueda orientable no toca el suelo.

Resolución de problemas general	Información adicional
Suelo desnivelado.	1. **Compruebe la nivelación del suelo.**
Las almohadillas de montaje de las ruedas orientables deben inspeccionarse.	1. **Póngase en contacto con STERIS.**

6.50 Movimiento imprevisto de la mesa: no ALM

Estado

La mesa se mueve sin acciones por parte del operador.

Resolución de problemas general	Información adicional
Teclado dañado o atascado en el mando.	1. **Aísle el mando principal y compruebe el funcionamiento con el mando de respaldo.** 2. **Sustituya el mando principal.** 3. **Si el problema continúa, póngase en contacto con STERIS.**
Entrada de líquido en uno o ambos mandos.	1. **Sustituya el mando defectuoso.**
Mando de respaldo defectuoso.	1. **Desconecte el mando de respaldo y compruebe el funcionamiento con el mando principal.** 2. **Sustituya el mando de respaldo.**

6.51 Ruido inusual durante el traslado de la mesa: no ALM

Estado

Se escucha un ruido inusual durante el traslado de la mesa, y la placa de control del deslizamiento falla con frecuencia.

Resolución de problemas general	Información adicional
Problema con los cojinetes laterales lineales	1. **Póngase en contacto con STERIS.**

6.52 Defecto de válvula: ALM

Estado

El mensaje aparece en el mando: Valve Defect (Defecto de válvula).

Resolución de problemas general	Información adicional
No hay control de la válvula.	1. Póngase en contacto con STERIS.

6.53 Fallo de la válvula: ALM

Estado

El mensaje aparece en el mando: Valve Fail (Fallo de la válvula).

Resolución de problemas general	Información adicional
La válvula no se apaga.	1. Póngase en contacto con STERIS.

6.54 Pico de voltaje: ALM

Estado

El mensaje aparece en el mando: Voltage Peak (Pico de voltaje).

Resolución de problemas general	Información adicional
El voltaje de la batería alcanza los 31 V (las baterías se están sobrecargando, lo que puede causar daños a la mesa quirúrgica).	1. Desconecte el cable de alimentación de inmediato. 2. Póngase en contacto con STERIS.

6.55 Llave inglesa 2: ALM

Estado

El ICONO de alarma de la llave inglesa 2 aparece en el mando.

Resolución de problemas general	Información adicional
Se han recibido comandos de los mandos principal y auxiliar.	1. Solo se necesita un mando (principal o auxiliar) para realizar una tarea guiada por el usuario.

6.56 Llave inglesa 7: ALM

Estado

El ICONO de alarma de la llave inglesa 7 aparece en el mando.

Resolución de problemas general	Información adicional
Funcionamiento de SLIDE (Deslizar) de la mesa quirúrgica bloqueado.	1. **Presione STOP (Detener).** 2. **Algo obstruye la mesa y produce una situación de sobrevoltaje. Elimine la obstrucción.** 3. **Repita la operación deseada.** 4. **Si el problema continúa, póngase en contacto con STERIS.**

6.57 Llave inglesa 9: ALM

Estado

El ICONO de alarma de la llave inglesa 9 aparece en el mando.

Resolución de problemas general	Información adicional
Baterías de la mesa quirúrgica agotadas.	1. **Enchufe la mesa a la alimentación del centro.** 2. **Recargue las baterías cuando pueda.** 3. **Si el problema continúa, póngase en contacto con STERIS.**

6.58 Llave inglesa 10: ALM

Estado

El ICONO de alarma de la llave inglesa 10 aparece en el mando.

Resolución de problemas general	Información adicional
Se debe inspeccionar el anclaje al suelo.	1. **Póngase en contacto con STERIS.**

6.59 Llave inglesa 11: ALM

Estado

El ICONO de alarma de la llave inglesa 11 aparece en el mando.

Resolución de problemas general	Información adicional
Botón de mando presionado demasiado tiempo.	**1. Si el botón ha estado presionado durante más de un minuto, suéltelo y vuelva a pulsarlo durante menos de un minuto.** **2. Si no se ha presionado ningún botón, pulse STOP para detener cualquier movimiento de la mesa.** **3. Si el problema persiste después del restablecimiento, reemplace el mando defectuoso.** **4. Si el problema continúa, póngase en contacto con STERIS.**

6.60 Llave inglesa 12: ALM

Estado

El ICONO de alarma de la llave inglesa 12 aparece en el mando.

Resolución de problemas general	Información adicional
El sensor de inclinación requiere inspección. Los movimientos de combinación (MEM, Rotate*, Transport*, Level, Flex y Reflex [MEM, Rotación*, Transporte*, Nivelar, Flexión y Reflexión]) no están permitidos.	NOTA: * = Solo modelos SRT **1. Póngase en contacto con STERIS.**

6.61 Llave inglesa 13: ALM

Estado

El ICONO de alarma de la llave inglesa 13 aparece en el mando.

Resolución de problemas general	Información adicional
El sensor de TRENDELENBURG requiere inspección. Los movimientos de combinación (MEM, Rotate*, Transport*, Level, Flex y Reflex [MEM, Rotación*, Transporte*, Nivelar, Flexión y Reflexión]) no están permitidos.	NOTA: * = Solo modelos SRT **1. Póngase en contacto con STERIS.**

6.62 Llave inglesa 14: ALM

Estado

El ICONO de alarma de la llave inglesa 14 aparece en el mando.

Resolución de problemas general	Información adicional
El sensor de la sección de espalda requiere inspección. Los movimientos de combinación (MEM, Rotate*, Transport*, Level, Flex y Reflex [MEM, Rotación*, Transporte*, Nivelar, Flexión y Reflexión]) no están permitidos.	NOTA: * = Solo modelos SRT **1. Póngase en contacto con STERIS.**

6.63 Llave inglesa 15: ALM

Estado

El ICONO de alarma de la llave inglesa 15 aparece en el mando.

Resolución de problemas general	Información adicional
El sensor de la sección de piernas requiere inspección. Los movimientos de combinación (MEM, Rotate*, Transport*, Level, Flex y Reflex [MEM, Rotación*, Transporte*, Nivelar, Flexión y Reflexión]) no están permitidos.	NOTA: * = Solo modelos SRT **1. Póngase en contacto con STERIS.**

6.64 Llave inglesa 17: ALM

Estado

El ICONO de alarma de la llave inglesa 17 aparece en el mando.

Resolución de problemas general	Información adicional
El sensor de altura requiere inspección. Los movimientos de combinación (MEM, Rotate*, Transport*, Level, Flex y Reflex [MEM, Rotación*, Transporte*, Nivelar, Flexión y Reflexión]) no están permitidos.	NOTA: * = Solo modelos SRT **1. Póngase en contacto con STERIS.**

6.65 Llave inglesa 18: ALM

Estado

El ICONO de alarma de la llave inglesa 18 aparece en el mando.

Resolución de problemas general	Información adicional
El sensor de deslizamiento requiere inspección. Los movimientos de combinación (MEM, Rotate*, Transport*, Level, Flex y Reflex [MEM, Rotación*, Transporte*, Nivelar, Flexión y Reflexión]) no están permitidos.	NOTA: * = Solo modelos SRT 1. **Póngase en contacto con STERIS.**

6.66 Llave inglesa 20: ALM

Estado

El ICONO de alarma de la llave inglesa 20 aparece en el mando.

Resolución de problemas general	Información adicional
Los sensores requieren inspección. Los movimientos de combinación (MEM, Rotate*, Transport*, Level, Flex y Reflex [MEM, Rotación*, Transporte*, Nivelar, Flexión y Reflexión]) no están permitidos.	NOTA: * = Solo modelos SRT 1. **Póngase en contacto con STERIS.**

6.67 Llave inglesa 21: ALM

Estado

El ICONO de alarma de la llave inglesa 21 aparece en el mando.

Resolución de problemas general	Información adicional
El fusible de la batería y la batería requieren inspección.	1. **Póngase en contacto con STERIS.**

6.68 Llave inglesa 22: ALM

Estado

El ICONO de alarma de la llave inglesa 22 aparece en el mando.

Resolución de problemas general	Información adicional
La batería requiere inspección.	1. **Póngase en contacto con STERIS.**

6.69 Llave inglesa 23: ALM

Estado

El ICONO de alarma de la llave inglesa 23 aparece en el mando.

Resolución de problemas general	Información adicional
Las baterías y el cargador requieren inspección.	1. **Póngase en contacto con STERIS.**

6.70 Llave inglesa 24: ALM

Estado

El ICONO de alarma de la llave inglesa 24 aparece en el mando.

Resolución de problemas general	Información adicional
La fuente de alimentación requiere inspección.	1. **Póngase en contacto con STERIS.**

6.71 Llave inglesa 25: ALM

Estado

El ICONO de alarma de la llave inglesa 25 aparece en el mando.

Resolución de problemas general	Información adicional
Fallo hidráulico.	1. **Póngase en contacto con STERIS.**

6.72 Llave inglesa 26: ALM

Estado

El ICONO de alarma de la llave inglesa 26 aparece en el mando.

Resolución de problemas general	Información adicional
Fallo hidráulico. Se requiere inspección.	1. **Póngase en contacto con STERIS.**

6.73 Llave inglesa 27: ALM

Estado

El ICONO de alarma de la llave inglesa 27 aparece en el mando.

Resolución de problemas general	Información adicional
No hay respuesta del motor de deslizamiento.	1. **Póngase en contacto con STERIS.**

6.74 Llave inglesa 28: ALM

Estado

El ICONO de alarma de la llave inglesa 28 aparece en el mando.

Resolución de problemas general	Información adicional
Respuesta continua del motor de deslizamiento.	1. **Póngase en contacto con STERIS.**

6.75 Llave inglesa 29: ALM

Estado

El ICONO de alarma de la llave inglesa 23 aparece en el mando.

Resolución de problemas general	Información adicional
Comando de deslizamiento no recibido.	1. **Póngase en contacto con STERIS.**

6.76 Llave inglesa 30: ALM

Estado

El ICONO de alarma de la llave inglesa 30 aparece en el mando.

Resolución de problemas general	Información adicional
Se recibió un comando de deslizamiento continuo.	1. **Reinicie la mesa quirúrgica presionando el botón STOP (Detener) seguido de cualquier botón de comando.** 2. **Pruebe la mesa con un mando de otra mesa que sepa que funciona correctamente. Reemplace el mando defectuoso, si esto corrige la alarma.** 3. **Si el problema continúa, póngase en contacto con STERIS.**

6.77 Llave inglesa 31: ALM

Estado

El ICONO de alarma de la llave inglesa 31 aparece en el mando.

Resolución de problemas general	Información adicional
Se requiere actualización del software.	1. **Póngase en contacto con STERIS.**

6.78 Llave inglesa 32: ALM

Estado

El ICONO de alarma de la llave inglesa 32 aparece en el mando.

La mesa se apaga 10 segundos después de mostrar el mensaje.

Resolución de problemas general	Información adicional
La fuente de alimentación requiere inspección.	**1. Póngase en contacto con STERIS.**

6.79 Llave inglesa 33: ALM

Estado

El ICONO de alarma de la llave inglesa 33 aparece en el mando.

La mesa quirúrgica se apaga 10 segundos después de mostrar el mensaje.

Resolución de problemas general	Información adicional
Se requiere inspección de la batería y del mazo de cables.	**1. Póngase en contacto con STERIS.**

6.80 Llave inglesa 34: ALM

Estado

El ICONO de alarma de la llave inglesa 34 aparece en el mando.

La mesa se apaga 10 segundos después de mostrar el mensaje.

Resolución de problemas general	Información adicional
Se recibió un comando de deslizamiento continuo.	**1. Reinicie la mesa quirúrgica presionando el botón STOP (Detener) seguido de cualquier botón de comando.** **2. Pruebe la mesa con un mando de otra mesa que sepa que funciona correctamente. Reemplace el mando defectuoso si esto corrige la alarma.** **3. Si el problema continúa, póngase en contacto con STERIS.**
Se requiere una inspección de la placa de control principal.	**1. Póngase en contacto con STERIS.**

6.81 Llave inglesa 38: ALM

Estado

El ICONO de alarma de la llave inglesa 38 aparece en el mando.

Resolución de problemas general	Información adicional
El conjunto de la rueda de accionamiento (solo en los modelos SRT) requiere inspección.	1. **Póngase en contacto con STERIS.**

6.82 Llave inglesa 39: ALM

Estado

El ICONO de alarma de la llave inglesa 39 aparece en el mando.

Resolución de problemas general	Información adicional
El conjunto de la rueda de accionamiento (solo en los modelos SRT) requiere inspección.	1. **Póngase en contacto con STERIS.**

6.83 Llave inglesa 42: ALM

Estado

El ICONO de alarma de la llave inglesa 42 aparece en el mando.

Resolución de problemas general	Información adicional
Se requiere una inspección de la placa de control principal.	1. **Póngase en contacto con STERIS.**

6.84 Llave inglesa 47: ALM

Estado

El ICONO de alarma de la llave inglesa 47 aparece en el mando.

Resolución de problemas general	Información adicional
Mando principal desenchufado o no completamente asentado.	1. **Asegúrese de que el mando principal está enchufado en la mesa quirúrgica.** 2. **Reinicie la mesa quirúrgica presionando el botón STOP (Detener) seguido de cualquier botón de comando.** 3. **Pruebe la mesa con el mando de otra mesa que sepa que funciona correctamente. Reemplace el mando defectuoso si esto corrige la alarma.** 4. **Si el problema continúa, póngase en contacto con STERIS.**

6.85 Uso incorrecto: ALM

Estado

El mensaje aparece en el mando: Wrong Use (Uso incorrecto).

Resolución de problemas general	Información adicional
El control detecta que se ha mantenido presionado un botón del mando durante más de un minuto.	1. **Suelte el botón y vuelva a intentar la función deseada.** 2. **Botón defectuoso en el mando. Sustituya el mando.**

Mantenimiento rutinario

7.1 Lea antes de realizar el mantenimiento de rutina

ADVERTENCIA

PELIGRO DE LESIONES PERSONALES Y/O DAÑOS AL EQUIPO

Las reparaciones y ajustes de este equipo deben ser realizados únicamente por STERIS o personal de servicio capacitado por STERIS. El mantenimiento realizado por personal no calificado o la instalación de piezas no autorizadas podría causar lesiones personales, provocar un rendimiento inadecuado del equipo, invalidar la garantía o provocar daños costosos. Comuníquese con STERIS sobre las opciones de servicio.

Se requiere un mantenimiento preventivo programado periódicamente para el funcionamiento seguro y confiable de este equipo. Comuníquese con STERIS para programar el mantenimiento preventivo.

No dé servicio ni realice mantenimiento al equipo mientras esté en uso.

Los procedimientos de mantenimiento de rutina descritos en esta sección del manual deben realizarse regularmente en los intervalos indicados. El uso de la mesa quirúrgica puede requerir un mantenimiento más frecuente de lo indicado. Consulte **Piezas de repuesto** Sección para piezas de repuesto comunes y para la sección **Desglose ilustrado de piezas** del manual de mantenimiento Manual de piezas no enumeradas en la tabla [así como de ubicación referencia] si es necesario. Cualquier procedimiento de mantenimiento no incluido en esta sección debe ser realizada únicamente por personal de servicio capacitado por STERIS. Familiarizarse plenamente con la mesa quirúrgica.

NOTA: Cada vez que se retiren las cubiertas de la mesa, la mesa debe volver a sellarse como se indica en la sección, **Sellado de manteles**.

Se deben observar los siguientes consejos de mantenimiento preventivo:

1. **Bajo ninguna circunstancia se debe realizar mantenimiento a este equipo sin el Manual de mantenimiento. Este (uso del Manual de mantenimiento) también cumple con los requisitos de rendimiento esencial y cumplimiento de la compatibilidad electromagnética.**
2. **El Manual de mantenimiento se puede adquirir comunicándose con el Servicio de atención al cliente de STERIS.**
3. **Puede encontrar un programa de mantenimiento preventivo detallado y una lista de piezas de repuesto en el Manual de mantenimiento.**
4. **El mantenimiento preventivo es esencial para mantener este equipo en óptimas condiciones de funcionamiento. STERIS recomienda establecer un acuerdo de mantenimiento anual con el servicio de STERIS.**
5. **El cliente debe mantener un registro de todos los procedimientos de mantenimiento realizados en la Mesa.**
6. **Si ocurre un problema asociado con un código de error, consulte la sección Solución de problemas .**
7. **El mantenimiento preventivo y el servicio regular deben realizarse de acuerdo con el Manual de mantenimiento para cumplir con los requisitos de rendimiento esencial y cumplimiento de la compatibilidad electromagnética.**
8. **El Manual de mantenimiento describe los pasos necesarios para verificar y reponer el aceite hidráulico.**

   NOTA: Nunca permita que personas no calificadas realicen el mantenimiento de esta mesa quirúrgica y el mantenimiento preventivo no está cubierto por la garantía.

7.2 Limpieza de la mesa

Esta sección incluye lo siguiente:

Introducción

General

Limpieza después de cada uso

Al final del día

Semanal

Introducción

ADVERTENCIA

RIESGO DE INFECCIÓN

Para protegerse de los aerosoles reflejados por las superficies contaminantes, use guantes de goma o de plástico, máscaras y protección ocular, y siga las normas OSHA contra patógenos transmitidos por la sangre al limpiar la mesa.

No utilice alcohol para limpiar o desinfectar la mesa, ya que no tiene las propiedades de limpieza o desinfección necesarias.

ADVERTENCIA

RIESGO DE LESIONES PERSONALES

Para limpiar y desinfectar esta mesa quirúrgica no debe usar sustancias fenólicas, ya que si no se enjuagan bien pueden irritar la piel de los pacientes, ni tampoco alcohol, ya que no tiene las propiedades de limpieza o desinfección necesarias.

PRECAUCIÓN

POSIBLES DAÑOS EN EL EQUIPO

Los procedimientos de limpieza que requieran la articulación de la mesa quirúrgica deben estar a cargo de personas familiarizadas con el funcionamiento de la mesa.

No rocíe con líquido de limpieza los enchufes eléctricos y evite utilizar el pulverizador directamente sobre los botones de respaldo para emergencias o en el espacio libre. El rociado o el goteo de líquido sobre los circuitos eléctricos en el interior de la mesa pueden ocasionar corrosión y pérdida de función.

Cuelgue el mando en la barra lateral de la mesa cuando no lo utilice para evitar posibles daños en él.

⚠ Después de realizar procedimientos de limpieza, asegúrese de que las almohadillas, el tablero de la mesa y los tableros de rayos X estén completamente secos antes de volver a instalarlos. Si no lo hace, puede dañar la mesa y las almohadillas. La humedad atrapada entre las almohadillas y los tableros de rayos X puede contribuir a dañar el equipo, por ejemplo, combando los tableros.

⚠ Para limpiar o desinfectar la mesa quirúrgica, lea detenidamente las instrucciones de uso sobre los líquidos de limpieza y siga todas las indicaciones y precauciones que se describen.

NOTA: El usuario debe cumplir los requisitos del comité nacional responsable de la higiene y desinfección al limpiar la mesa. Los desinfectantes pueden utilizarse en pulverizadores o aplicarse con paños. Los detergentes enzimáticos deben aplicarse con un paño desechable y no con aerosoles (y enjuagarse completamente con un paño limpio, húmedo y sin pelusa para eliminar cualquier residuo).

Cuando limpie la mesa y las almohadillas, tenga en cuenta lo siguiente:

1. **El uso de una solución desinfectante DISTINTA a las indicadas aquí puede provocar la decoloración o deterioro de la superficie de la almohadilla:**
   - **Toallitas limpiadoras/desodorantes/desinfectantes con germicida para limpieza de superficies Coverage®**
   - **Compuesto de amonio cuaternario con disolvente de etanol**
   - **Compuesto de amonio cuaternario con disolvente de alcohol isopropílico (IPA)**
   - **Compuesto de amonio cuaternario con disolvente de IPA y 2-butoxietanol**
   - **Compuesto de amonio cuaternario y biguanida**
   - **H2O2 (peróxido de hidrógeno)**
   - **Limpiadores neutros**
2. **Se desaconseja el uso de H2O2 y PAA (peróxido de hidrógeno y ácido peracético) en todos los productos STERIS.**
3. **Siga siempre las instrucciones del fabricante sobre las concentraciones y el uso de productos de limpieza.**
4. **Evite la decoloración del teclado y de la pantalla del mando. No limpie el mando con soluciones de povidona-yodo ni permita que estas soluciones entren en contacto con las superficies del teclado y la pantalla.**
5. **Evite el exceso de líquido en las superficies de las almohadillas y del tablero durante y después de la limpieza.**
6. **NO ROCÍE ningún producto de limpieza directamente sobre el mando ni sobre los componentes del sistema. Para limpiar otros componentes del sistema, humedezca un paño suave y limpio con la solución limpiadora y escurra el exceso de humedad.**
7. **Si los productos de limpieza recomendados no están disponibles en su área, utilice un desinfectante neutro con una solución de hipoclorito de sodio (0,1 % o 1000 partes por millón de cloro disponible).**

General

Utilice los siguientes materiales para realizar los procedimientos de limpieza descritos en esta sección:

- **Varios paños limpios, secos y sin pelusas.**
- **Recipiente con agua limpia.**

- **Prepare las soluciones de limpieza o desinfectantes aprobadas según se indique en la etiqueta del producto.**

Para tener la garantía de que podrá utilizar durante mucho tiempo las almohadillas y los colchones de STERIS, siga las siguientes instrucciones de limpieza:

1. **Inspeccione el colchón antes y después de usarlo para comprobar su integridad.**
2. **Siga la frecuencia de limpieza del protocolo del centro, pero limpie todas las manchas de inmediato.**
3. **Utilice un producto de limpieza desinfectante de bajo nivel para hospitales que sea adecuado para materiales blandos.**
4. **Para consideraciones especiales como gran volumen de sangre derramada, contaminación o exposición a tejido y fluidos de alto riesgo o *C. difficile*, los colchones y las almohadillas pueden limpiarse con una solución desinfectante de nivel intermedio a alto a una tasa de dilución del 10 % o una tasa de dilución de 1:10 de lejía doméstica (hipoclorito de sodio al 5,25 % o 6 %), también expresado como 5000 partes por millón de cloro disponible, según las directrices recomendadas por el CDC y la AORN.**

   NOTA: Esta tasa de dilución o superior no es la recomendada para un uso rutinario y requiere enjuagar con agua y un paño húmedo después de la limpieza.
5. **Diluya todos los limpiadores, desinfectantes y germicidas según las instrucciones del fabricante.**
6. **Para la limpieza, utilice una esponja, un paño o una toallita suaves, evitando los cepillos abrasivos o con cerdas duras.**
7. **Deje que el colchón se seque durante suficiente tiempo antes de devolverlo a la mesa o a la superficie accesoria y ponerlo en servicio.**
8. **Evite aplicar cinta adhesiva fuerte directamente sobre la superficie del colchón, ya que los tirones para quitarla pueden afectar a la integridad del material del colchón.**
9. **Algunos productos de limpieza dejan un residuo que puede acumularse con el tiempo. Dependiendo del producto de limpieza, podría ser necesario enjuagar y frotar con un paño ligeramente humedecido para limpiarlo.**
10. **Algunos procedimientos realizados sobre los colchones o almohadillas de la mesa pueden implicar una exposición excesiva a fluidos. Asegúrese de cubrirlos bien con paños.**

STERIS recomienda asimismo las siguientes precauciones para colchones y almohadillas:

1. **No separe, rompa, desgarre ni corte la etiqueta colgante de «Vent» (Ventilación), ya que es un componente del colchón.**
2. **No lave a máquina ni en seco.**
3. **No utilice limpiadores ni disolventes agresivos, incluyendo cantidades de alcohol de moderadas a altas.**
4. **No utilice productos químicos que tiñan o decoloren, ni desinfectantes tipo yodóforo, como Betadine, ni lejía incorrectamente diluida, ya que puede afectar al acabado, color y posiblemente a la resistencia del tejido.**
5. **No utilice lejía sin diluir o diluida de manera incorrecta, ni productos de limpieza concentrados.**
6. **No permita que ningún producto de limpieza permanezca en contacto con el tejido por un tiempo prolongado ni sobrepasando las recomendaciones del fabricante del producto de limpieza.**
7. **No olvide enjuagar bien el tejido para sacar el producto de limpieza o desinfectante.**

Limpieza después de cada uso

IMPORTANTE: *Lea todas las precauciones de seguridad que se presentan en la sección Introducción.*

Cada vez que utilice la mesa quirúrgica, debe limpiarla y desinfectarla de la siguiente manera:

NOTA: Compruebe que todas las cubiertas protectoras estén colocadas sobre las tomas de corriente abiertas.

1. **Elimine la suciedad visible con un paño desechable y coloque el paño utilizado en un contenedor apropiado destinado a la eliminación de residuos peligrosos para el medio ambiente.**

2. Limpie el tablero y las almohadillas de la siguiente manera:
    a. Articule el tablero hasta dejarlo a nivel y colóquelo a una altura de trabajo que resulte cómoda.
    b. Desprenda cuidadosamente las almohadillas de las tiras de fijación del tablero y colóquelas en otra mesa o en una superficie plana.
    c. Mantenga la lata a una distancia de 152 a 203 mm (6-8") de la superficie y rocíe generosamente la parte superior y los laterales de las almohadillas o frótelas con un paño limpio humedecido con solución de limpieza. (Se recomienda limpiar solo una almohadilla a la vez). Evite con cuidado las costuras de las almohadillas.
    d. Pase un paño limpio y sin pelusas humedecido en agua sobre las superficies húmedas para eliminar el líquido de limpieza (humedecer el paño reduce las manchas).
    e. Pase un paño limpio y sin pelusas humedecido en agua sobre las superficies húmedas para eliminar el líquido de limpieza (humedecer el paño reduce las manchas).
    f. Pase de nuevo un paño limpio, seco y sin pelusa por las superficies limpias para eliminar toda la humedad.
    g. Repita *Paso c*, *Paso d* y *Paso e* para otras almohadillas. Repita *Paso c*, *Paso d*, *Paso e*, y *Paso f* sobre las superficies expuestas del tablero al retirar las almohadillas. Seque bien la parte inferior de las almohadillas y las superficies del tablero.
    h. Vuelva a colocar las almohadillas en el tablero alineándolas con los lados de la mesa y presionándolas en su sitio sobre las tiras de fijación.
3. Eleve la mesa hasta la altura máxima para tener acceso a las superficies inferiores.
4. Limpie el puente, las cubiertas y toda la superficie de la base de la siguiente manera:
    a. Mantenga la lata a una distancia de 152 a 203 mm (6-8") de la superficie y rocíe el líquido de limpieza generosamente en el puente y las cubiertas. Evite rociar los conectores.
    b. Pase un paño limpio y sin pelusas humedecido en agua sobre las superficies rociadas para eliminar el líquido de limpieza (humedecer el paño reduce las manchas).
    c. Limpie las superficies de nuevo con un paño limpio, húmedo y sin pelusas para eliminar los residuos.
    d. Repita *Paso a*, *Paso b* y *Paso c* para la superficie base.
5. APAGUE el mando y límpielo de la siguiente manera:

    NOTA: NO sumerja el mando en líquido.

    a. Mantenga la lata a una distancia de 152 a 203 cm (6-8") de la superficie y rocíe el líquido de limpieza generosamente en el mando.
    b. Pase un paño limpio y sin pelusas humedecido en agua sobre las superficies rociadas para eliminar el líquido de limpieza (humedecer el paño reduce las manchas).

Al final del día

Al finalizar la jornada diaria, realice los procedimientos de limpieza resaltados en la sección *Después de cada uso*.

Semanal

Limpie y desinfecte la mesa quirúrgica semanalmente de la siguiente manera:

1. Realice *los pasos 1* al *4* de la sección *Después de cada uso*.
2. Revise las ruedas orientables y los dispositivos de anclaje al suelo en busca de residuos acumulados y límpielos de la siguiente manera:
    a. Compruebe que los dispositivos de anclaje al suelo estén bien acoplados (levante las ruedas orientables del suelo).

b. **Mantenga el limpiador en spray a una distancia de 152 a 203 mm (6-8") de la rueda orientable y rocíela generosamente con líquido de limpieza.**

c. **Pase un paño humedecido en agua sobre la rueda orientable para eliminar el líquido de limpieza y los residuos.**

d. **Realice *Paso b* y *Paso c* con las tres ruedas orientables restantes.**

3. **Articule la mesa en todos sus movimientos y limpie el resto de superficies expuestas durante estas articulaciones de la siguiente manera:**

   a. **Mantenga el limpiador en spray a una distancia de 152 a 203 mm (6-8") de la rueda y rocíela generosamente con líquido de limpieza.**

   b. **Pase un paño limpio, sin pelusas y humedecido en agua sobre las superficies rociadas para eliminar el líquido de limpieza.**

   c. **Pase de nuevo un paño limpio, húmedo y sin pelusa por las superficies limpias para eliminar cualquier residuo.**

4. **Ponga el mando en OFF (APAGADO) al finalizar el procedimiento de limpieza.**
5. **Realice el Paso 5 de la sección *Después de cada uso*.**

7.3 Mantenimiento bisemanal

Haga funcionar la mesa quirúrgica para comprobar que todas las funciones se realizan correctamente. El funcionamiento debe ser suave y silencioso. Si el funcionamiento de la mesa no es suave, haga que un técnico cualificado revise la mesa. Nunca permita que personas sin experiencia ni cualificación intenten realizar reparaciones en la mesa.

7.4 Mantenimiento mensual

Compruebe todas las ruedas orientables y anclajes de suelo de la mesa quirúrgica para ver si hay suciedad acumulada y límpielos del modo siguiente:

NOTA: Compruebe que el mando funcione correctamente y esté en buen estado.

1. **Compruebe que los dispositivos de anclaje al suelo estén acoplados de manera adecuada.**
2. **Sostenga el limpiador en spray a una distancia de 152 a 203 mm (6-8") de la rueda orientable y rocíela generosamente con el líquido de limpieza.**
3. **Pase un paño humedecido en agua sobre la rueda orientable para eliminar el líquido de limpieza y los residuos. Asegúrese de quitar cosas como hilos de sutura, aceite y cera de suelos.**
4. **Realice los pasos 2 y 3 para las tres ruedas orientables restantes.**

7.5 Carga de la batería

Esta sección incluye lo siguiente:

Qué debe saber antes de cargar las baterías

Procedimiento de carga de las baterías

Qué debe saber antes de cargar las baterías

Esta mesa quirúrgica está equipada con el sistema de alimentación doble INTELLIPOWER®. La mesa funciona con alimentación eléctrica del centro o baterías internas. Si hace funcionar la mesa con baterías, tenga en cuenta lo siguiente:

IMPORTANTE: *Las baterías se recargan automáticamente siempre que el interruptor de alimentación principal esté ENCENDIDO y la mesa quirúrgica esté conectada al suministro eléctrico de CA. Aparece el icono de PLUG (ENCHUFE) en la pantalla LED del panel de alimentación (consulte Figura 7-1), que indica que hay alimentación de CA y la barra de diodos indica el estado de la batería:*

- **Cuando la mesa está enchufada al suministro de CA del centro y el interruptor de alimentación principal está ENCENDIDO, la barra de diodos muestra el estado de carga de la batería. El estado de carga de la batería también se indica mediante un icono en el mando principal.**
- **Cuando la mesa funciona con batería y el mando principal está activo (encendido), la barra de diodos muestra el estado de carga de la batería. El estado de carga de la batería también se indica mediante un icono en el mando principal.**

Las baterías pueden necesitar recargas de manera periódica dependiendo de la frecuencia de uso de la mesa. Un estado de batería baja o agotada se indica con el icono de BATERÍA MEDIO LLENA o BATERÍA AGOTADA del mando, y en la pantalla LED del panel de alimentación, algunas o todas las barras verdes de diodos están APAGADAS.

NOTA: La máxima vida útil que se puede esperar para una batería que siempre se haya cargado y cuidado correctamente es de 4 años. Habrá que cambiar la batería con más frecuencia si no se siguen las recomendaciones de carga. Las baterías totalmente cargadas permiten una media de 100 a 150 procedimientos (duran aproximadamente tres semanas) sin recargar. Observe el icono de carga y descarga de la pantalla LED (consulte *Figura 7-1*) del panel de alimentación. Cuando se APAGAN dos barras de diodos verdes en la pantalla LED del panel de alimentación, las baterías están a media carga. Este nivel de energía permite un funcionamiento normal de la mesa, sin dañar las baterías. Sin embargo, cuando se APAGA la última barra de diodos verde, se deben recargar las baterías inmediatamente o sufrirán daños. Si todos los diodos están APAGADOS, significa que las baterías están totalmente agotadas y la mesa solo puede funcionar con la alimentación del centro.

Las baterías de ácido plomo duran más tiempo si no se deja que se descarguen por completo. Por tanto, para alargar la vida y la capacidad de las baterías de la mesa, mantenga siempre conectado el cable de alimentación de CA a la base de la mesa y enchufado a una toma de CA adecuada siempre que sea posible y tanto tiempo como sea posible, con el interruptor de alimentación principal **ENCENDIDO**. Si no fuera posible proceder así siempre, recargue las baterías en los momentos siguientes:

- **Cada 15 días si la mesa está en funcionamiento normal y más a menudo si lo requiere su uso.**
- **Cada vez que aparezca el icono de BATERÍA MEDIO LLENA en el indicador de control de estado de la pantalla LCD.**
- **Si la mesa permanece almacenada durante más de tres meses; las baterías deben cambiarse cada tres meses.**

NOTA: Si las baterías selladas de plomo ácido de electrolito en gel no se cargan, compruebe lo siguiente:

1. **El fusible de la batería está fundido: reemplace el fusible (consulte la sección Instalación del fusible de la batería (F8) en Instalación).**
2. **El cable de alimentación de CA está defectuoso; sustitúyalo si es necesario.**
3. **Si el interruptor de alimentación principal está APAGADO (no está iluminado).**
4. **Si el circuito de carga no está funcionando.**

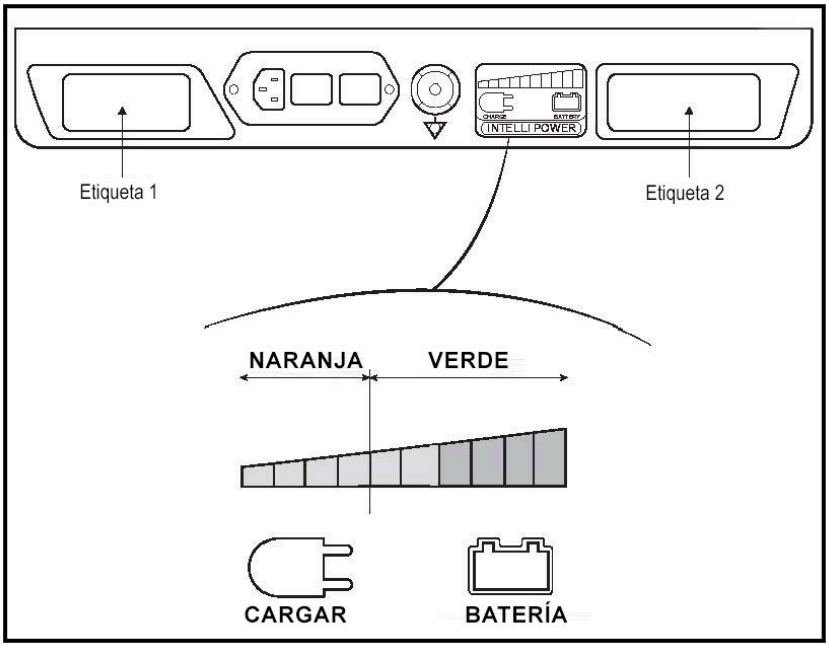

Figura 7-1. Pantalla LED del panel INTELLIPOWER

Procedimiento de carga de las baterías

ADVERTENCIA

RIESGO DE LESIONES PERSONALES O DAÑOS EN EL EQUIPO

Las reparaciones o ajustes del equipo deben realizarse únicamente por el personal de Servicio Técnico de STERIS o formado por STERIS. Si las operaciones de mantenimiento son realizadas por personal no cualificado o si se instalan componentes no autorizados, se podrán provocar lesiones personales, el rendimiento incorrecto del equipo, la anulación de la garantía u originar costosos daños. Para lo relacionado con las opciones del mantenimiento, póngase en contacto con STERIS.

ADVERTENCIA

RIESGO DE TROPIEZO

Coloque el cable de alimentación hacia el enchufe para evitar que tropiece el personal que trabaja en el área.

Recargue las baterías de la siguiente manera:

1. **Conecte el cable de alimentación de CA a la base de la mesa y enchúfelo en una toma de CA del centro adecuada.**
2. **ENCIENDA el interruptor de alimentación principal.**
3. **Deje pasar alrededor de 12 horas para que las baterías se carguen totalmente.**
4. **Compruebe si aparece el icono de BATERÍA LLENA en el mando. Desconecte el cable de CA.**

7.6 Comprobación del Auto Limit Sensor (ALS)

ADVERTENCIA

RIESGO DE LESIONES PERSONALES O DAÑOS EN EL EQUIPO

El movimiento alternativo del tablero que sugiere el sistema Auto Limit Sensor (ALS) no tiene en cuenta el tipo de cirugía que se está practicando ni el entorno (por ejemplo, que haya otro equipo cerca) y puede no ser compatible con la intervención quirúrgica. Para evitar una acción que pueda tener como consecuencia lesiones graves e incluso la muerte del paciente y del personal de quirófano, y/o averías graves en el equipo, evalúe a conciencia la viabilidad de la sugerencia.

La mesa está equipada con el sistema Auto Limit Sensor (ALS) que proporciona al usuario información instantánea sobre articulaciones del tablero en conflicto. Una advertencia del ALS en el mando indica que se ha solicitado una configuración del tablero o se ha movido este a una posición que podría provocar daños en el tablero o lesiones al paciente.

Para evitar un conflicto entre las secciones del tablero o que este choque contra la mesa o el suelo, el sistema ALS detiene inmediatamente el movimiento en proceso y el LED del ALS se enciende. El sistema de control avisa al usuario de la posibilidad de un movimiento alternativo en la pantalla LCD.

NOTA: El movimiento alternativo que sugiere el sistema ALS no es el único movimiento disponible. Los usuarios deberán valorar cuál es el movimiento más adecuado según su criterio profesional.

Pruebe el sistema Auto Limit Sensor de la siguiente manera:

1. **Revise y siga las instrucciones de la sección Antes de usar la mesa y prepare la mesa para la operación.**
2. **Levante el tablero hasta la altura máxima permitida.**
3. **Utilice la función SLIDE HEAD (Deslizar a cabeza) para mover el tablero hasta el límite del extremo de la cabeza.**
4. **Pulse el botón LEG DOWN (Bajar piernas) hasta que se encienda la advertencia de ALS y se detenga el movimiento del tablero. Si el sistema no se activa, detenga el movimiento del tablero antes de que se produzca un choque y póngase en contacto con STERIS.**

7.7 Verificación de NIVEL

Verifique la función NIVEL de la mesa de la siguiente manera:

1. **Revise y siga las instrucciones presentadas en la sección Antes de usar la mesa.**
2. **Presione el botón LEVEL (Nivel).**

   NOTA: Cuando se opera en ORIENTACIÓN INVERSA, la función NIVEL NO incluye la sección posterior para cumplir con los procedimientos de anestesia. Asegúrese de que REV. ORIENT (orientación inversa) no está activo.
3. **Cuando se presiona, la mesa regresa gradualmente a su posición nivelada u horizontal alineando las secciones de la mesa en el siguiente orden:**
   a. **Elevador KIDNEY e inclinación lateral.**
   b. **Trendelenburg y vuelta.**
   c. **Pierna.**
4. **Utilice un nivel y asegúrese de que la mesa esté nivelada. Si no, llame a STERIS.**

7.8 Verificación del control auxiliar

Verifique el sistema de control auxiliar de la mesa quirúrgica de la siguiente manera:

1. **Revise y siga las instrucciones presentadas en *Sección 5.5 Sistema de control de respaldo (anulación)* y prepare la mesa para la operación del sistema de control auxiliar.**
2. **Con el tablero a una altura extremadamente baja, presione el botón ALTURA ARRIBA y bombee el pedal.**

3. **Asegúrese de que la mesa se levante correctamente. Si no, llame a STERIS.**

7.9 Sellado de cubiertas de mesa

Esta sección incluye lo siguiente:

Introducción

Cubierta de base de dos partes (acero inoxidable)

Cubierta de base de una pieza (plástico)

Introducción

Siempre que se retiran y luego se devuelven el conjunto de la cubierta de la columna de la mesa quirúrgica y/o la cubierta de la base, es necesario sellar las cubiertas para evitar la intrusión de líquido para cumplir con los requisitos IPX4.

NOTA: Retire todo el sellador viejo y limpie todas las piezas coincidentes antes de volver a aplicar el sellador de silicona. Utilice sellador de silicona negro RTV 123 (R005300568).

Cubierta de base de dos partes (acero inoxidable)

NOTA: Para ayudar a aflojar el RTV entre las cubiertas de la base de acero inoxidable para procedimientos futuros, rocíe spray lubricante seco NG 202 (P752870091) a lo largo del borde de la cubierta frontal de la base que hace contacto con el RTV antes de aplicar el RTV.

1. **Aplique cinta de espuma de celda cerrada de 1/4 x 3/4" (R007200964) a la parte superior de los soportes de montaje (consulte *Figura 7-2*). No aplique cinta a la parte de la base de la mesa donde la cubierta de plástico toca la base (consulte *Figura 7-3*).**



Figura 7-2. Aplique cinta al soporte de montaje

2. **Instale la cubierta de la base. Asegúrese de que la cubierta de la base quede al ras de la base (consulte *Figura 7-3*) en la abertura de inserción de la cubierta de la base.**



Figura 7-3. Asegúrese de que la cubierta de la base quede al ras de la base en la abertura del inserto

3. Selle las áreas de contacto entre las cubiertas de la base delantera y trasera como se muestra en*Figura 7-4*.

   NOTA: Asegúrese de que RTV esté aplicado en ambos lados izquierdo y derecho de las cubiertas de la base antes del montaje.

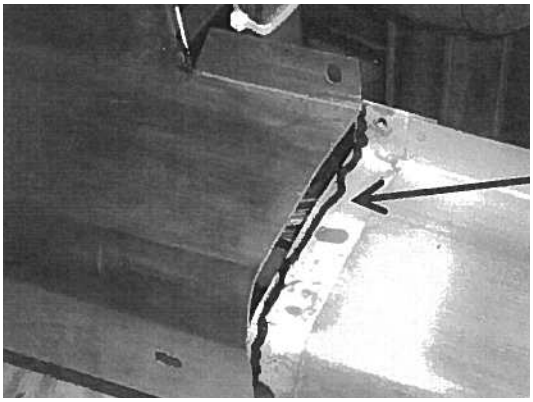

Figura 7-4. Selle las áreas de contacto entre las cubiertas de la base delantera y trasera

4. Aplique RTV a la parte inferior de cada corte en forma de V alrededor de la interfaz con las cubiertas de columna (consulte *Figura 7-5*).

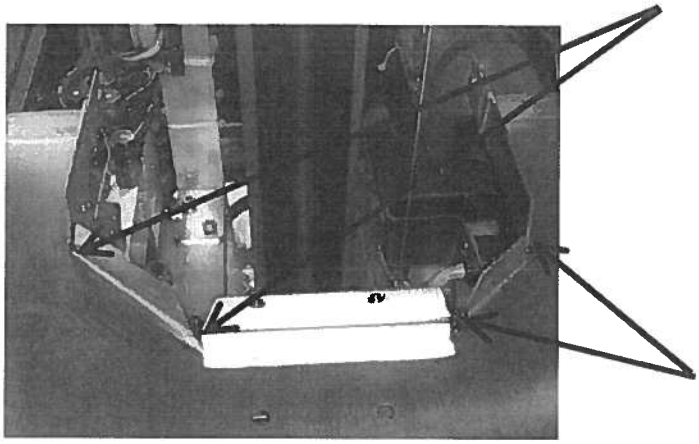

Figura 7-5. Aplique RTV a recortes en forma de V

5. Selle el área donde la entrada de la fuente de alimentación está expuesta a través de la base (consulte *Figura 7-6*).



Figura 7-6. Selle la cubierta alrededor de la entrada de energía

6. Selle todo el perímetro entre las cubiertas plásticas superiores de las columnas y la columna, asegurándose de llenar todo el espacio como se muestra en *Figura 7-7*. Suaviza RTV tanto como sea posible.



Figura 7-7. Selle alrededor de las cubiertas de plástico superiores y la columna

7. Selle a lo largo de ambas costuras de las cubiertas plásticas superiores de las columnas como se muestra en *Figura 7-8*.

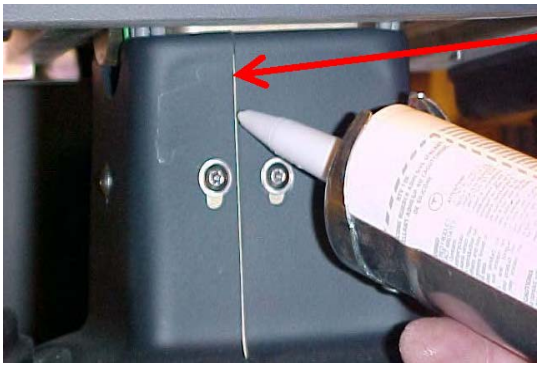

Figura 7-8. Sellar a lo largo de ambas uniones de las cubiertas plásticas superiores de las columnas

8. Instale la cubierta de la columna inferior (interior) alrededor de la columna.
9. Unir las mitades y sujetarlas utilizando el tornillo previamente retirado. Repita lo mismo para todas las portadas de columnas.
10. Asegure la cubierta superior (exterior) al soporte utilizando seis sujetadores existentes.
11. Asegure la cubierta inferior a la base usando los cuatro sujetadores existentes.
12. Asegure la cubierta de la base a la base usando un tornillo y espaciador.
13. Asegúrese de que el telescopio Las cubiertas de las columnas se mueven suavemente y no se separan durante el funcionamiento.

14. Después de aplicar RTV, elimine cualquier exceso de sellador usando un trapo humedecido con alcohol.
15. Deje suficiente tiempo de curado según lo recomendado por el Fabricante de RTV antes de devolver la mesa para su uso.

Cubierta de base de una pieza (plástico)

1. Selle el área donde la entrada de la fuente de alimentación queda expuesta a través de la base (consulte la siguiente ilustración).



2. Instale el inserto de la cubierta de la base y fíjelo a la cubierta de la base (consulte *Figura 7-9*).



Figura 7-9. Instale el inserto de la cubierta de la base y fíjelo a la cubierta de la base

3. Aplique RTV a la unión entre el inserto de la cubierta de la base y la cubierta de la base (consulte *Figura 7-10*).



Figura 7-10. Sellar la costura entre el inserto de la cubierta de la base y la cubierta de la base

4. Aplique RTV alrededor del perímetro de la base donde se unen las cubiertas de las columnas.

5. Selle todo el perímetro entre las cubiertas plásticas superiores de las columnas y la columna, asegurándose de llenar todo el espacio como se muestra en la siguiente ilustración. Suaviza RTV tanto como sea posible.



6. Selle a lo largo de ambas costuras de las cubiertas plásticas superiores de las columnas como se muestra en la siguiente ilustración.

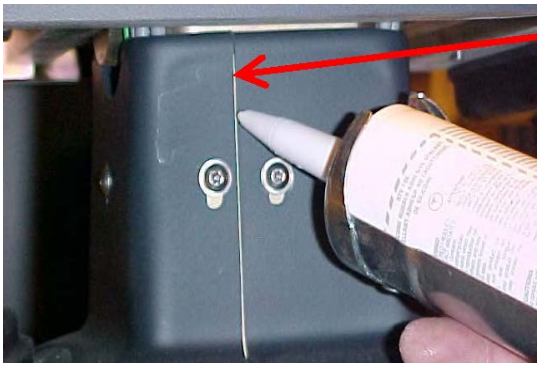

7. Después de aplicar RTV, elimine cualquier exceso de sellador utilizando un trapo humedecido con alcohol.
8. Deje suficiente tiempo de curado según lo recomendado por el fabricante de RTV. antes de devolver la mesa para su uso.

7.10 Piezas de repuesto

Las piezas enumeradas en esta sección son necesarias para mantenimiento menor en la mesa quirúrgica.

Para pedir piezas de repuesto, proceda como sigue:

1. Incluya el número de pieza y la descripción que figuran en cualquiera de los dos *Tabla 7-1* o *Tabla 7-2*.
2. Incluya los números de modelo y serie de su equipo en su pedido.
3. Envíe su pedido directamente a STERIS.

   NOTA: Para piezas de repuesto, tenga en cuenta lo siguiente:

   a. Utilice únicamente piezas autorizadas por STERIS en el equipo. El uso de piezas no autorizadas anula la garantía.

   b. Esta tabla utiliza baterías de plomo-ácido. Las baterías de plomo-ácido normalmente están sujetas a autodescarga y deterioro de su vida útil durante el almacenamiento a largo plazo. Por lo tanto, STERIS no recomienda adquirir baterías y luego almacenarlas como piezas de repuesto. Si se adquieren y almacenan baterías, deben mantenerse cubiertas y en un área fresca y seca. Las baterías almacenadas deben recargarse cada seis meses para minimizar el deterioro. Utilice una corriente de carga acorde con el tamaño de amperios-hora de la batería. Cargue a un voltaje de carga flotante equivalente a 13,6-13,8 voltios.

Tabla 7-1. Piezas de repuesto

DESCRIPCIÓN	NÚMERO DE PIEZA	REPUESTOS RECOMENDADOS
Conjunto de control manual	P141210773	1
Cable de control manual de repuesto	P141210807	1
Cable de alimentación	P093909354	1
Fusible (principal), 3,0 amperios	693600038	1
Fusible (juego)	342213555	1
Batería	P764331223	N/A

Tabla 7-2. Piezas de repuesto, cojines

Cojines TLT (con gancho y bucle), 2" *	**NÚMERO DE PIEZA**	**REPUESTOS RECOMENDADOS**
▪ **Cojín, sección de cabeza**	P150832695	1
▪ **Cojín, sección de respaldo/asiento**	413724464	1
▪ **Cojín, sección de piernas**	413724465	1
Cojines PRS (Tipo Hongo), 2"*	**NÚMERO DE PIEZA**	**REPUESTOS RECOMENDADOS**
▪ **Cojín, sección de cabeza**	P134469542	1
▪ **Cojín, sección de respaldo/asiento**	P141210677	1
▪ **Cojín, sección de piernas**	P134469543	1
* 2", 3" y 4" cojines de mesa disponibles; póngase en contacto con STERIS o consulte **Desglose de piezas ilustrado** Sección del Manual de mantenimiento.		

Apéndice A: Conformidad de compatibilidad electromagnética (CEM)

8.1 DATOS TÉCNICOS SOBRE CONFORMIDAD DE COMPATIBILIDAD ELECTROMAGNÉTICA

Esta mesa quirúrgica está diseñada para la mayoría de las intervenciones quirúrgicas con un máximo acceso radiológico sin necesidad de invertir al paciente. El cliente (o usuario) debe asegurarse de que la mesa y sus componentes asociados se utilicen en el entorno electromagnético especificado de la *Tabla 8-1* a la *Tabla 8-4*.

NOTA: Repase todas las precauciones de seguridad de compatibilidad electromagnética (CEM) que se enumeran a continuación, antes de hacer funcionar la mesa quirúrgica.

PRECAUCIÓN

POSIBLES DAÑOS EN EL EQUIPO



- Se evaluaron los componentes adecuados de esta mesa quirúrgica y se detectó que cumplen con la norma IEC 60601-1-2, Equipos electromédicos, Parte 1: Requisitos generales para la seguridad; Compatibilidad electromagnética (CEM). Sin embargo, existe la posibilidad de que se produzcan interferencias electromagnéticas o de otro tipo entre este equipo y otros dispositivos. Si el usuario experimenta dichas interferencias, debe cambiar la ubicación del dispositivo o reducir el uso del equipo afectado cuando este dispositivo esté en funcionamiento.
- El funcionamiento de la mesa quirúrgica puede resultar temporalmente afectado si se utilizan equipos portátiles o móviles de comunicaciones por radiofrecuencia demasiado cerca.
- Los equipos electromédicos necesitan precauciones especiales sobre CEM. Ponga la mesa en funcionamiento de acuerdo con la información de CEM que se incluye en este manual.
- La CEM posible aumentó las EMISIONES o disminuyó la INMUNIDAD. No utilice accesorios o piezas de repuesto que no figuren en los manuales del usuario o de mantenimiento.
- El funcionamiento de la mesa quirúrgica puede verse afectado si se utiliza junto a otros equipos o se apila sobre ellos. Si es necesario utilizarla junto a otros equipos o apilada sobre ellos, asegúrese de que la mesa funcione adecuadamente con esta configuración.

Tabla 8-1. Instrucciones y declaración del fabricante: emisiones electromagnéticas, para todos los equipos y sistemas (según IEC 60601-1-2, cláusula 5.2.2.1)

La mesa quirúrgica y los componentes relacionados están destinados al uso en el entorno electromagnético especificado a continuación. El cliente o el usuario deben asegurarse de que esta mesa quirúrgica se utilice en dicho entorno.		
Prueba de emisiones	**Cumplimiento normativo**	**Instrucciones sobre el entorno electromagnético**
Emisiones de RF CISPR 11	Grupo 1	La mesa quirúrgica utiliza energía de RF solo para su funcionamiento interno. Por tanto, las emisiones electromagnéticas son muy bajas y es muy improbable que provoquen interferencias en los equipos electrónicos que se encuentren en las cercanías.

Tabla 8-1. Instrucciones y declaración del fabricante: emisiones electromagnéticas, para todos los equipos y sistemas (según IEC 60601-1-2, cláusula 5.2.2.1) (continuación)

Emisiones de RF CISPR 11	Clase A	La mesa quirúrgica es adecuada para su uso en todos los establecimientos, a excepción de los domésticos y los que se conectan directamente a la red eléctrica pública de bajo voltaje que alimenta a los edificios empleados con fines domésticos.
Emisiones de armónicos IEC 61000-3-2	Clase A	
Fluctuaciones de voltaje/emisiones IEC 61000-3-3	Es conforme	

NOTA: Las características sobre emisiones de este equipo lo hacen adecuado para áreas industriales y hospitales (Clase A según CISPR 11). Si se utiliza en un entorno residencial (para los cuales se requiere la Clase B según CISPR 11), este equipo puede no ofrecer la protección adecuada para los servicios de comunicación por radiofrecuencia. Es posible que los usuarios necesiten tomar medidas de mitigación, como reubicar o reorientar el equipo.

Tabla 8-2. Instrucciones y declaración del fabricante: inmunidad electromagnética para todos los equipos y sistemas (según IEC 60601-1-2, cláusula 5.2.2.1)

La mesa quirúrgica y los componentes relacionados están destinados al uso en el entorno electromagnético especificado a continuación. El cliente o el usuario deben asegurarse de que esta mesa quirúrgica se utilice en dicho entorno.

Prueba de inmunidad	Nivel de prueba IEC 60601-1-2	Nivel de conformidad	Instrucciones sobre el entorno electromagnético
Descarga electrostática (ESD) IEC 61000-4-2	±8 kV en contacto	±8 kV en contacto	Los suelos deben ser de madera, hormigón o baldosa cerámica. Si los suelos están cubiertos con material sintético, la humedad relativa debe ser de al menos el 30 %.
	±15 kV en aire	±15 kV en aire	
Corriente eléctrica rápida/ráfaga IEC 61000-4-4	±2 kV para líneas de suministro eléctrico	±2 kV para líneas de suministro eléctrico	La calidad del suministro eléctrico deberá ser la habitual de los entornos comerciales u hospitalarios.
	±1 kV para líneas de entrada o salida	±1 kV para líneas de entrada o salida	
Sobretensión transitoria IEC 61000-4-5	±1 kV en modo diferencial	±1 kV en modo diferencial	La calidad del suministro eléctrico deberá ser la habitual de los entornos comerciales u hospitalarios.
	±2 kV en modo común	±2 kV en modo común	
Huecos/caída de voltaje IEC 61000-4-11	0 % UT durante 0,5 ciclo a 0, 45, 90, 135, 180, 225, 270 y 315 grados.	>95 % de caída durante 0,5 ciclo	La calidad del suministro eléctrico deberá ser la habitual de los entornos comerciales u hospitalarios. Si el usuario de la mesa quirúrgica requiere un funcionamiento ininterrumpido durante las interrupciones del suministro eléctrico, se recomienda alimentar la mesa mediante la batería interna con la que cuenta.
		60 % de caída durante 5 ciclos	
	0 % UT durante 1 ciclo	30 % de caída durante	

Tabla 8-2. Instrucciones y declaración del fabricante: inmunidad electromagnética para todos los equipos y sistemas (según IEC 60601-1-2, cláusula 5.2.2.1) (continuación)

		25 ciclos	
		>95 % de caída durante 5 segundos	
		———————- ———————- ———	
		0 % UT durante 0,5 ciclo a 0, 45, 90, 135, 180, 225, 270 y 315 grados.	**Probado a UT = a 240 VCA y UT = 100 VCA, 50 Hz para todos los niveles de prueba.**
		0 % UT durante 1 ciclo	
Campo magnético de la frecuencia energética (50/60 Hz) IEC 61000-4-8	30 A/m	30 A/m	Los campos magnéticos de la frecuencia energética deben ser los característicos de una ubicación habitual en los entornos típicos comerciales o de hospitales.
NOTA: UT es el voltaje del suministro eléctrico de CA antes de la aplicación del nivel de prueba.			

Tabla 8-3. Instrucciones y declaración del fabricante: inmunidad electromagnética para los equipos y sistemas que no sean de soporte vital (según IEC 60601-1-2, cláusula 5.2.2.1)

La mesa quirúrgica y los componentes relacionados están destinados al uso en el entorno electromagnético especificado a continuación. El cliente o el usuario deben asegurarse de que esta mesa quirúrgica se utilice en dicho entorno.			
Prueba de inmunidad	**▪ IEC EN 60601-1-2**	**Nivel de conformidad**	**Instrucciones sobre el entorno electromagnético**
			Los equipos portátiles y móviles de comunicaciones por radiofrecuencia deben estar separados de la mesa quirúrgica, incluidos sus cables, como mínimo, en la distancia que se calcula/muestra a continuación: D=(3,5/V1)(raíz cuadrada de P) D=(12/V2)(raíz cuadrada de P)
Radiofrecuencia conducida IEC 61000-4-6 RF radiada IEC 61000-4-3	3 Vrms (fuera de ISM) 6 Vrms (dentro de bandas ISM) 150 kHz a 80 MHz 3 V/m 80 MHz a 2,7 GHz	(V1) = 3 Vrms (V2) = 6 Vrms (V3) = 10 Vrms (E1) = 3 V/m	D = (12/E1)(raíz cuadrada de P) 80 a 800 MHz D = (23/E1)(raíz cuadrada de P) 800 MHz a 2,7 GHz donde P es la potencia máxima en vatios y D es la distancia de separación recomendada en metros. Las intensidades de campo de los transmisores fijos, según se hayan determinado a partir de un estudio electromagnético del lugar, deben ser menores que los niveles de cumplimiento (V1 y E1). Se pueden producir interferencias en la proximidad de equipos que contengan un transmisor.
Proximidad magnética EC 61000-4-39	8 A/m o 138,06 dBμ A/m (30 kHz) 65 A/m o 156,26 dBμ A/m (134,2 kHz) 7,5 A/m o 137,5 dBμ A/m (13,56 MHz)		La prueba de 8 A/m solo se aplica a los campos de atención médica domiciliaria.

Tabla 8-4. Distancias de separación recomendadas entre los equipos portátiles de comunicaciones por radiofrecuencia y las mesas quirúrgicas generales STERIS 4095 o 5095 (según IEC 60601-1-2, cláusula 5.2.2.1)

La mesa quirúrgica y los componentes relacionados están destinados al uso en el entorno electromagnético en el que se controlan las perturbaciones de radiofrecuencia radiada. El cliente o el usuario pueden evitar las interferencias electromagnéticas manteniendo una distancia mínima entre los equipos portátiles de comunicaciones por radiofrecuencia (transmisores) y la mesa quirúrgica, como se recomienda a continuación, según la potencia de salida mínima del equipo de comunicaciones.

Potencia de salida máxima nominal del transmisor W	**Distancia de separación según la frecuencia del transmisor m**		
	150 kHz a 80 MHz $d = [\frac{3.5}{3}]\sqrt{P}$	**80 MHz a 800 MHz** $d = [\frac{3.5}{3}]\sqrt{P}$	**800 MHz a 2,5 GHz** $d = [\frac{7}{3}]\sqrt{P}$
0,01	0,12	0,12	0,23
0,1	0,38	0,38	0,73
1	1,2	1,2	2,3
10	3,8	3,8	7,3
100	12	12	23

Para los transmisores con una potencia de salida máxima nominal que no figure anteriormente, la distancia de separación recomendada d en metros (m) se puede calcular mediante la ecuación correspondiente a la frecuencia del transmisor, donde P es la potencia de salida máxima nominal del transmisor en vatios (W) según el fabricante del transmisor.

NOTA: A 80 MHz y 800 MHz, la distancia de separación se aplica el rango de frecuencia superior.

NOTA: Estas instrucciones puede que no se apliquen en todas las situaciones. La absorción y la reflexión de las estructuras, los objetos y las personas afectan a la propagación electromagnética.

Recomendaciones para el uso del equipo quirúrgico de alta frecuencia (según IEC 60601-2-46):

1. **La mesa quirúrgica está diseñada para utilizarse con equipos quirúrgicos de alta frecuencia.**
2. **Si se advierte algún deterioro del rendimiento, se debe cambiar la orientación de los cables y de las placas de retorno del equipo quirúrgico de alta frecuencia para colocarlos en una posición más favorable.**

Declaración relativa a la atenuación de rayos X:

La equivalencia del aluminio de la parte superior de la mesa y el tablero de rayos X es de 2 milímetros.

ADVERTENCIA

La presencia de cualquier material en el haz de rayos X introducirá difusión y efectos de dispersión. Los operadores deben tomar las precauciones oportunas contra la exposición a rayos X. Si hay material en el trayecto de un haz de rayos X, atenuará la intensidad de dichos rayos. La intensidad del haz de rayos X no debe superar los niveles de seguridad del paciente.

ADVERTENCIA



Los equipos de comunicaciones por RF portátiles (incluidos los periféricos como los cables de antena y las antenas externas) deben usarse a una distancia mínima de 30 cm (12") de cualquier parte de la mesa quirúrgica, incluidos los cables especificados por STERIS. De lo contrario, podría producirse la degradación del rendimiento del equipo.

Algunos ejemplos de equipos de comunicaciones de radiofrecuencia portátiles son: TETRA 400, GMRS 460, FRS 460, Banda LTE 13 y 17, GSM 800/900, TETRA 800, iDEN 820, CDMA 850, Banda LTE 5, GSM 1800, CDMA 1900, GSM 1900, DECT, Banda LTE 1, 3, 4, 25; UMTS, Bluetooth, WLAN, 802.11 b/g/n, RFID 2450, Banda LTE 7 y WLAN 802.11 a/n.

Apéndice B: SILLA ORTOPÉDICA y control manual avanzado

9.1 Introducción

Esta sección corresponde a la silla ortopédica opcional y al control manual avanzado necesario para esta opción.

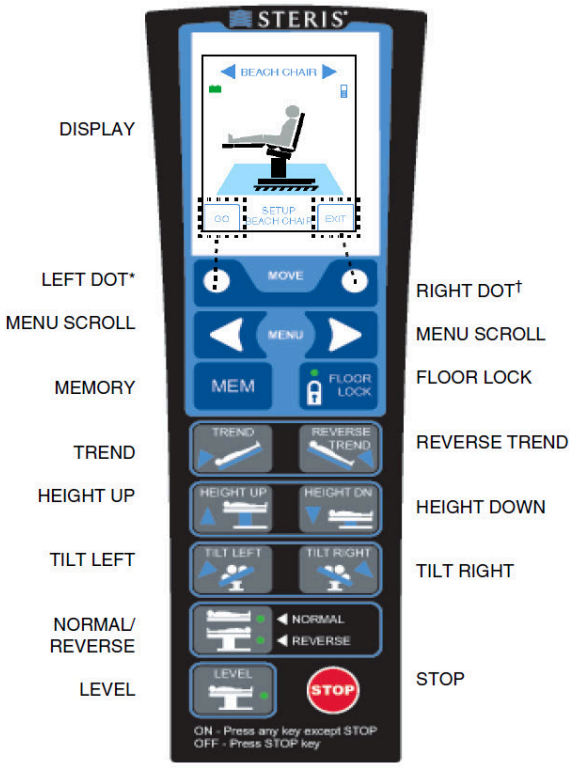

Figura 9-1. Control manual avanzado (necesario para el modo de silla ortopédica)

*PUNTO IZQUIERDO: asociado a la esquina inferior izquierda de la pantalla. En esta figura, el botón del punto izquierdo corresponde a GO (Ir).

† PUNTO DERECHO: asociado a la esquina inferior derecha de la pantalla. En esta figura, el botón del punto derecho es para EXIT (Salir).

9.2 Anclajes al suelo

Comprenda los siguientes puntos relacionados con los anclajes al suelo.

Anclajes al suelo:

- **No pueden desengancharse a menos que el deslizamiento sea menor a 64 mm (2,5 in) en la dirección del extremo corto de la base de la mesa.**
- **Cuando están enganchados, se pueden realizar todos los movimientos en su rango completo.**

- **Si están desenganchados, se pueden realizar todos los movimientos en su rango completo excepto el deslizamiento, cuyo recorrido estará limitado a 64 mm (2,5 in) en la dirección del extremo corto de la base de la mesa.**

9.3 Control manual para el funcionamiento de la silla ortopédica.

Para la opción de silla ortopédica debe utilizarse el control manual avanzado.

ADVERTENCIA

RIESGO DE LESIONES PERSONALES O DAÑOS EN EL EQUIPO

El modo de silla ortopédica solo funciona con el accesorio de silla para el hombro de STERIS (BF594) que se acopla (conecta) a los receptáculos de la sección de asiento. Otros accesorios de silla ortopédica que se instalan en las barras laterales de la mesa se pueden utilizar con las mesas, PERO no con el modo de silla ortopédica.

9.4 Límites del modo de silla ortopédica

ADVERTENCIA

RIESGO DE LESIONES PERSONALES O DAÑOS EN EL EQUIPO

El control manual se debe fijar siempre para permitir la parada de seguridad y todos los modos de funcionamiento.

El modo de silla ortopédica coloca la mesa quirúrgica en las siguientes posiciones objetivo:

- **Posición objetivo cuando se presiona la tecla GO (Ir):**
  - **Sección de la espalda (sección de las piernas del paciente) = -30°.**
  - **Trendelenburg = 10°.**
  - **Sección de las piernas (ángulo de la espalda del paciente/silla ortopédica = 60°) = -30°.**
- **Orientación del paciente = Inversa (cambia automáticamente).**
- **Dispositivos de anclaje al suelo acoplados.**

En el modo de silla ortopédica se logran los siguientes rangos de las secciones de la mesa:

- **Inclinación = rango completo**
- **Trendelenburg/Trendelenburg inversa = rango completo**
- **Altura = rango completo**
- **Deslizamiento dentro de ± 229 mm (9 in) desde el centro. Sin embargo, el ALS limita el movimiento de deslizamiento para evitar posibles colisiones.**
- **Sección de la espalda = rango completo**
- **Sección de las piernas/Receptáculos = de 0 a -105° desde el nivel**

9.5 Preparación para el modo de silla ortopédica

Este tema corresponde al modo de silla ortopédica y al control manual avanzado (necesario para este modo).

Asegúrese de que la mesa este lista para el funcionamiento en modo de silla ortopédica del siguiente modo:

1. **Bloquee la mesa (asegúrese de que los anclajes al suelo estén enganchados).**

2. **Asegúrese de que la sección de la cabeza esté correctamente instalada.**
3. **Desconecte la mesa de la toma de corriente del centro para evitar tropezarse con el cable de alimentación.**
4. **Verifique que las baterías de la mesa estén cargadas y que la mesa esté en ON (ENCENDIDA).**
5. **Asegúrese de que la silla para el hombro (que se muestra como silla ortopédica en la pantalla) esté instalada de acuerdo con las instrucciones de uso (P150832-310).**
6. **El paciente está correctamente colocado.**
7. **El control manual avanzado está acoplado a una barra lateral de la mesa al alcance del operador.**

9.6 Ingreso al modo de silla ortopédica

Coloque la mesa quirúrgica en el modo de silla ortopédica como se indica a continuación: (consulte la).

1. **Pulse el botón MEM (Memoria).**
2. **Pulse la flecha izquierda y desplácese hasta que aparezca SETUP BEACH CHAIR (Configuración de silla ortopédica) en la pantalla.**
3. **Pulse y mantenga pulsado el punto izquierdo (GO [Ir] aparece encima del punto) hasta que la mesa se coloque en la posición de silla ortopédica.**
4. **Cuando haya finalizado el posicionamiento, en la pantalla aparecerá BEACH CHAIR READY (Silla ortopédica preparada).**

   NOTA: Si se suelta el botón del punto izquierdo (GO [Ir]) antes de alcanzar la posición final, la mesa deja de moverse; si se pulsa GO (Ir) de nuevo, la mesa seguirá colocándose en la posición de silla ortopédica.

La mesa ahora está lista para cualquier procedimiento que requiera una silla ortopédica.

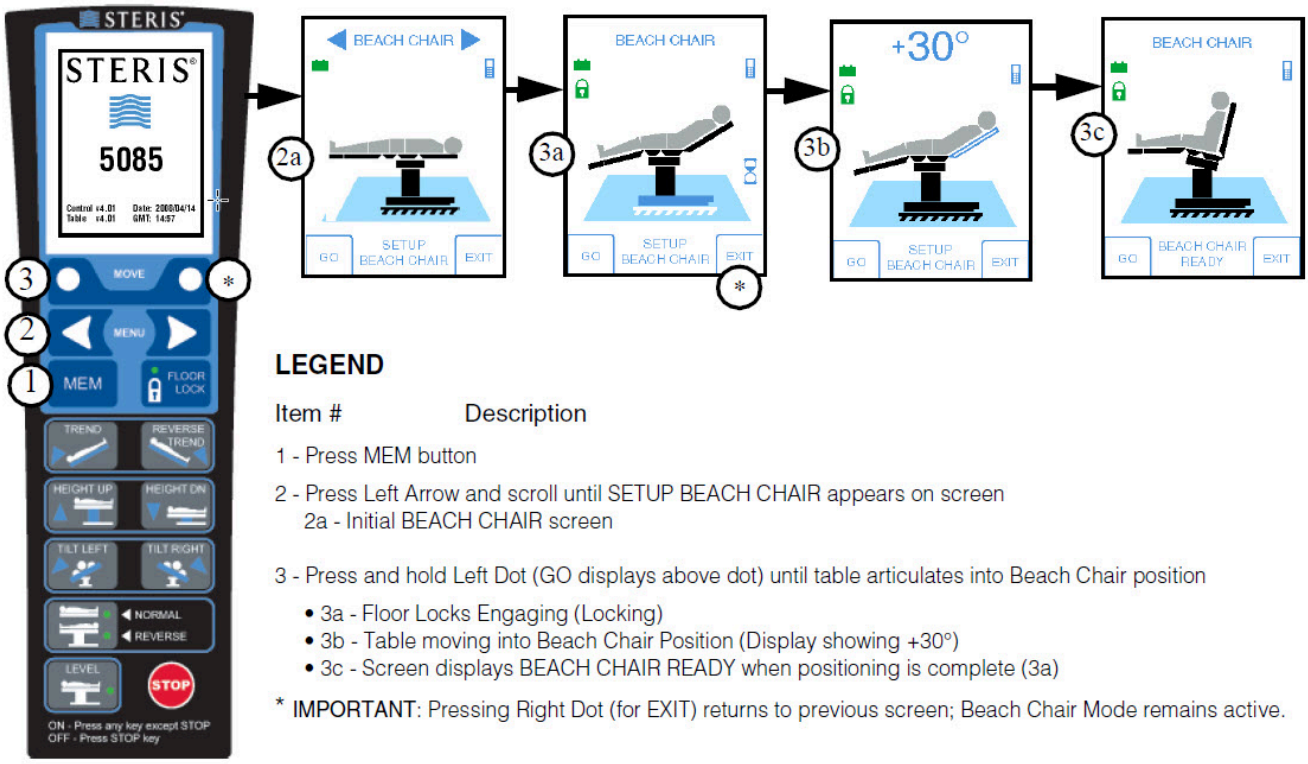

Figura 9-2. Ingreso al modo de silla ortopédica

9.7 Salida del modo de silla ortopédica

Salga del modo de silla ortopédica de la siguiente manera: (consulte la *Figura 9-3*).

1. **Pulse el punto derecho (aparece EXIT [Salir] sobre el punto).**
2. **Pulse y mantenga pulsado el botón LEVEL (Nivelar). La mesa se mueve hasta la posición nivelada.**

   Cuando la mesa está nivelada, LEVEL (Nivelar) se muestra momentáneamente en la pantalla.
3. **Traslade de forma segura al paciente desde la mesa antes de realizar el próximo paso.**
4. **Pulse el botón MEM (Memoria).**
5. **Pulse la flecha izquierda y desplácese hasta que aparezca EXIT BEACH CHAIR (Salir de silla ortopédica) en la pantalla.**
6. **Pulse el punto izquierdo (aparece YES [Sí] sobre el punto). La mesa sale del modo de silla ortopédica.**
7. **Retire la silla ortopédica (consulte las instrucciones de uso, P150832-310).**

   IMPORTANTE: Las articulaciones de la sección de las piernas de la mesa aún están hacia abajo.
8. **Mantenga pulsado el botón LEVEL (Nivelar) para nivelar las articulaciones de la sección de las piernas.**
9. **Asegúrese de que las articulaciones de la sección de las piernas estén niveladas.**
10. **Vuelva a instalar la sección de las piernas de la mesa.**

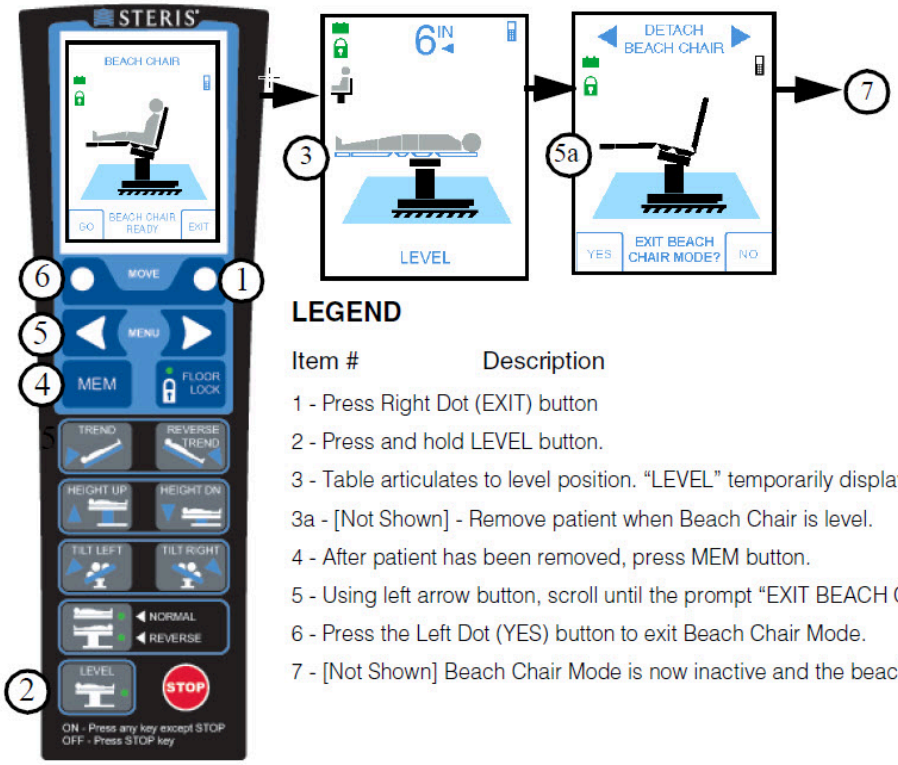

LEGEND

Item #	Description
1	Press Right Dot (EXIT) button
2	Press and hold LEVEL button.
3	Table articulates to level position. “LEVEL” temporarily displays at lower center of screen.
3a	[Not Shown] - Remove patient when Beach Chair is level.
4	After patient has been removed, press MEM button.
5	Using left arrow button, scroll until the prompt “EXIT BEACH CHAIR MODE?” is displayed (**5a**).
6	Press the Left Dot (YES) button to exit Beach Chair Mode.
7	[Not Shown] Beach Chair Mode is now inactive and the beach chair accessory can be removed.

Figura 9-3. Salida del modo de silla ortopédica

9.8 Función de nivelación de la mesa

Asegúrese de que la mesa quirúrgica esté preparada para la operación de la siguiente manera:

1. **Asegúrese de que la sección de la cabeza esté correctamente instalada.**

2. **Desenchufe la mesa de la red eléctrica del centro.**
3. **Verifique que las baterías de la mesa estén cargadas y que la mesa esté en ON (ENCENDIDA).**
4. **Si el paciente se encuentra sobre la mesa, asegúrese de que este correctamente colocado.**
5. **Verifique que el control manual avanzado esté acoplado a una barra lateral de la mesa, al alcance del operador.**
6. **Pulse el botón LEVEL (Nivelar) para nivelar la mesa.**

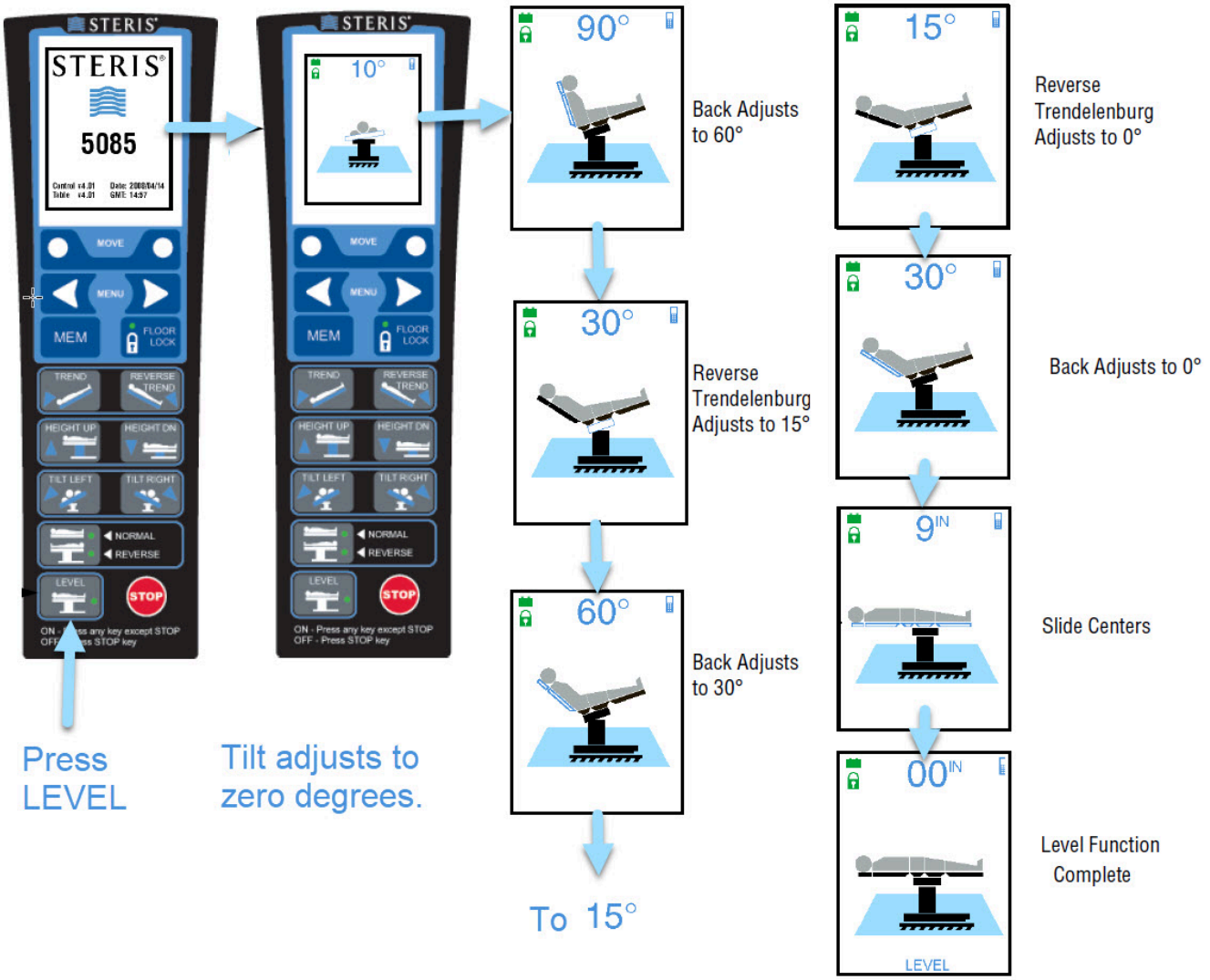

Figura 9-4. Funciones de nivelación de la mesa (típicas)

9.9 Grabación de modos en la memoria

Asegúrese de que la mesa quirúrgica esté preparada para la operación de la siguiente manera:

1. **Asegúrese de que la sección de la cabeza esté correctamente instalada.**
2. **Desenchufe la mesa de la red eléctrica del centro.**
3. **Verifique que las baterías de la mesa estén cargadas y que la mesa esté en ON (ENCENDIDA).**

4. Si el paciente se encuentra sobre la mesa, asegúrese de que está correctamente colocado.
5. Verifique que el control manual avanzado esté acoplado a una barra lateral de la mesa, al alcance del operador.
6. Pulse el botón MEM (Memoria).
7. Pulse la flecha izquierda hasta que aparezca MEM1 o MEM2 en la pantalla.
8. Si no existe la posición grabada:
   - mueva la mesa hasta la posición deseada;
   - pulse el punto derecho [REC] (Grabar) para grabar.

   NOTA: Cuando se haya completado la grabación, sonará la alarma.

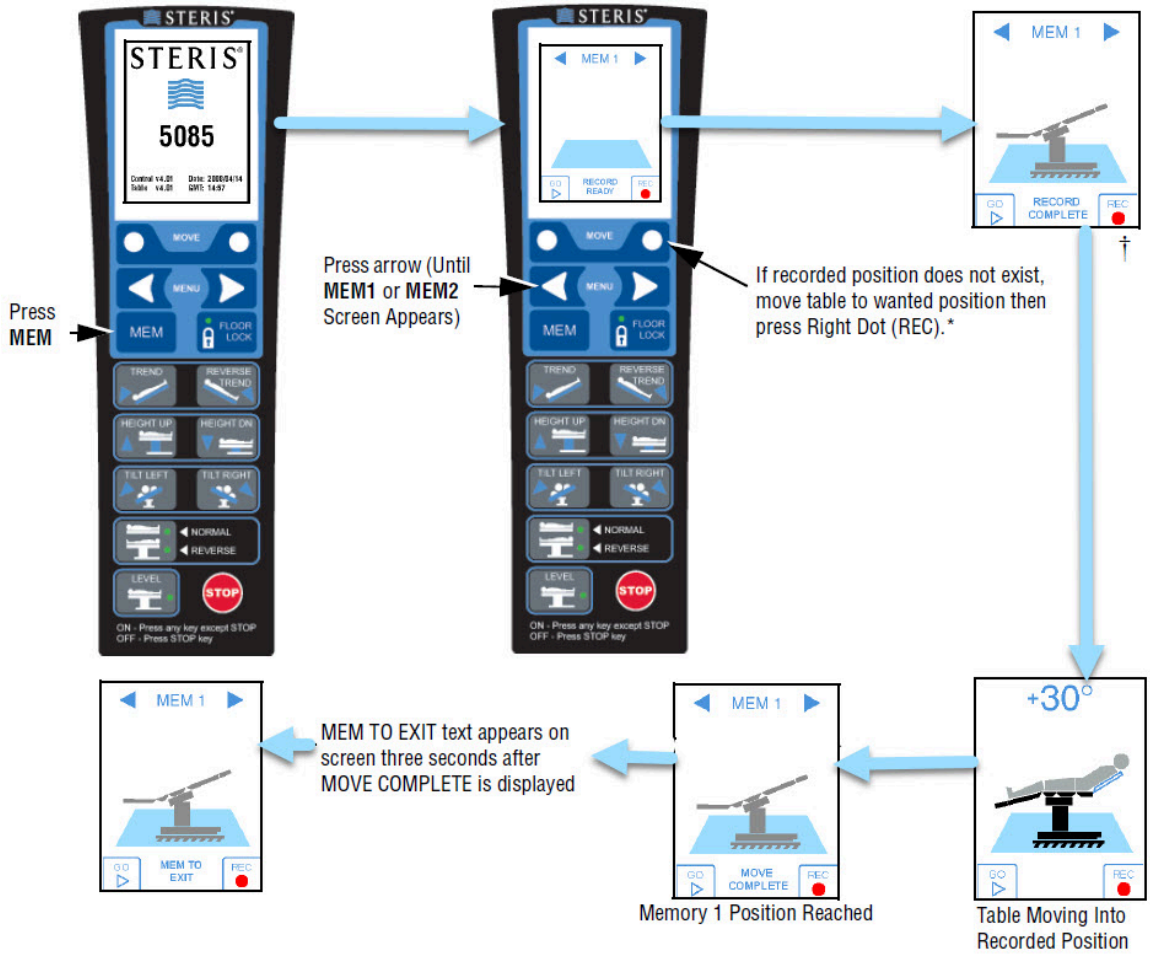

Figura 9-5. Grabación de modos en la memoria

*Una vez que se alcance la posición registrada, sonará la alarma y se detendrá el movimiento de la mesa.

†Al presionar y mantener pulsado el punto izquierdo (GO) (Ir) se mueve la mesa a la posición o se muestra la siguiente pantalla.