STERIS®



Mesa quirúrgica STERIS 5085 SRT

Manual del operador

es

413724582
Revisión AB

© 2024 STERIS. All rights reserved.

Published: 2024-8-6

Mensaje de STERIS

Introducción

Este manual contiene información importante sobre el uso y mantenimiento adecuados de esta mesa quirúrgica. **Todo el personal involucrado en el uso y mantenimiento de este equipo debe revisar cuidadosamente y cumplir con las Precauciones de seguridad y las instrucciones contenidas en este manual.** Estas instrucciones son importantes para proteger la salud y seguridad del personal y los pacientes involucrados en el funcionamiento de esta mesa quirúrgica y deben mantenerse en un lugar accesible para su consulta rápida. Solo deben operar esta mesa quirúrgica los usuarios que hayan recibido formación satisfactoria sobre su funcionamiento. Póngase en contacto con STERIS para obtener información sobre la formación en servicio necesaria.

Se suministran instrucciones completas para el desembalaje. Si no están incluidas, póngase en contacto con STERIS para obtener una copia, aportando los números de serie y modelo de la mesa. STERIS proporciona una gama completa de accesorios para esta mesa. Si desea más información, póngase en contacto con STERIS.

NOTA: Se proporciona una conexión a tierra de paciente o terminal de ecualización de potencial (conector macho, DIN 42801). El conector hembra de toma a tierra no forma parte del suministro de STERIS.

Aviso

Las precauciones de seguridad y los puntos de pinzamiento que deben observarse durante el funcionamiento y el mantenimiento de esta mesa quirúrgica se incluyen en este manual en la sección **Precauciones de seguridad y puntos de pinzamiento**. No ponga en funcionamiento ni realice el mantenimiento de esta mesa hasta que haya leído y comprendido esta información.

ADVERTENCIA

RIESGO DE LESIONES PERSONALES O DAÑOS EN EL EQUIPO

Las reparaciones o ajustes del equipo deben realizarse únicamente por el personal de Servicio Técnico de STERIS o formado por STERIS. Si las operaciones de mantenimiento son realizadas por personal no cualificado o si se instalan componentes no autorizados, se podrán provocar lesiones al paciente, lesiones personales, el rendimiento incorrecto del equipo, la anulación de la garantía u originar costosos daños. Para lo relacionado con las opciones del mantenimiento, póngase en contacto con STERIS.

Si se han producido incidentes graves relacionados con este producto sanitario, deberán comunicarse al fabricante y a la autoridad competente del país donde se produjo el incidente.

Indicaciones de uso

Esta mesa quirúrgica está diseñada para la mayoría de las intervenciones quirúrgicas con un máximo acceso radiológico sin necesidad de invertir al paciente. Esta mesa quirúrgica está además diseñada para mover con seguridad a pacientes dentro de la suite quirúrgica (desde un área preoperatoria hasta la sala de operaciones y desde la sala de operaciones a la recuperación postoperatoria).

La mesa quirúrgica debe ser utilizada por personal cualificado que haya completado con éxito el curso de formación específico.

Eliminación de residuos

ADVERTENCIA

DESECHOS PELIGROSOS

Este producto contiene materiales que deben eliminarse a través de empresas autorizadas para la eliminación de desechos peligrosos.

PRECAUCIÓN

POSIBLES DAÑOS EN EL EQUIPO

El uso de aceites hidráulicos no apropiados puede dañar seriamente la mesa o causar un mal funcionamiento. Póngase en contacto con STERIS para obtener información acerca del aceite hidráulico correcto.

La mesa puede contener los siguientes materiales. Al desechar la mesa o sus partes, asegúrese de realizar la eliminación correcta de los desechos peligrosos y los demás desechos según las leyes nacionales, regionales y locales.

Baterías de ácido-plomo (Pb/H_2SO_4): baterías de células gelificadas situadas en la base de la mesa en el extremo de la cabeza. Peso aproximado de 2 kg (5 lb).

Plomo (Pb) en las soldaduras: contenido en soldaduras en tablas de circuito y en varias conexiones de cables. Escasa cantidad.

Partes electrónicas y eléctricas: no se sabe si se requieren métodos de eliminación especiales en el momento de publicación de este manual.

Partes metálicas: fabricadas de aluminio (Al), acero (Fe), hierro colado (Fe), cobre (Cu) y aleaciones de cobre (Cu/x), plástico, caucho sintético, baños galvánicos (Cr, Ni, Zn, Au) y adhesivos; se desconoce que requieran métodos de eliminación especiales a la fecha de publicación de este manual.

Aceite hidráulico: en los componentes hidráulicos de la base, la columna, la sección de piernas, la sección de respaldo, las líneas del sistema hidráulico y los manguitos.

Cloruro de polivinilo (PVC): Peso aproximado 1,7 kg (3,8 lb).

Información sobre el Servicio Técnico

Para garantizar un funcionamiento seguro y adecuado del equipo es esencial llevar a cabo un programa integral de mantenimiento preventivo. Este manual contiene programas y procedimientos de mantenimiento básico que se deben seguir para obtener un rendimiento óptimo del equipo. En el Manual de mantenimiento (que puede solicitar a STERIS) se incluyen instrucciones exhaustivas de mantenimiento preventivo mensual, trimestral y semestral.

Solo el personal formado por STERIS debe realizar el mantenimiento de la mesa para evitar lesiones personales, un funcionamiento incorrecto del equipo, la anulación de la garantía del equipo o que se produzcan costosos daños. Póngase en contacto con STERIS para obtener más información sobre los programas de formación disponibles para el personal biomédico.

Animamos a los clientes a ponerse en contacto con STERIS para informarse sobre nuestros contratos de mantenimiento preventivo integrales. Según los términos de este programa, el mantenimiento preventivo, los ajustes y el cambio de las piezas gastadas se realizan de forma programada, con el fin de garantizar que el rendimiento del equipo se mantenga al máximo nivel y así evitar interrupciones costosas. El personal de STERIS en todo el mundo está integrado por técnicos adecuadamente equipados y formados en fábrica, dedicados a prestar este servicio, así como servicios de reparación especializados. Póngase en contacto con STERIS para obtener más información.

Publicaciones relacionadas

Las publicaciones enumeradas a continuación son las que ayudan a utilizar y realizar el mantenimiento de esta mesa quirúrgica. Cuando las encargue, incluya el número de la pieza y la descripción de cada publicación que requiera. Solicítelas directamente a STERIS.

Número de la ilustración	Título de la ilustración
413724247 413724246 P056404485	Manual del usuario, 5085 SRT Manual del usuario, 5085 General y Harmony Manual del usuario, 5095
P764333472	Manual de mantenimiento
SD894 SD901 10270850 (SD1048) P056404492	Datos técnicos, 5085 SRT Datos técnicos, 5085 General Datos técnicos, 5085 Harmony Datos técnicos, 5095
413724503	Instrucciones para el desembalaje, 5085/5095

Información de contacto

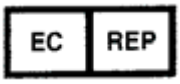

STERIS Ireland Limited
IDA Business and Technology Park
Tullamore
County Offaly
R35 X865, Irlanda





Fabricante:
STERIS Corporation
2720 Gunter Park East
Montgomery, AL 36109 ▪ EE. UU.
Tel.: 334-277-6660
800-444-9009
www.steris.com

Equipo Clase 1
Equipo tipo B



Equipo protegido contra salpicaduras (incluido equipo protegido contra salpicaduras de agua, IPX4)



Equipo no apto para su uso ante una mezcla anestésica inflamable con aire, oxigeno u óxido nitroso.

Apto para funcionamiento intermitente de 3 min/h.

El idioma original de este documento es el INGLÉS. Cualquier traducción debe realizarse a partir del documento en el idioma original.

TABLA DE CONTENIDO

Número de sección	Descripción	Página
1	**Precauciones de seguridad y puntos de pinzamiento**	**1**
1.1	Introducción	1
1.2	Advertencia: Riesgo de pinzamiento	1
1.3	Advertencia: riesgo de inclinación	4
1.4	Advertencia: Riesgo de explosión	5
1.5	Advertencia: Riesgo de tropiezo	5
1.6	Advertencia: riesgo de lesiones personales	5
1.7	Advertencia: Riesgo de inestabilidad	7
1.8	Advertencia: riesgo de pinzamiento e inclinación	8
1.9	Advertencia: lesiones personales o daños en el equipo	8
1.10	Advertencia: Riesgo de infección	12
1.11	Advertencia: Desechos peligrosos	12
1.12	Advertencia: riesgo de descarga eléctrica	13
1.13	Precaución: posibles daños en el equipo	13
2	**Glosario**	**17**
2.1	Términos y definiciones	17
2.2	Definición de los símbolos de la mesa quirúrgica	18
2.3	Definición de los símbolos en el mando	20
3	**Información importante para el usuario**	**27**
3.1	Introducción	27
3.2	Descripción general	27
3.3	Especificaciones técnicas	29
3.4	Articulación de la mesa y colocación del paciente	34
4	**Antes de usar la mesa**	**38**
4.1	Introducción	38
4.2	Instalación	38
4.3	Control manual principal	48
4.4	Orientación inversa del paciente	54
4.5	Funcionamiento del control de pie opcional	55
4.6	Sistema de control de respaldo	55
4.7	Sección de conducción de la cabeza	59
4.8	Límites de la mesa	61
5	**Funcionamiento de la mesa quirúrgica**	**64**
5.1	Introducción	64
5.2	Preparación de la mesa	64
5.3	Modo de transporte del paciente	67
5.4	Modo de rotación	71
5.5	Modo de silla ortopédica	73
5.6	Función de nivelación de la mesa	74
5.7	Modos de registro (Memoria)	75
6	**Solución de problemas**	**77**
6.1	Introducción	77
6.2	2 iconos rojos de control y pitidos: ALM	79

6.3 Alarma ALS al levantar la sección de espalda: no ALM 79
6.4 Versión incorrecta: ALM 79
6.5 Batería defectuosa: ALM 79
6.6 Las baterías no se cargan: no ALM 80
6.7 Fusible de la batería: ALM 80
6.8 Modo de batería: ALM 80
6.9 No se puede leer la pantalla del mando: no ALM 80
6.10 Cargador defectuoso: ALM 81
6.11 Fallo de la cubierta de la columna: no ALM 81
6.12 Conectar a alimentación de CA o enchufar a la red: ALM 81
6.13 Doble comando: ALM 81
6.14 ALS falso tras articulación de deslizamiento hasta el pie: no ALM 82
6.15 Problema de anclaje al suelo: no ALM 82
6.16 La pantalla del mando se queda en blanco durante la descarga del programa del mando: no ALM 82
6.17 El mando no se activa: no ALM 83
6.18 La bomba hidráulica no responde, pero la función de deslizamiento de la mesa sí: no ALM 83
6.19 El depósito hidráulico muestra pérdida de aceite, pero no se detectaron fugas: no ALM 83
6.20 INTELLIPOWER Apagado, Mando Encendido, Interruptor de alimentación LED Encendido: no ALM 84
6.21 INTELLIPOWER Encendido, Indicador de estado de batería Encendido, Conector de alimentación Apagado: no ALM 84
6.22 Anclar de nuevo: ALM 84
6.23 Batería baja: ALM 85
6.24 Pérdida de la función de la mesa, pero el fusible de la batería (F8) está bien: no ALM 85
6.25 LED verde del interruptor de alimentación principal apagado: no ALM 85
6.26 Fallo de la placa de control principal: no ALM 86
6.27 Motor defectuoso: ALM 86
6.28 Fallo del motor: ALM 86
6.29 No hay funciones disponibles con el mando: no ALM 87
6.30 Falla en el deslizamiento de la mesa y el anclaje al suelo: no ALM 87
6.31 Solo responde la función de deslizamiento de la mesa: no ALM 87
6.32 Alimentación defectuosa: ALM 88
6.33 Bomba defectuosa: ALM 88
6.34 Fallo de la bomba: ALM 88
6.35 El botón de orientación inversa no responde cuando la mesa está en modo de silla ortopédica: no ALM 88
6.36 Sensor DEF: ALM 89
6.37 Sensor defectuoso: ALM 89
6.38 Fallo del sensor: ALM 89
6.39 Defecto en el deslizamiento: ALM 89
6.40 Fallo en el deslizamiento: ALM 90
6.41 Oscilación de la articulación de la mesa: no ALM 90
6.42 La mesa no responde a las funciones FLEX (Flexionar), REFLEX (Reflexionar) ni LEVEL (Nivelar) utilizando el mando: no ALM 90

6.43 La mesa no funciona con la alimentación del centro, pero sí con la de la batería: no ALM 91
6.44 La mesa no se eleva ni se baja con el mando: no ALM 91
6.45 La mesa no se inclina con el mando: no ALM 91
6.46 La mesa no se puede colocar en las posiciones Trendelenburg ni Trendelenburg inversa usando el mando: no ALM 92
6.47 La mesa está trabada, pero el mando indica que no: no ALM 92
6.48 La mesa funciona con batería: no ALM 92
6.49 La mesa se balancea mientras está sobre sus ruedas orientables: no ALM 93
6.50 Movimiento imprevisto de la mesa: no ALM 93
6.51 Ruido inusual durante el traslado de la mesa: no ALM 93
6.52 Defecto de válvula: ALM 94
6.53 Fallo de la válvula: ALM 94
6.54 Pico de voltaje: ALM 94
6.55 Llave inglesa 2: ALM 94
6.56 Llave inglesa 7: ALM 95
6.57 Llave inglesa 9: ALM 95
6.58 Llave inglesa 10: ALM 95
6.59 Llave inglesa 11: ALM 96
6.60 Llave inglesa 12: ALM 96
6.61 Llave inglesa 13: ALM 96
6.62 Llave inglesa 14: ALM 97
6.63 Llave inglesa 15: ALM 97
6.64 Llave inglesa 17: ALM 97
6.65 Llave inglesa 18: ALM 98
6.66 Llave inglesa 20: ALM 98
6.67 Llave inglesa 21: ALM 98
6.68 Llave inglesa 22: ALM 98
6.69 Llave inglesa 23: ALM 99
6.70 Llave inglesa 24: ALM 99
6.71 Llave inglesa 25: ALM 99
6.72 Llave inglesa 26: ALM 99
6.73 Llave inglesa 27: ALM 99
6.74 Llave inglesa 28: ALM 100
6.75 Llave inglesa 29: ALM 100
6.76 Llave inglesa 30: ALM 100
6.77 Llave inglesa 31: ALM 100
6.78 Llave inglesa 32: ALM 101
6.79 Llave inglesa 33: ALM 101
6.80 Llave inglesa 34: ALM 101
6.81 Llave inglesa 38: ALM 102
6.82 Llave inglesa 39: ALM 102
6.83 Llave inglesa 42: ALM 102
6.84 Llave inglesa 47: ALM 103
6.85 Uso incorrecto: ALM 103
7 Mantenimiento rutinario 104
7.1 Leer antes de realizar el mantenimiento rutinario 104
7.2 Limpieza de la mesa 105
7.3 Mantenimiento bisemanal 109

7.4 Mantenimiento mensual 109
7.5 Carga de la batería 110
7.6 Comprobación del sistema ALS 112
7.7 Comprobación de la NIVELACIÓN 112
7.8 Comprobación del control manual de respaldo 113
7.9 Piezas de repuesto 113
8 Apéndice A: Conformidad de compatibilidad electromagnética (CEM) 115
8.1 Introducción 115
8.2 DATOS TÉCNICOS SOBRE CONFORMIDAD DE COMPATIBILIDAD ELECTROMAGNÉTICA 115

Precauciones de seguridad y puntos de pinzamiento

1.1 Introducción

Durante el uso o el mantenimiento de esta mesa quirúrgica **deben** respetarse las siguientes *precauciones de seguridad*. Para resaltar su importancia, algunas *Precauciones de seguridad* se repiten en el manual.

- **ADVERTENCIA indica la posibilidad de que se produzcan lesiones personales.**
- **PRECAUCIÓN indica la posibilidad de daños al equipo.**

Es importante revisar TODAS las *Precauciones de seguridad* antes de usar, desembalar, probar o realizar las operaciones de mantenimiento de la mesa.

Seguir estrictamente estas *Precauciones de seguridad* mejora su capacidad para utilizar la mesa quirúrgica de manera segura y eficaz, y ayuda a evitar métodos de mantenimiento inadecuados para el cliente, que pueden dañar la mesa o convertirla en un peligro. Es importante comprender que estas *Precauciones de seguridad* no son exhaustivas, por lo que aconsejamos a los clientes que desarrollen sus propias políticas y procedimientos de seguridad para mejorar y complementar las *Precauciones de seguridad* que se enumeran aquí.

IMPORTANTE: *Lea el Manual del usuario para una mejor comprensión y para garantizar el mejor rendimiento de esta mesa quirúrgica.*

Todo mantenimiento que se realice a esta mesa quirúrgica, además del descrito en el Manual (a no ser que tal mantenimiento haya sido autorizado por representantes de STERIS) puede conllevar la invalidación de la garantía de la mesa.

NOTA: Si no tuviera en cuenta la información sobre seguridad proporcionada, esto se consideraría un USO ANÓMALO del presente producto.

1.2 Advertencia: Riesgo de pinzamiento

ADVERTENCIA

RIESGO DE PINZAMIENTO

⚠ Durante la articulación extrema del tablero de la mesa se crean puntos de pinzamiento. Revise detenidamente las ilustraciones de la *Sección 1.2 Advertencia: Riesgo de pinzamiento* antes de poner la mesa quirúrgica en funcionamiento.

⚠ Para evitar lesiones graves, mantenga alejadas las extremidades, los dedos y otras partes del cuerpo de todos los puntos de pinzamiento durante el posicionamiento de la mesa quirúrgica.

⚠ Cuando posicione las secciones de la mesa quirúrgica manualmente, manténgase alejado de las zonas donde puedan producirse pinzamientos.

Cuando se cierran las partes de la mesa que se mueven por inercia o por accionamiento eléctrico (especialmente durante las articulaciones extremas del tablero), hay un riesgo de pinzamiento. Todo el personal que participa en la colocación de la superficie de la mesa debe conocer todos los puntos de pinzamiento y examinarlos antes de utilizar la mesa quirúrgica.

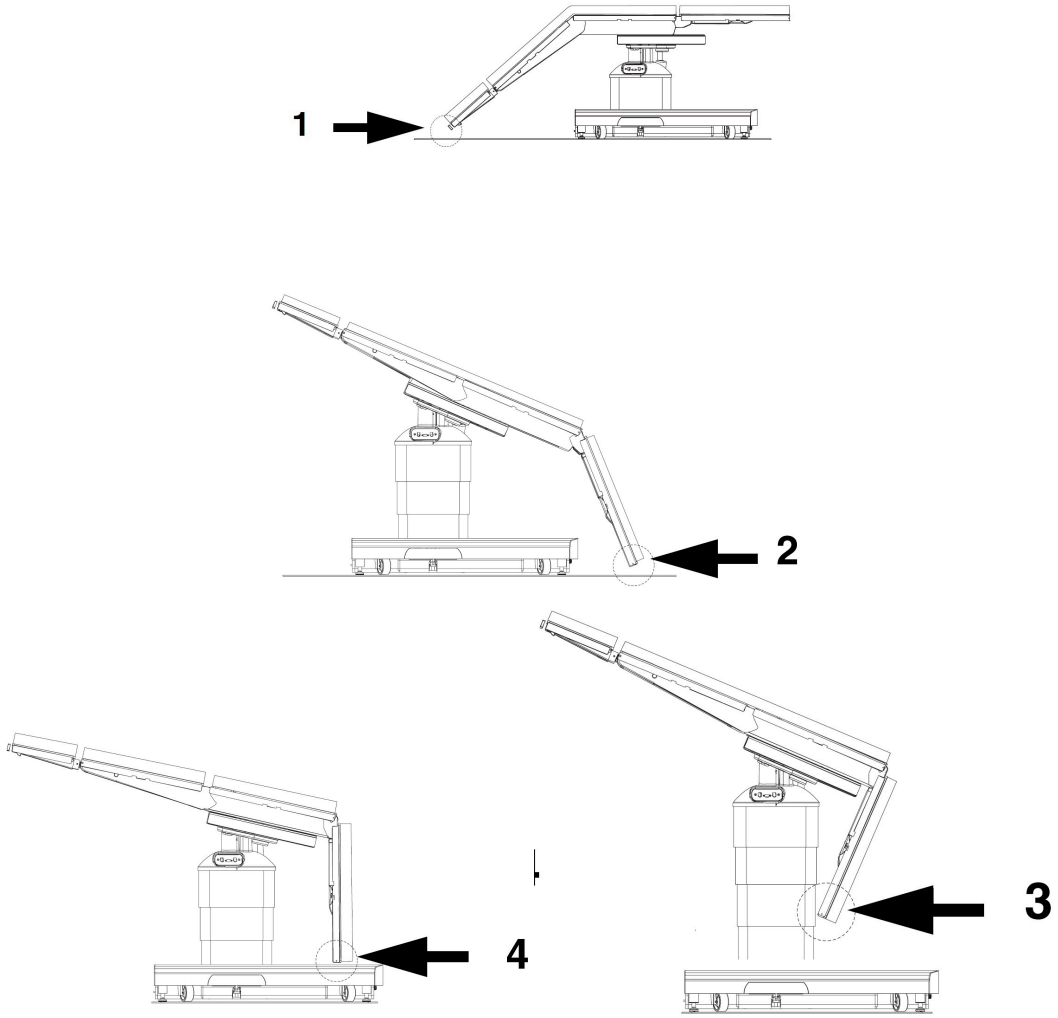

Figura 1-1. Puntos de pinzamiento (ilustración 1 de 2)

Puntos de pinzamiento:

1. **Entre el reposacabezas y el suelo**
2. **Entre la sección de piernas y el suelo**
3. **Entre la sección de piernas y la tapa de la columna**
4. **Entre la sección de piernas y la tapa de la base**

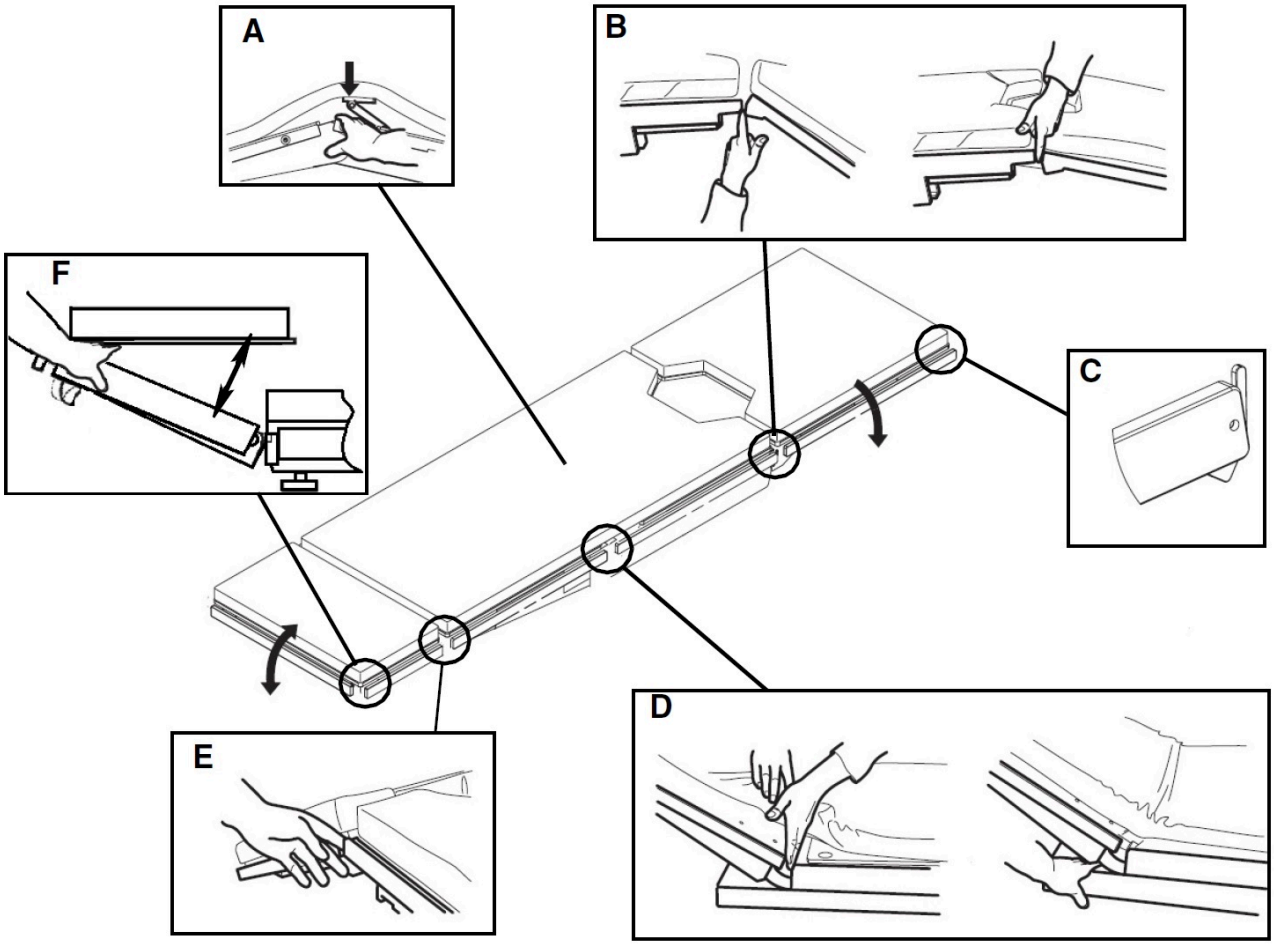

Figura 1-2. Puntos de pinzamiento (ilustración 2 de 2)

Puntos de pinzamiento:

1. **A) Entre el mecanismo de elevación renal y la sección de asiento**
2. **B) Entre la sección de piernas y la sección de asiento**
3. **C) Bloqueo de la barra lateral**
4. **D) Entre la sección de espalda y la sección de asiento**
5. **E) Entre el reposacabezas y la sección de espalda**
6. **F) Entre el cabecero y la base del reposacabezas (si se incluye)**

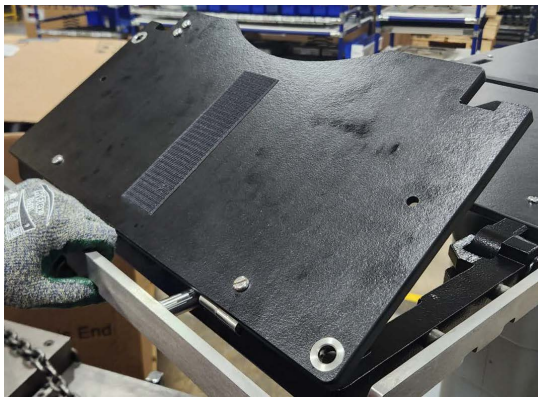

Figura 1-3. Punto de pinzamiento del reposacabezas de doble articulación (típico)

NOTA: El espacio entre la barra y el reposacabezas se reduce a medida que se ajusta el reposacabezas.

1.3 Advertencia: riesgo de inclinación

ADVERTENCIA

RIESGO DE INCLINACIÓN

⚠ No suba ni baje al paciente de la mesa quirúrgica, a menos que los dispositivos de anclaje al suelo estén fijados.

No utilice esta mesa con pacientes cuyo peso supere el peso máximo del paciente de:

- 544 kg (1200 lb) con la posibilidad de rotar (solo modelo SRT), y subir y bajar la mesa, pero sin articulación ni deslizamiento de la superficie de la mesa.
- 454 kg (1000 lb) General y SRT / 408 kg (900 lb) Harmony y 5095 con la posibilidad de rotar (solo modelo SRT) y de aplicar todas las posturas del paciente, pero sin deslizamiento de la superficie de la mesa.

⚠

- 272 kg (600 lb) General y Harmony con la posibilidad de aplicar todas las posturas del paciente y deslizamiento de la superficie de la mesa.
- 272 kg (600 lb) Mesa SRT con la posibilidad de rotar, todas las posturas del paciente, función de transporte (solo orientación normal) y deslizamiento de la superficie de la mesa.

⚠ Centre la mesa sobre la columna antes de aplicar compresiones torácicas.

⚠ Centre el tablero sobre la columna antes de transferir al paciente a la mesa quirúrgica o retirarlo de ella.

1.4 Advertencia: Riesgo de explosión

ADVERTENCIA

RIESGO DE EXPLOSIÓN



La mesa quirúrgica no se debe utilizar en presencia de anestésicos inflamables.

1.5 Advertencia: Riesgo de tropiezo

ADVERTENCIA

RIESGO DE TROPIEZO



Coloque el cable de alimentación hacia el enchufe para evitar que tropiece el personal que trabaja en el área.

1.6 Advertencia: riesgo de lesiones personales

ADVERTENCIA

RIESGO DE LESIONES PERSONALES



No sujetar bien al paciente con las correas de seguridad en todo momento podría ocasionarle lesiones graves e incluso la muerte.



Para las mesas quirúrgicas 5085 y SRT, si no se acoplan los anclajes al suelo antes de subir o bajar a un paciente de la mesa, o si no se fijan mientras un paciente está en la mesa durante una intervención quirúrgica, la mesa podría desplazarse inesperadamente durante el procedimiento.



Mantenga las manos y los pies alejados de la plataforma de descarga y de la base de la mesa quirúrgica al desembalar la mesa. Podrían producirse lesiones personales graves.



Las mesas quirúrgicas 5085, 5085 Harmony y 5095 no deben utilizarse para transportar pacientes. Exceptuando una ligera reubicación, según se indica en el manual del usuario, nunca desacople los dispositivos de anclaje al suelo cuando el paciente esté sobre la mesa. Si no sigue esta advertencia, podrían producirse lesiones tanto al paciente como al personal del quirófano.



Los profesionales médicos deben asegurarse de posicionar y monitorizar al paciente de modo que no se obstruya la respiración normal, las vías nerviosas o la circulación.

Al instalar un accesorio en la mesa, compruebe que quede bien acoplado y apriételo bien (si procede). No utilice accesorios desgastados o dañados. Antes de utilizar un accesorio, compruebe que esté correctamente instalado.

El paciente debe fijarse a la mesa quirúrgica de acuerdo con las técnicas de posicionamiento recomendadas. Un movimiento inesperado de la mesa o del paciente podría ocasionar lesiones graves e incluso la muerte.

Para limpiar y desinfectar esta mesa quirúrgica no debe usar sustancias fenólicas, ya que si no se enjuagan bien pueden irritar la piel de los pacientes, ni tampoco alcohol, ya que no cuenta con las propiedades de limpieza o desinfección necesarias.

No supere los 159 kg (350 lb) en la sección de piernas.

Las barras laterales del reposacabezas de doble articulación soportan un máximo de 135 N·m (100 ft-lb) La barra del extremo del reposacabezas soporta un máximo de 67 N·m (50 ft-lb). Superar estos límites podría provocar lesiones o estropear el equipo.

Si duda de la integridad de la instalación de la toma de tierra protectora externa o de su colocación, haga funcionar la mesa quirúrgica con su fuente de alimentación interna.

Si se necesita una ruta antiestática, STERIS recomienda ubicar almohadillas antiestáticas (diseñadas especialmente para esta mesa quirúrgica) en contacto directo con el paciente. Además, la mesa debe posicionarse sobre suelo antiestático o estar conectada al dispositivo de ecualización (conector equipotencial).

No desmonte la sección de las piernas de la mesa quirúrgica si el paciente no está colocado correctamente. El torso y las nalgas del paciente deben estar firmemente sujetos por las secciones de espalda y asiento de la mesa, y las piernas, por los soportes de piernas.

Use guantes protectores antes y durante el recorte y desbarbado del montaje de la placa de control. Si no lo hace, pueden producirse cortes por los bordes filosos.

Se han sometido a prueba los componentes pertinentes de esta mesa quirúrgica y se ha demostrado que cumplen la norma IEC 60601-2-46, Equipos electromédicos. Parte 2-46: Requisitos particulares para la seguridad básica y el rendimiento esencial de las mesas de operación. No obstante, es posible que el equipo quirúrgico de alta frecuencia, los desfibriladores cardíacos o monitores desfibriladores cardíacos puedan interferir con este equipo y provocar el movimiento imprevisto de la mesa, lo cual puede ocasionar lesiones al personal o al paciente. Si el usuario experimentara alguna interferencia, cambie la ubicación del dispositivo o reduzca al mínimo el uso del equipo que cause la interferencia cuando este dispositivo esté en funcionamiento.

Si la pantalla LCD del mando advierte que hay un fallo en el sensor (llave inglesa roja 12, 13, 14 o 17), puede producirse una colisión de la mesa.

Para las mesas quirúrgicas 5085 SRT, asegúrese de que las barandas de seguridad para el paciente estén levantadas y bloqueadas, y la mesa desenchufada antes de iniciar el transporte del paciente.

Para las mesas quirúrgicas 5085 SRT, NO transporte al paciente sobre un suelo que no esté bien nivelado.

Toda modificación de la mesa quirúrgica que no haya autorizado ni realizado STERIS y que pueda afectar a su funcionamiento anulará la garantía y podría comprometer la seguridad del operador e infringir normativas nacionales, regionales o locales.

1.7 Advertencia: Riesgo de inestabilidad

ADVERTENCIA

RIESGO DE INESTABILIDAD

Pueden producirse lesiones tanto en el paciente como en el usuario, así como un mal funcionamiento de la mesa quirúrgica o sus accesorios si se utilizan accesorios de la mesa STERIS con un fin distinto que aquel para el que están destinados. Lo mismo puede ocurrir si en las mesas quirúrgicas STERIS se utilizan accesorios fabricados y comercializados por otras empresas.

1.8 Advertencia: riesgo de pinzamiento e inclinación

ADVERTENCIA

RIESGO DE PINZAMIENTO E INCLINACIÓN

Puede lesionarse al paciente si el operador de la mesa quirúrgica no está completamente familiarizado con los controles para la articulación del tablero y el funcionamiento de la mesa. Todos los usuarios deben revisar cuidadosamente el manual del usuario antes de utilizar la mesa y estar familiarizados con el funcionamiento antes de usarla en pacientes.

1.9 Advertencia: lesiones personales o daños en el equipo

ADVERTENCIA

RIESGO DE LESIONES PERSONALES O DAÑOS EN EL EQUIPO

El paciente o el operador pueden lesionarse si el operador de la mesa no está completamente familiarizado con los controles para el posicionamiento del paciente y el funcionamiento de la mesa.

Las reparaciones o ajustes del equipo deben realizarse únicamente por el personal de Servicio Técnico de STERIS o formado por STERIS. Si las operaciones de mantenimiento son realizadas por personal no cualificado o si se instalan componentes no autorizados, se podrán provocar lesiones personales, el rendimiento incorrecto del equipo, la anulación de la garantía u originar costosos daños. Para lo relacionado con las opciones del mantenimiento, póngase en contacto con STERIS.

Para garantizar el funcionamiento seguro y fiable de este equipo, es necesario llevar periódicamente a cabo un mantenimiento preventivo planificado. Para programar el mantenimiento preventivo, póngase en contacto con STERIS.

No realice tareas de asistencia técnica o mantenimiento en el equipo mientras lo esté utilizando.

La mesa quirúrgica viene preparada de fábrica para funcionar a un voltaje determinado. El uso de cualquier otra fuente de alimentación puede tener como consecuencia graves daños personales o averías de la mesa.

Si no se realizan las inspecciones periódicas de la mesa, pueden producirse lesiones personales graves o daños al equipo.

El sistema Auto Limit Sensor (ALS) indicó posibles colisiones, aunque quizás no cuente con todos los datos del entorno quirúrgico. El personal quirúrgico debe, por consiguiente, utilizar sus conocimientos profesionales y su sentido común para evaluar si se debe implementar una sugerencia.

El sistema ALS no está activo durante el uso del control de reserva. Asegúrese de realizar movimientos adecuados con la superficie de la mesa para evitar posibles lesiones del paciente o del personal, o daños del equipo.

Durante el control de respaldo, las funciones de la superficie de la mesa están disponibles aunque NO estén acoplados los dispositivos de anclaje al suelo de la mesa quirúrgica. BLOQUEE la mesa antes de mover la superficie de la mesa o transferir al paciente.

El uso de accesorios en esta mesa quirúrgica, así como de transductores o cables distintos a los especificados puede tener como consecuencia un aumento de emisiones o una reducción de la inmunidad de la mesa.

No almacene elementos en la base de la mesa quirúrgica. Si lo hace, puede ocasionar daños en el equipo o causar un movimiento inesperado de la superficie, lo que supondría un riesgo de lesiones para el paciente y/o el usuario.

Si no se mantiene alejado a todo el personal y el equipo de la mesa quirúrgica cuando se accione cualquier movimiento tanto producido por inercia como realizado intencionadamente, se puede dañar la mesa o se pueden provocar lesiones personales.

El mando se debe fijar siempre a la mesa quirúrgica para permitir la parada de seguridad y todos los modos de funcionamiento.

Con el paciente en orientación normal o inversa, la mesa quirúrgica en la posición Trendelenburg y el deslizamiento en el límite de la cabeza, centre el tablero antes de tratar de elevar la mesa hasta la posición nivelada o moverla hasta la posición Trendelenburg inversa.

El rendimiento de la mesa está validado como un sistema que incluye componentes definidos por STERIS en los manuales del usuario y de mantenimiento. La sustitución por componentes no autorizados puede producir lesiones personales, daños o la avería prematura del producto y configurar la unidad de un modo no compatible con aquel validado. La garantía de STERIS quedará anulada si se utilizan componentes no aprobados. NO USE componentes que no estén validados como parte esta mesa.

Las barras laterales del reposacabezas de doble articulación soportan un máximo de 135 N▪m (100 ft-lb). La barra del extremo del reposacabezas soporta un máximo de 67 N▪m (50 ft-lb). Superar estos límites podría provocar lesiones o estropear el equipo.

Tenga cuidado al separar el conjunto del cojinete de cada lado de la mesa quirúrgica, ya que el elemento deslizante lateral de la mesa queda flotando al retirar el conjunto del cojinete. Evite golpes o desalineación de la polea del potenciómetro deslizante.

Cuando se retira el conjunto del cojinete de la mesa quirúrgica, el elemento lateral de la sección del asiento queda flotando. Tenga cuidado de no dañar la polea del potenciómetro deslizante que queda en la ranura de la pieza lateral de la sección del asiento.

Para evitar que la columna caiga, sujete firmemente la cubierta al retirar los tornillos de fijación.

Asegúrese de que la mesa esté correctamente apoyada.

Asegúrese de que la mesa esté apoyada de forma adecuada antes de realizar las tareas de mantenimiento, lo que requiere que la mesa se mantenga en posición elevada.

Asegúrese de que la mesa esté correctamente apoyada. Cuando se retire el cilindro hidráulico de Trendelenburg, la mesa podrá moverse libremente.

Asegúrese de que la mesa esté correctamente apoyada. Cuando se incline el cilindro hidráulico, la mesa podrá moverse.

Asegúrese de que la mesa esté correctamente apoyada antes de retirar el tornillo de inclinación o de pivote Trendelenburg. La retirada de cualquiera de los tornillos de pivote con una mesa mal apoyada podría provocar la caída de la mesa, lo que podría ocasionar lesiones o daños en el equipo.

Asegúrese de que la mesa esté correctamente apoyada. Cuando las líneas hidráulicas están desconectadas del bloque principal de la válvula hidráulica, la mesa puede moverse libremente.

La lubricación dificulta el manejo del conjunto de la barra del cojinete. No deje caer el conjunto.

La presencia de anestésicos inflamables durante la utilización de esta mesa puede dañarla o dar lugar a lesiones personales graves.

No utilice esta mesa para pacientes cuyo peso supere el peso máximo del paciente de:

- 544 kg (1200 lb) con la posibilidad de rotar (solo modelo SRT), y subir y bajar la mesa, pero sin articulación ni deslizamiento de la superficie de la mesa.
- 454 kg (1000 lb) General y SRT / 408 kg (900 lb) Harmony y 5095 con la posibilidad de rotar (solo modelo SRT) y de aplicar todas las posturas del paciente, pero sin deslizamiento de la superficie de la mesa.
- 272 kg (600 lb) General y Harmony con la posibilidad de aplicar todas las posturas del paciente y deslizamiento de la superficie de la mesa.
- 272 kg (600 lb) Mesa SRT con la posibilidad de rotar, aplicar todas las posturas del paciente, función de transporte (solo orientación normal) y deslizamiento de la superficie de la mesa.

Para las mesas quirúrgicas 5085 SRT, si se intenta utilizar el modo de rotación manual mientras la mesa se encuentra en los límites de conducción, aumentará la posibilidad de movimiento no deseado durante el transporte de la mesa.

Para las mesas quirúrgicas 5085 SRT, si el transporte de un paciente requiere el uso del mecanismo de elevación, asegúrese de que la capacidad de este sea adecuada para la mesa, el paciente y el personal.

Para las mesas quirúrgicas 5085 SRT, nunca transporte al paciente en orientación inversa excepto cuando se utilice con el accesorio de silla ortopédica. Se pueden provocar graves lesiones al paciente.

Para las mesas quirúrgicas 5085 SRT, si el transporte de un paciente requiere el uso del mecanismo de elevación, asegúrese de que la capacidad de este sea adecuada para la mesa, el paciente y el personal.

Si duda de la integridad de la instalación de la toma de tierra protectora externa o de su disposición, haga funcionar la mesa con su fuente de alimentación interna.

1.10 Advertencia: Riesgo de infección

ADVERTENCIA

RIESGO DE INFECCIÓN

Para protegerse de los aerosoles reflejados por las superficies contaminantes, use equipo de protección personal (EPP) como guantes de goma o de plástico, máscaras y protección ocular, entre otros, y siga las normas OSHA contra patógenos transmitidos por la sangre al limpiar la mesa.

No utilice alcohol para limpiar o desinfectar la mesa, ya que no tiene las propiedades de limpieza o desinfección necesarias.

Se requieren guantes y protección ocular para los procedimientos de reparación. Las áreas de la mesa quirúrgica pueden contener materiales de riesgo biológico, por lo que deben descontaminarse antes de usar herramientas, y tenga en cuenta que el uso de herramientas puede desplazar este material hacia las prendas o el rostro. Antes de aflojar o golpear una pieza, observe si hay algún material que constituya un riesgo biológico y tome las precauciones adecuadas.

1.11 Advertencia: Desechos peligrosos

ADVERTENCIA

DESECHOS PELIGROSOS

Este producto contiene materiales que deben eliminarse a través de empresas autorizadas para la eliminación de desechos peligrosos.

1.12 Advertencia: riesgo de descarga eléctrica

ADVERTENCIA

RIESGO DE DESCARGA ELÉCTRICA

Para evitar el riesgo de descarga eléctrica, este equipo solo se debe enchufar a un suministro eléctrico que disponga de conexión a tierra.

Desenchufe la mesa quirúrgica del suministro eléctrico del centro y retire el fusible de la batería antes de realizar tareas de mantenimiento. Respete siempre las normas sobre prácticas laborales relacionadas con la seguridad eléctrica.

1.13 Precaución: posibles daños en el equipo

PRECAUCIÓN

POSIBLES DAÑOS EN EL EQUIPO

Cuando mueva la mesa quirúrgica hacia otro lugar o hacia el punto donde se va a utilizar, hágalo despacio y sobre suelo liso. El espacio de separación máximo con el suelo es de 6,4 mm (1/4"). Evite las jambas de las puertas y los ascensores y obstáculos de más de 6,4 mm (1/4") de altura. Si es necesario, eleve la mesa por encima de los obstáculos, para subirla a una furgoneta, etc. Eleve la mesa sin que se incline y solo por la base. NO transporte artículos (incluso accesorios) sobre la parte superior de la mesa y **NO utilice una carretilla elevadora para mover la mesa desembalada**.

Cuelgue el mando en la barra lateral de la mesa cuando no lo utilice para evitar posibles daños en él.

Para limpiar o desinfectar la mesa quirúrgica, lea detenidamente las instrucciones de uso sobre los líquidos de limpieza y siga todas las indicaciones y precauciones que se describen.

No rocíe con líquido de limpieza los enchufes eléctricos y evite utilizar el pulverizador directamente sobre los botones de respaldo para emergencias o en el espacio libre. El rociado o el goteo de líquido sobre los circuitos eléctricos en el interior de la mesa pueden ocasionar corrosión y pérdida de función.

Los procedimientos de limpieza que requieran la articulación de la mesa quirúrgica deben estar a cargo de personas familiarizadas con el funcionamiento de la mesa.

Coloque el cable del mando alejado de cualquier punto de aplastamiento donde pueda dañarse.

El uso de aceites hidráulicos no apropiados puede dañar seriamente la mesa quirúrgica o causar un mal funcionamiento. Póngase en contacto con STERIS para obtener información acerca del aceite hidráulico correcto.

Después de realizar procedimientos de limpieza, asegúrese de que las almohadillas, el tablero de la mesa y los tableros de rayos X estén completamente secos antes de volver a instalarlos. Si no lo hace, puede dañar la mesa y las almohadillas. La humedad atrapada entre las almohadillas y los tableros de rayos X puede contribuir a dañar el equipo, por ejemplo, combando los tableros.

Se evaluaron los componentes adecuados de esta mesa quirúrgica y se detectó que cumplen con la norma IEC 60601-1-2, Equipos electromédicos, Parte 1: Requisitos generales para la seguridad; Compatibilidad electromagnética (CEM). Sin embargo, existe la posibilidad de que se produzcan interferencias electromagnéticas o de otro tipo entre este equipo y otros dispositivos. Si el usuario experimenta dichas interferencias, debe cambiar la ubicación del dispositivo o reducir el uso del equipo afectado cuando este dispositivo esté en funcionamiento.

El funcionamiento de la mesa quirúrgica puede resultar temporalmente afectado si se utilizan equipos portátiles o móviles de comunicaciones por radiofrecuencia demasiado cerca.

Los equipos electromédicos necesitan precauciones especiales sobre CEM. Ponga la mesa quirúrgica en funcionamiento de acuerdo con la información relativa a la CEM que se incluye en este manual.

La CEM posible aumentó las EMISIONES o disminuyó la INMUNIDAD. No utilice accesorios o piezas de repuesto que no figuren en los manuales del usuario o de mantenimiento.

El funcionamiento de la mesa quirúrgica puede verse afectado si se utiliza junto a otros equipos o se apila sobre ellos. Si es necesario utilizarla junto a otros equipos o apilada sobre ellos, asegúrese de que la mesa funcione adecuadamente con esta configuración.

Las características sobre emisiones de este equipo lo hacen adecuado para áreas industriales y hospitales (Clase A según CISPR 11). Si se utiliza en un entorno residencial (para los cuales se requiere la Clase B según CISPR 11), este equipo puede no ofrecer la protección adecuada para los servicios de comunicación por radiofrecuencia. Es posible que los usuarios necesiten tomar medidas de mitigación, como reubicar o reorientar el equipo.

Si no se mantiene alejado a todo el personal y el equipo de la mesa quirúrgica cuando se accione cualquier movimiento tanto producido por inercia como realizado intencionadamente, se puede dañar la mesa.

No tire del cable del mando para desconectarlo de la mesa quirúrgica. Esto puede provocar daños en él.

La electricidad estática puede dañar los controles del microprocesador. El sondeo indiscriminado de circuitos o conexiones inadecuadas puede provocar un fallo eléctrico inmediato o diferido. Si se accede a los componentes electrónicos, utilice un dispositivo de conexión a tierra personal. Tenga cuidado en todas las actividades que involucren el circuito electrónico.

No retire los cartuchos de cojinete de la barra del cojinete. El cartucho puede sufrir daños o la pérdida de los cojinetes de bolas al volver a introducirlos en los cartuchos.

Aísle la bobina o el motor de la bomba del control desconectando los cables de la placa terminal del motor, o deslice los cables de la bobina solenoide.

Tenga cuidado al separar el conjunto del cojinete de cada lado de la mesa quirúrgica, ya que el elemento deslizante lateral de la mesa queda flotando al retirar el conjunto del cojinete. Evite golpes o desalineación de la polea del potenciómetro deslizante.

Cuando se retira el conjunto del cojinete de la mesa quirúrgica, el elemento lateral de la sección del asiento queda flotando. Tenga cuidado de no dañar la polea del potenciómetro deslizante que queda en la ranura de la pieza lateral de la sección del asiento.

Retire siempre la alimentación de la mesa quirúrgica cuando mueva el conjunto de control para evitar cortocircuitos. Se recomienda el uso de una correa para evitar que el conjunto de control sea un obstáculo.

El uso de calor en las proximidades del control y el sistema hidráulico es motivo de preocupación. Se debe utilizar un trozo de lámina metálica para proteger estos componentes del exceso de calor.

Para las mesas quirúrgicas 5085 SRT, utilice solo reposacabezas fabricados para estas mesas. El uso de accesorios no aprobados daña los componentes electrónicos de la mesa.

Para las mesas quirúrgicas 5085 SRT, con las barandas de seguridad del paciente instaladas y en posición bajada, baje cuidadosamente la mesa quirúrgica para evitar que las barandas y la base de la mesa choquen.

Glosario

2.1 Términos y definiciones

ABS: acrilonitrilo-butadieno-estireno.

Accesorios: dispositivos opcionales para procedimientos quirúrgicos unidos a la mesa quirúrgica, normalmente en las barras laterales.

Almohadillas TLT: almohadillas de la mesa quirúrgica con tecnología de tres capas.

Anclajes al suelo: sistema de bloqueo de la mesa quirúrgica, de accionamiento hidráulico, situado en la base de la mesa.

Barra lateral: barra de acero inoxidable unida a ambos lados de la mesa quirúrgica.

Base de la mesa: acero soldado pintado cubierto por una carcasa de acero inoxidable. La base contiene ruedas orientables, rueda de tracción (solo unidades SRT), anclajes al suelo, conjunto de alimentación, procesador central, mando de respaldo y líquido hidráulico.

Colocación inversa del paciente: el paciente se coloca en la mesa quirúrgica con la cabeza en la sección de las piernas.

Colocación normal del paciente: el paciente se coloca en la mesa quirúrgica con la cabeza en la sección de la cabeza.

Control de pie: control médico de la mesa quirúrgica con pedales. Las selecciones del mando anulan las selecciones del control de pie.

Columna de la mesa: sujeta la superficie de la mesa e incluye cilindros de elevación, cojinetes, tuberías hidráulicas, activadores hidráulicos para la función Trendelenburg y cableado. Cubierta y protegida por cubiertas de acero inoxidable de dos piezas.

E/S: entrada/salida.

Electrohidráulico: combinación de mecanismos eléctricos e hidráulicos.

Flexión: posición en la que la sección de la espalda se mueve hacia abajo y la superficie de la mesa se mueve a la posición de Trendelenburg inversa.

HMI: interfaz humano-máquina (como mando, control de pie o auxiliar).

Inclinación: inclinación lateral, movimiento lateral de la superficie de la mesa.

Mando: fabricado con materiales termoplásticos moldeados por inyección de dos piezas, es la interfaz principal para el funcionamiento de la mesa quirúrgica. El mando está equipado con un cable desmontable largo extendido de 2,3 m (7,5'). El mando se enchufa en un receptáculo situado en la parte superior de la columna de la mesa. Los interruptores del teclado de membrana envían las señales que activan las funciones y articulaciones a través de la CPU auxiliar.

Mando de respaldo: se encuentra en el extremo de las piernas de la mesa quirúrgica detrás de una tapa y se almacena en la base de la mesa.

Mesa quirúrgica: mesas quirúrgicas STERIS 5085 SRT, STERIS 5085 y 5085 Harmony General y 5095 General.

Oriente al paciente: teclado táctil en el mando. Presione este teclado táctil para cambiar la orientación del paciente (NORMAL o REVERSE [Inverso]). El LED verde indica la orientación seleccionada del paciente.

Panel de alimentación: ubicado en el extremo superior de la base de la mesa. Contiene el interruptor de alimentación principal, fusibles principales, receptáculo de CA para cable de alimentación, pantalla INTELLIPOWER y terminal de ecualización a tierra (conexión macho).

Punto de pinzamiento: durante la colocación del paciente o el movimiento de la superficie de la mesa donde existe la posibilidad de pellizcar una mano o un pie del paciente o del profesional sanitario al utilizar la mesa quirúrgica.

Reflexión: posición en la que la sección de la espalda se mueve hacia arriba y la superficie de la mesa se mueve a la posición de Trendelenburg.

Sistema de control de respaldo (manual): puede activarse en cualquier momento para permitir que la mesa quirúrgica siga funcionando en caso de que haya un fallo en el mando principal o la alimentación. El sistema se compone de un pedal (bomba de pie para proporcionar energía hidráulica) y un mando de respaldo. El pedal se encuentra en el lateral de la base de la mesa.

Tablero: parte superior de interbloqueo de cuatro secciones (cabeza, respaldo, asiento y piernas) soportada por la columna de la mesa y la base de la mesa móvil.

Trendelenburg: descenso de la sección de la cabeza de la mesa hacia el suelo.

Trendelenburg inversa: descenso de la sección de las piernas o los pies de la mesa hacia el suelo.

Válvulas piloto: válvula pequeña que controla una alimentación de control de flujo limitado a una válvula piloto independiente. Normalmente, esta válvula controla una alimentación de alta presión o de alto flujo. Las válvulas piloto son útiles porque permiten que una alimentación pequeña y de fácil funcionamiento controle una alimentación de presión mucho mayor o de flujo mayor, lo que de otro modo requeriría una fuerza mucho mayor para funcionar (incluso útil cuando se utiliza un solenoide para operar la válvula).

2.2 Definición de los símbolos de la mesa quirúrgica

A continuación se explica el significado de los diversos símbolos que pueden aparecer en la mesa quirúrgica:

Símbolo	Definición
	Equipo tipo B
	Toma de tierra de protección (129360-483, ubicada en la parte superior de la base, cabecera, lado derecho)
	Equipotencialidad
	Riesgo de descarga eléctrica
	Alimentación eléctrica encendida
0	Alimentación eléctrica apagada
	Suministro de corriente alterna (CA)
 - OR - 	Atención, consulte el manual para obtener más instrucciones

Símbolo	Definición
A	Amperaje de la unidad
V	Calificación del voltaje de la unidad
~	Corriente alterna
Hz	Frecuencia de la unidad
W	Clasificación de potencia
SN	Número de serie de la unidad
IPX4	Equipo a prueba de salpicaduras
REF	Número de equipo o de repetición de pedido
MD	Producto sanitario
UDI	Identificador único del producto
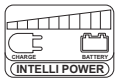	Panel de distribución del sistema de alimentación doble INTELLIPOWER® (Estado de carga o descarga de la batería)
	Funciona con baterías
	Etiqueta, identificación de la mesa (se muestra la mesa quirúrgica STERIS 5085 SRT)
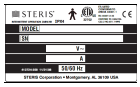	Etiqueta de datos (situada en la cubierta del sillín trasero, lado derecho)
	Etiqueta, placa de cubierta de CA
	Etiqueta, extremo del cabezal de la base
	Etiqueta, e-Serve
	Etiqueta, posición de las piernas

Símbolo	Definición
	Etiqueta, peligro
	Etiqueta, punto de pinzamiento
	Etiqueta, advertencia de transporte (solo en mesa quirúrgica STERIS 5085 SRT)
	Etiqueta, advertencia
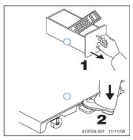	Etiqueta, instrucciones de control de respaldo, ubicada en el extremo del pie de la base
	Etiqueta, dirección SRT (solo en mesa quirúrgica STERIS 5085 SRT), ubicada en el reposacabezas de STERIS 5085 SRT
	Etiqueta, activación SRT (solo en mesa quirúrgica STERIS 5085 SRT), ubicada en el reposacabezas de STERIS 5085 SRT
	Etiqueta, límite de peso (se muestra la mesa quirúrgica STERIS 5085 SRT)

2.3 Definición de los símbolos en el mando

Las tablas desde la *Tabla 2-1* hasta la *Tabla 2-3* contienen símbolos que pueden aparecer en el mando de la mesa quirúrgica (unidades 5085 General, 5085 Harmony y 5085 SRT). La *Tabla 2-4* contiene símbolos que pueden aparecer en el mando de la mesa quirúrgica STERIS 5095.

Tabla 2-1. Definición de los símbolos en el mando

Símbolo	Definición
	Mover la superficie de la mesa hasta una posición nivelada
	Orientación del paciente en la mesa quirúrgica (Inversa/Normal)

Tabla 2-1. Definición de los símbolos en el mando (continuación)

Símbolo	Definición
	Detener toda la articulación de la mesa (interrumpe la alimentación, apaga la alimentación)
	Inclinar el tablero a la izquierda
	Inclinar el tablero a la derecha
	Subir la superficie de la mesa (subir la altura, elevar)
	Bajar la superficie de la mesa (bajar la altura, descender)
	Mover el tablero a la posición de Trendelenburg
	Mover el tablero a la posición de Trendelenburg inversa
	Función de anclaje al suelo
	Función de memoria
	Función de menú hacia adelante (derecha)
	Función de menú hacia atrás (izquierda)
	Función de movimiento de la mesa y navegación de funciones del menú LCD, o Punto a la derecha y Punto a la izquierda

Tabla 2-2. Definición de las pantallas LCD del mando

Símbolo	Definición
	Pantalla de inicio (se muestra la pantalla de la mesa quirúrgica STERIS 5085 SRT)
	Pantalla de orientación normal (función de deslizamiento seleccionada)
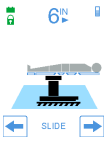	Pantalla de orientación inversa (función de deslizamiento seleccionada)
	Pantalla de nivel
	Pantalla de Trendelenburg
	Pantalla de Trendelenburg inversa
	Pantalla de inclinación a la derecha
	Pantalla de inclinación a la izquierda
	Pantalla de subir altura

Tabla 2-2. Definición de las pantallas LCD del mando (continuación)

Símbolo	Definición
	Pantalla de bajar altura
	Funciones MEM (es decir, Rotación, Transporte, Silla ortopédica, MEM1, MEM2) Se muestra la pantalla de configuración del modo de silla ortopédica
	Funciones MEM (es decir, Rotación, Transporte, Silla ortopédica, MEM1, MEM2) Se muestra la pantalla de configuración del modo de transporte
	Funciones MEM (es decir, Rotación, Transporte, Silla ortopédica, MEM1, MEM2) Se muestra la pantalla de configuración del modo de rotación
	Pantalla de subir zona renal
	Pantalla de bajar zona renal
	Pantalla de selección de piernas
	Pantalla de deslizamiento hacia los pies
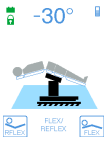	Pantalla de flexión

Tabla 2-2. Definición de las pantallas LCD del mando (continuación)

Símbolo	Definición
	Pantalla de reflexión
	Pantalla de respaldo levantado
	Pantalla de dispositivos de anclaje al suelo fijados

Tabla 2-3. Definición de iconos en la pantalla LCD del mando

	Mesa alimentada por la alimentación del centro. Verde = funcionamiento normal, Rojo = funcionamiento anómalo.
	Mesa alimentada por baterías: Verde = Batería totalmente cargada, Dorado = Batería a medias, Rojo = Batería baja (alimentación hidráulica de la mesa desactivada).
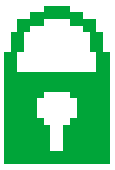	Dispositivos de anclaje al suelo fijados (verde).
	Dispositivos de anclaje al suelo sueltos (dorado).
	Silla ortopédica instalada.

Tabla 2-3. Definición de iconos en la pantalla LCD del mando (continuación)

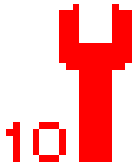	Situación de alarma (Rojo).
	Mando principal. Azul = Funcionamiento normal, Rojo = Funcionamiento anómalo.
	Control de pie manejado por el médico. Azul = Funcionamiento normal, Rojo = Funcionamiento anómalo.

Tabla 2-4. Definición de los símbolos en el mando (Unidades 5095)

Símbolo	Color	Definición
	Verde	ALIMENTACIÓN: La mesa está conectada al sistema de alimentación del centro.
	Verde	ALIMENTACIÓN: La mesa está funcionando con una batería completamente cargada.
	Naranja/amarillo	ALIMENTACIÓN: La mesa está funcionando con una batería cargada hasta la mitad.
	Rojo/amarillo	ALIMENTACIÓN: La mesa está funcionando con una batería descargada.
	Verde	ESTADO DE LOS ANCLAJES AL SUELO: Se han enganchado los anclajes al suelo.
	Naranja	ESTADO DE LOS ANCLAJES AL SUELO: No se han enganchado los anclajes al suelo.
	Naranja	MANTENIMIENTO: La mesa quirúrgica ha detectado una situación que requiere una reparación.

Tabla 2-4. Definición de los símbolos en el mando (Unidades 5095) (continuación)

Símbolo	Color	Definición
	Símbolo azul/amarillo con texto naranja	AUTO LIMIT SENSOR (ALS): Se han activado los sensores de límite automático (ALS) para evitar la colisión de la mesa con un obstáculo.
	Azul	PUENTE RENAL: Se ha extendido el puente.
	Azul	CABEZA/PIES: Se ha colocado el deslizamiento hacia la cabeza del paciente.
	Azul	CABEZA/PIES: Se ha colocado el deslizamiento hacia los pies del paciente.
	Verde	PULSACIÓN DE TECLA: Se presionó una tecla en el mando universal
	Cian	CONSULTE LAS INSTRUCCIONES: Recuerda al usuario que consulte el manual del usuario incluido.
	Azul	PULGADAS: Indica que la lectura de la posición del deslizamiento se muestra en pulgadas.
	Azul	CENTÍMETROS: Indica que la lectura de la posición del deslizamiento se muestra en centímetros.
	Azul	PUNTERO: Indica el botón que debe presionar el usuario al seleccionar el modo de compatibilidad.

Información importante para el usuario

3.1 Introducción

IMPORTANTE: *Solo deben operar esta mesa quirúrgica los usuarios que hayan recibido formación satisfactoria sobre su funcionamiento. Póngase en contacto con STERIS para obtener información sobre la formación en servicio necesaria.*

La bibliografía del producto incluida en esta sección contiene datos relativos a las características principales de la mesa quirúrgica y el posicionamiento básico del paciente.

La documentación tiene carácter informativo, no educativo. Proporciona, mediante el texto y las ilustraciones, un concepto general del equipo, su propósito, limitaciones y aplicaciones técnicas.

3.2 Descripción general

PRECAUCIÓN

POSIBLES DAÑOS EN EL EQUIPO

Se evaluaron los componentes adecuados de esta mesa quirúrgica y se detectó que cumplen con la norma IEC 60601-1-2, Equipos electromédicos, Parte 1: Requisitos generales para la seguridad; Compatibilidad electromagnética (CEM). Sin embargo, existe la posibilidad de que se produzcan interferencias electromagnéticas o de otro tipo entre este equipo y otros dispositivos. Si el usuario experimenta dichas interferencias, debe cambiar la ubicación del dispositivo o reducir el uso del equipo afectado cuando este dispositivo esté en funcionamiento.

La mesa quirúrgica móvil de accionamiento electrohidráulico está diseñada específicamente para ofrecer la total flexibilidad de articulación del tablero que se requiere en los centros de cirugía modernos. Está equipada con funciones de accionamiento eléctrico de inclinación lateral, Trendelenburg/Trendelenburg inversa y altura regulable.

Incluye estas otras características:

- **Diseñada para funcionar de forma segura con pacientes cuyo peso no supere el peso máximo de:**
  - **544 kg (1200 lb) con la posibilidad de rotar (solo modelo SRT), y subir y bajar la mesa, pero sin articulación ni deslizamiento de la superficie de la mesa.**
  - **454 kg (1000 lb) General y SRT / 408 kg (900 lb) Harmony y 5095 con la posibilidad de rotar (solo modelo SRT) y de aplicar todas las posturas del paciente, pero sin deslizamiento de la superficie de la mesa.**
  - **272 kg (600 lb) en mesas General y Harmony con la posibilidad de aplicar todas las posturas del paciente y deslizamiento de la superficie de la mesa.**
  - **272 kg (600 lb) en mesa SRT con la posibilidad de rotar, todas las posturas del paciente, función de transporte (solo orientación normal) y deslizamiento de la superficie de la mesa.**
- **Fabricada en aleación de aluminio, acero inoxidable y otros materiales de primera calidad.**
- **Equipada con una gran superficie deslizante que proporciona acceso radiológico ilimitado sin necesidad de dar la vuelta al paciente.**
- **Funciona con batería interna o suministro eléctrico del centro mediante el sistema de alimentación doble INTELLIPOWER®, con patente pendiente.**

- **La mesa quirúrgica STERIS 5085 SRT ofrece además la función de transporte del paciente diseñada para mover con seguridad a los pacientes en superficies niveladas duras dentro de la suite quirúrgica (de la sala preoperatoria a la sala de operaciones y de esta a la recuperación postoperatoria).**

La mesa acepta comandos de posicionamiento de tres fuentes, cada una de las cuales se detalla en otra parte:

1. **Un mando universal.**
2. **Un control de pie opcional para el médico (que incluye las funciones de inclinación Trendelenburg, inclinación lateral y altura).**
3. **Un sistema de control auxiliar que permite el funcionamiento de la mesa en caso de avería del control principal.**

NOTA: El reposacabezas de doble articulación y las secciones estándar de cabeza se pueden ajustar manualmente.

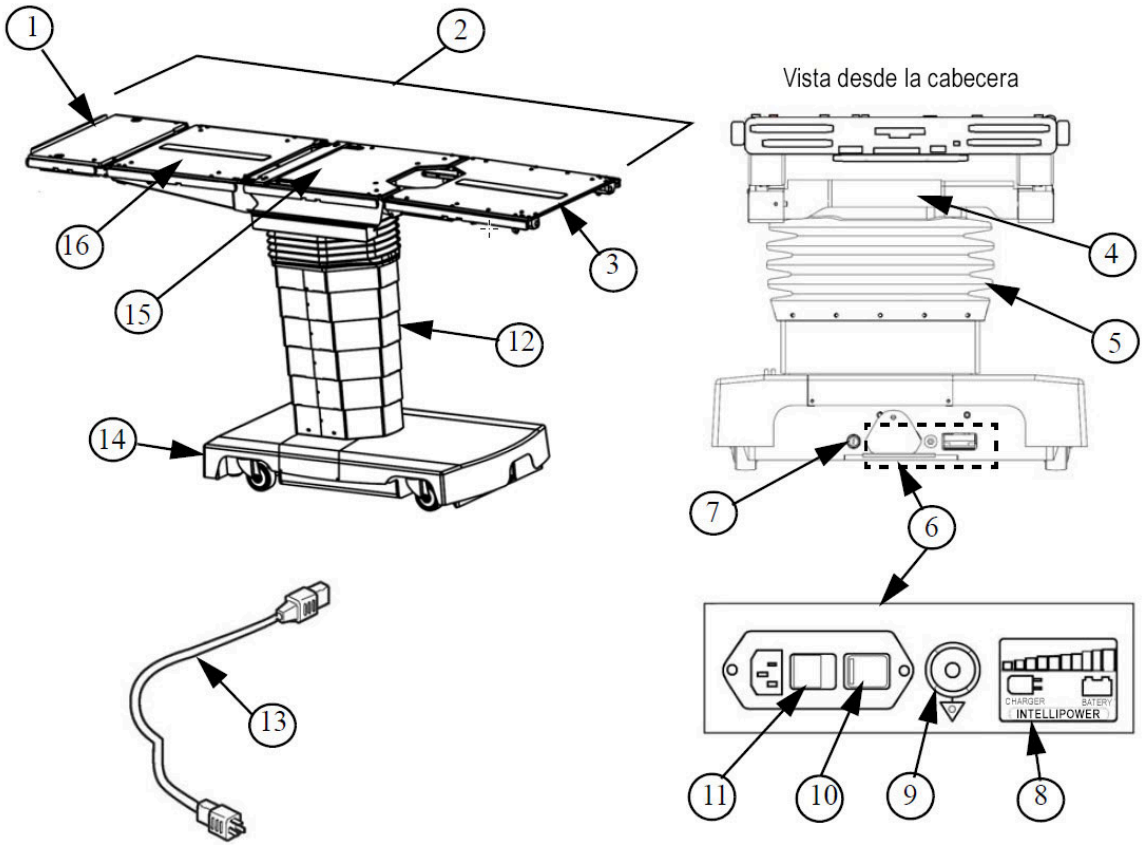

Figura 3-1. Componentes de la mesa (típicos)

Leyenda:

1. Sección de cabeza*
2. Superficie de la mesa
3. Sección de piernas
4. Panel de conexiones †
5. Fuelle
6. Panel de alimentación
7. Fusible de la batería
8. Pantalla INTELLIPOWER
9. Terminal de ecualización a tierra (macho)
10. Fusibles principales
11. Interruptor de alimentación principal
12. Columna
13. Cable de alimentación
14. Base de la mesa
15. Sección de asiento (deslizante)
16. Sección de espalda
17. Control de reserva (manual) (no se muestra)
18. Pedal de bomba de pie (hidráulico) (no se muestra)

*Reposacabezas, doble articulación, sección de cabezal de accionamiento para unidades 5085 SRT
† Conexiones para mando universal, reserva (manual) y control de pedal opcional

3.3 Especificaciones técnicas

Esta sección incluye lo siguiente:

Rendimiento esencial

Tamaño general (an. x l. x al.)

Peso

Entrada de la línea de alimentación

Condiciones ambientales

Condiciones de transporte y almacenamiento

Cobertura de ampliación de imágenes

Rango de movimiento

Interferencia de alta frecuencia o CEM

Transporte del paciente (mesa quirúrgica STERIS 5085 SRT)

Rendimiento esencial

Rendimiento esencial para la mesa quirúrgica:

1. **Permite soportar a un paciente sin movimiento no deseado en situaciones de avería sencilla.**
2. **Entre las situaciones de avería sencilla se incluyen los efectos eléctricos o electromagnéticos o los problemas mecánicos.**
3. **En casos extremos de interferencias electromagnéticas, el operador puede experimentar una pérdida temporal de la funcionalidad de la mesa quirúrgica. Esto se puede solucionar si se elimina la fuente de la interferencia y realizando un ciclo de alimentación de la mesa quirúrgica si es necesario.**

Tamaño general (an. x l. x al.)

508 x 2057 x 581 a 1080 mm (20 x 81 x 22,8 a 42,5"). Mesas quirúrgicas STERIS 5095 General, 5085 General y 5085 Harmony

508 x 2098 x 581 a 1080 mm (20 x 83 x 22,8 a 42,5"). Mesa quirúrgica STERIS 5085 SRT

Consulte la *Figura 3-2* y *Figura 3-3*.

NOTA: Las mediciones de la Sociedad de Ingenieros de Automoción (SAE) son aproximadas, basadas en dimensiones métricas.

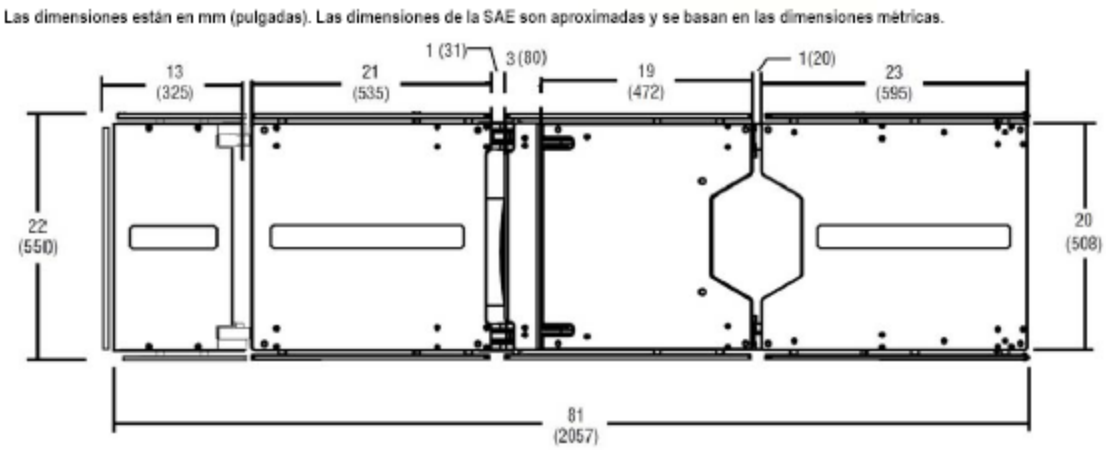

Figura 3-2. Dimensiones de la mesa STERIS 5095 General (típica)

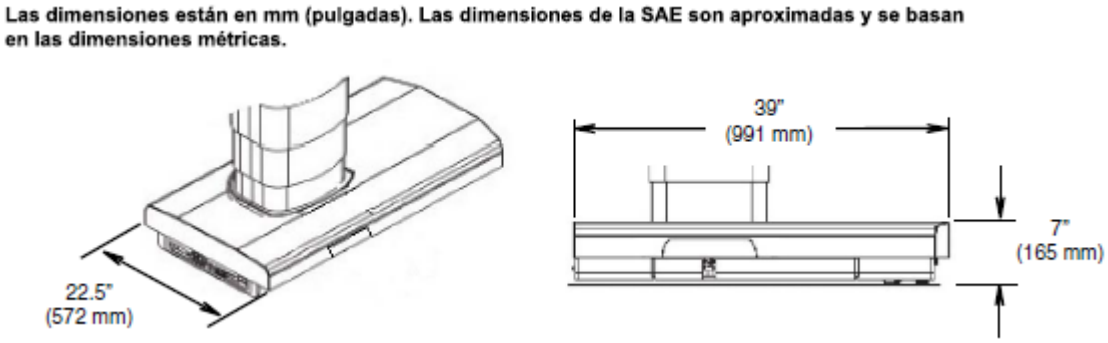

Figura 3-3. Dimensiones básicas (típicas)

Peso

Mesas quirúrgicas STERIS 5095 General, 5085 General y 5085 Harmony: Aproximadamente 250 kg (560 lb)

Mesa quirúrgica STERIS 5085 SRT: Aproximadamente 372 kg (820 lb)

Entrada de la línea de alimentación

100 o 120, 220 o 230-240 VCA, monofásica, 50/60 Hz, 4,0 amperios.

Cada mesa se suministra configurada en fábrica con el requerimiento eléctrico especificado en el pedido. Si es necesario cambiar esta configuración eléctrica tras la entrega, consulte a STERIS acerca de los procedimientos y materiales necesarios.

Condiciones ambientales

Temperatura: de 63 a 77 °F (de 17 a 25 °C)

Humedad relativa: 20-80 % HR

Presión atmosférica: de 700 a 1060 hPa

Condiciones de transporte y almacenamiento

Temperatura ambiente: de -40 a 70 °C (de -40 a 158 °F); no debe superar las 15 semanas.
Humedad relativa: del 10 % al 100 % sin condensación
Presión atmosférica: de 500 a 1060 hPa

Cobertura de ampliación de imágenes

La cobertura de ampliación de imágenes se representa en un plano acotado (consulte *Figura 3-4*).

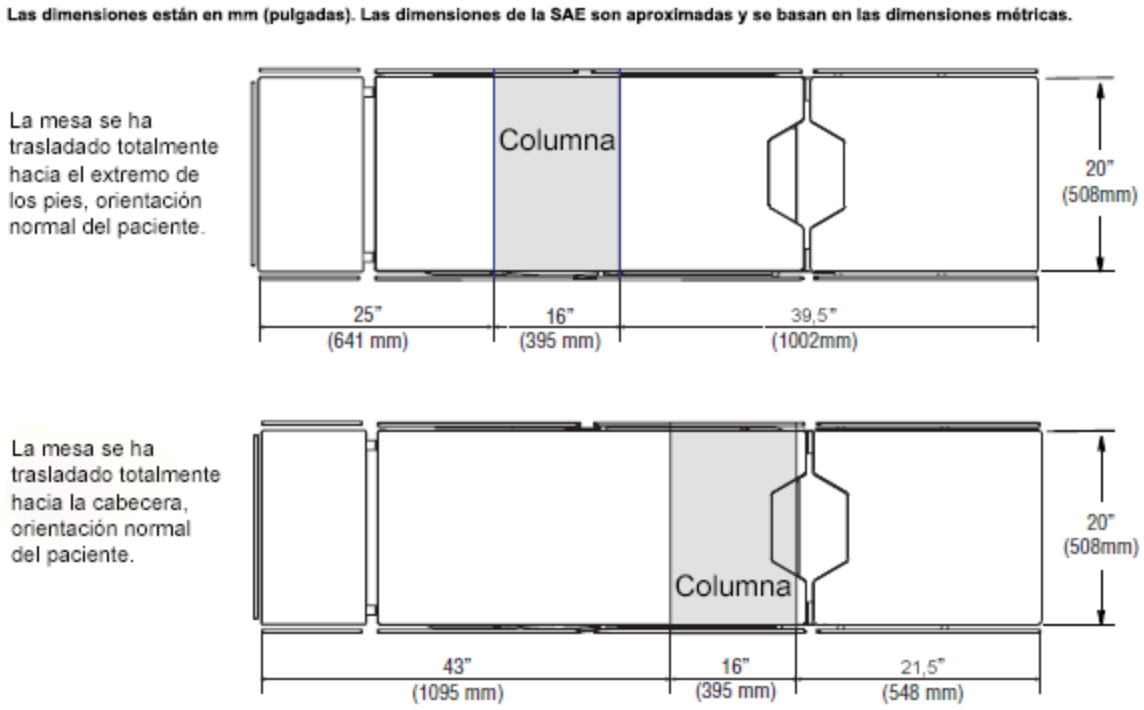

Figura 3-4. Cobertura de ampliación de imágenes (típica)

Rango de movimiento (aproximado)

Altura: 675 a 1136 mm (26 a 45"). Para SRT, 581 a 1080 mm ±6 mm (22,8 a 42,5" ±,25")
Rango de Trendelenburg: 30° ±1°
Rango de Trendelenburg inversa: 30° ±1°
Rango de inclinación lateral: 20° ±1°
Deslizamiento: CABEZA: 227 mm (9"). PIES: 227 mm (9")
Movimiento de la sección de espalda: SUBIR: 80°, ±1°; BAJAR: 40° ±1°
Movimiento de las piernas: SUBIR: 0°; BAJAR: 105° ±1°
Mecanismo de elevación renal: 110 mm (4")*
Flexión/Reflexión: 140° ±1° / 100° ±1°
Movimiento de la cabeza (manual): 90° ±1°
Movimiento de la cabecera (SRT, Manual): SUBIR: 60° ±2°; BAJAR: 90° ±2° (en incrementos de 10° ±1°)

NOTA: Consulte los datos técnicos específicos (consulte la sección **Publicaciones asociadas**) para conocer el rango de movimiento exacto.

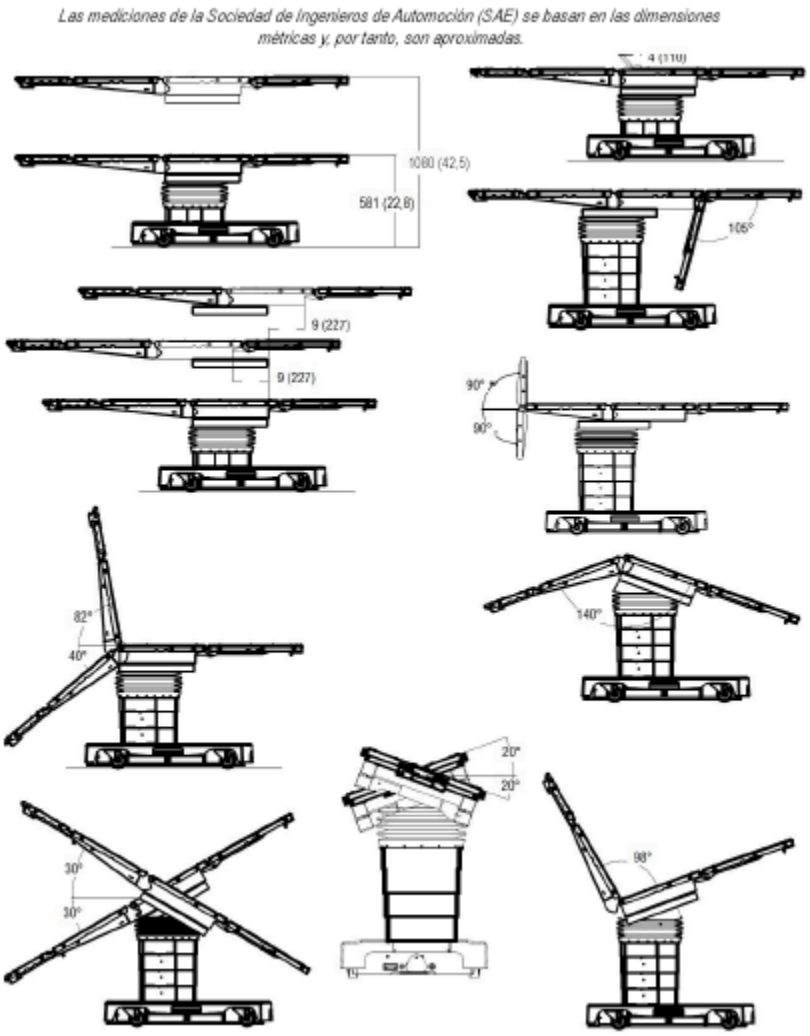

Figura 3-5. Articulación de la mesa (típica)

Interferencia de alta frecuencia o CEM

ADVERTENCIA

RIESGO DE LESIONES PERSONALES O DAÑOS EN EL EQUIPO

El uso de accesorios en esta mesa quirúrgica, así como de transductores o cables distintos a los especificados puede tener como consecuencia un aumento de emisiones o una reducción de la inmunidad de la mesa.

ADVERTENCIA

RIESGO DE LESIONES PERSONALES

Se han sometido a prueba los componentes pertinentes de esta mesa quirúrgica y se ha demostrado que cumplen la norma IEC 60601-2-46, Equipos electromédicos. Parte 2-46: Requisitos particulares para la seguridad básica y el rendimiento esencial de las mesas de operación. No obstante, es posible que el equipo quirúrgico de alta frecuencia, los desfibriladores cardíacos o monitores desfibriladores cardíacos puedan interferir con este equipo y provocar el movimiento imprevisto de la mesa, lo cual puede ocasionar lesiones al personal o al paciente. Si el usuario experimentara alguna interferencia, cambie la ubicación del dispositivo o reduzca al mínimo el uso del equipo que cause la interferencia cuando este dispositivo esté en funcionamiento.

PRECAUCIÓN

POSIBLES DAÑOS EN EL EQUIPO

Se evaluaron los componentes adecuados de esta mesa quirúrgica y se detectó que cumplen con la norma IEC 60601-1-2, Equipos electromédicos, Parte 1: Requisitos generales para la seguridad; Compatibilidad electromagnética (CEM). Sin embargo, existe la posibilidad de que se produzcan interferencias electromagnéticas o de otro tipo entre este equipo y otros dispositivos. Si el usuario experimenta dichas interferencias, debe cambiar la ubicación del dispositivo o reducir el uso del equipo afectado cuando este dispositivo esté en funcionamiento.

Los equipos electromédicos necesitan precauciones especiales sobre CEM. Ponga la mesa quirúrgica en funcionamiento de acuerdo con la información relativa a la CEM que se incluye en este manual.

La CEM posible aumentó las EMISIONES o disminuyó la INMUNIDAD. No utilice accesorios o piezas de repuesto que no figuren en los manuales del usuario o de mantenimiento.

Las características sobre emisiones de este equipo lo hacen adecuado para áreas industriales y hospitales (Clase A según CISPR 11). Si se utiliza en un entorno residencial (para los cuales se requiere la Clase B según CISPR 11), este equipo puede no ofrecer la protección adecuada para los servicios de comunicación por radiofrecuencia. Es posible que los usuarios necesiten tomar medidas de mitigación, como reubicar o reorientar el equipo.

Tenga en cuenta lo siguiente:

- **Los equipos eléctricos médicos requieren precauciones especiales con respecto a la compatibilidad electromagnética y su instalación y puesta en funcionamiento deben realizarse de acuerdo con la información sobre compatibilidad electromagnética que se proporciona en este manual.**
- **Los equipos de radiofrecuencia (RF) portátiles y móviles pueden afectar a los aparatos eléctricos médicos.**
- **Para controlar la mesa a través de una conexión e-Serve (RS-232), tenga en cuenta que se ha utilizado un cable serie blindado de 2 m (6') de largo para probar el cumplimiento de CEM. Un cable de mayor longitud o sin blindaje podría causar problemas y se debe observar para comprobar que funciona correctamente.**
- **El uso de accesorios, transductores y cables diferentes de los especificados por el fabricante puede dar como resultado un incremento de las emisiones o una reducción de la inmunidad de la mesa quirúrgica.**
- **La mesa quirúrgica no debe utilizarse junto a otro equipo o apilarse sobre este. De ser así, deberá observar la mesa para comprobar que funciona correctamente.**

- **Los equipos eléctricos médicos necesitan precauciones especiales respecto a las interferencias de alta frecuencia. La instalación y puesta en marcha del equipo debe realizarse de acuerdo con los procedimientos y las normativas del centro.**
- **Los posibles riesgos debidos a interferencias con un dispositivo de alta frecuencia son quemaduras del paciente y/o descarga eléctrica al paciente o al operador.**
- **Hay posibles riesgos de explosión provocados por las interferencias del dispositivo de alta frecuencia debido a que el uso de esta mesa quirúrgica no es adecuado en presencia de una mezcla anestésica inflamable con aire, oxígeno u óxido nitroso.**

Transporte del paciente (mesa quirúrgica STERIS 5085 SRT)

Velocidad de la mesa: *Hacia adelante* ≤3 km/h (≤1,9 mph). *Hacia atrás* ≤2 km/h (≤1,2 mph)

Capacidad de peso de la mesa: 272 kg (600 lb)

Ángulo de inclinación máximo: 5°

Distancia de frenado: 0,6 m (≤2') con frenado del motor (a 3 km/h [2 mph] con pacientes de 272 kg [600 lb])

3.4 Articulación de la mesa y colocación del paciente

IMPORTANTE: *La sección Precauciones de seguridad de este manual contiene una lista de* ***Precauciones de seguridad y puntos de pinzamiento*** *que deben respetarse al utilizar y realizar operaciones de mantenimiento en esta mesa quirúrgica. No utilice el equipo ni realice operaciones de mantenimiento hasta haberse familiarizado con esta información.*

Esta sección incluye lo siguiente:

Articulación de la mesa y límites de peso

Colocación del paciente sobre la mesa

Correas de seguridad del paciente

Cambio de posición de la mesa con el paciente subido (no apto para transporte)

Barreras de seguridad (SRT)

Articulación de la mesa y límites de peso

ADVERTENCIA

RIESGO DE INCLINACIÓN

No suba ni baje al paciente de la mesa quirúrgica, a menos que los dispositivos de anclaje al suelo estén fijados.

No utilice esta mesa para pacientes cuyo peso supere el peso máximo del paciente de:

- 544 kg (1200 lb) con la posibilidad subir/bajar la mesa, pero sin articulación o deslizamiento de la superficie de la mesa.
- 454 kg (1000 lb) General y SRT / 408 kg (900 lb) Harmony y 5095 con la posibilidad de aplicar todas las posturas del paciente, pero sin deslizamiento de la superficie de la mesa.
- 272 kg (600 lb) General y Harmony con la posibilidad de aplicar todas las posturas del paciente y deslizamiento de la superficie de la mesa.
- 272 kg (600 lb) Mesa SRT con la posibilidad de rotar, todas las posturas del paciente, función de transporte (solo orientación normal) y deslizamiento de la superficie de la mesa.

Centre la mesa sobre la columna antes de aplicar compresiones torácicas.

Centre el tablero sobre la columna antes de transferir al paciente a la mesa quirúrgica o retirarlo de ella.

ADVERTENCIA

RIESGO DE LESIONES PERSONALES

Las mesas quirúrgicas 5085, 5085 Harmony y 5095 no deben utilizarse para transportar pacientes. Exceptuando una ligera reubicación, según se indica en el manual del usuario, nunca desacople los dispositivos de anclaje al suelo cuando el paciente esté sobre la mesa. Si no sigue esta advertencia, podrían producirse lesiones tanto al paciente como al personal del quirófano.

Los profesionales médicos deben asegurarse de posicionar y monitorizar al paciente de modo que no se obstruyan la respiración normal, las vías nerviosas ni la circulación.

No supere los 159 kg (350 lb) en la sección de piernas.

Las barras laterales del reposacabezas de doble articulación soportan un máximo de 135 N▪m (100 ft-lb). La barra del extremo del reposacabezas soporta un máximo de 67 N▪m (50 ft-lb). Superar estos límites podría provocar lesiones o estropear el equipo.

NOTA: Los accesorios pueden tener una limitación de peso específica menor que la de la mesa quirúrgica. No exceda el límite inferior del peso, tanto de la mesa como de los accesorios.

No exceda los pesos máximos del paciente especificados en la sección Precauciones de seguridad y puntos de pinzamiento

Colocación del paciente sobre la mesa

1. **Compruebe siempre la estabilidad del paciente al posicionarlo.**
2. **No ponga al paciente sobre esta mesa quirúrgica hasta que no estén colocados los dispositivos de anclaje al suelo.**
3. **Tenga sumo cuidado al transferir a los pacientes a la mesa y desde la mesa.**
4. **Asegúrese de que todos los accesorios estén bien instalados y bien asegurados.**
5. **Una vez posicionado el paciente sobre la mesa, compruebe y elimine los puntos de presión dolorosos para él.**
6. **Haga que un profesional médico cualificado vigile al paciente durante la cirugía para detectar cualquier posible riesgo derivado de su posicionamiento en el tablero.**
7. **No supere los 159 kg (350 lb) en la sección de piernas. La sección de piernas no está diseñada para soportar el peso del cuerpo.**
8. **Las barras laterales del reposacabezas de doble articulación (si se incluyen) soportan un máximo de 135 N▪m (100 ft-lb). La barra del extremo del reposacabezas soporta un máximo de 67 N▪m (50 ft-lb). Superar estos límites podría provocar lesiones o posiblemente estropear el equipo.**

9. **Para las mesas 5085 SRT, si va a transportar a un paciente en la mesa, debe asegurarse de que las barandas estén instaladas antes del traslado.**

IMPORTANTE: *El paciente debe estar bien sujeto por motivos de seguridad, independientemente de la duración o el tipo de procedimiento.*

NOTA: STERIS recomienda utilizar con esta mesa únicamente accesorios fabricados o distribuidos por STERIS. El uso de accesorios no fabricados o aprobados por STERIS puede ser incompatible con la mesa y causar lesiones o daños al equipo.

Correas de seguridad del paciente

ADVERTENCIA

RIESGO DE LESIONES PERSONALES

⚠ No sujetar bien al paciente con las correas de seguridad en todo momento podría ocasionarle lesiones graves e incluso la muerte.

Ajuste las correas de seguridad del paciente de modo que lo sujeten de acuerdo con las prácticas aceptadas en la actualidad para sujeción de pacientes, y siempre teniendo en cuenta las funciones de Trendelenburg, Trendelenburg inversa, espalda, inclinación lateral y ajuste de altura.

Cambio de posición de la mesa con el paciente subido (no apto para transporte)

Si es necesario cambiar la posición de esta mesa dentro del quirófano con el paciente ya acomodado, lleve a cabo el procedimiento siguiente:

1. **Asegúrese de que el paciente esté bien sujeto.**
2. **Centre y nivele la mesa con el paciente sobre la columna.**
3. **Baje la mesa hasta la altura más baja posible.**
4. **Asegúrese de que no haya obstáculos en la trayectoria de la mesa.**
5. **Debe haber una persona en cada extremo de la mesa.**
6. **Suelte los anclajes al suelo.**
7. **Si se mueve la mesa con el paciente ya acomodado, aplique únicamente una fuerza lateral para cambiar la posición de la mesa.**
8. **NO empuje hacia abajo ni levante la superficie mientras cambia la posición de la mesa.**
9. **Una vez cambiada la posición de la mesa, trábela usando todos los anclajes al suelo.**

Barreras de seguridad (SRT)

ADVERTENCIA

RIESGO DE LESIONES PERSONALES

⚠ Para las mesas quirúrgicas 5085 SRT, asegúrese de que las barandas de seguridad para el paciente estén levantadas y bloqueadas, y la mesa desenchufada antes de iniciar el transporte del paciente.

⚠ Para las mesas quirúrgicas 5085 SRT, NO transporte al paciente sobre un suelo que no esté bien nivelado.

PRECAUCIÓN

RIESGO DE LESIONES PERSONALES

⚠ Para las mesas quirúrgicas 5085 SRT, con las barandas de seguridad del paciente instaladas y en posición bajada, baje cuidadosamente la mesa quirúrgica para evitar que las barandas y la base de la mesa choquen.

Antes del traslado, asegúrese de que las barandas de seguridad del paciente estén levantadas y bloqueadas correctamente.

Antes de usar la mesa

4.1 Introducción

IMPORTANTE: *La sección Precauciones de seguridad de este manual contiene una lista de* ***Precauciones de seguridad y puntos de pinzamiento*** *que deben respetarse al utilizar y realizar operaciones de mantenimiento en esta mesa quirúrgica. No utilice el equipo ni realice operaciones de mantenimiento hasta haberse familiarizado con esta información.*

Utilice la siguiente información para instalar los fusibles de la mesa quirúrgica, conectarse a la alimentación del centro e instalar los controles y secciones de la mesa.

4.2 Instalación

Esta sección incluye lo siguiente:

Introducción

Conexión a tierra

Posicionamiento de la mesa

Instalación del fusible de la batería (F8)

Instalación de los fusibles de control principales (F6 y F7)

Conexión de la mesa a la alimentación del centro

Conexión al mando principal

Instalación de la sección de conducción de la cabeza

Fijación y retirada de la sección de piernas

Conexión del control de pie opcional

Instalación/Desinstalación de las almohadillas de la mesa

Instalación/Desinstalación del panel de rayos X

Accesorios y barras laterales

Introducción

ADVERTENCIA

RIESGO DE LESIONES PERSONALES

- Toda modificación de la mesa quirúrgica que no haya autorizado ni realizado STERIS y que pueda afectar a su funcionamiento anulará la garantía y podría comprometer la seguridad del operador e infringir normativas nacionales, regionales o locales.
- Mantenga las manos y los pies alejados de la plataforma de descarga y de la base de la mesa al descargar la mesa. Podrían producirse lesiones personales graves.
- Si se duda de la integridad de la instalación de la toma de tierra protectora externa o de su disposición, haga funcionar la mesa con su fuente de alimentación interna.

ADVERTENCIA

RIESGO DE EXPLOSIÓN

La mesa quirúrgica no se debe utilizar en presencia de anestésicos inflamables.

ADVERTENCIA

RIESGO DE TROPIEZO

Coloque el cable de alimentación hacia el enchufe para evitar que tropiece el personal que trabaja en el área.

ADVERTENCIA

RIESGO DE LESIONES PERSONALES O DAÑOS EN EL EQUIPO

La mesa quirúrgica viene preparada de fábrica para funcionar a un voltaje determinado. El uso de cualquier otra fuente de alimentación puede tener como consecuencia graves daños personales o averías de la mesa.

PRECAUCIÓN

POSIBLES DAÑOS EN EL EQUIPO

Para la mesa quirúrgica 5085 SRT, cuando la traslade hacia otro lugar o hacia el punto donde se va a utilizar, hágalo despacio y sobre suelos lisos. El espacio de separación máximo con el suelo es de 6,4 mm (1/4"). Utilice el puente proporcionado (incluido como parte del empaque original) para las jambas de puertas y elevadores (o cualquier otro obstáculo) superiores a 6,4 mm (1/4"). Si es necesario, eleve la mesa por encima de los obstáculos, para subirla a una furgoneta, etc. Eleve la mesa sin que se incline y solo por la base. Si se transportan artículos (incluidos accesorios) sobre la mesa, asegúrese de que estén correctamente asegurados para evitar que se caigan. **NO utilice un elevador de horquilla para transportar la mesa sin desembalar.**

Cuando reciba la mesa, compruebe su estado general y el de los accesorios y opciones correspondientes para asegurarse de que no se hayan producido daños durante el traslado. Si observa algún daño, póngase en contacto con la empresa de transporte y con STERIS.

STERIS recomienda que solo personal formado por STERIS o bajo supervisión de STERIS realice las operaciones de embalaje y desembalaje, instalación y mantenimiento de la mesa quirúrgica. El desembalaje, embalaje, instalación o mantenimiento por otras personas puede tener como consecuencia daños personales o al producto.

Conexión a tierra

Se proporciona una conexión a tierra de paciente o terminal de ecualización de potencial (conector macho, DIN 42801). El conector hembra correspondiente para la conexión a tierra del paciente **no forma parte del suministro de STERIS.**

Posicionamiento de la mesa

ADVERTENCIA

RIESGO DE LESIONES PERSONALES

Si se necesita una ruta antiestática, STERIS recomienda ubicar almohadillas antiestáticas (diseñadas especialmente para esta mesa quirúrgica) en contacto directo con el paciente. Además, la mesa debe posicionarse sobre suelo antiestático o estar conectada al dispositivo de ecualización (conector equipotencial).

Posicione la mesa en la ubicación deseada, asegurándose de que la toma de la alimentación del centro esté marcada para el sistema de alimentación correspondiente en el rango de 100 a 240 VCA. Consulte la sección *Conexión de la mesa a la alimentación del centro*.

Tenga en cuenta que el cable de alimentación mide 5,5 m (18 ft) aproximadamente de largo.

NOTA: La mesa va equipada con modos de sistema de alimentación doble INTELLIPOWER®, por lo que puede funcionar con conexión a la alimentación del centro (CA) o con su propia batería.

Instalación del fusible de la batería (F8)

Si no está instalado, instale el fusible de la batería de 16 A (F8, disponible en el conjunto de fusible 342212555) en la base de la mesa quirúrgica de la forma siguiente (consulte la *Figura 4-1*):

1. **Localice el fusible correcto de la batería.**
2. **En el extremo de los pies de la base de la mesa, desatornille y retire el tapón del fusible de color negro.**
3. **Introduzca el fusible en el tapón.**
4. **Introduzca el fusible (con el tapón) en el conjunto de soporte de fusibles de la base de la mesa.**
5. **Empuje el fusible y el tapón y gire un cuarto de vuelta para fijar el conjunto a la base de la mesa.**

   NOTA: Si la mesa se va a guardar durante más de tres meses, retire el fusible para limitar la descarga de la batería.

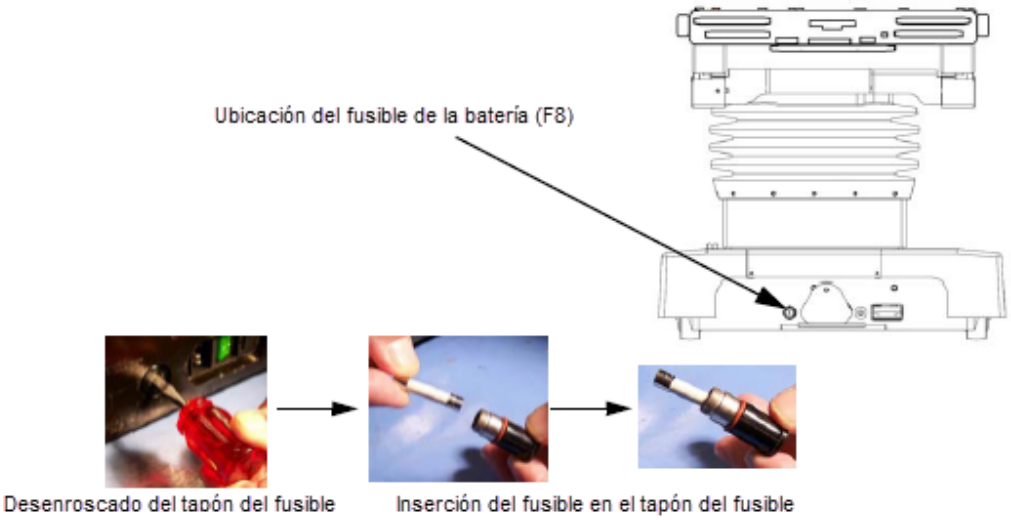

Figura 4-1. Instalación o sustitución de los fusibles

Instalación de los fusibles de control principales (F6 y F7)

Si no están instalados, instale dos fusibles de control principales de 4 amperios (F6 y F7, 639600038) en el extremo de la cabeza de la base de la mesa quirúrgica de la siguiente manera (consulte la *Figura 4-2*):

1. **Localice los fusibles F6 y F7, de 4 amperios, en un cartucho junto a la entrada de CA en el extremo de la cabeza de la base de la mesa.**
2. **Apague.**
3. **Desconecte el cable de alimentación de CA de la alimentación del centro.**
4. **Saque el cartucho haciendo palanca con un destornillador pequeño para acceder a los fusibles.**
5. **Retire y sustituya el/los fusible(s) fundido(s).**
6. **Vuelva a empujar el cartucho en su posición conectada.**
7. **Retire el fusible de la batería en el extremo de los pies de la base de la mesa.**
8. **Vuelva a conectar el cable de alimentación de CA al enchufe de pared.**
9. **Encienda.**
10. **Verifique si el sistema de alimentación doble INTELLIPOWER indica que la mesa está funcionando con alimentación de CA (el LED verde debe estar en ON [ENCENDIDO]).**
11. **Asegúrese de que la mesa funcione correctamente.**
12. **Devuelva el fusible de la batería.**

NOTA: Si la mesa se va a guardar durante más de tres meses, retire el fusible para limitar la descarga de la batería.

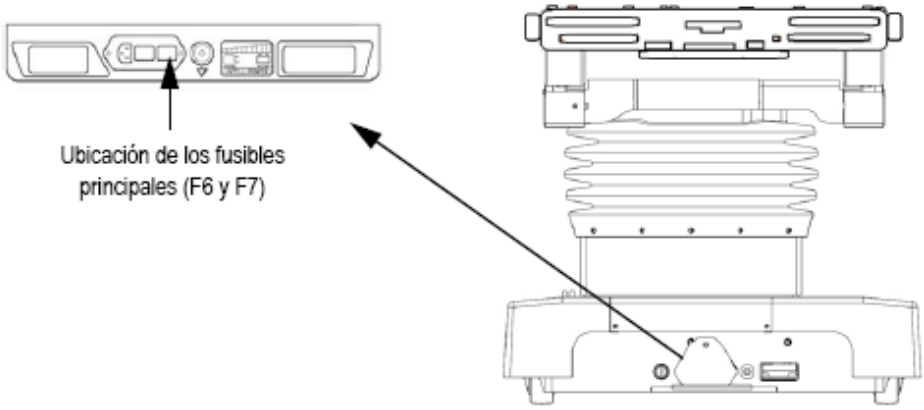

Figura 4-2. Instalación o sustitución de los fusibles principales (F6 y F7)

Conexión de la mesa a la alimentación del centro

El suministro eléctrico que necesita la mesa quirúrgica es de 100 a 240 VCA, monofásico, de 50 a 60 Hz y 4,0 amperios.

Cada mesa se suministra configurada en fábrica con el requerimiento eléctrico especificado en el pedido. Si es necesario cambiar esta configuración eléctrica tras la entrega, consulte a STERIS acerca de los procedimientos y materiales necesarios.

NOTA: Antes de conectar la mesa quirúrgica al sistema de alimentación del centro (CA), asegúrese de que esté marcada como compatible para ese sistema de alimentación (100 o 120, 220 o 230-240 VCA).

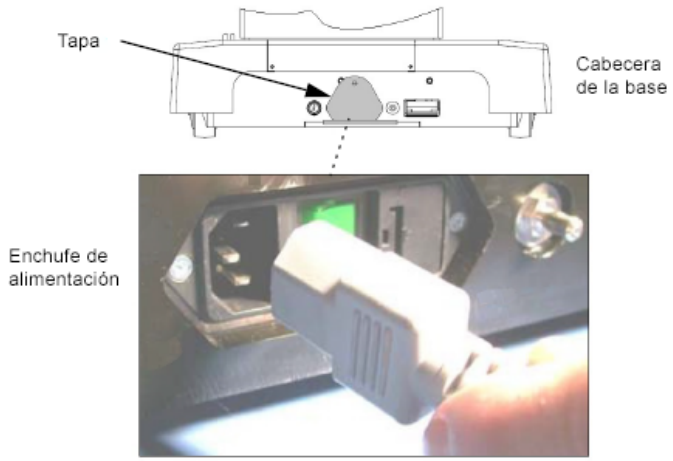

Figura 4-3. Conexión de la mesa a la alimentación del centro (típica)

1. **Disponga el cable de alimentación de forma que se eviten los tropiezos.**
2. **Enchufe el cable de alimentación en el enchufe correspondiente de la base de la mesa (consulte la *Figura 4-3*).**
3. **Enchufe el cable de alimentación en el enchufe correspondiente del centro.**

   NOTA: Si duda de la integridad de la instalación de la toma de tierra protectora externa o de su disposición, utilice solo la batería.
4. **ENCIENDA el interruptor de alimentación principal.**
5. **El interruptor cambia a color verde y se enciende el símbolo de enchufe en la pantalla LED de INTELLIPOWER®.**

NOTA: El interruptor de alimentación principal en verde indica que la mesa está conectada a la alimentación del centro. Si se enciende un símbolo de enchufe en la pantalla LED, esto indica que las baterías están cargándose. Consulte la *Sección 7.5 Carga de la batería*.

Conexión al mando principal

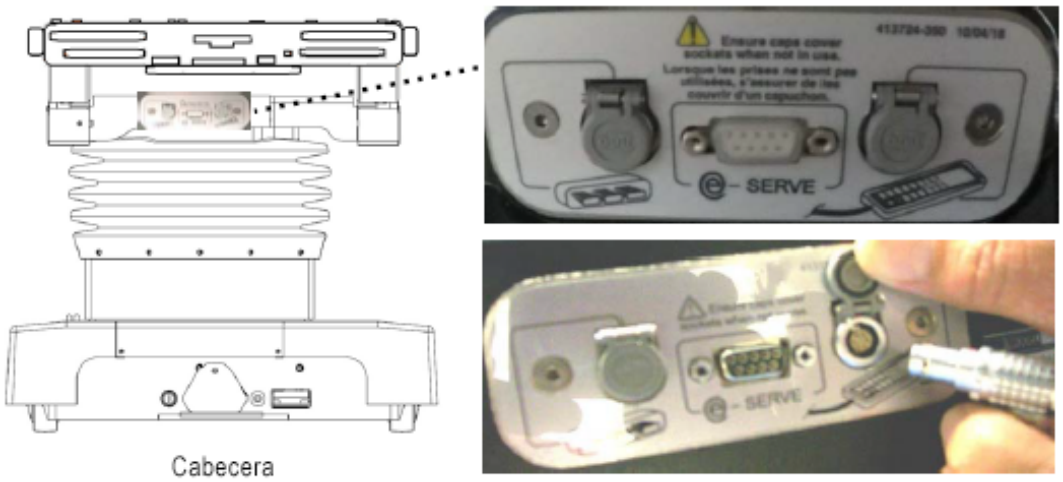

Figura 4-4. Conexión al mando principal

Para los pasos siguientes, consulte la *Figura 4-4* según necesite.

1. **Retire el mando principal del embalaje.**

2. Levante la cubierta protectora de plástico con bisagra de la toma de conexión del mando.
3. Alinee la marca (o flecha) roja del conector del mando con la marca roja de la toma de conexión.
4. Introduzca el conector del mando en el enchufe de la mesa y empuje hasta oír un clic.
5. Con la mesa en la ubicación deseada, utilice el botón (del mando) Floor Lock (Anclaje al suelo) para bloquear la mesa.
6. Coloque el mando sobre la barra lateral de la mesa.

Instalación de la sección de conducción de la cabeza

PRECAUCIÓN

POSIBLES DAÑOS EN EL EQUIPO

⚠ Para las mesas quirúrgicas 5085 SRT, utilice solo reposacabezas fabricados para estas mesas. El uso de accesorios no aprobados daña los componentes electrónicos de la mesa.

Instale la sección de conducción de la cabeza del modo siguiente:

1. Alinee cuidadosamente los pernos de montaje de la sección de conducción de la cabeza con los receptáculos de la estructura de la sección de la espalda (consulte la *Figura 4-5*).
2. Inserte ambos pernos de montaje de la sección de la cabeza en los receptáculos de la estructura de la sección de la espalda y empújelos suavemente hasta oír el clic que indica que están bien encajados.

   NOTA: La sección de la cabeza debería deslizarse con facilidad en la estructura de la sección de la espalda. No la fuerce.
3. El sistema ALS asume que la sección de la cabeza está al nivel de la sección de la espalda. De no ser así, las articulaciones de la mesa quirúrgica hacia el extremo de la cabecera podrían causar daños en la mesa.



Figura 4-5. Instale la sección de conducción de la cabeza

Fijación y retirada de la sección de piernas

ADVERTENCIA

RIESGO DE LESIONES PERSONALES

⚠ No supere los 159 kg (350 lb) en la sección de piernas.

NOTA: Esta mesa quirúrgica está equipada con un mecanismo de bloqueo Hi-Lock™, que permite la rápida y fácil instalación y desinstalación de la sección de piernas, e incluye una función de bloqueo de seguridad.

FIJACIÓN

Fije la sección de piernas de la siguiente manera:

1. **Utilizando el mando principal, coloque la sección de asiento de la mesa en posición horizontal presionando el botón LEVEL (Nivelar) o la pantalla Leg Up (Levantar piernas) en la pantalla LCD.**
2. **Inserte las dos varillas de instalación de la sección de piernas en la estructura del asiento hasta acoplarla por completo. Escuchará un clic cuando esté correctamente instalada (consulte la *Figura 4-6*).**

   NOTA: La sección de piernas debería deslizarse con facilidad en la estructura posterior (sección de asiento). No la fuerce.
3. **Tire de la sección de piernas (de ambos lados) para comprobar si está bien instalada.**
4. **Además, en la pantalla LCD, active las pantallas del mando Leg UP (Levantar piernas) y Leg DN (Bajar piernas), y verifique si la pantalla indica un valor de ángulo cambiante para asegurarse de que la sección de piernas está correctamente instalada.**



Figura 4-6. Fijación de la sección de piernas

RETIRADA

ADVERTENCIA

RIESGO DE LESIONES PERSONALES

⚠ No desmonte la sección de las piernas de la mesa quirúrgica si el paciente no está colocado correctamente. El torso y las nalgas del paciente deben estar firmemente sujetos por las secciones de espalda y asiento de la mesa, y las piernas, por los soportes de piernas.

Retire la sección de piernas de la siguiente manera:

1. **Utilizando el mando principal, coloque la sección de asiento de la mesa en posición horizontal presionando el botón LEVEL (Nivelar) o la pantalla Leg Up (Levantar piernas) en la pantalla LCD.**
2. **Mientras sostiene la estructura de las piernas, apriete ambos mangos y tire simultáneamente hacia atrás (consulte la *Figura 4-7*).**

3. **Guarde la sección de piernas en un lugar seguro para evitar daños.**

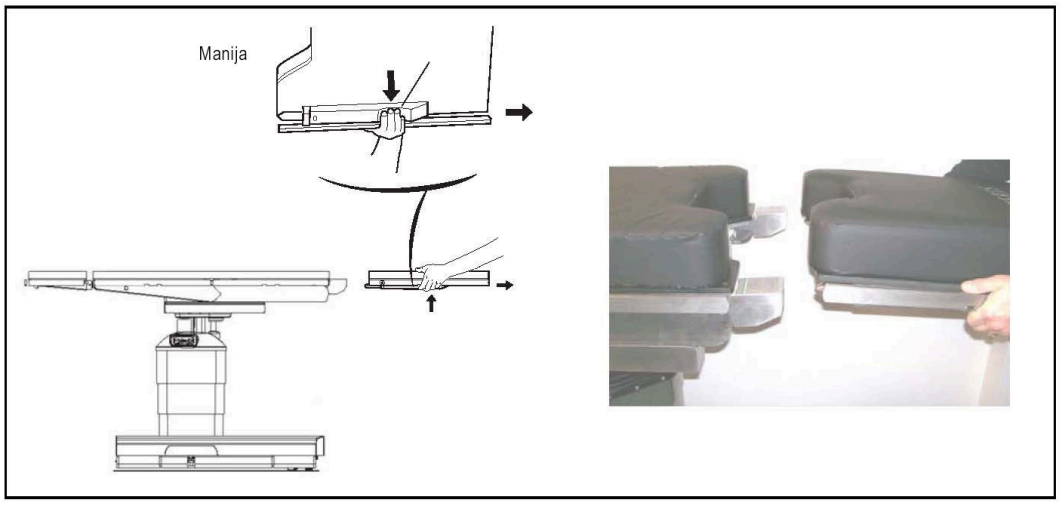

Figura 4-7. Retirada de la sección de piernas

Conexión del control de pie opcional

El control de pedal opcional permite al operador controlar los movimientos de ALTURA, TRENDELENBURG e INCLINACIÓN.

Instale la opción de la siguiente manera (consulte la *Figura 4-8*):

1. **Saque el control de pie del embalaje.**
2. **Levante la cubierta protectora de plástico con bisagra de la toma de conexión del control de pie.**
3. **Alinee la marca (o flecha) roja del conector del control de pie con la marca roja de la toma de conexión correspondiente.**
4. **Introduzca el conector del control de pedal en el enchufe de la mesa y empuje hasta oír un clic.**
5. **Coloque el control de pie en un lugar seguro.**

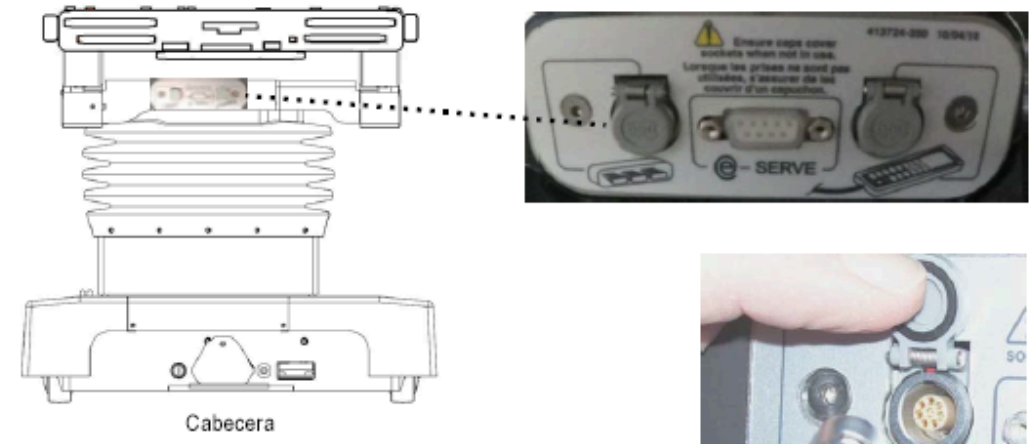

Figura 4-8. Conexión del control de pie opcional

Instalación/Desinstalación de las almohadillas de la mesa

Las almohadillas conductoras de la superficie de la mesa (consulte la *Figura 4-9*) son de una de las dos variedades (según su acoplamiento a la mesa):

- **Almohadillas con tiras de fijación de velcro que se unen a las tiras de velcro de la superficie de la mesa.**
- **Almohadillas con cierres tipo cabeza de seta (sin velcro)**

Para instalar una almohadilla en la mesa, colóquela en su sitio y presione firmemente los pernos correspondientes para unirlos.

Para quitar una almohadilla de la mesa, levante o tire con cuidado de ella para soltarla de la mesa.

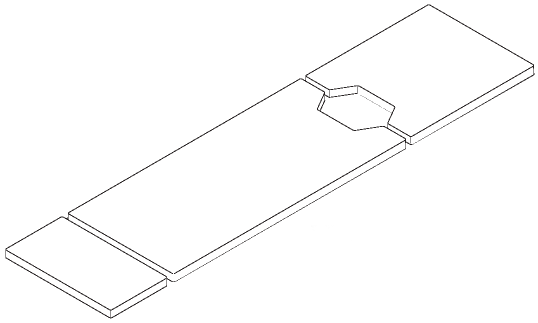

Figura 4-9. Almohadillas de la mesa

Instalación/Desinstalación del panel de rayos X

La mesa quirúrgica se ha diseñado de modo que se pueda instalar un panel de rayos X que permita utilizar una película de chasis radiográfico. Acople el panel de rayos X de cuatro piezas de la siguiente manera:

1. **Extraiga con cuidado las secciones del panel de rayos X del embalaje.**
2. **Quite las almohadillas del panel (consulte la sección *Instalación/Desinstalación de las almohadillas de la mesa*).**
3. **Coloque la sección de panel de rayos X sobre la sección correspondiente de la superficie de la mesa y alinee los pernos con los orificios de montaje.**

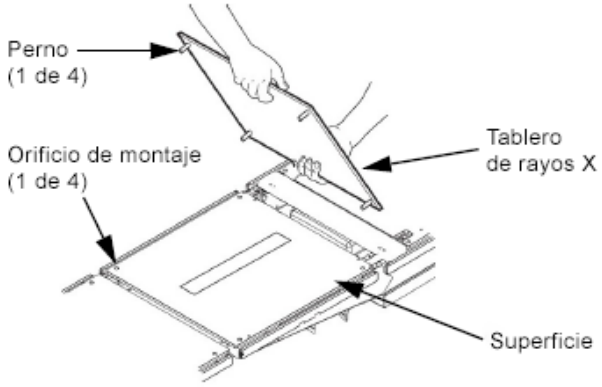

Figura 4-10. Alineación de los pernos del panel de rayos X con los orificios de montaje

4. **Presione el panel de rayos X hasta oír un clic.**

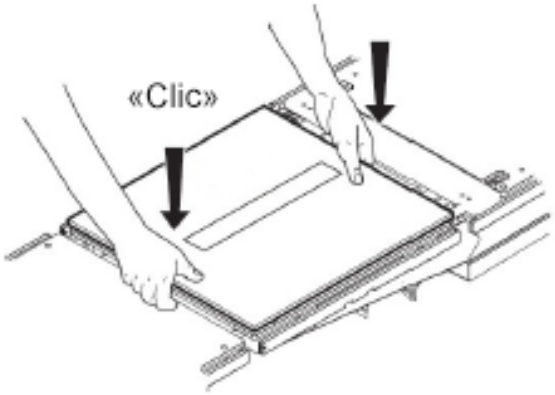

Figura 4-11. Colocación del panel de rayos X en su posición

5. **Tire de cada sección suavemente hacia arriba para comprobar que las secciones del panel de rayos X están bien montadas.**
6. **Vuelva a instalar las almohadillas de la mesa.**
7. **Para desmontar el panel de rayos X y guardarlo, realice los pasos anteriores a la inversa.**

Accesorios y barras laterales

Las barras laterales de 9,5 mm de ancho x 28,6 mm de alto (3/8" x 1-1/8") del modelo STERIS estándar permiten el uso de varios accesorios de la mesa quirúrgica estándar. Las barras consisten en una barra instalada a cada lado de la sección principal de cada mesa.

IMPORTANTE: *La carga de la barra lateral se ha evaluado mediante pruebas en voladizo para soportar como máximo 271 N▪m (200 ft-lb). Para cualquier carga adicional será necesario tener en cuenta la estabilidad de la mesa.*

Para obtener más información sobre las opciones de accesorios, consulte a STERIS.

ADVERTENCIA

RIESGO DE LESIONES PERSONALES

Al instalar un accesorio en la mesa, compruebe que quede bien acoplado y apriételo bien (si procede). No utilice accesorios desgastados o dañados. Antes de utilizar cualquier accesorio, compruebe que la instalación sea correcta.

ADVERTENCIA

RIESGO DE INESTABILIDAD

Pueden producirse lesiones tanto en el paciente como en el usuario, así como un mal funcionamiento de la mesa quirúrgica o sus accesorios, si se utilizan accesorios de la mesa STERIS con un fin distinto a aquel para el que están destinados. Lo mismo puede ocurrir si en las mesas quirúrgicas STERIS se utilizan accesorios fabricados y comercializados por otras empresas.

Tabla 4-1. Accesorios específicos para la mesa quirúrgica*

Accesorio	Número de equipo
Control de pie	BF58–600
Mando (con cable)	BF329
Almohadillas de mesa TLT (juego completo)	BF095
Panel de rayos X (juego completo)	BF219
Baranda de seguridad del paciente (con cubierta)	BF092

* Para obtener información sobre los pedidos póngase en contacto con STERIS.

4.3 Control manual principal

Esta sección incluye:

Introducción

Descripción de los botones del control manual

Descripción de la pantalla LCD del control manual

Introducción

ADVERTENCIA

RIESGO DE LESIONES PERSONALES O DAÑOS EN EL EQUIPO

El paciente o el operador pueden lesionarse si el operador de la mesa no está completamente familiarizado con los controles para el posicionamiento del paciente y el funcionamiento de la mesa.

ADVERTENCIA

RIESGO DE LESIONES PERSONALES

Si no se acoplan los dispositivos de anclaje al suelo antes de subir o bajar a un paciente de la mesa quirúrgica, o si se desacoplan mientras un paciente está en la mesa durante una intervención quirúrgica, la mesa podría desplazarse inesperadamente durante el procedimiento.

PRECAUCIÓN

POSIBLES DAÑOS EN EL EQUIPO

Cuelgue el control manual del raíl lateral del tablero cuando no lo utilice para evitar posibles daños.

Si no está instalado el control manual principal, enchúfelo en la toma adecuada de la columna de la mesa (consulte *Sección 4.2 Instalación*).

NOTA: El sistema Auto Limit Sensor (ALS) proporciona comentarios instantáneos para el usuario sobre cualquier conflicto en las articulaciones del tablero.

Descripción de los botones del control manual

NOTA: El control manual principal se desactiva automáticamente tras 30 minutos sin utilizarse (cuando está desbloqueado) y 10 horas sin utilizarse (cuando está bloqueado). Para volver a activar el control manual, presione **CUALQUIER** botón, excepto **STOP** (Detener).

La mesa quirúrgica 5085 SRT de STERIS está equipada con un control manual principal (consulte). Este control manual contiene iconos de fácil lectura y un teclado luminoso para facilitar la identificación de las articulaciones cuando la sala está a oscuras. Para que los botones del control manual funcionen, haga lo siguiente:

1. **La mesa debe de estar encendida.**
2. **El control manual debe de estar encendido. (Presione CUALQUIER botón de función del control manual excepto STOP [Detener]; el sistema de retroiluminación del teclado se encenderá).**

NOTA: Solo tiene que soltar la tecla táctil del control manual cuando se consigue la posición deseada del tablero modelo 5085 SRT de STERIS y la mesa se detendrá automáticamente y se bloqueará en esa posición.

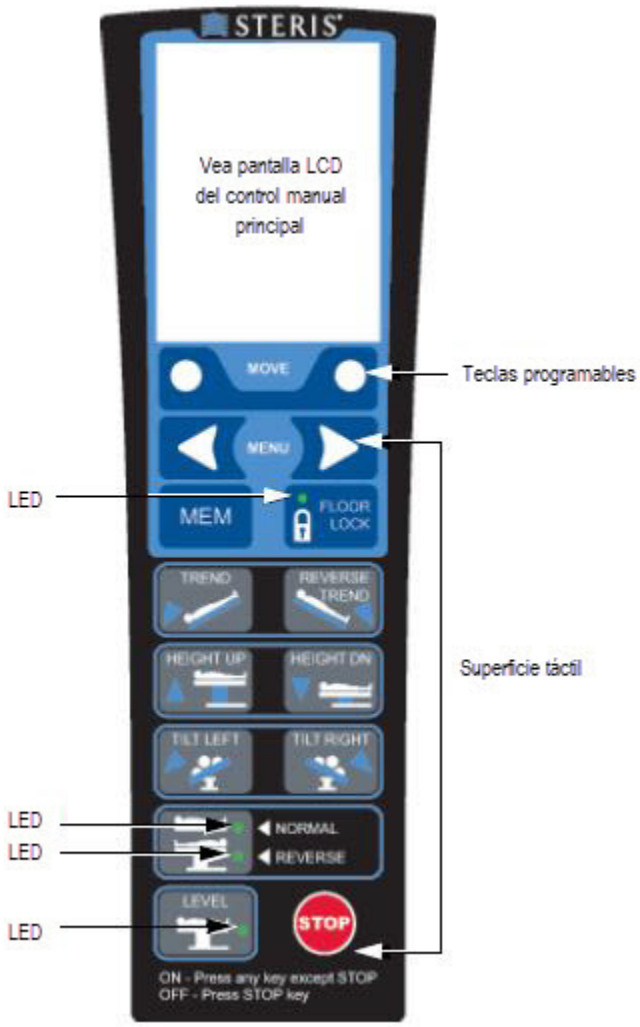

Figura 4-12. Control manual principal de la mesa quirúrgica 5085 SRT de STERIS

Pantalla LCD: pantalla de cristal líquido. Consulte *Sección 2.3 Definición de los símbolos en el mando*.

FLOOR LOCK (Bloquear dispositivo de anclaje al suelo): cuando el LED está ENCENDIDO, los dispositivos de anclaje al suelo están acoplados.

NORMAL: cuando el LED está ENCENDIDO, el paciente está orientado sobre el tablero en posición normal. Consulte *Sección 4.4 Orientación inversa del paciente*.

REVERSE (Inversa): cuando el LED está ENCENDIDO, el paciente está orientado sobre el tablero en posición inversa. Consulte *Sección 4.4 Orientación inversa del paciente*.

LEVEL (Nivelar): cuando el LED está ENCENDIDO, el tablero está nivelado o en posición cero.

TREND (Trendelenburg): cuando se presiona la tecla táctil, el extremo de la cabeza del tablero desciende, o el de los pies asciende. El valor TREND de la pantalla LCD cambia en consonancia.

REVERSE TREND (Trendelenburg inversa): cuando se presiona la tecla táctil, el extremo de la cabeza del tablero asciende, o el de los pies desciende. El valor TREND de la pantalla LCD cambia en consonancia.

HEIGHT UP (Subir altura): cuando se presiona la tecla táctil, **todo** el tablero se eleva. El valor HEIGHT (Altura) de la pantalla LCD cambia en consonancia.

HEIGHT DN (Bajar altura): cuando se presiona la tecla táctil, **todo** el tablero se baja. El valor HEIGHT (Altura) de la pantalla LCD cambia en consonancia.

TILT LEFT (Inclinar a la izquierda): cuando se presiona la tecla táctil, el tablero se inclina a la izquierda (a la izquierda del paciente o viendo la mesa desde el extremo de la cabeza). El valor LATERAL TILT (Inclinación lateral) de la pantalla LCD cambia en consonancia.

TILT RIGHT (Inclinar a la derecha): cuando se presiona la tecla táctil, el tablero se inclina a la derecha (a la derecha del paciente o viendo la mesa desde el extremo de la cabeza). El valor LATERAL TILT (Inclinación lateral) de la pantalla LCD cambia en consonancia.

MEM (Memoria): posiciones (memoria) programadas en combinación con LCD (es decir, modo de silla ortopédica y rotación).

MENU (Menú): navegación del menú de la pantalla LCD (adelante y atrás).

NOTA: El control manual se desactiva automáticamente tras 30 minutos sin utilizarse (cuando está desbloqueado) y 10 horas sin utilizarse (cuando está bloqueado). Para volver a activar el control manual, presione CUALQUIER botón, excepto STOP (Detener).

IMPORTANTE: *Cuando se presiona, se desactivan todas las funciones del control manual. Todas las funciones se detienen inmediatamente.*

NOTA: Es muy recomendable presionar el botón STOP (Detener) durante los periodos de inactividad de la mesa para evitar movimientos inadvertidos del paciente y conservar las reservas de la batería.

Descripción de la pantalla LCD del control manual

El control manual principal está equipado con una pantalla LCD (consulte *Figura 4-12*) para ayudar al usuario con la operación de la mesa. La pantalla LCD incluye menús y descripciones de los indicadores (consulte *Figura 4-13*) del modo siguiente:

NOTA: Solo tiene que soltar la tecla táctil o de acceso directo del control manual cuando logre la posición deseada de la mesa quirúrgica y esta se detendrá automáticamente para bloquearse en esa posición.

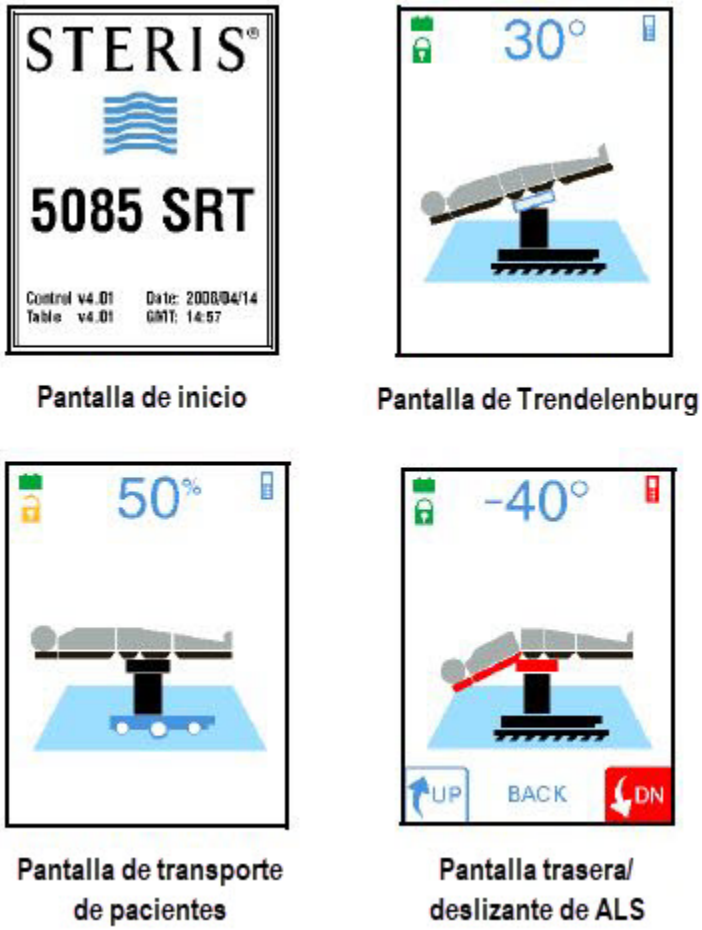

Figura 4-13. Pantallas de muestra de la pantalla LCD del control manual principal

NOTA: Consulte la sección **Glosario** para ver las definiciones de las pantallas LCD. Los valores de la pantalla LCD son aproximados. Su precisión puede variar dependiendo de las condiciones ambientales (p. ej., altura, humedad o temperatura). Además, si un sensor no funciona correctamente, el valor indicado es incorrecto. Compruebe visualmente la posición del paciente antes de proceder.

SLIDE (Deslizamiento): después de seleccionar la función a través del menú, presione la tecla táctil adecuada de dirección HEAD (Cabeza) o FOOT (Pies).

Zip-Slide™ mueve el tablero en la dirección deseada y la pantalla muestra el movimiento. El valor SLIDE (Deslizamiento) de la pantalla LCD cambia en consonancia. Cuando del deslizamiento vuelve a la posición "00" central, el **movimiento se detiene durante medio segundo antes de continuar**. El movimiento de deslizamiento se limita a 64 mm (2,5") en la dirección del extremo corto de la base de la mesa cuando esta está desbloqueada.

LEVEL (Nivelar): tras seleccionar la función mediante el control manual principal, presione la tecla táctil adecuada. el tablero vuelve gradualmente a la posición nivelada u horizontal al alinearse las secciones del tablero en el siguiente orden:

- **Mecanismo de elevación de zona renal y oscilación lateral;**
- **Trendelenburg y espalda;**
- **Pierna.**

Los gráficos de la pantalla LCD y los valores cambian en consonancia.

NOTA: Al funcionar en ORIENTACIÓN INVERSA, la función **LEVEL** (Nivelar) NO funciona.

TREND (Trendelenburg): cuando se presiona la tecla táctil del control manual principal, los valores de la pantalla LCD cambian en consonancia. Ángulo del tablero de 0 a 30°.

TILT (Inclinación): cuando se presiona la tecla táctil del control manual principal, los valores de la pantalla LCD cambian en consonancia. Ángulo del tablero de 0 a 20°.

HEIGHT (Altura): cuando se presiona la tecla táctil del control manual principal, los valores de la pantalla LCD cambian en consonancia. Altura del tablero de 581 a 1080 mm (22,8 a 42,5").

KIDNEY (Riñón): tras seleccionar la función a través del menú, presione la tecla táctil adecuada. El mecanismo elevador del tablero Kidney™ sube o baja hasta un máximo de 110 mm (4"). Los gráficos de la pantalla LCD y los valores cambian en consonancia.

LEG (Pierna): tras seleccionar la función a través del menú, presione la tecla táctil adecuada. La sección de las piernas del tablero sube (0°) o baja (105°) en relación con la sección de asiento a nivel. Los gráficos de la pantalla LCD y los valores cambian en consonancia.

FLEX (Flexión): tras seleccionar la función a través del menú, presione la tecla táctil adecuada. La sección de la espalda se mueve hacia abajo y el tablero se mueve a la posición de Trendelenburg inversa. Los gráficos de la pantalla LCD y los valores cambian en consonancia.

NOTA: en la configuración de posición invertida, la función FLEX (Flexión) NO está disponible para la seguridad del paciente. La orientación inversa aparece en la pantalla LCD y el LED del control manual ENCENDIDO.

REFLEX (Reflexión): tras seleccionar la función a través del menú, presione la tecla táctil adecuada. La sección de la espalda se mueve hacia arriba y el tablero se mueve a la posición de Trendelenburg. Los gráficos de la pantalla LCD y los valores cambian en consonancia.

NOTA: En la configuración de posición invertida, la función FLEX (Flexión) NO está disponible para la seguridad del paciente. La orientación inversa aparece en la pantalla LCD y el LED del control manual ENCENDIDO.

BACK (Espalda): tras seleccionar la función a través del menú, presione la tecla táctil adecuada para subirla o bajarla. La sección de la espalda del tablero sube (de 0 a 82°) o baja (de 0 a 40°) en relación con la sección del asiento nivelada. Los gráficos de la pantalla LCD y los valores cambian en consonancia.

FLOOR LOCKS (Dispositivos de anclaje al suelo): tras seleccionar la función a través del menú, presione la tecla táctil adecuada. Los gráficos de la pantalla LCD y los valores cambian en consonancia.

NOTA: La mesa se puede articular cuando los dispositivos de anclaje al suelo están desactivados; el movimiento de deslizamiento es limitado.

Indicadores de estado en LCD: muchos gráficos de la pantalla LCD incluyen los siguientes indicadores de estado (consulte la sección **Glosario**):

NOTA: cuando se selecciona la posición REVERSE (Inversa), el cuerpo mostrado en las pantallas LCD está en la orientación correcta.

- **Icono de batería o enchufe: indica que la mesa recibe alimentación de sus baterías (icono de batería) o de la red eléctrica del centro (icono de enchufe).**
- **Icono de bloqueo: indica si los dispositivos de anclaje al suelo de la mesa están acoplados o no (iconos de candado abierto o cerrado).**
- **Icono de silla ortopédica: indica que el accesorio de silla ortopédica Amsco™ está acoplado a los receptáculos de la sección de las piernas.**

  NOTA: El usuario debe configurar el control manual cuando se utiliza este accesorio.
- **Icono de llave: indica una condición de funcionamiento. Cuando el icono de llave está ENCENDIDO, el sistema de autodiagnóstico ha detectado una situación. Revise la pantalla LCD para obtener más información sobre la**

naturaleza de la situación. Presione la tecla táctil STOP (Detener) y reinicie el control manual principal para ver si la situación desaparece. De otro modo, consulte la sección Solución de problemas, para obtener más información.

NOTA: El control manual se desactiva automáticamente tras 30 minutos sin utilizarse (cuando está desbloqueado) y 10 horas sin utilizarse (cuando está bloqueado). Para volver a activar el control manual, presione **CUALQUIER** botón, excepto **STOP** (Detener).

ADVERTENCIA

RIESGO DE LESIONES PERSONALES O DAÑOS EN EL EQUIPO

⚠ El sistema Auto Limit Sensor (ALS) indicó posibles colisiones, aunque quizás no cuente con todos los datos del entorno quirúrgico. El personal quirúrgico debe, por consiguiente, utilizar sus conocimientos profesionales y su sentido común para evaluar si se debe implementar una sugerencia.

Advertencia de Auto Limit Sensors (ALS): indica que se ha ordenado una configuración de tablero o se ha movido a una posición que puede ocasionar daños en el tablero o lesiones en el paciente. La información procede del sistema de dispositivos de control Auto Limit Sensor™ (pendiente de patente). Para evitar que choquen las secciones del tablero, o que estas choquen con la mesa o el suelo, el sistema ALS detiene inmediatamente el movimiento en curso y el gráfico se pone de color rojo. El sistema de control alerta al usuario que elija un movimiento alternativo en el gráfico.

NOTA: El movimiento alternativo que sugiere el sistema ALS no es el único movimiento disponible.

4.4 Orientación inversa del paciente

ADVERTENCIA

RIESGO DE LESIONES PERSONALES O DAÑOS EN EL EQUIPO

- Nunca transporte al paciente en orientación inversa excepto cuando se utilice con el accesorio de silla ortopédica. Se pueden provocar graves lesiones al paciente.
- ⚠ Con el paciente en orientación normal o inversa, la mesa quirúrgica en la posición Trendelenburg y el deslizamiento en el límite de la cabeza, centre el tablero antes de tratar de elevar la mesa hasta la posición nivelada o moverla hasta la posición Trendelenburg inversa.
- No supere los 159 kg (350 lb) en la sección de piernas.

Definición: Reposacabezas conectado a la sección de piernas y paciente orientado con la cabeza sobre el reposacabezas.

Algunas cirugías (por ejemplo, las de hombros) requieren que el paciente esté colocado en posición invertida y que la mesa quirúrgica se use en configuración invertida. Presione la tecla táctil **REVERSE Patient** (Inversión del paciente) del control manual principal (consulte la sección **Glosario**); el LED de **REVERSE** (Inversa) debe encenderse. Presione la tecla táctil de nuevo para cancelar la función de orientación inversa y el LED de **NORMAL** debe encenderse.

Cuando la tecla táctil **Reverse Patient** (Inversión del paciente) está presionada, todos los demás comandos del control manual (mediante el sistema de control) advierten la nueva posición del paciente. Los movimientos de inclinación lateral y Trendelenburg, y las secciones de espalda y piernas se invierten automáticamente.

IMPORTANTE: *Cuando se utiliza la tecla táctil* ***Reverse Patient*** *(Inversión del paciente), tenga en cuenta que:*

1. ***Cuando la mesa se APAGA, el sistema de control almacena el estado de orientación. Antes de intentar un nuevo posicionamiento, asegúrese de que la configuración del paciente de la mesa es correcta.***
2. ***La sección de conducción de la cabeza de la mesa quirúrgica S se ajusta manualmente y no se verá afectada por el funcionamiento de la tecla táctil Reverse Patient (Inversión del paciente). La orientación inversa no cambia la orientación del interruptor de balancín del sistema de conducción.***
3. ***Las funciones FLEX y REFLEX (Flexión y Reflexión) NO están disponibles, por seguridad del paciente.***
4. ***Al funcionar en ORIENTACIÓN INVERSA, la función LEVEL (Nivelar) NO funciona.***
5. ***El control manual se desactiva automáticamente tras 30 minutos sin utilizarse (cuando está desbloqueado) y 10 horas sin utilizarse (cuando está bloqueado). Para volver a activar el control manual, presione CUALQUIER botón, excepto STOP (Detener).***

4.5 Funcionamiento del control de pie opcional

Puede usar esta mesa quirúrgica mediante el control de pedal opcional, que permite al operador controlar los movimientos de ALTURA, TRENDELENBURG e INCLINACIÓN. Es importante indicar que, cuando se utilizan el mando y el control de pedal opcional a la vez, **tiene prioridad el mando**. Del mismo modo, si se pulsa el botón **STOP** (Detener) del mando, el control de pedal también se DESACTIVA. Para hacer funcionar el control de pedal:

1. **Pise y suelte cualquiera de los pedales de posicionamiento (en el control de pedal) para ENCENDER el control de la mesa.**

   NOTA: Si también está conectado el mando, aparece PEDAL ON (Pedal activado) en la ventana de mensajes de la pantalla LCD.
2. **Utilice los pedales de ALTURA, TRENDELENBURG e INCLINACIÓN como necesite.**
3. **Después de desconectar el control de pedal de la mesa, ponga la cubierta protectora sobre el conector.**

4.6 Sistema de control de respaldo

Esta sección incluye:

Introducción

Funcionamiento del sistema

Descripción del control manual de respaldo

Sistema de control de respaldo de retorno

ADVERTENCIA

RIESGO DE LESIONES PERSONALES O DAÑOS EN EL EQUIPO

⚠

- El sistema ALS no está activo durante el uso del control de respaldo. Asegúrese de realizar movimientos adecuados con el tablero para evitar posibles lesiones del paciente o del personal o daños del equipo.
- Durante el control de respaldo, las funciones del tablero están disponibles, aunque NO estén acoplados los dispositivos de anclaje al suelo de la mesa. BLOQUEE la mesa antes de mover el tablero o transferir al paciente.

Introducción

Esta mesa quirúrgica está equipada con un sistema de control manual de respaldo. Este sistema puede activarse en cualquier momento y permite que la mesa siga funcionando en caso de que haya un fallo en el control manual principal. El pedal (bomba de pie para generar energía hidráulica) y el control manual de respaldo se encuentran en la base de la mesa, detrás de un panel, y sirven para los movimientos de la mesa.

NOTA: La sección de cabeza de la mesa quirúrgica se debe ajustar manualmente.

Funcionamiento del sistema

Para hacer funcionar el sistema, haga lo siguiente:

1. **Haga bajar el pedal (consulte).**
2. **Tire del cajón hacia fuera y saque el control manual de respaldo.**
3. **Vuelva a colocar el cajón en la mesa.**
4. **Para accionar las funciones de la mesa, pise repetidamente el pedal a la vez que pulsa el botón de función deseado en el control manual de respaldo (consulte).**

NOTA: Cuando utilice el sistema de control de respaldo, tenga en cuenta lo siguiente:

1. **Para las funciones de FLOOR UNLOCK (Desbloquear dispositivos de anclaje al suelo) y SLIDE HEAD/FOOT (Deslizamiento a cabeza/pies), no es necesario bombear el pedal.**
2. **Presionando cualquier tecla táctil en el control manual de respaldo se desactiva el control manual principal.**
3. **Al presionar cualquier tecla en el control manual de respaldo, el LED verde (consulte) debe encenderse indicando que el sistema está activo.**
4. **El sistema ALS NO está activo durante el uso del sistema de control de respaldo.**
5. **Durante el respaldo, el funcionamiento con los dispositivos de anclaje al suelo ESTÁ activo dentro de los límites de articulación completa. Acople los dispositivos de anclaje al suelo antes de mover el tablero para evitar situaciones de riesgo de volcado.**
6. **La orientación inversa NO se encuentra disponible en el funcionamiento del control de respaldo. Si el paciente se encontraba en orientación inversa cuando se activó el control de respaldo, el operador debe cambiar mentalmente TREND (Trendelenberg) a REVERSETREND (Trendelenberg inversa), TILT LEFT (Oscilación izquierda) a TILT RIGHT (Oscilación derecha), etc.**



Figura 4-14. Sistema de control de respaldo

Descripción del control manual de respaldo

A continuación, se incluyen las descripciones de las teclas táctiles del control manual de respaldo ():

NOTA: Solo tiene que soltar la tecla táctil del control manual de respaldo cuando se consigue la posición deseada del tablero y esta se detendrá automáticamente y se bloqueará en esa posición.



Figura 4-15. Control manual de respaldo

SLIDE HEAD (Deslizar a cabeza): cuando se pulsa, Zip-Slide mueve el tablero hacia el extremo de la cabeza.

SLIDE FOOT (Deslizar a pies): cuando se pulsa, Zip-Slide mueve el tablero hacia el extremo de los pies.

BACK UP (Subir espalda): cuando se pulsa y a la vez se pisa repetidamente el pedal, se eleva la sección de espalda del tablero.

BACK DN (Bajar espalda): cuando se pulsa y a la vez se pisa repetidamente el pedal, desciende la sección de espalda del tablero.

LEG UP (Subir piernas): cuando se pulsa y a la vez se pisa repetidamente el pedal, se eleva la sección de piernas del tablero.

LEG DN (Bajar piernas): cuando se pulsa y a la vez se pisa repetidamente el pedal, desciende la sección de piernas del tablero.

TREND (Trendelenburg): cuando se pulsa y a la vez se pisa repetidamente el pedal, el extremo de la cabeza del tablero baja o el extremo de los pies sube.

REVERSE TREND (Trendelenburg inversa): cuando se presiona y se bombea de manera simultánea, el extremo de la cabeza del tablero se eleva o el de los pies desciende.

HEIGHT UP (Subir altura): cuando se pulsa y a la vez se pisa repetidamente el pedal, sube el tablero **entero**.

HEIGHT DN (Bajar altura): cuando se pulsa y a la vez se pisa repetidamente el pedal, baja el tablero **entero**.

TILT LEFT (Inclinar a la izquierda): cuando se presiona y se bombea de manera simultánea, el tablero se inclina a la izquierda (la izquierda del paciente o viendo la mesa desde el extremo de la cabeza).

TILT RIGHT (Inclinar a la derecha): cuando se presiona y se bombea de manera simultánea, el tablero gira a la derecha (la derecha del paciente o viendo la mesa desde el extremo de la cabeza).

KIDNEY UP (Subir zona renal): cuando se pulsa y a la vez se pisa repetidamente el pedal, el mecanismo de elevación KIDNEY (Riñón) del tablero sube hasta una altura máxima de 110 mm (4").

KIDNEY DN (Bajar zona renal): cuando se pulsa y a la vez se pisa repetidamente el pedal, el mecanismo de elevación de la zona renal del tablero desciende.

FLOOR LOCK (Bloquear dispositivo de anclaje al suelo): cuando se pulsa y a la vez se pisa repetidamente el pedal, los dispositivos de anclaje al suelo descienden despacio. Para asegurarse de que la mesa esté bien anclada al suelo, empújela suavemente.

NOTA: Durante el funcionamiento con el sistema de control de respaldo con los dispositivos de anclaje al suelo sin acoplar, el funcionamiento del tablero ESTÁ activo. Acople los dispositivos de anclaje al suelo antes de mover el tablero para evitar situaciones de riesgo de volcado. ANTES de desacoplar los dispositivos de anclaje al suelo, asegúrese de que el tablero esté centrado.

FLOOR UNLOCK (Desbloquear dispositivo de anclaje al suelo): cuando se pulsa, se sueltan lentamente los dispositivos de anclaje al suelo. Para comprobar si los dispositivos de anclaje al suelo están completamente desacoplados, empuje la mesa suavemente.

NOTA: Si la operación de respaldo es necesaria cuando la rueda de tracción está engranada, al presionar FLOOR UNLOCK (Desbloquear dispositivos de anclaje al suelo) mientras se bombea el pedal, se retrae la rueda de tracción.

STOP (Detener): cuando se presiona la tecla táctil, se desactivan todas las funciones del control manual. Todas las funciones se detienen inmediatamente.

Sistema de control de respaldo de retorno

Cuando se haya corregido la situación y el funcionamiento normal de la mesa esté disponible, sustituya el sistema de control de respaldo de la siguiente manera (consulte):

1. **Tire del cajón para sacarlo de la base de la mesa.**
2. **Coloque el control manual de respaldo en el cajón.**
3. **Enrolle el cable y guárdelo en el cajón.**
4. **Empuje el cajón para introducirlo de nuevo en la base de la mesa.**

   NOTA: Al volver a colocar el cajón a la base de la mesa, asegúrese de que el cable no se atasca.
5. **Pliegue el pedal a su posición original.**

4.7 Sección de conducción de la cabeza

Esta sección incluye:

Introducción

Frenado dinámico

Introducción

ADVERTENCIA

RIESGO DE LESIONES PERSONALES O DAÑOS EN EL EQUIPO

- Nunca transporte al paciente en orientación inversa excepto cuando se utilice con el accesorio de silla ortopédica. Se pueden provocar graves lesiones al paciente.
- Si el transporte del paciente requiere el uso del mecanismo de elevación, asegúrese de que la capacidad de este sea adecuada para la mesa, el paciente y el personal.

ADVERTENCIA

RIESGO DE LESIONES PERSONALES

- Asegúrese de que las barandas de seguridad para el paciente estén levantadas y bloqueadas y la mesa quirúrgica desenchufada antes de iniciar el transporte del paciente.
- NO transporte al paciente sobre un suelo que no esté bien nivelado.

PRECAUCIÓN

POSIBLES DAÑOS EN EL EQUIPO

Cuando mueva la mesa quirúrgica hacia otro lugar o hacia el punto donde se va a utilizar, hágalo despacio y sobre suelos lisos. El espacio de separación máximo con el suelo es de 6,4 mm (1/4"). Evite las jambas de las puertas y los ascensores y obstáculos de más de 6,4 mm (1/4") de altura. Si es necesario, eleve la mesa por encima de los obstáculos, para subirla a una furgoneta, etc. Eleve la mesa sin que se incline y solo por la base. NO transporte artículos (incluso accesorios) sobre la parte superior de la mesa y **NO utilice una carretilla elevadora para mover la mesa desembalada**.

La sección de conducción de la cabeza es una sección de la superficie de la mesa extraíble accionada manualmente y sin cables que contiene los controles de transporte del paciente. La sección de conducción de la cabeza (consulte la *Figura 4-16*) incorpora dos controles: un pulsador de inicio/parada (cuando el usuario pulsa el botón la rueda de tracción se engrana) y un interruptor de balancín de dirección (adelante y atrás). La sección de conducción de la cabeza incorpora además un pestillo azul (mango de liberación) que permite que el usuario articule la sección de la cabeza de +60° a -90° en incrementos de 10°. Para mayor seguridad, la sección de conducción de la cabeza cuenta con una doble función de bloqueo que impide que la sección se extraiga accidentalmente. Consulte la *Sección 5.3 Modo de transporte del paciente* para ver los pasos necesarios para el transporte del paciente.

NOTA: Si se presiona el botón de dirección antes del botón ENABLE TRANSPORT (Activar transporte), se hará caso omiso del botón de dirección hasta que vuelva a la posición central (neutra) y, a continuación, se presiona hacia delante (FWD) o atrás (REV).

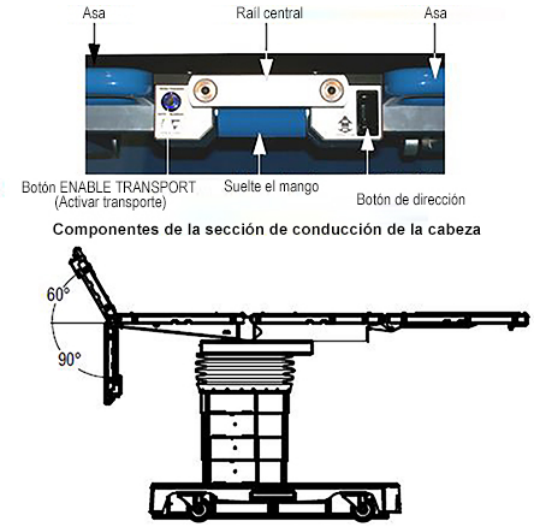

Figura 4-16. Funcionamiento de la sección de conducción de la cabeza (Típico)

NOTA: El botón de dirección está diseñado para el control de la velocidad. Cuanto más se presione el botón, más rápido se obtiene la velocidad ordenada (es decir, si se presiona totalmente se obtiene la máxima velocidad).

Frenado dinámico

Durante el transporte hacia delante normal del paciente (botón de dirección presionado hacia delante), si se suelta el botón de dirección mientras aún se sigue presionado el botón ENABLE TRANSPORT (Activar transporte), la mesa quirúrgica se detendrá. Si durante el transporte del paciente adelante, se necesita frenado de la tracción o dinámico, continúe presionando el botón de dirección en posición hacia adelante y suelte el botón ENABLE TRANSPORT (Activar transporte). La mesa utiliza la rueda de tracción como freno dinámico para ayudar a parar la mesa en menos de 0,6 metros (dos pies).

4.8 Límites de la mesa

Esta sección incluye:

Rendimiento esencial

Modo de transporte

Modo de rotación

Modo de silla ortopédica

Límites del modo normal

Rendimiento esencial

Rendimiento esencial para mesas quirúrgicas:

1. **Permite soportar a un paciente sin movimiento no deseado en situaciones de avería sencilla.**
2. **Entre las situaciones de avería sencilla se incluyen los efectos eléctricos o electromagnéticos o los problemas mecánicos.**
3. **En casos extremos de interferencias electromagnéticas, el operador puede experimentar una pérdida temporal de la funcionalidad de la mesa quirúrgica. Esto se puede solucionar si se elimina la fuente de la interferencia y realizando un ciclo de alimentación de la mesa quirúrgica si es necesario.**

Modo de transporte

ADVERTENCIA

RIESGO DE LESIONES PERSONALES O DAÑOS EN EL EQUIPO

- El mando se debe fijar siempre a la mesa quirúrgica para permitir la parada de seguridad y todos los modos de funcionamiento.
- Si se intenta utilizar el modo de rotación manual mientras la mesa quirúrgica se encuentra en los límites de conducción, aumentará la posibilidad de movimiento de transporte de la mesa no deseado.

ADVERTENCIA

RIESGO DE LESIONES PERSONALES

- Asegúrese de que las barandas de seguridad para el paciente estén levantadas y bloqueadas y la mesa quirúrgica desenchufada antes de iniciar el transporte del paciente.
- NO transporte al paciente sobre un suelo que no esté bien nivelado.

Antes de que esta mesa quirúrgica se utilice para el transporte de pacientes (botón de activación de conducción con luz azul fija), el control garantiza que la mesa satisface los siguientes requisitos mínimos:

NOTA: Si la pantalla LCD del mando principal indica fallo del sensor (llave inglesa roja 12, 13, 14 o 17), el transporte del paciente NO se encuentra disponible.

- **Altura menor o igual a 889 mm (35”).**
- **Rango de Trendelenburg/Trendelenburg inversa ± 10° desde el nivel.**
- **Rango de inclinación ± 10° desde el nivel.**
- **Deslizamiento de ± 25 mm (1”) desde el centro.**
- **Sección de la espalda de +30 a -10° desde el nivel.**
- **Sección de piernas:**
  - **si se ha fijado: de 0 a -10° desde el nivel.**
  - **si no se ha fijado y sin silla ortopédica: de 0 a -105° desde el nivel.**
  - **con silla ortopédica: de -60 a -105° desde el nivel.**
- **Dispositivos de anclaje al suelo desacoplados.**

Modo de rotación

Antes de utilizar esta mesa quirúrgica para cualquier procedimiento que requiera rotación (luz azul pálido permanente del botón de activar transporte), el control garantiza que la mesa satisface los siguientes requisitos mínimos:

NOTA: Si la pantalla LCD del mando principal indica fallo del sensor (llave inglesa roja 12, 13, 14 o 17), el modo de rotación NO se encuentra disponible.

- **Altura inferior o igual a 1080 mm (42,5").**
- **Rango de Trendelenburg/Trendelenburg inversa ± 10° desde el nivel.**
- **Rango de inclinación ± 10° desde el nivel.**
- **Orientación normal:**
  - **Deslizamiento dentro de ± 64 mm (2,5") desde el centro hacia el lado corto de la base de la mesa; dentro de 229 mm (9") desde el centro hacia el lado largo de la base de la mesa.**
  - **Sección de la espalda de +60 a -10° desde el nivel.**
  - **si la sección de piernas está conectada y no está en modo de silla ortopédica: de 0 a -10° desde el nivel.**
  - **si la sección de piernas no está conectada y el modo de silla ortopédica está entre 0 y -105°.**
- **Orientación inversa:**
  - **Deslizamiento dentro de ± 64 mm (2,5") desde el centro**
  - **Sección de la espalda de +81 ± 1 a -40° desde el nivel.**
  - **si la sección de piernas no está conectada y no está en modo de silla ortopédica: de 0 a -105°.**
  - **Cuando está en modo de silla ortopédica y el rango de receptáculos de piernas/sección de piernas es de 0 a -105°.**
- **Dispositivos de anclaje al suelo desacoplados.**

Modo de silla ortopédica

El modo de silla ortopédica coloca la mesa quirúrgica en las siguientes posiciones previstas:

- **Posición prevista cuando se presiona la tecla GO (Ir):**
  - **Sección de espalda (sección de piernas del paciente) = -30°.**
  - **Trendelenburg = 10°.**
  - **Sección de piernas (ángulo de la espalda del paciente/silla ortopédica = 60°) = -30°.**
- **Orientación del paciente = Inversa (cambia automáticamente).**
- **Dispositivos de anclaje al suelo acoplados.**

En el modo de silla ortopédica son posibles los siguientes rangos de las secciones de la mesa:

- **Inclinación = rango completo.**
- **Trendelenburg/Trendelenburg inversa = rango completo.**
- **Altura = rango completo.**
- **Deslizamiento dentro de ± 229 mm (9") desde el centro. Sin embargo, el ALS limita el movimiento de deslizamiento para evitar posibles colisiones.**
- **Sección de espalda = rango completo.**
- **Sección de piernas/Receptáculos = de 0 a -105° desde el nivel.**

Límites del modo normal

Si los dispositivos de anclaje al suelo están acoplados, se pueden realizar todos los movimientos en rango completo.

Si los dispositivos de anclaje al suelo están desacoplados, se pueden realizar todos los movimientos en rango completo, excepto el de deslizamiento, que estará limitado a 64 mm (2,5") en la dirección del extremo corto de la base de la mesa quirúrgica.

Los dispositivos de anclaje al suelo no se pueden desacoplar, a menos que el deslizamiento sea inferior a 64 mm (2,5") en la dirección del extremo corto de la base de la mesa.

Funcionamiento de la mesa quirúrgica

5.1 Introducción

IMPORTANTE: *La sección PRECAUCIONES DE SEGURIDAD de este manual contiene una lista de* ***Precauciones de seguridad y puntos de contacto*** *que deben respetarse al hacer funcionar y realizar operaciones de mantenimiento en este equipo. No utilice el equipo ni realice operaciones de mantenimiento hasta haberse familiarizado con esta información.*

NOTA: Otras formas de uso distintas a las descritas en esta sección no son recomendables y pueden poner en peligro la seguridad. Esta mesa quirúrgica debe ser manejada únicamente por usuarios que hayan completado un curso de formación para operadores. Para instalaciones específicas, consulte la guía de instalación. Póngase en contacto con STERIS para obtener las instrucciones, la asistencia técnica y la capacitación adecuadas.

5.2 Preparación de la mesa

ADVERTENCIA

RIESGO DE LESIONES PERSONALES



- Los profesionales sanitarios deben asegurarse de que el paciente esté colocado y monitorizado de forma que no se obstruyan la respiración normal, las vías nerviosas ni la circulación.
- El paciente debe fijarse a la mesa quirúrgica de acuerdo con las técnicas de posicionamiento recomendadas. Un movimiento inesperado de la mesa o del paciente podría ocasionar lesiones graves e incluso la muerte.
- Si se duda de la integridad de la instalación de la toma de tierra protectora externa o de su colocación, haga funcionar la mesa quirúrgica con su fuente de alimentación interna.
- No supere los 159 kg (350 lb) en la sección de piernas.
- Si la pantalla LCD del mando advierte que hay un fallo en el sensor (llave inglesa roja 12, 13, 14 o 17), puede producirse una colisión de la mesa quirúrgica.

ADVERTENCIA

RIESGO DE LESIONES PERSONALES O DAÑOS EN EL EQUIPO

- La mesa quirúrgica viene preparada de fábrica para funcionar a un voltaje determinado. El uso de cualquier otra fuente de alimentación puede tener como consecuencia graves daños personales o averías de la mesa.
- La utilización de esta mesa quirúrgica en presencia de anestésicos inflamables puede dañar la mesa o dar lugar a lesiones personales graves.
- El mando se debe fijar siempre a la mesa quirúrgica para permitir la parada de seguridad y todos los modos de funcionamiento.

Colocación de un paciente en orientación normal o inversa cuyo peso excede el límite máximo de:

- 544 kg (1200 lb) con la posibilidad de rotar y subir/bajar la mesa, pero sin articulación o deslizamiento de la superficie de la mesa, o
- 454 kg (1000 lb) con la posibilidad de rotar y todas las posturas del paciente, pero sin deslizamiento de la superficie de la mesa, o
- 272 kg (600 lb) con capacidad de rotar, todas las posturas del paciente, la función de transporte (solo orientación normal) y el deslizamiento de la mesa, podrían causar lesiones al paciente y al personal del quirófano, y daños graves en el equipo.

ADVERTENCIA

RIESGO DE INCLINACIÓN

- No suba ni baje al paciente de la mesa quirúrgica, a menos que los dispositivos de anclaje al suelo estén fijados.
- No utilice esta mesa para pacientes cuyo peso supere el peso máximo del paciente.
- Centre la mesa sobre la columna antes de aplicar compresiones torácicas.

No utilice esta mesa para pacientes cuyo peso supere el peso máximo del paciente de:

- 544 kg (1200 lb) con la posibilidad de rotar y subir/bajar la mesa, pero sin articulación o deslizamiento de la superficie de la mesa.
- 454 kg (1000 lb) con la posibilidad de rotar y todas las posturas del paciente, pero sin deslizamiento de la superficie de la mesa.
- 272 kg (600 lb) con la posibilidad de rotar, todas las posturas del paciente, función de transporte (solo orientación normal) y deslizamiento de la superficie de la mesa.

Prepare esta mesa quirúrgica para el funcionamiento del modo siguiente:

1. **Revise las advertencias del punto de pinzamiento tal como se presentan en la sección Precauciones de seguridad y puntos de pinzamiento de este manual.**
2. **Esta mesa quirúrgica está equipada con el sistema de alimentación doble INTELLIPOWER®. Si la mesa funcionará con batería, continúe con el *Paso 4*.**

   NOTA: Para obtener más información sobre el sistema de batería, consulte la *Sección 7.5 Carga de la batería*.
3. **Compruebe que el cable de alimentación esté enchufado tanto en la toma del centro como en la toma de la mesa quirúrgica, y que el interruptor de alimentación principal esté en la posición de ENCENDIDO.**

   NOTA: En el caso de mesas conectadas mediante cables, debe utilizarse el enchufe del cable de alimentación para desconectarlo de la alimentación del centro. La mesa quirúrgica debe ubicarse de modo que se facilite el acceso al enchufe.
4. **Para obtener un rendimiento óptimo, antes de hacer funcionar la mesa, deje que la mesa alcance la temperatura ambiente.**
5. **Nivele la superficie de la mesa.**

PRECAUCIÓN

POSIBLES DAÑOS EN EL EQUIPO

Utilice solo reposacabezas 5085 SRT en esta mesa quirúrgica. El uso de accesorios no aprobados daña los componentes electrónicos de la mesa.

NOTA: Si están instalados el mando principal Y el control de pie manejado por el médico, el mando principal tiene prioridad. Además, la sección de conducción de la cabeza de la mesa quirúrgica se ajusta manualmente del modo siguiente (si la sección de conducción de la cabeza no está instalada, consulte la *Sección 4.2 Instalación*):

a. **La sección de la cabeza se puede colocar HACIA ARRIBA 60° y HACIA ABAJO 90° desde el (nivel) horizontal en incrementos de 10°.**
b. **Mientras se sostiene bien segura la sección de la cabeza en una mano, tire del mando azul de liberación (muelle cargado) ubicado bajo la barra central de la sección de la cabeza e incline la sección de la cabeza hasta el ángulo deseado (nivele en este caso).**
c. **Suelte el mango para bloquear la sección de cabeza en el ángulo deseado. Mueva el reposacabezas ligeramente hasta que quede bloqueado en su sitio.**

6. **Fije los dispositivos de anclaje al suelo presionando en primer lugar la tecla táctil del mando principal FLOOR LOCK (Dispositivos de anclaje al suelo), los ICONOS de dispositivos de anclaje aparecen encima de los puntos a la derecha y a la izquierda. Presione la tecla de software del punto debajo del ICONO de bloqueado. Compruebe las luces LED en el mando principal.**
7. **Antes de colocar al paciente en orientación normal o inversa sobre la mesa, asegúrese de que el paciente no exceda el peso límite de:**
   - **544 kg (1200 lb) con la posibilidad de rotar y subir/bajar la mesa, pero sin articulación o deslizamiento de la superficie de la mesa.**
   - **454 kg (1000 lb) con la posibilidad de rotar y todas las posturas del paciente, pero sin deslizamiento de la superficie de la mesa.**
   - **272 kg (600 lb) con la posibilidad de rotar, todas las posturas del paciente, función de transporte (solo orientación normal) y deslizamiento de la superficie de la mesa.**

ADVERTENCIA

RIESGO DE LESIONES PERSONALES O DAÑOS EN EL EQUIPO

Nunca transporte al paciente en orientación inversa excepto cuando se utilice con el accesorio de silla ortopédica. Se pueden provocar graves lesiones al paciente.

8. **Suponiendo que el peso del paciente no supera la capacidad de peso de la mesa, transfiera o coloque al paciente y asegúrese de que está correctamente sujeto.**
9. **Cuando esté en modo MEM (TRANSPORTE, ROTACIÓN, SILLA ORTOPÉDICA, SEPARAR SILLA ORTOPÉDICA, MEM1, MEM2), tenga en cuenta lo siguiente:**
   a. **Las teclas LEVEL (Nivelar), MEM (Mem), NORMAL/REVERSE (Normal/Inversa) y FLOOR LOCK (Anclaje al suelo) no se pueden utilizar.**
   b. **Al pulsar el punto a la izquierda GO (Ir) para los modos Transporte, Rotación, Silla ortopédica y Separar silla ortopédica, no se permite el uso de las flechas derecha e izquierda.**
   c. **Las teclas de movimientos básicos (HEIGHT/TREND/REVERSE TREND/TILT [Altura/Trendelenburg/Trendelenburg inversa/Inclinación]) (excepto SLIDE [Deslizamiento]) están activas hasta que el movimiento de la sección de la mesa esté dentro de -2 (grados/pulgadas/cm) de los límites establecidos para el MODO MEM.**

NOTA: Se proporciona una conexión a tierra de paciente o terminal de ecualización de potencial (conector macho, DIN 42801). El conector hembra correspondiente para la conexión a tierra del paciente no forma parte del suministro de STERIS.

5.3 Modo de transporte del paciente

Asegúrese de que la mesa quirúrgica está lista para el transporte del paciente del siguiente modo:

NOTA: Si la pantalla LCD del mando indica fallo del sensor (llave roja 12, 13, 14, 15, 17 o 18), el transporte del paciente NO se encuentra disponible.

ADVERTENCIA

RIESGO DE LESIONES PERSONALES O DAÑOS EN EL EQUIPO

- El mando se debe fijar siempre a la mesa quirúrgica para permitir la parada de seguridad y todos los modos de funcionamiento.
- Si el transporte del paciente requiere el uso del mecanismo de elevación, asegúrese de que la capacidad de este sea adecuada para la mesa, el paciente y el personal.
- Nunca transporte al paciente en orientación inversa excepto cuando se utilice con el accesorio de silla ortopédica. Se pueden provocar graves lesiones al paciente.

ADVERTENCIA

RIESGO DE LESIONES PERSONALES

- Asegúrese de que las barandas de seguridad para el paciente estén levantadas y bloqueadas y la mesa desenchufada antes de iniciar el transporte del paciente.
- NO transporte al paciente sobre un suelo que no esté bien nivelado.

---

1. **Asegúrese de que la sección de conducción de la cabeza esté correctamente instalada (consulte la *Sección 4.2 Instalación*).**
2. **Desenchufe la mesa de la red eléctrica del centro.**
3. **Verifique que las baterías de la mesa estén cargadas y que la mesa esté ON (ENCENDIDA).**
4. **Asegúrese de que la mesa cumple los límites de transporte (consulte la *Sección 4.8 Límites de la mesa*).**
5. **El paciente está correctamente colocado con las barandas de seguridad levantadas y bloqueadas.**
6. **El mando está fijado a la barra central de la sección de conducción de la cabeza.**
7. **Transporte al paciente como se muestra en la *Figura 5-1* (modo automático) o en la *Figura 5-2* (modo manual).**

   NOTA: Durante el modo de transporte, la mesa quirúrgica NO se debe utilizar sobre una superficie inclinada.

Tabla 5-1. Estructura de los ICONOS

Estructura de los ICONOS	Definición
Enmarcado en azul	Pieza de la mesa en movimiento
Negro fijo	Piezas de la mesa no implicadas en la función
Azul fijo	Piezas de la mesa seleccionadas, sin movimiento
Rojo fijo (parpadeante y fijo)	Las piezas de la mesa seleccionadas no se pueden mover del modo ordenado

NOTA: Cuando esté en modo de transporte automático (MODO DE TRANSPORTE MEM), pulse el punto a la derecha EXIT (Salir) para salir del modo. Las teclas de movimientos básicos ya están activas.

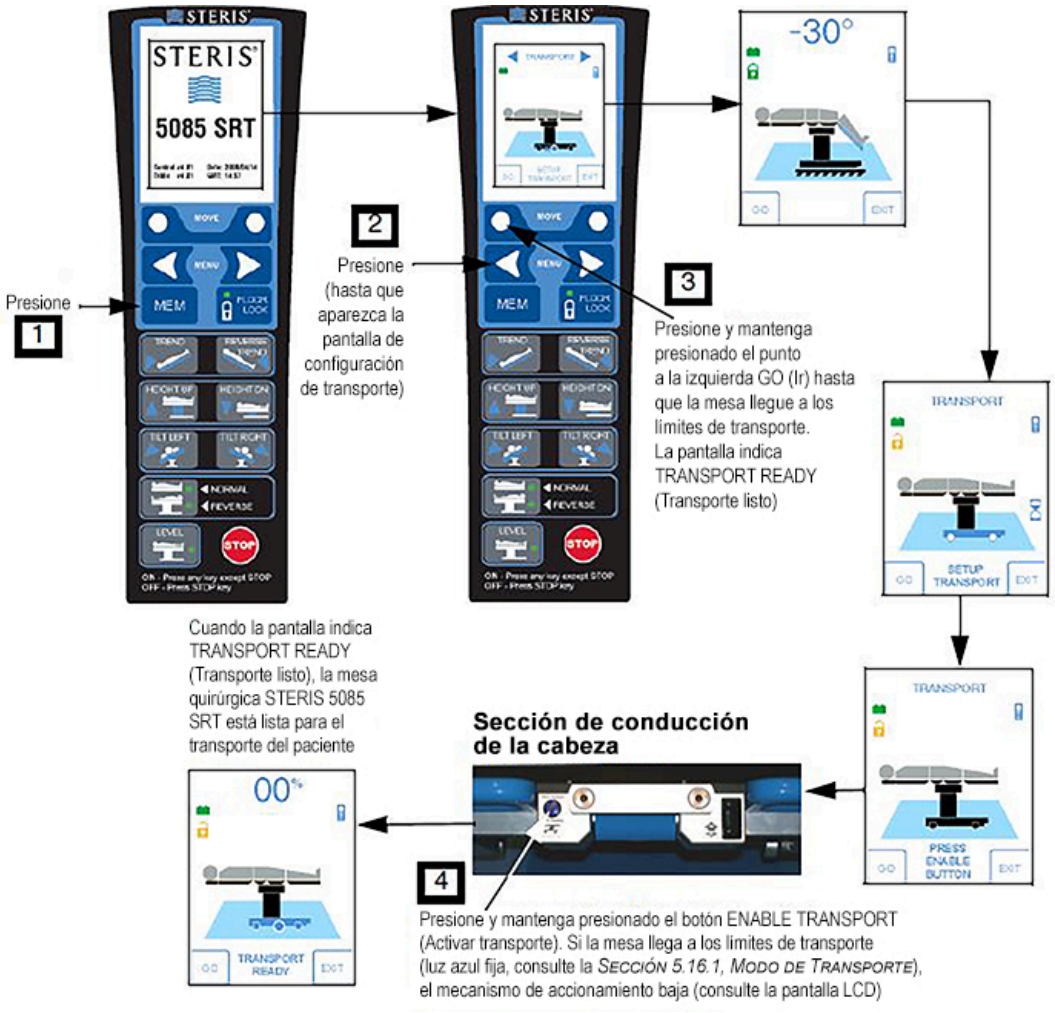

Figura 5-1. Transporte del paciente, modo automático

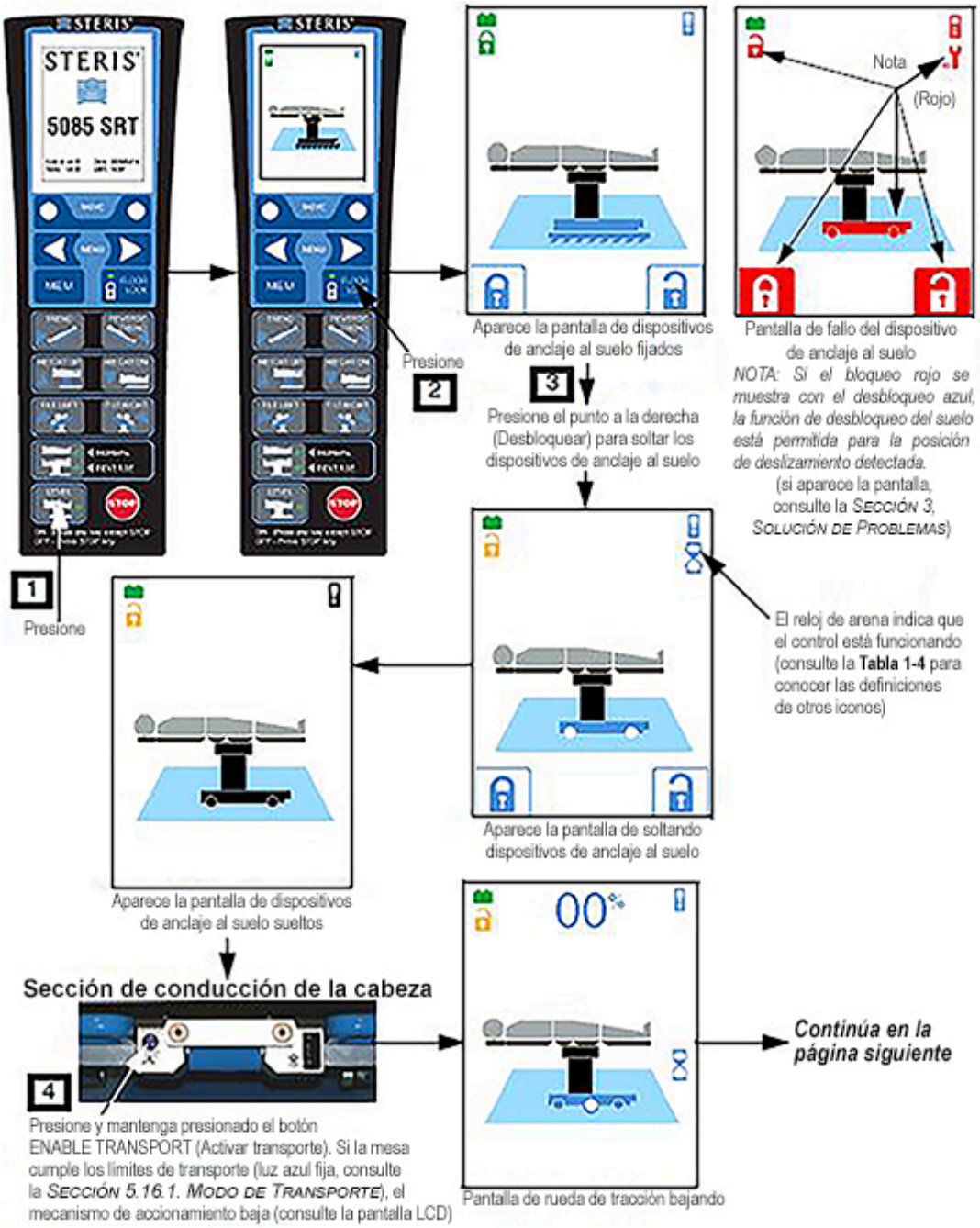

Figura 5-2. Transporte del paciente, modo manual (Parte 1 de 2)



Figura 5-3. Transporte del paciente, modo manual (Parte 2 de 2)

5.4 Modo de rotación

Asegúrese de que la mesa quirúrgica esté preparada para la rotación de la siguiente manera:

NOTA: Si la pantalla LCD del mando indica fallo del sensor (llave roja 12, 13, 14, 15, 17 o 18), el modo de rotación NO se encuentra disponible.

1. **Asegúrese de que la sección de conducción de la cabeza esté correctamente instalada (consulte la *Sección 4.2 Instalación*).**
2. **Desenchufe la mesa de la red eléctrica del centro.**
3. **Verifique que las baterías de la mesa estén cargadas y que la mesa esté ON (ENCENDIDA).**

4. El paciente está correctamente colocado y sujeto.
5. El mando está fijado a la barra central de la sección de conducción de la cabeza.
6. Rotar al paciente o la mesa del modo mostrado en la *Figura 5-4* (modo automático) o en la *Figura 5-5* (modo manual).

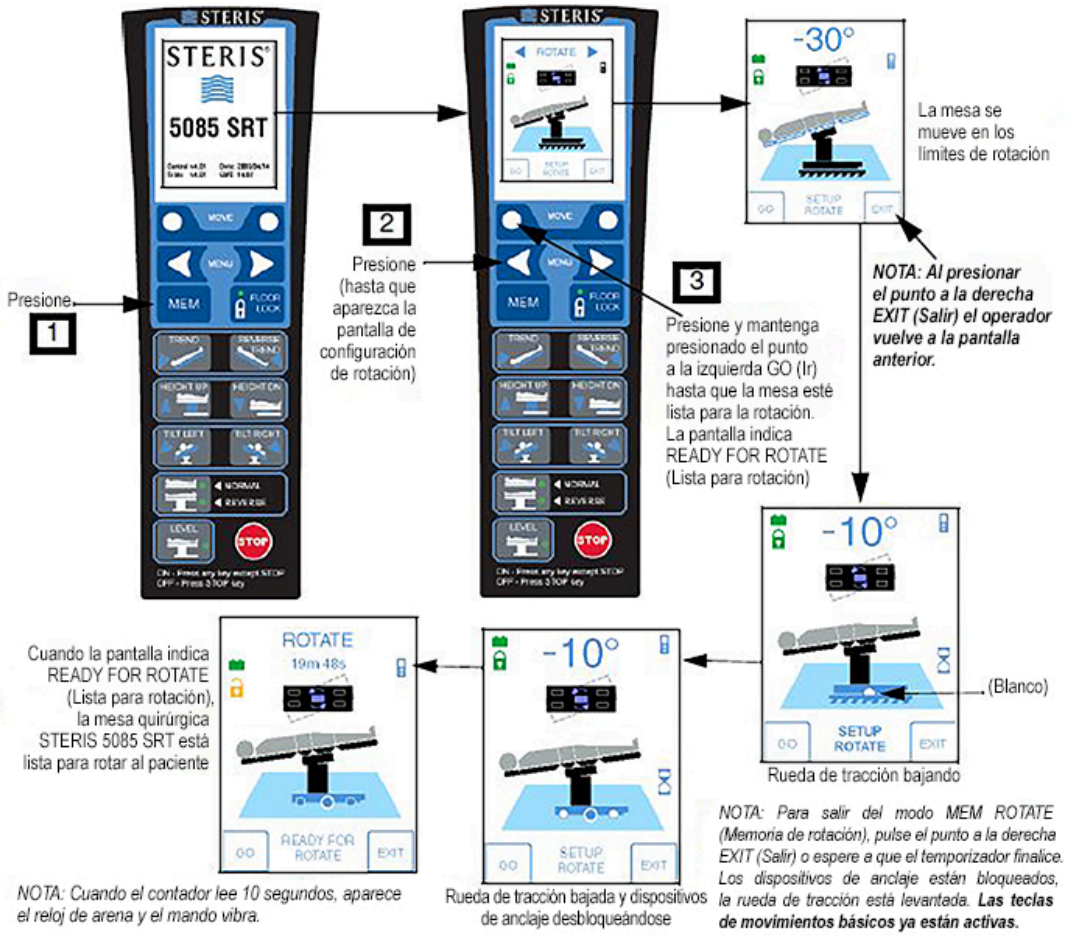

Figura 5-4. Función de rotación de la mesa, modo automático

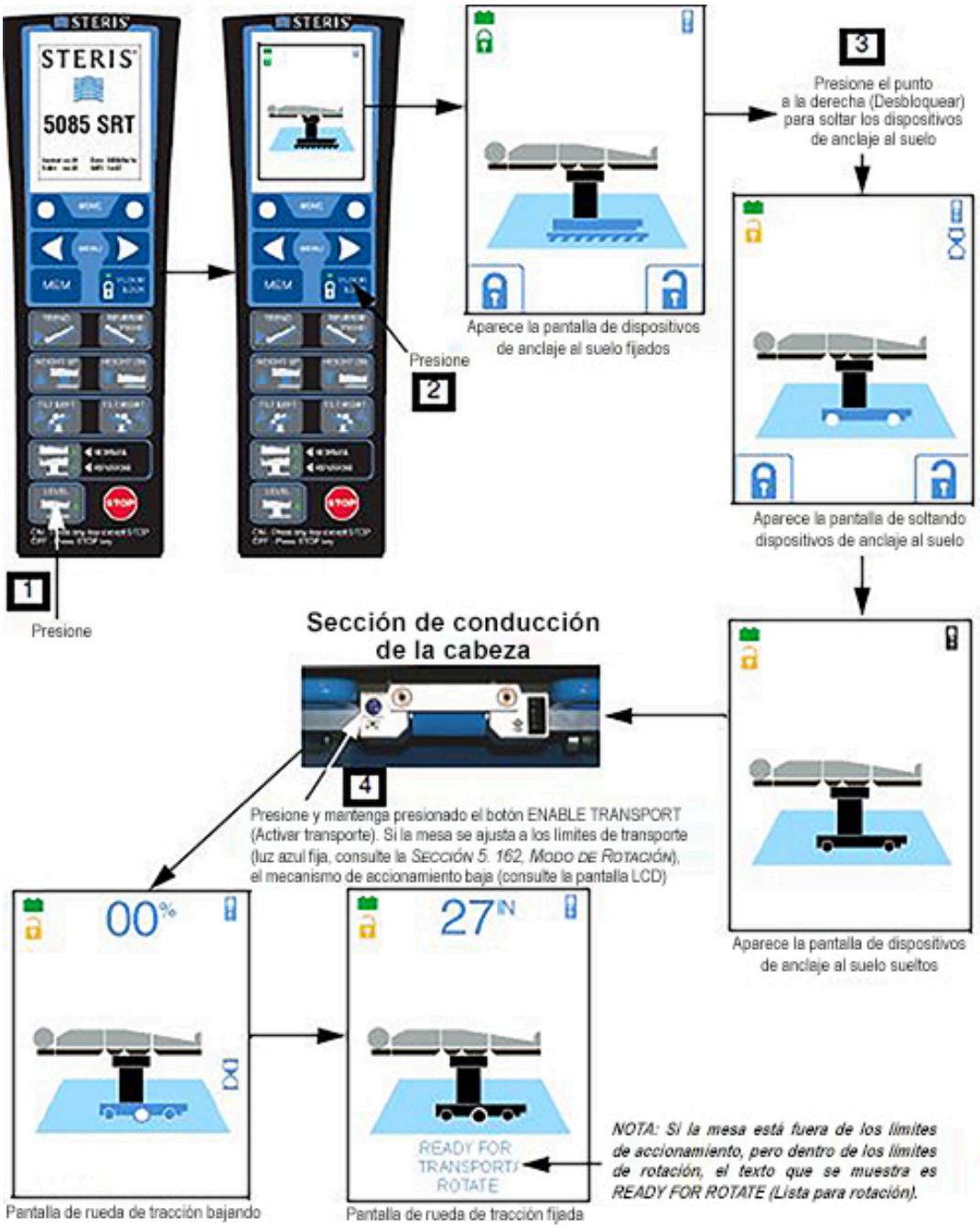

Figura 5-5. Función de rotación de la mesa, modo manual

5.5 Modo de silla ortopédica

Asegúrese de que la mesa quirúrgica está lista para el funcionamiento en modo de silla ortopédica del siguiente modo:

1. **Asegúrese de que la sección de conducción de la cabeza esté correctamente instalada (consulte la *Sección 4.2 Instalación*).**
2. **Desenchufe la mesa de la red eléctrica del centro.**
3. **Verifique que las baterías de la mesa estén cargadas y que la mesa esté ON (ENCENDIDA).**

4. **Asegúrese de que la silla ortopédica (o silla para el hombro) Amsco® está instalada según el manual del usuario (consulte P150832310).**
5. **El paciente está correctamente colocado.**
6. **El mando está fijado a una barra lateral de la mesa al alcance del operador.**
7. **Coloque la mesa quirúrgica en modo de silla ortopédica como se muestra en la *Figura 5-6*.**

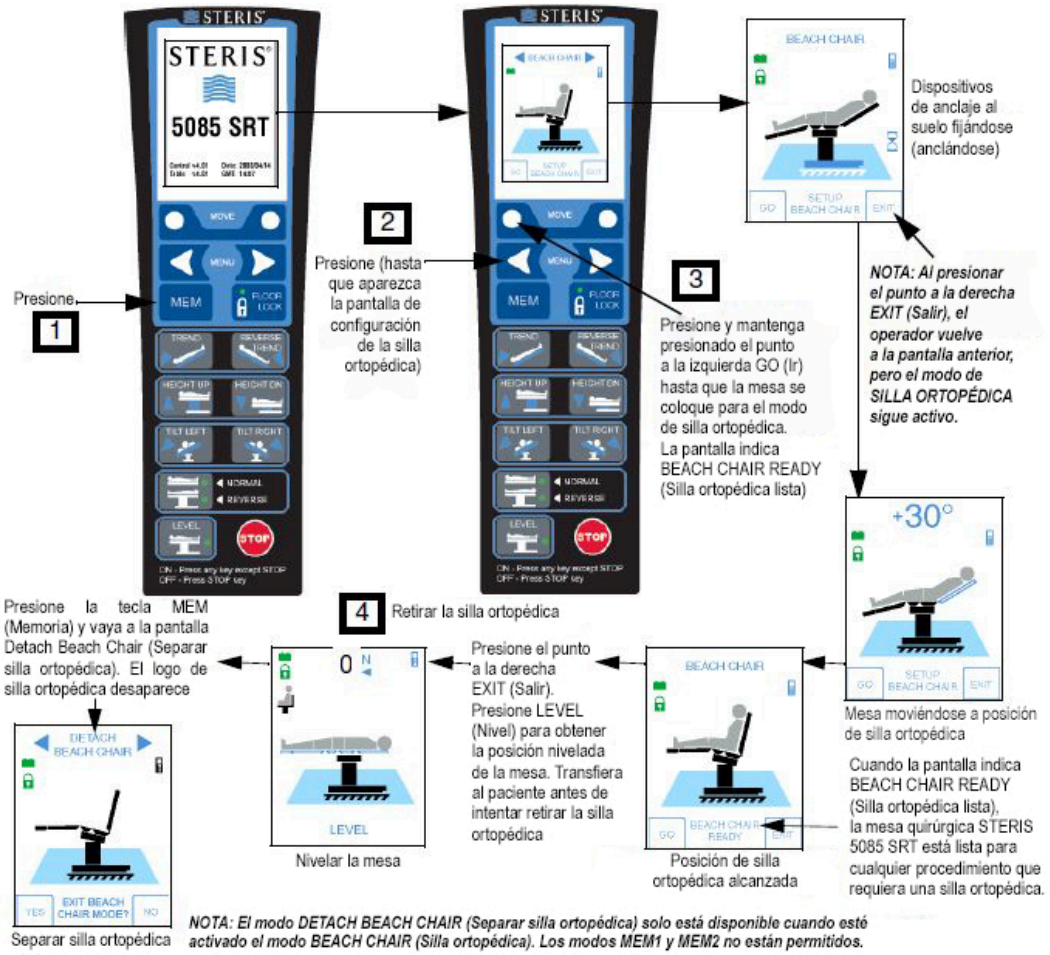

Figura 5-6. Función de silla ortopédica de la mesa, modo automático

5.6 Función de nivelación de la mesa

Asegúrese de que la mesa quirúrgica esté preparada para la operación de la siguiente manera:

1. **Asegúrese de que la sección de conducción de la cabeza esté correctamente instalada (consulte la *Sección 4.2 Instalación*).**
2. **Desenchufe la mesa de la red eléctrica del centro.**
3. **Verifique que las baterías de la mesa estén cargadas y que la mesa esté ON (ENCENDIDA).**
4. **Si el paciente se encuentra sobre la mesa, asegúrese de que está correctamente colocado.**
5. **El mando está fijado a una barra lateral de la mesa al alcance del operador.**
6. **Al presionar el botón LEVEL (Nivelar) del mando principal la mesa quirúrgica se coloca en la orientación de nivel según se muestra en la *Figura 5-7*.**

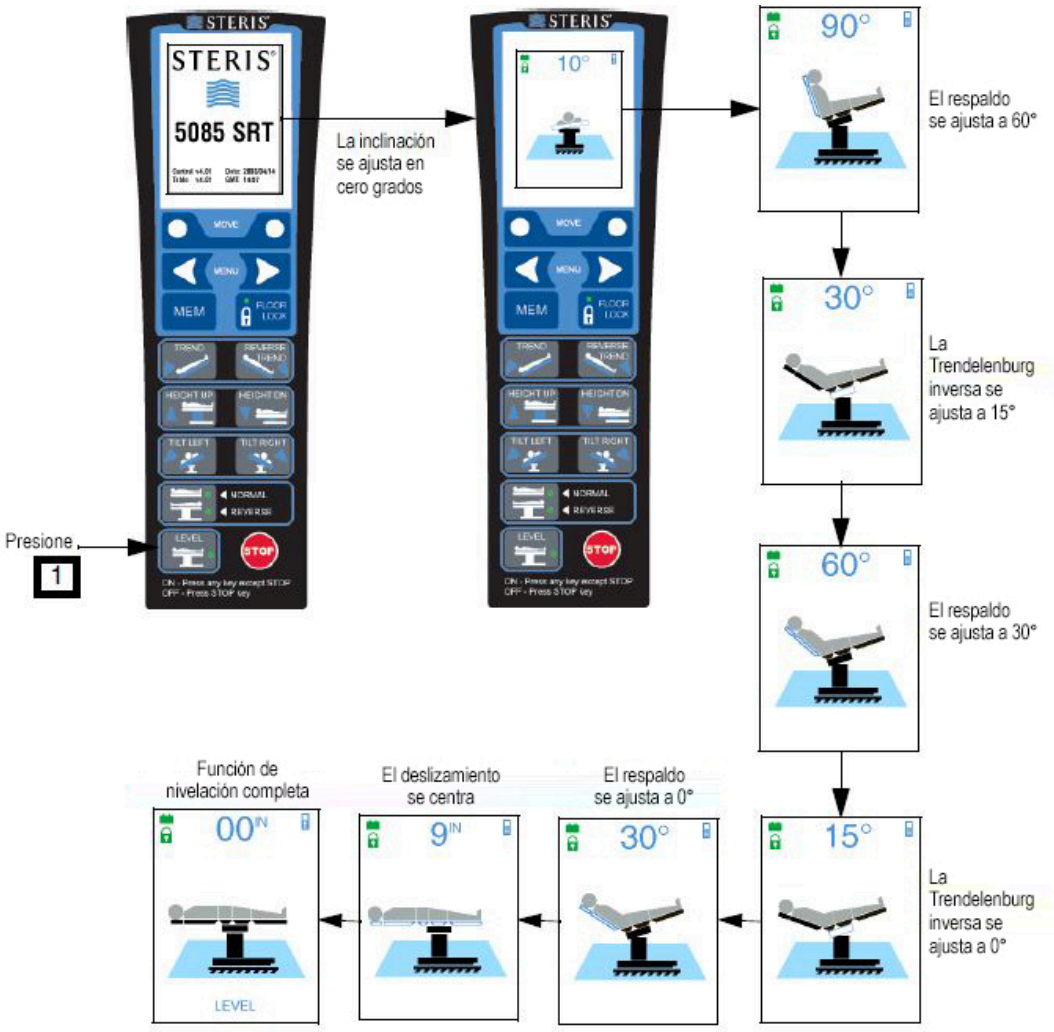

Figura 5-7. Función de nivelación de la mesa (típica)

5.7 Modos de registro (Memoria)

Asegúrese de que la mesa quirúrgica esté preparada para la operación de la siguiente manera:

1. **Asegúrese de que la sección de conducción de la cabeza esté correctamente instalada (consulte la *Sección 4.2 Instalación*).**
2. **Desenchufe la mesa de la red eléctrica del centro.**
3. **Verifique que las baterías de la mesa estén cargadas y que la mesa esté ON (ENCENDIDA).**
4. **Si el paciente se encuentra sobre la mesa, asegúrese de que está correctamente colocado.**
5. **El mando está fijado a una barra lateral de la mesa al alcance del operador.**
6. **Pulse el botón MEM y luego el botón de flecha hacia atrás en el mando principal hasta que aparezca la pantalla de selección MEM1 o MEM2 como se muestra en la *Figura 5-8*.**

   NOTA: Si la posición registrada no existe, desplace la mesa hasta la posición deseada y presione el punto a la derecha REC (Registrar). Cuando se haya completado el registro, sonará la alarma.

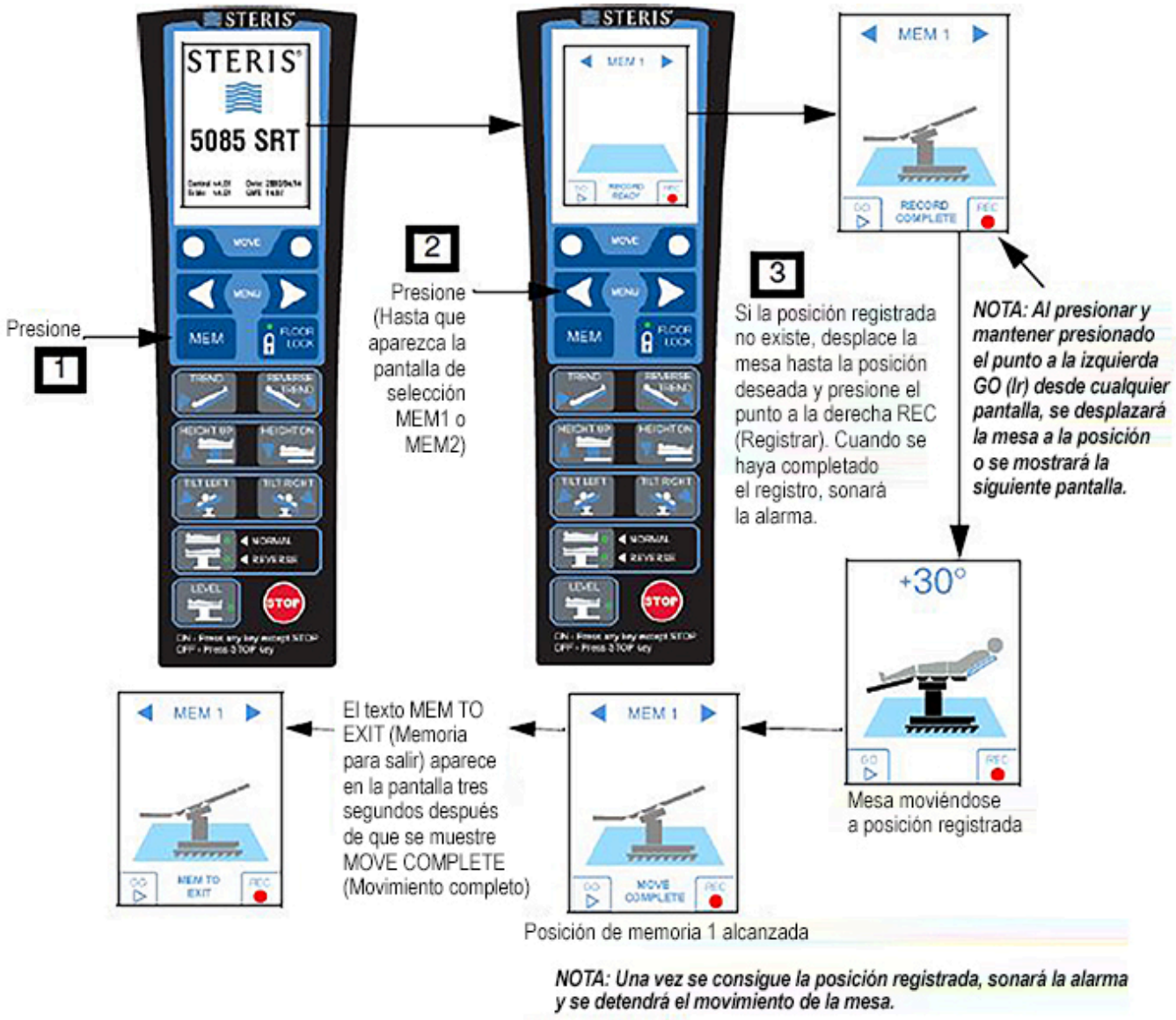

Figura 5-8. Función de registro (típico)

Solución de problemas

6.1 Introducción

IMPORTANTE: *La* ***SECCIÓN 1*** *de este manual contiene un listado de las PRECAUCIONES DE SEGURIDAD que deben respetarse cuando se use este equipo y se realicen operaciones de mantenimiento en él. No utilice el equipo ni realice operaciones de mantenimiento hasta haberse familiarizado con esta información.*

ADVERTENCIA

RIESGO DE LESIONES PERSONALES O DAÑOS EN EL EQUIPO

- Las reparaciones o ajustes del equipo deben realizarse únicamente por el personal de Servicio Técnico de STERIS o formado por STERIS. Las operaciones de mantenimiento realizadas por personal no cualificado o la instalación de componentes no autorizados puede provocar lesiones personales o rendimiento incorrecto del equipo, anular la garantía u originar daños costosos. Para lo relacionado con las opciones del mantenimiento, póngase en contacto con STERIS.
- Para garantizar el funcionamiento seguro y fiable de este equipo, es necesario llevar periódicamente a cabo un mantenimiento preventivo planificado. Para programar el mantenimiento preventivo, póngase en contacto con STERIS.

ADVERTENCIA

RIESGO DE DESCARGA ELÉCTRICA

Desenchufe la mesa quirúrgica del suministro eléctrico del centro y retire el fusible de la batería antes de realizar tareas de mantenimiento. Respete siempre las normas sobre prácticas laborales relacionadas con la seguridad eléctrica.

PRECAUCIÓN

POSIBLES DAÑOS EN EL EQUIPO

⚠ Cuando mueva la mesa quirúrgica hacia otro lugar o hacia el punto donde se va a utilizar, hágalo despacio y sobre suelos lisos. El espacio de separación máximo con el suelo es de 6,4 mm (1/4"). Evite las jambas de las puertas y los ascensores y obstáculos de más de 6,4 mm (1/4") de altura. Si es necesario, eleve la mesa por encima de los obstáculos, para subirla a una furgoneta, etc. Eleve la mesa sin que se incline y solo por la base. NO transporte artículos (incluso accesorios) sobre la parte superior de la mesa y **NO utilice una carretilla elevadora para mover la mesa desembalada**.

NOTA: No permita nunca que personas no cualificadas realicen reparaciones en la mesa.

Esta sección describe los tipos de mal funcionamiento de la mesa quirúrgica que se pueden presentar con más frecuencia, así como las causas posibles y las acciones correctivas. Utilice la información incluida para identificar los problemas generales y los indicados por los LED del mando y el símbolo de la llave inglesa.

El mando muestra mensajes de error numéricos aparte del símbolo de la llave inglesa cuando la placa de control de la mesa V2 se instala en una mesa quirúrgica. Los códigos de error numéricos persisten cuando se presiona una tecla en caso de errores relacionados con las articulaciones. Los códigos de error numéricos persisten hasta que se apaga la mesa quirúrgica en caso de errores relacionados con fallos del sistema. La *Figura 6-1* muestra una pantalla típica con código de error.

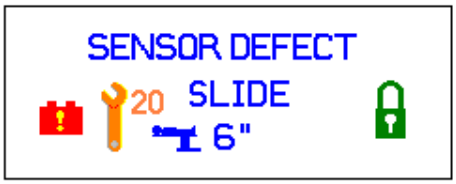

Figura 6-1. Ejemplo de pantalla con código de error: se muestra el código de error 20

Si no puede corregir el problema con la ayuda de las secciones incluidas o si no se describe el problema en cuestión, póngase en contacto con STERIS para que un técnico de servicio cualificado coloque rápidamente su equipo en el estado de funcionamiento adecuado.

Póngase en contacto con STERIS: En primer lugar, trate de definir la situación y determinar si puede resolverla usted mismo utilizando la información proporcionada en esta sección. Si no puede solucionar el problema, llame a STERIS y proporcione la siguiente información sobre la mesa: número de serie, número de modelo y fecha de compra.

6.2 2 iconos rojos de control y pitidos: ALM

Estado

Aparecen 2 iconos rojos en el mando y el indicador emite un sonido.

Resolución de problemas general	Información adicional
Si son los mismos iconos, se presionaron dos botones pulsadores en el mismo mando al mismo tiempo.	1. **Presione STOP (Detener).** 2. **Presione el botón de movimiento correcto (un botón a la vez).**
Si son iconos diferentes, se reciben dos comandos de movimiento de dos controladores diferentes.	1. **Presione STOP (Detener).** 2. **Presione el botón de movimiento correcto en el controlador correcto.**
Botones pulsadores defectuosos en el mando.	1. **Sustituya el mando.**

6.3 Alarma ALS al levantar la sección de espalda: no ALM

Estado

Alarma de ALS que aparece al levantar la sección de espalda con el puente renal hacia abajo.

Resolución de problemas general	Información adicional
Problema con el puente renal.	1. **Póngase en contacto con STERIS.**

6.4 Versión incorrecta: ALM

Estado

El mensaje aparece en el mando: Bad Version (Versión incorrecta).

Resolución de problemas general	Información adicional
La versión del software del mando es incompatible con la versión del software de la placa de control.	1. **Póngase en contacto con STERIS.**

6.5 Batería defectuosa: ALM

Estado

El mensaje aparece en el mando: Batt Defect (Batería defectuosa).

Resolución de problemas general	Información adicional
La batería funciona fuera del rango de voltaje nominal.	1. **Póngase en contacto con STERIS.**

6.6 Las baterías no se cargan: no ALM

Estado

La mesa quirúrgica funciona correctamente tanto con la batería como con la alimentación del centro, pero las baterías no se cargan. El LED verde del interruptor de alimentación principal está encendido cuando el cable de alimentación está enchufado a la alimentación adecuada del centro y está encendida.

Resolución de problemas general	Información adicional
Fusibles de línea (F6/F7) defectuosos.	1. **Sustituya los fusibles de línea (F6/F7).** 2. **Si el problema continúa, póngase en contacto con STERIS.**

6.7 Fusible de la batería: ALM

Estado

El mensaje aparece en el mando: Battery Fuse (Fusible de la batería).

Resolución de problemas general	Información adicional
Fusible faltante o fundido.	1. **Revise los fusibles. Sustituya si es necesario.** 2. **Enchufe el cable de alimentación a la alimentación del centro.**

6.8 Modo de batería: ALM

Estado

El mensaje aparece en el mando: Battery Mode (Modo de batería).

Resolución de problemas general	Información adicional
Es posible que el fusible F2 esté fundido.	1. **Revise el fusible F2. Sustituya si es necesario.** 2. **Si el problema continúa, póngase en contacto con STERIS.**

6.9 No se puede leer la pantalla del mando: no ALM

Estado

Con la mesa quirúrgica conectada a la alimentación del centro, no se puede leer la pantalla del mando.

Resolución de problemas general	Información adicional
El mando está defectuoso.	1. **Sustituya el mando.** 2. **Si el problema continúa, póngase en contacto con STERIS.**

6.10 Cargador defectuoso: ALM

Estado

El mensaje aparece en el mando: Charger Defect (Cargador defectuoso).

Resolución de problemas general	Información adicional
El fusible F1 está fundido.	**1. Compruebe el fusible de la batería. Sustituya el fusible si es necesario.**
El circuito del cargador de batería en la fuente de alimentación requiere inspección.	**1. Póngase en contacto con STERIS.**

6.11 Fallo de la cubierta de la columna: no ALM

Estado

Cubiertas de la columna defectuosas o adheridas durante el proceso de elevación y descenso.

Resolución de problemas general	Información adicional
Cubiertas mal alineadas o dañadas.	**1. Póngase en contacto con STERIS.**

6.12 Conectar a alimentación de CA o enchufar a la red: ALM

Estado

El mensaje aparece en el mando: Connect AC Power or Plug Mains (Conectar a alimentación de CA o enchufar a la red).

Resolución de problemas general	Información adicional
El voltaje de la batería es inferior a 19 V.	**1. Enchufe la mesa a la alimentación del centro.** **2. Asegúrese de que el interruptor esté encendido.** **3. Asegúrese de que el LED de CA verde esté encendido.** **4. Si el problema continúa, póngase en contacto con STERIS.**

6.13 Doble comando: ALM

Estado

El mensaje aparece en el mando: Dual Command (Doble comando).

Resolución de problemas general	Información adicional
Se han enviado comandos desde el pedal opcional y el mando a la vez.	**1. El mando tiene prioridad.**

6.14 ALS falso tras articulación de deslizamiento hasta el pie: no ALM

Estado

La articulación se realiza seguida de una articulación de deslizamiento hasta el pie; puede producirse una falsa alarma de ALS.

NOTA:

Este problema ocurre solo con la placa de control principal.

Resolución de problemas general	Información adicional
Problema eléctrico	1. **Póngase en contacto con STERIS.**

6.15 Problema de anclaje al suelo: no ALM

Estado

Un anclaje al suelo no funciona o los anclajes al suelo autocompensables se extienden completamente levantando la mesa quirúrgica de las cuatro ruedas orientables.

Resolución de problemas general	Información adicional
Fuga interna en el cilindro de pie o en el colector de anclaje al suelo.	1. **Póngase en contacto con STERIS.**
Problema en el sistema de control.	1. **Póngase en contacto con STERIS.**

6.16 La pantalla del mando se queda en blanco durante la descarga del programa del mando: no ALM

Estado

La pantalla del mando se queda en blanco durante la descarga del programa del mando.

Resolución de problemas general	Información adicional
La conexión del cable o la placa de control principal requieren inspección.	1. **Póngase en contacto con STERIS.**

6.17 El mando no se activa: no ALM

Estado

El mando no se activa al enchufar la mesa quirúrgica a la alimentación del centro y presionar cualquier botón (excepto **STOP** [DETENER]).

Resolución de problemas general	Información adicional
El fusible de la batería principal está fundido.	1. **Sustituya el fusible de la batería.**
Cable de alimentación defectuoso.	1. **Reemplace el cable de alimentación.**
El mando no está conectado correctamente a la mesa quirúrgica.	1. **Conecte correctamente el mando a la mesa.**
Mando defectuoso. **NOTA:** Utilice el sistema opcional de control de pie/control auxiliar hasta sustituir mando.	1. **Sustituya el mando.** 2. **Si el problema continúa, póngase en contacto con STERIS.**

6.18 La bomba hidráulica no responde, pero la función de deslizamiento de la mesa sí: no ALM

Estado

La bomba hidráulica de la mesa quirúrgica no funciona, pero la función de deslizamiento de la mesa funciona si los anclajes al suelo están acoplados.

Resolución de problemas general	Información adicional
Fusible de alimentación de la bomba hidráulica (F4) defectuoso.	1. **Sustituya el fusible de alimentación de la bomba hidráulica (F4).**

6.19 El depósito hidráulico muestra pérdida de aceite, pero no se detectaron fugas: no ALM

Estado

El depósito de aceite hidráulico muestra una pérdida de fluido, pero no se detectan fugas externas.

Resolución de problemas general	Información adicional
El cilindro de altura requiere inspección.	1. **Póngase en contacto con STERIS.**

6.20 INTELLIPOWER Apagado, Mando Encendido, Interruptor de alimentación LED Encendido: no ALM

Estado

El gráfico de barras de visualización INTELLIPOWER está apagado, el mando está encendido y el LED verde del interruptor de alimentación principal está encendido.

Resolución de problemas general	Información adicional
El fusible del cargador de batería (F1) está defectuoso.	1. **Sustituya el fusible del cargador de batería (F1).** 2. **Si el problema continúa, póngase en contacto con STERIS.**

6.21 INTELLIPOWER Encendido, Indicador de estado de batería Encendido, Conector de alimentación Apagado: no ALM

Estado

El gráfico de barras de visualización de INTELLIPOWER está encendido, el indicador de estado de la batería está encendido y el enchufe de alimentación de CA está apagado.

Resolución de problemas general	Información adicional
El fusible del cargador de batería (F1) está defectuoso.	1. **Sustituya el fusible del cargador de batería (F1).** 2. **Si el problema continúa, póngase en contacto con STERIS.**
Baterías defectuosas.	1. **Póngase en contacto con STERIS.**

6.22 Anclar de nuevo: ALM

Estado

El mensaje aparece en el mando: Lock Again (Anclar de nuevo).

El estado del presostato no cambia al presionar FLOOR LOCK (Anclaje al suelo) o cambia aunque no se haya presionado.

Resolución de problemas general	Información adicional
Se debe inspeccionar el anclaje al suelo.	1. **Póngase en contacto con STERIS.**

6.23 Batería baja: ALM

Estado

El mensaje aparece en el mando: Low Battery (Batería baja).

Resolución de problemas general	Información adicional
La batería funciona por debajo del rango de voltaje nominal.	1. **Enchufe el cable de alimentación a la alimentación del centro.** 2. **Si el LED verde de CA no está encendido, asegúrese de que el interruptor de alimentación sí lo esté.** 3. **Si el problema continúa, póngase en contacto con STERIS.**

6.24 Pérdida de la función de la mesa, pero el fusible de la batería (F8) está bien: no ALM

Estado

Pérdida de la función de la mesa quirúrgica, pero el fusible de la batería (F8) está bien.

Resolución de problemas general	Información adicional
Cortocircuito o fallo en el componente de mando.	1. **Aísle el mando principal y compruebe el funcionamiento con el mando de respaldo.** 2. **Compruebe ambos cables del mando.** 3. **Sustituya el mando principal.** 4. **Si el problema continúa, póngase en contacto con STERIS.**
Sobrecarga de baterías.	1. **Póngase en contacto con STERIS.**

6.25 LED verde del interruptor de alimentación principal apagado: no ALM

Estado

La mesa quirúrgica no está en funcionamiento y la luz verde no está encendida en el interruptor de alimentación principal.

Resolución de problemas general	Información adicional
El interruptor de alimentación principal está **APAGADO**.	1. **ENCIENDA el interruptor de alimentación principal.**
El cable de alimentación no está enchufado a la alimentación del centro.	1. **Conecte el cable de alimentación a la fuente de alimentación adecuada del centro.**
Cable de alimentación defectuoso.	1. **Reemplace el cable de alimentación.**
Se debe inspeccionar el interruptor de alimentación.	1. **Póngase en contacto con STERIS.**

6.26 Fallo de la placa de control principal: no ALM

Estado

Luces LED de FALLO de la placa de control principal.

Resolución de problemas general	Información adicional
Problema con la mesa quirúrgica que recibe comandos de la placa de control principal.	1. **Póngase en contacto con STERIS.**

6.27 Motor defectuoso: ALM

Estado

El mensaje aparece en el mando: Motor Defect (Motor defectuoso).

Resolución de problemas general	Información adicional
No hay control del motor del deslizamiento o el deslizamiento está inoperativo.	1. **Póngase en contacto con STERIS.**

6.28 Fallo del motor: ALM

Estado

El mensaje aparece en el mando: Motor Fail (Fallo del motor).

Resolución de problemas general	Información adicional
La función de deslizamiento no está operativa.	1. **Póngase en contacto con STERIS.**

6.29 No hay funciones disponibles con el mando: no ALM

Estado

No se dispone de funciones operativas de la mesa quirúrgica utilizando el mando.

Resolución de problemas general	Información adicional
El mando no está conectado correctamente a la mesa quirúrgica.	1. **Conecte correctamente el mando a la mesa.**
No hay alimentación para el mando. La mesa se desactiva transcurridos 30 minutos de inactividad.	1. **Presione cualquier botón del mando (excepto STOP [Detener]).**
Mando defectuoso. **NOTA:** Utilice el control de pie/auxiliar. Si la mesa funciona correctamente, el mando manual está defectuoso.	1. **Sustituya el mando.** 2. **Si el problema continúa, póngase en contacto con STERIS.**
El fusible de batería (F8) está defectuoso.	1. **Sustituya el fusible de la batería.**
Carga de la batería (alimentación) insuficiente.	1. **Conecte el cable de alimentación a la fuente adecuada del centro y gire el interruptor de alimentación principal a la posición de encendido. Deje que las baterías se carguen 12 horas para restaurar la carga completa.**

6.30 Falla en el deslizamiento de la mesa y el anclaje al suelo: no ALM

Estado

Las mesas quirúrgicas funcionan correctamente (alimentación del centro y de la batería), excepto para la función de deslizamiento y los anclajes al suelo.

Resolución de problemas general	Información adicional
El fusible de alimentación de control de deslizamiento (F3) está defectuoso.	1. **Verifique que las baterías acepten la carga.** 2. **Sustituya el fusible de alimentación de control de deslizamiento (F3).**

6.31 Solo responde la función de deslizamiento de la mesa: no ALM

Estado

Solo responde la función de deslizamiento de la mesa.

Resolución de problemas general	Información adicional
Sistema eléctrico de la mesa quirúrgica defectuoso.	1. **Póngase en contacto con STERIS.**

6.32 Alimentación defectuosa: ALM

Estado

El mensaje aparece en el mando: Power Defect (Alimentación defectuosa).

Resolución de problemas general	Información adicional
Transformador demasiado caliente. La mesa quirúrgica sigue funcionando con la batería.	1. **Espere a que el transformador se enfríe (30-60 minutos).** 2. **Pruebe la función de nuevo.** 3. **Si el problema continúa, póngase en contacto con STERIS.**

6.33 Bomba defectuosa: ALM

Estado

El mensaje aparece en el mando: Pump Defect (Bomba defectuosa).

Resolución de problemas general	Información adicional
No hay control de la bomba hidráulica.	1. **Póngase en contacto con STERIS.**

6.34 Fallo de la bomba: ALM

Estado

El mensaje aparece en el mando: Pump Fail (Fallo de la bomba).

Resolución de problemas general	Información adicional
La bomba no se apaga.	1. **Póngase en contacto con STERIS.**

6.35 El botón de orientación inversa no responde cuando la mesa está en modo de silla ortopédica: no ALM

Estado

El botón de orientación inversa del mando no responde cuando la mesa está en modo de silla ortopédica.

Resolución de problemas general	Información adicional
El usuario ha salido incorrectamente del modo de silla ortopédica.	1. **Presione la flecha MENÚ derecha.** 2. **Se debe mostrar la pantalla Detach Beach Chair (Separar silla ortopédica).** 3. **Presione el punto MOVE (Mover) a la izquierda para salir correctamente del modo de silla ortopédica.**

6.36 Sensor DEF: ALM

Estado

SENSOR DEF (Sensor defectuoso) se muestra en la pantalla después de la articulación flexible. En la pantalla Flex (Flexible) del mando se muestran guiones. La mesa podría o no nivelarse correctamente.

Resolución de problemas general	Información adicional
El sensor de la sección de espalda o piernas requiere inspección.	1. **Póngase en contacto con STERIS.**

6.37 Sensor defectuoso: ALM

Estado

El mensaje aparece en el mando: Sensor Defect (Sensor defectuoso).

La función LEVEL (Nivelar) está desactivada.

Resolución de problemas general	Información adicional
Un sensor interno requiere inspección.	1. **Póngase en contacto con STERIS.**

6.38 Fallo del sensor: ALM

Estado

El mensaje aparece en el mando: Sensor Fail (Fallo del sensor).

La función LEVEL (Nivelar) está desactivada.

Resolución de problemas general	Información adicional
Un sensor interno requiere inspección.	1. **Póngase en contacto con STERIS.**

6.39 Defecto en el deslizamiento: ALM

Estado

El mensaje aparece en el mando: Slide Defect (Defecto en el deslizamiento).

Resolución de problemas general	Información adicional
No hay control de la función de deslizamiento. La función de deslizamiento no está operativa.	1. **Póngase en contacto con STERIS.**

6.40 Fallo en el deslizamiento: ALM

Estado

El mensaje aparece en el mando: Slide Fail (Fallo en el deslizamiento).

Resolución de problemas general	Información adicional
La función SLIDE (Deslizar) funciona continuamente o está inoperativa.	1. **Póngase en contacto con STERIS.**

6.41 Oscilación de la articulación de la mesa: no ALM

Estado

La articulación de la mesa quirúrgica oscila o rebota.

Resolución de problemas general	Información adicional
Problema del sistema hidráulico.	1. **Póngase en contacto con STERIS.**

6.42 La mesa no responde a las funciones FLEX (Flexionar), REFLEX (Reflexionar) ni LEVEL (Nivelar) utilizando el mando: no ALM

Estado

La mesa quirúrgica no responde a las funciones FLEX (Flexionar), REFLEX (Reflexionar) ni LEVEL (Nivelar) utilizando el mando, pero los demás botones funcionan normalmente.

Resolución de problemas general	Información adicional
La mesa se encuentra en orientación inversa. Estas funciones no están permitidas en la orientación inversa.	1. **La función LEVEL (Nivelar) se permite si la mesa está en el modo de silla ortopédica.** 2. **Presione STOP (Detener).** 3. **Coloque la mesa en el modo normal.**
Los sensores necesarios para la función de nivelación están defectuosos.	1. **Nivele la mesa manualmente utilizando los otros botones de función del mando.** 2. **Si el problema continúa, póngase en contacto con STERIS.**
Mando defectuoso.	1. **Sustituya el mando.** 2. **Si el problema continúa, póngase en contacto con STERIS.**

6.43 La mesa no funciona con la alimentación del centro, pero sí con la de la batería: no ALM

Estado

La mesa quirúrgica no funciona con el cable de alimentación conectado a la alimentación adecuada del centro. Sin embargo, sí funciona con la energía de la batería.

Resolución de problemas general	Información adicional
Fusible de alimentación de control (F2) defectuoso.	**1. En la pantalla INTELLIPOWER, verifique que el indicador de estado de la batería funcione cuando esté activa la alimentación con la batería.** **2. Verifique que el indicador del enchufe de alimentación funcione cuando el cable de alimentación esté conectado a la alimentación adecuada del centro.** **3. Sustituya el fusible de alimentación de control (F2).**

6.44 La mesa no se eleva ni se baja con el mando: no ALM

Estado

La mesa quirúrgica no sube ni baja con el mando.

Resolución de problemas general	Información adicional
El mando no está activado.	**1. Presione cualquier botón del mando (excepto STOP [Detener]).**
Mando defectuoso.	**1. Sustituya el mando.** **2. Si el problema continúa, póngase en contacto con STERIS.**

6.45 La mesa no se inclina con el mando: no ALM

Estado

La mesa quirúrgica no se inclina a la derecha ni a la izquierda usando el mando.

Resolución de problemas general	Información adicional
El mando no está activado.	**1. Presione cualquier botón del mando (excepto STOP [Detener]).**
Mando defectuoso.	**1. Sustituya el mando.** **2. Si el problema continúa, póngase en contacto con STERIS.**

6.46 La mesa no se puede colocar en las posiciones Trendelenburg ni Trendelenburg inversa usando el mando: no ALM

Estado

La mesa no se puede colocar en las posiciones Trendelenburg ni Trendelenburg inversa usando el mando.

Resolución de problemas general	Información adicional
El mando no está activado.	1. **Presione cualquier botón del mando (excepto STOP [Detener]).**
Mando defectuoso.	1. **Sustituya el mando.** 2. **Si el problema continúa, póngase en contacto con STERIS.**

6.47 La mesa está trabada, pero el mando indica que no: no ALM

Estado

La mesa está trabada, pero el mando principal indica que no.

Resolución de problemas general	Información adicional
Los presostatos internos requieren inspección.	1. **Póngase en contacto con STERIS.**

6.48 La mesa funciona con batería: no ALM

Estado

La mesa quirúrgica continúa funcionando con la batería aunque el cable de alimentación está enchufado a la alimentación del centro.

Resolución de problemas general	Información adicional
El cable de alimentación está mal conectado.	1. **Verifique que el enchufe esté bien asentado.** 2. **Verifique que la toma de corriente esté suministrando energía.**
Cable de alimentación defectuoso.	1. **Reemplace el cable de alimentación.**

6.49 La mesa se balancea mientras está sobre sus ruedas orientables: no ALM

Estado

La mesa quirúrgica se balancea mientras está sobre sus ruedas orientables. Una rueda orientable no toca el suelo.

Resolución de problemas general	Información adicional
Suelo desnivelado.	1. **Compruebe la nivelación del suelo.**
Las almohadillas de montaje de las ruedas orientables deben inspeccionarse.	1. **Póngase en contacto con STERIS.**

6.50 Movimiento imprevisto de la mesa: no ALM

Estado

La mesa se mueve sin acciones por parte del operador.

Resolución de problemas general	Información adicional
Teclado dañado o atascado en el mando.	1. **Aísle el mando principal y compruebe el funcionamiento con el mando de respaldo.** 2. **Sustituya el mando principal.** 3. **Si el problema continúa, póngase en contacto con STERIS.**
Entrada de líquido en uno o ambos mandos.	1. **Sustituya el mando defectuoso.**
Mando de respaldo defectuoso.	1. **Desconecte el mando de respaldo y compruebe el funcionamiento con el mando principal.** 2. **Sustituya el mando de respaldo.**

6.51 Ruido inusual durante el traslado de la mesa: no ALM

Estado

Se escucha un ruido inusual durante el traslado de la mesa, y la placa de control del deslizamiento falla con frecuencia.

Resolución de problemas general	Información adicional
Problema con los cojinetes laterales lineales	1. **Póngase en contacto con STERIS.**

6.52 Defecto de válvula: ALM

Estado

El mensaje aparece en el mando: Valve Defect (Defecto de válvula).

Resolución de problemas general	Información adicional
No hay control de la válvula.	**1. Póngase en contacto con STERIS.**

6.53 Fallo de la válvula: ALM

Estado

El mensaje aparece en el mando: Valve Fail (Fallo de la válvula).

Resolución de problemas general	Información adicional
La válvula no se apaga.	**1. Póngase en contacto con STERIS.**

6.54 Pico de voltaje: ALM

Estado

El mensaje aparece en el mando: Voltage Peak (Pico de voltaje).

Resolución de problemas general	Información adicional
El voltaje de la batería alcanza los 31 V (las baterías se están sobrecargando, lo que puede causar daños a la mesa quirúrgica).	**1. Desconecte el cable de alimentación de inmediato.** **2. Póngase en contacto con STERIS.**

6.55 Llave inglesa 2: ALM

Estado

El ICONO de alarma de la llave inglesa 2 aparece en el mando.

Resolución de problemas general	Información adicional
Se han recibido comandos de los mandos principal y auxiliar.	**1. Solo se necesita un mando (principal o auxiliar) para realizar una tarea guiada por el usuario.**

6.56 Llave inglesa 7: ALM

Estado

El ICONO de alarma de la llave inglesa 7 aparece en el mando.

Resolución de problemas general	Información adicional
Funcionamiento de SLIDE (Deslizar) de la mesa quirúrgica bloqueado.	1. **Presione STOP (Detener).** 2. **Algo obstruye la mesa y produce una situación de sobrevoltaje. Elimine la obstrucción.** 3. **Repita la operación deseada.** 4. **Si el problema continúa, póngase en contacto con STERIS.**

6.57 Llave inglesa 9: ALM

Estado

El ICONO de alarma de la llave inglesa 9 aparece en el mando.

Resolución de problemas general	Información adicional
Baterías de la mesa quirúrgica agotadas.	1. **Enchufe la mesa a la alimentación del centro.** 2. **Recargue las baterías cuando pueda.** 3. **Si el problema continúa, póngase en contacto con STERIS.**

6.58 Llave inglesa 10: ALM

Estado

El ICONO de alarma de la llave inglesa 10 aparece en el mando.

Resolución de problemas general	Información adicional
Se debe inspeccionar el anclaje al suelo.	1. **Póngase en contacto con STERIS.**

6.59 Llave inglesa 11: ALM

Estado

El ICONO de alarma de la llave inglesa 11 aparece en el mando.

Resolución de problemas general	Información adicional
Botón de mando presionado demasiado tiempo.	**1. Si el botón ha estado presionado durante más de un minuto, suéltelo y vuelva a pulsarlo durante menos de un minuto.** **2. Si no se ha presionado ningún botón, pulse STOP para detener cualquier movimiento de la mesa.** **3. Si el problema persiste después del restablecimiento, reemplace el mando defectuoso.** **4. Si el problema continúa, póngase en contacto con STERIS.**

6.60 Llave inglesa 12: ALM

Estado

El ICONO de alarma de la llave inglesa 12 aparece en el mando.

Resolución de problemas general	Información adicional
El sensor de inclinación requiere inspección. Los movimientos de combinación (MEM, Rotate*, Transport*, Level, Flex y Reflex [MEM, Rotación*, Transporte*, Nivelar, Flexión y Reflexión]) no están permitidos.	NOTA: * = Solo modelos SRT **1. Póngase en contacto con STERIS.**

6.61 Llave inglesa 13: ALM

Estado

El ICONO de alarma de la llave inglesa 13 aparece en el mando.

Resolución de problemas general	Información adicional
El sensor de TRENDELENBURG requiere inspección. Los movimientos de combinación (MEM, Rotate*, Transport*, Level, Flex y Reflex [MEM, Rotación*, Transporte*, Nivelar, Flexión y Reflexión]) no están permitidos.	NOTA: * = Solo modelos SRT **1. Póngase en contacto con STERIS.**

6.62 Llave inglesa 14: ALM

Estado

El ICONO de alarma de la llave inglesa 14 aparece en el mando.

Resolución de problemas general	Información adicional
El sensor de la sección de espalda requiere inspección. Los movimientos de combinación (MEM, Rotate*, Transport*, Level, Flex y Reflex [MEM, Rotación*, Transporte*, Nivelar, Flexión y Reflexión]) no están permitidos.	NOTA: * = Solo modelos SRT 1. **Póngase en contacto con STERIS.**

6.63 Llave inglesa 15: ALM

Estado

El ICONO de alarma de la llave inglesa 15 aparece en el mando.

Resolución de problemas general	Información adicional
El sensor de la sección de piernas requiere inspección. Los movimientos de combinación (MEM, Rotate*, Transport*, Level, Flex y Reflex [MEM, Rotación*, Transporte*, Nivelar, Flexión y Reflexión]) no están permitidos.	NOTA: * = Solo modelos SRT 1. **Póngase en contacto con STERIS.**

6.64 Llave inglesa 17: ALM

Estado

El ICONO de alarma de la llave inglesa 17 aparece en el mando.

Resolución de problemas general	Información adicional
El sensor de altura requiere inspección. Los movimientos de combinación (MEM, Rotate*, Transport*, Level, Flex y Reflex [MEM, Rotación*, Transporte*, Nivelar, Flexión y Reflexión]) no están permitidos.	NOTA: * = Solo modelos SRT 1. **Póngase en contacto con STERIS.**

6.65 Llave inglesa 18: ALM

Estado

El ICONO de alarma de la llave inglesa 18 aparece en el mando.

Resolución de problemas general	Información adicional
El sensor de deslizamiento requiere inspección. Los movimientos de combinación (MEM, Rotate*, Transport*, Level, Flex y Reflex [MEM, Rotación*, Transporte*, Nivelar, Flexión y Reflexión]) no están permitidos.	NOTA: * = Solo modelos SRT 1. **Póngase en contacto con STERIS.**

6.66 Llave inglesa 20: ALM

Estado

El ICONO de alarma de la llave inglesa 20 aparece en el mando.

Resolución de problemas general	Información adicional
Los sensores requieren inspección. Los movimientos de combinación (MEM, Rotate*, Transport*, Level, Flex y Reflex [MEM, Rotación*, Transporte*, Nivelar, Flexión y Reflexión]) no están permitidos.	NOTA: * = Solo modelos SRT 1. **Póngase en contacto con STERIS.**

6.67 Llave inglesa 21: ALM

Estado

El ICONO de alarma de la llave inglesa 21 aparece en el mando.

Resolución de problemas general	Información adicional
El fusible de la batería y la batería requieren inspección.	1. **Póngase en contacto con STERIS.**

6.68 Llave inglesa 22: ALM

Estado

El ICONO de alarma de la llave inglesa 22 aparece en el mando.

Resolución de problemas general	Información adicional
La batería requiere inspección.	1. **Póngase en contacto con STERIS.**

6.69 Llave inglesa 23: ALM

Estado

El ICONO de alarma de la llave inglesa 23 aparece en el mando.

Resolución de problemas general	Información adicional
Las baterías y el cargador requieren inspección.	1. **Póngase en contacto con STERIS.**

6.70 Llave inglesa 24: ALM

Estado

El ICONO de alarma de la llave inglesa 24 aparece en el mando.

Resolución de problemas general	Información adicional
La fuente de alimentación requiere inspección.	1. **Póngase en contacto con STERIS.**

6.71 Llave inglesa 25: ALM

Estado

El ICONO de alarma de la llave inglesa 25 aparece en el mando.

Resolución de problemas general	Información adicional
Fallo hidráulico.	1. **Póngase en contacto con STERIS.**

6.72 Llave inglesa 26: ALM

Estado

El ICONO de alarma de la llave inglesa 26 aparece en el mando.

Resolución de problemas general	Información adicional
Fallo hidráulico. Se requiere inspección.	1. **Póngase en contacto con STERIS.**

6.73 Llave inglesa 27: ALM

Estado

El ICONO de alarma de la llave inglesa 27 aparece en el mando.

Resolución de problemas general	Información adicional
No hay respuesta del motor de deslizamiento.	1. **Póngase en contacto con STERIS.**

6.74 Llave inglesa 28: ALM

Estado

El ICONO de alarma de la llave inglesa 28 aparece en el mando.

Resolución de problemas general	Información adicional
Respuesta continua del motor de deslizamiento.	1. **Póngase en contacto con STERIS.**

6.75 Llave inglesa 29: ALM

Estado

El ICONO de alarma de la llave inglesa 23 aparece en el mando.

Resolución de problemas general	Información adicional
Comando de deslizamiento no recibido.	1. **Póngase en contacto con STERIS.**

6.76 Llave inglesa 30: ALM

Estado

El ICONO de alarma de la llave inglesa 30 aparece en el mando.

Resolución de problemas general	Información adicional
Se recibió un comando de deslizamiento continuo.	1. **Reinicie la mesa quirúrgica presionando el botón STOP (Detener) seguido de cualquier botón de comando.** 2. **Pruebe la mesa con un mando de otra mesa que sepa que funciona correctamente. Reemplace el mando defectuoso, si esto corrige la alarma.** 3. **Si el problema continúa, póngase en contacto con STERIS.**

6.77 Llave inglesa 31: ALM

Estado

El ICONO de alarma de la llave inglesa 31 aparece en el mando.

Resolución de problemas general	Información adicional
Se requiere actualización del software.	1. **Póngase en contacto con STERIS.**

6.78 Llave inglesa 32: ALM

Estado

El ICONO de alarma de la llave inglesa 32 aparece en el mando.

La mesa se apaga 10 segundos después de mostrar el mensaje.

Resolución de problemas general	Información adicional
La fuente de alimentación requiere inspección.	**1. Póngase en contacto con STERIS.**

6.79 Llave inglesa 33: ALM

Estado

El ICONO de alarma de la llave inglesa 33 aparece en el mando.

La mesa quirúrgica se apaga 10 segundos después de mostrar el mensaje.

Resolución de problemas general	Información adicional
Se requiere inspección de la batería y del mazo de cables.	**1. Póngase en contacto con STERIS.**

6.80 Llave inglesa 34: ALM

Estado

El ICONO de alarma de la llave inglesa 34 aparece en el mando.

La mesa se apaga 10 segundos después de mostrar el mensaje.

Resolución de problemas general	Información adicional
Se recibió un comando de deslizamiento continuo.	**1. Reinicie la mesa quirúrgica presionando el botón STOP (Detener) seguido de cualquier botón de comando.** **2. Pruebe la mesa con un mando de otra mesa que sepa que funciona correctamente. Reemplace el mando defectuoso si esto corrige la alarma.** **3. Si el problema continúa, póngase en contacto con STERIS.**
Se requiere una inspección de la placa de control principal.	**1. Póngase en contacto con STERIS.**

6.81 Llave inglesa 38: ALM

Estado

El ICONO de alarma de la llave inglesa 38 aparece en el mando.

Resolución de problemas general	Información adicional
El conjunto de la rueda de accionamiento (solo en los modelos SRT) requiere inspección.	1. **Póngase en contacto con STERIS.**

6.82 Llave inglesa 39: ALM

Estado

El ICONO de alarma de la llave inglesa 39 aparece en el mando.

Resolución de problemas general	Información adicional
El conjunto de la rueda de accionamiento (solo en los modelos SRT) requiere inspección.	1. **Póngase en contacto con STERIS.**

6.83 Llave inglesa 42: ALM

Estado

El ICONO de alarma de la llave inglesa 42 aparece en el mando.

Resolución de problemas general	Información adicional
Se requiere una inspección de la placa de control principal.	1. **Póngase en contacto con STERIS.**

6.84 Llave inglesa 47: ALM

Estado

El ICONO de alarma de la llave inglesa 47 aparece en el mando.

Resolución de problemas general	Información adicional
Mando principal desenchufado o no completamente asentado.	1. **Asegúrese de que el mando principal está enchufado en la mesa quirúrgica.** 2. **Reinicie la mesa quirúrgica presionando el botón STOP (Detener) seguido de cualquier botón de comando.** 3. **Pruebe la mesa con el mando de otra mesa que sepa que funciona correctamente. Reemplace el mando defectuoso si esto corrige la alarma.** 4. **Si el problema continúa, póngase en contacto con STERIS.**

6.85 Uso incorrecto: ALM

Estado

El mensaje aparece en el mando: Wrong Use (Uso incorrecto).

Resolución de problemas general	Información adicional
El control detecta que se ha mantenido presionado un botón del mando durante más de un minuto.	1. **Suelte el botón y vuelva a intentar la función deseada.** 2. **Botón defectuoso en el mando. Sustituya el mando.**

Mantenimiento rutinario

7.1 Leer antes de realizar el mantenimiento rutinario

ADVERTENCIA

RIESGO DE LESIONES PERSONALES O DAÑOS EN EL EQUIPO

- Las reparaciones o los ajustes del equipo deben realizarse únicamente por el personal de Servicio Técnico de STERIS o formado por STERIS. Si las operaciones de mantenimiento son realizadas por personal no cualificado o si se instalan componentes no autorizados, se podrán provocar lesiones personales, el rendimiento incorrecto del equipo, la anulación de la garantía u originar costosos daños. Para lo relacionado con las opciones de asistencia técnica, póngase en contacto con STERIS.
- Para garantizar el funcionamiento seguro y fiable de este equipo, es necesario llevar periódicamente a cabo un mantenimiento preventivo planificado. Para programar el mantenimiento preventivo, póngase en contacto con STERIS.
- No realice tareas de servicio o mantenimiento en el equipo mientras lo esté utilizando.

Los procedimientos de mantenimiento rutinario que se describen en esta sección del manual deben realizarse siempre que sea necesario y tal como se indica en esta sección del manual. Cualquier procedimiento de mantenimiento que no esté incluido en esta sección debe estar a cargo del personal de servicio técnico capacitado por STERIS y totalmente familiarizado con esta mesa quirúrgica.

Para que el equipo funcione de manera fiable y segura, además del mantenimiento rutinario que se describe en esta sección, deberá realizarse un mantenimiento preventivo, programado y frecuente. Existen programas de mantenimiento anual que incluyen el mantenimiento programado, las reparaciones y la sustitución de las piezas deterioradas, todo ello realizado por un técnico cualificado, con el fin de asegurar el rendimiento óptimo del equipo y evitar tiempos de inactividad imprevistos. Para obtener más información, póngase en contacto con STERIS.

Se deben cumplir las siguientes indicaciones de mantenimiento preventivo:

1. **Bajo ninguna circunstancia se deberá realizar el mantenimiento de este equipo sin el Manual de mantenimiento. Este Manual de mantenimiento también cumple con los requisitos de rendimiento esencial y la conformidad con la compatibilidad electromagnética.**
2. **El Manual de mantenimiento puede adquirirse a través del servicio de atención al cliente de STERIS.**
3. **En el Manual de mantenimiento se incluye un programa de mantenimiento preventivo detallado y una lista de piezas de repuesto.**
4. **El mantenimiento preventivo es fundamental para mantener este equipo en condiciones de funcionamiento óptimas. STERIS recomienda establecer un acuerdo de mantenimiento anual con el Servicio Técnico de Steris.**
5. **Es aconsejable guardar un registro de los procedimientos de mantenimiento realizados en la mesa.**
6. **Si se produce un problema asociado a un código de error, consulte la sección Solución de problemas.**

7. **Las tareas de mantenimiento preventivo y asistencia técnica habituales deben realizarse de acuerdo con el manual de mantenimiento para cumplir los requisitos de rendimiento esencial y la conformidad con la compatibilidad electromagnética.**
8. **En el Manual de mantenimiento se describen los pasos necesarios para comprobar y reponer el aceite hidráulico.**

   NOTA: Nunca permita que personas no cualificadas realicen el mantenimiento preventivo de la mesa, ya que esto no está cubierto por la garantía.

7.2 Limpieza de la mesa

Esta sección incluye lo siguiente:

Introducción

General

Limpieza después de cada uso

Al final del día

Semanal

Introducción

ADVERTENCIA

RIESGO DE INFECCIÓN

⚠ Para protegerse de los aerosoles reflejados por las superficies contaminantes, use guantes de goma o de plástico, máscaras y protección ocular, y siga las normas OSHA contra patógenos transmitidos por la sangre al limpiar la mesa.

⚠ No utilice alcohol para limpiar o desinfectar la mesa, ya que no tiene las propiedades de limpieza o desinfección necesarias.

ADVERTENCIA

RIESGO DE LESIONES PERSONALES

⚠ Para limpiar y desinfectar esta mesa quirúrgica no debe usar sustancias fenólicas, ya que si no se enjuagan bien pueden irritar la piel de los pacientes, ni tampoco alcohol, ya que no tiene las propiedades de limpieza o desinfección necesarias.

PRECAUCIÓN

POSIBLES DAÑOS EN EL EQUIPO

⚠ Los procedimientos de limpieza que requieran la articulación de la mesa quirúrgica deben estar a cargo de personas familiarizadas con el funcionamiento de la mesa.

⚠ No rocíe con líquido de limpieza los enchufes eléctricos y evite utilizar el pulverizador directamente sobre los botones de respaldo para emergencias o en el espacio libre. El rociado o el goteo de líquido sobre los circuitos eléctricos en el interior de la mesa pueden ocasionar corrosión y pérdida de función.

⚠ Cuelgue el mando en la barra lateral de la mesa cuando no lo utilice para evitar posibles daños en él.

⚠ Después de realizar procedimientos de limpieza, asegúrese de que las almohadillas, el tablero de la mesa y los tableros de rayos X estén completamente secos antes de volver a instalarlos. Si no lo hace, puede dañar la mesa y las almohadillas. La humedad atrapada entre las almohadillas y los tableros de rayos X puede contribuir a dañar el equipo, por ejemplo, combando los tableros.

⚠ Para limpiar o desinfectar la mesa quirúrgica, lea detenidamente las instrucciones de uso sobre los líquidos de limpieza y siga todas las indicaciones y precauciones que se describen.

NOTA: El usuario debe cumplir los requisitos del comité nacional responsable de la higiene y desinfección al limpiar la mesa. Los desinfectantes pueden utilizarse en pulverizadores o aplicarse con paños. Los detergentes enzimáticos deben aplicarse con un paño desechable y no con aerosoles (y enjuagarse completamente con un paño limpio, húmedo y sin pelusa para eliminar cualquier residuo).

Cuando limpie la mesa y las almohadillas, tenga en cuenta lo siguiente:

1. **El uso de una solución desinfectante DISTINTA a las indicadas aquí puede provocar la decoloración o deterioro de la superficie de la almohadilla:**
   - **Toallitas limpiadoras/desodorantes/desinfectantes con germicida para limpieza de superficies Coverage®**
   - **Compuesto de amonio cuaternario con disolvente de etanol**
   - **Compuesto de amonio cuaternario con disolvente de alcohol isopropílico (IPA)**
   - **Compuesto de amonio cuaternario con disolvente de IPA y 2-butoxietanol**
   - **Compuesto de amonio cuaternario y biguanida**
   - **H2O2 (peróxido de hidrógeno)**
   - **Limpiadores neutros**
2. **Se desaconseja el uso de H2O2 y PAA (peróxido de hidrógeno y ácido peracético) en todos los productos STERIS.**

3. **Siga siempre las instrucciones del fabricante sobre las concentraciones y el uso de productos de limpieza.**
4. **Evite la decoloración del teclado y de la pantalla del mando. No limpie el mando con soluciones de povidona-yodo ni permita que estas soluciones entren en contacto con las superficies del teclado y la pantalla.**
5. **Evite el exceso de líquido en las superficies de las almohadillas y del tablero durante y después de la limpieza.**
6. **NO ROCÍE ningún producto de limpieza directamente sobre el mando ni sobre los componentes del sistema. Para limpiar otros componentes del sistema, humedezca un paño suave y limpio con la solución limpiadora y escurra el exceso de humedad.**
7. **Si los productos de limpieza recomendados no están disponibles en su área, utilice un desinfectante neutro con una solución de hipoclorito de sodio (0,1 % o 1000 partes por millón de cloro disponible).**

General

Utilice los siguientes materiales para realizar los procedimientos de limpieza descritos en esta sección:

- **Varios paños limpios, secos y sin pelusas.**
- **Recipiente con agua limpia.**
- **Prepare las soluciones de limpieza o desinfectantes aprobadas según se indique en la etiqueta del producto.**

Para tener la garantía de que podrá utilizar durante mucho tiempo las almohadillas y los colchones de STERIS, siga las siguientes instrucciones de limpieza:

1. **Inspeccione el colchón antes y después de usarlo para comprobar su integridad.**
2. **Siga la frecuencia de limpieza del protocolo del centro, pero limpie todas las manchas de inmediato.**
3. **Utilice un producto de limpieza desinfectante de bajo nivel para hospitales que sea adecuado para materiales blandos.**
4. **Para consideraciones especiales como gran volumen de sangre derramada, contaminación o exposición a tejido y fluidos de alto riesgo o *C. difficile*, los colchones y las almohadillas pueden limpiarse con una solución desinfectante de nivel intermedio a alto a una tasa de dilución del 10 % o una tasa de dilución de 1:10 de lejía doméstica (hipoclorito de sodio al 5,25 % o 6 %), también expresado como 5000 partes por millón de cloro disponible, según las directrices recomendadas por el CDC y la AORN.**

   NOTA: Esta tasa de dilución o superior no es la recomendada para un uso rutinario y requiere enjuagar con agua y un paño húmedo después de la limpieza.
5. **Diluya todos los limpiadores, desinfectantes y germicidas según las instrucciones del fabricante.**
6. **Para la limpieza, utilice una esponja, un paño o una toallita suaves, evitando los cepillos abrasivos o con cerdas duras.**
7. **Deje que el colchón se seque durante suficiente tiempo antes de devolverlo a la mesa o a la superficie accesoria y ponerlo en servicio.**
8. **Evite aplicar cinta adhesiva fuerte directamente sobre la superficie del colchón, ya que los tirones para quitarla pueden afectar a la integridad del material del colchón.**
9. **Algunos productos de limpieza dejan un residuo que puede acumularse con el tiempo. Dependiendo del producto de limpieza, podría ser necesario enjuagar y frotar con un paño ligeramente humedecido para limpiarlo.**
10. **Algunos procedimientos realizados sobre los colchones o almohadillas de la mesa pueden implicar una exposición excesiva a fluidos. Asegúrese de cubrirlos bien con paños.**

STERIS recomienda asimismo las siguientes precauciones para colchones y almohadillas:

1. **No separe, rompa, desgarre ni corte la etiqueta colgante de «Vent» (Ventilación), ya que es un componente del colchón.**
2. **No lave a máquina ni en seco.**
3. **No utilice limpiadores ni disolventes agresivos, incluyendo cantidades de alcohol de moderadas a altas.**

4. **No utilice productos químicos que tiñan o decoloren, ni desinfectantes tipo yodóforo, como Betadine, ni lejía incorrectamente diluida, ya que puede afectar al acabado, color y posiblemente a la resistencia del tejido.**
5. **No utilice lejía sin diluir o diluida de manera incorrecta, ni productos de limpieza concentrados.**
6. **No permita que ningún producto de limpieza permanezca en contacto con el tejido por un tiempo prolongado ni sobrepasando las recomendaciones del fabricante del producto de limpieza.**
7. **No olvide enjuagar bien el tejido para sacar el producto de limpieza o desinfectante.**

Limpieza después de cada uso

IMPORTANTE: *Lea todas las precauciones de seguridad que se presentan en la sección Introducción.*

Cada vez que utilice la mesa quirúrgica, debe limpiarla y desinfectarla de la siguiente manera:

NOTA: Compruebe que todas las cubiertas protectoras estén colocadas sobre las tomas de corriente abiertas.

1. **Elimine la suciedad visible con un paño desechable y coloque el paño utilizado en un contenedor apropiado destinado a la eliminación de residuos peligrosos para el medio ambiente.**
2. **Limpie el tablero y las almohadillas de la siguiente manera:**
    a. **Articule el tablero hasta dejarlo a nivel y colóquelo a una altura de trabajo que resulte cómoda.**
    b. **Desprenda cuidadosamente las almohadillas de las tiras de fijación del tablero y colóquelas en otra mesa o en una superficie plana.**
    c. **Mantenga la lata a una distancia de 152 a 203 mm (6-8") de la superficie y rocíe generosamente la parte superior y los laterales de las almohadillas o frótelas con un paño limpio humedecido con solución de limpieza. (Se recomienda limpiar solo una almohadilla a la vez). Evite con cuidado las costuras de las almohadillas.**
    d. **Pase un paño limpio y sin pelusas humedecido en agua sobre las superficies húmedas para eliminar el líquido de limpieza (humedecer el paño reduce las manchas).**
    e. **Pase un paño limpio y sin pelusas humedecido en agua sobre las superficies húmedas para eliminar el líquido de limpieza (humedecer el paño reduce las manchas).**
    f. **Pase de nuevo un paño limpio, seco y sin pelusa por las superficies limpias para eliminar toda la humedad.**
    g. **Repita *Paso c*, *Paso d* y *Paso e* para otras almohadillas. Repita *Paso c*, *Paso d*, *Paso e*, y *Paso f* sobre las superficies expuestas del tablero al retirar las almohadillas. Seque bien la parte inferior de las almohadillas y las superficies del tablero.**
    h. **Vuelva a colocar las almohadillas en el tablero alineándolas con los lados de la mesa y presionándolas en su sitio sobre las tiras de fijación.**
3. **Eleve la mesa hasta la altura máxima para tener acceso a las superficies inferiores.**
4. **Limpie el puente, las cubiertas y toda la superficie de la base de la siguiente manera:**
    a. **Mantenga la lata a una distancia de 152 a 203 mm (6-8") de la superficie y rocíe el líquido de limpieza generosamente en el puente y las cubiertas. Evite rociar los conectores.**
    b. **Pase un paño limpio y sin pelusas humedecido en agua sobre las superficies rociadas para eliminar el líquido de limpieza (humedecer el paño reduce las manchas).**
    c. **Limpie las superficies de nuevo con un paño limpio, húmedo y sin pelusas para eliminar los residuos.**
    d. **Repita *Paso a*, *Paso b* y *Paso c* para la superficie base.**
5. **APAGUE el mando y límpielo de la siguiente manera:**

    NOTA: NO sumerja el mando en líquido.

a. **Mantenga la lata a una distancia de 152 a 203 cm (6-8") de la superficie y rocíe el líquido de limpieza generosamente en el mando.**

b. **Pase un paño limpio y sin pelusas humedecido en agua sobre las superficies rociadas para eliminar el líquido de limpieza (humedecer el paño reduce las manchas).**

Al final del día

Al finalizar la jornada diaria, realice los procedimientos de limpieza resaltados en la sección *Después de cada uso*.

Semanal

Limpie y desinfecte la mesa quirúrgica semanalmente de la siguiente manera:

1. **Realice *los pasos 1* al *4* de la sección *Después de cada uso*.**
2. **Revise las ruedas orientables y los dispositivos de anclaje al suelo en busca de residuos acumulados y límpielos de la siguiente manera:**
   a. **Compruebe que los dispositivos de anclaje al suelo estén bien acoplados (levante las ruedas orientables del suelo).**
   b. **Mantenga el limpiador en spray a una distancia de 152 a 203 mm (6-8") de la rueda orientable y rocíela generosamente con líquido de limpieza.**
   c. **Pase un paño humedecido en agua sobre la rueda orientable para eliminar el líquido de limpieza y los residuos.**
   d. **Realice *Paso b* y *Paso c* con las tres ruedas orientables restantes.**
3. **Articule la mesa en todos sus movimientos y limpie el resto de superficies expuestas durante estas articulaciones de la siguiente manera:**
   a. **Mantenga el limpiador en spray a una distancia de 152 a 203 mm (6-8") de la rueda y rocíela generosamente con líquido de limpieza.**
   b. **Pase un paño limpio, sin pelusas y humedecido en agua sobre las superficies rociadas para eliminar el líquido de limpieza.**
   c. **Pase de nuevo un paño limpio, húmedo y sin pelusa por las superficies limpias para eliminar cualquier residuo.**
4. **Ponga el mando en OFF (APAGADO) al finalizar el procedimiento de limpieza.**
5. **Realice el Paso 5 de la sección *Después de cada uso*.**

7.3 Mantenimiento bisemanal

Haga funcionar la mesa quirúrgica para comprobar que todas las funciones se realizan correctamente. El funcionamiento debe ser suave y silencioso. Si el funcionamiento de la mesa no es suave, haga que un técnico cualificado revise la mesa. Nunca permita que personas sin experiencia ni cualificación intenten realizar reparaciones en la mesa.

7.4 Mantenimiento mensual

Compruebe todas las ruedas orientables y anclajes de suelo de la mesa quirúrgica para ver si hay suciedad acumulada y límpielos del modo siguiente:

NOTA: Compruebe que el mando funcione correctamente y esté en buen estado.

1. **Compruebe que los dispositivos de anclaje al suelo estén acoplados de manera adecuada.**
2. **Sostenga el limpiador en spray a una distancia de 152 a 203 mm (6-8") de la rueda orientable y rocíela generosamente con el líquido de limpieza.**

3. **Pase un paño humedecido en agua sobre la rueda orientable para eliminar el líquido de limpieza y los residuos. Asegúrese de quitar cosas como hilos de sutura, aceite y cera de suelos.**
4. **Realice los pasos 2 y 3 para las tres ruedas orientables restantes.**

7.5 Carga de la batería

Esta sección incluye lo siguiente:

Qué debe saber antes de cargar las baterías

Procedimiento de carga de las baterías

Qué debe saber antes de cargar las baterías

Esta mesa quirúrgica está equipada con el sistema de alimentación doble INTELLIPOWER®. La mesa funciona con alimentación eléctrica del centro o baterías internas. Si hace funcionar la mesa con baterías, tenga en cuenta lo siguiente:

IMPORTANTE:*Las baterías se recargan automáticamente siempre que el interruptor de alimentación principal esté ENCENDIDO y la mesa quirúrgica esté conectada al suministro eléctrico de CA. El icono de PLUG (ENCHUFE) aparece en la pantalla LED del panel de alimentación (consulte la Figura 7-1) y en la pantalla LCD.*

Descripción del gráfico de barras:

- **Cuando la mesa está enchufada al suministro de CA del centro y el interruptor de alimentación principal está ENCENDIDO, la barra de diodos muestra el estado de carga de la batería. El estado de carga de la batería también se indica mediante un icono en el mando principal.**
- **Cuando la mesa funciona con batería y el mando principal está activo (encendido), la barra de diodos muestra el estado de carga de la batería. El estado de carga de la batería también se indica mediante un icono en el mando principal.**

NOTA: Presione el botón STOP (Detener) en el mando principal cuando la mesa esté inactiva para asegurarse de que las baterías no se agoten. En modo de espera se consume una importante cantidad de energía.

Las baterías pueden necesitar recargas de manera periódica dependiendo de la frecuencia de uso de la mesa. La situación de baterías bajas o descargadas se indica mediante los iconos de color DORADO o ROJO en la pantalla LCD del mando y con algunas o todas las barras de diodos de color verde en la pantalla LED del panel de alimentación, APAGADAS.

NOTA: La máxima vida útil que se puede esperar para una batería que siempre se haya cargado y cuidado correctamente es de cuatro años. Hay que cambiar la batería con más frecuencia si no se siguen las recomendaciones de carga. Las baterías completamente cargadas permiten aproximadamente 20 procedimientos (alrededor de cinco días) sin necesidad de recarga. Observe el icono de carga y descarga de la pantalla LED (consulte *Figura 7-1*) del panel de alimentación. Apagar la mesa entre usos y al final de cada día (si no hay acceso a la alimentación del centro) aumenta la capacidad de la batería más de cinco días.

Las baterías de ácido plomo duran más tiempo si no se deja que se descarguen por completo. Por tanto, para alargar la vida y la capacidad de las baterías de la mesa, mantenga siempre conectado el cable de alimentación de CA a la base de la mesa y enchufado a una toma de CA adecuada siempre que sea posible y tanto tiempo como sea posible, con el interruptor de alimentación principal **ENCENDIDO**. Si no fuera posible proceder así siempre, recargue las baterías en los momentos siguientes:

NOTA: Cuando se APAGAN dos barras de diodos verdes en la pantalla LED del panel de alimentación, las baterías están a media carga. Este nivel de energía permite un funcionamiento normal de la mesa, sin dañar las baterías. Sin embargo, cuando se APAGA la última barra de diodos verde, se deben recargar las baterías inmediatamente o sufrirán daños. Si todos los diodos están APAGADOS, significa que las baterías están totalmente agotadas y la mesa solo puede funcionar con la alimentación del centro.

- **Cada cinco días, si la mesa se encuentra en servicio normal; más a menudo si su uso lo exige.**
- **Cuando aparezca el icono de BATERÍA de color DORADO en el indicador de control de estado de la pantalla LCD.**
- **Si la mesa permanece almacenada durante más de seis meses; las baterías deben recargarse cada seis meses.**

NOTA: Si las baterías selladas de plomo ácido de electrolito en gel no se cargan, compruebe lo siguiente:

1. **El fusible de la batería está fundido: reemplace el fusible (consulte la sección Instalación del fusible de la batería (F8) de *Sección 4.2 Instalación*).**
2. **Si el cable de alimentación está defectuoso, sustitúyalo si es necesario.**
3. **Si el interruptor de alimentación principal está APAGADO (no está iluminado).**
4. **Si el circuito de carga no está funcionando.**

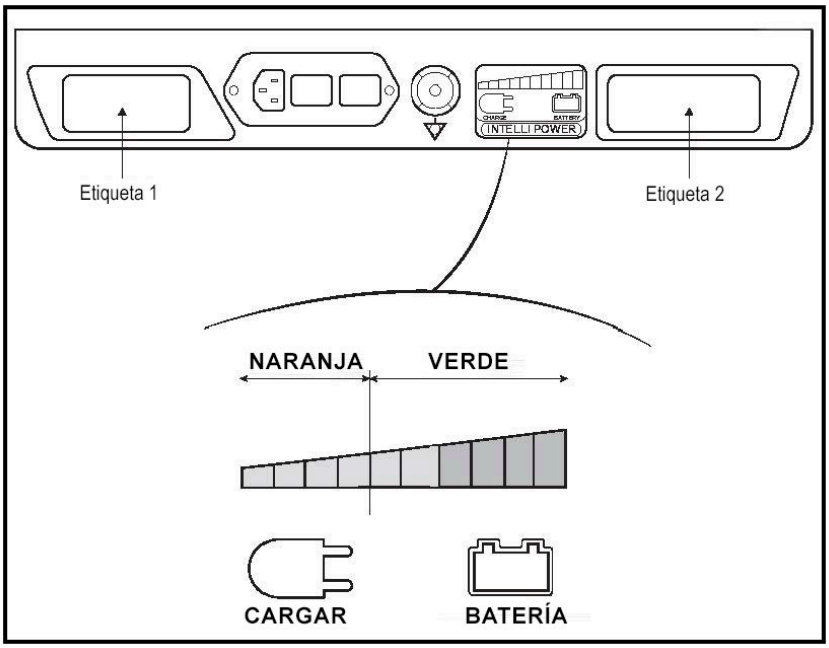

Figura 7-1. Pantalla LED del panel INTELLIPOWER

Procedimiento de carga de las baterías

ADVERTENCIA

RIESGO DE LESIONES PERSONALES O DAÑOS EN EL EQUIPO

Las reparaciones o ajustes del equipo deben realizarse únicamente por el personal de Servicio Técnico de STERIS o formado por STERIS. Si las operaciones de mantenimiento son realizadas por personal no cualificado o si se instalan componentes no autorizados, se podrán provocar lesiones personales, el rendimiento incorrecto del equipo, la anulación de la garantía u originar costosos daños. Para lo relacionado con las opciones del mantenimiento, póngase en contacto con STERIS.

ADVERTENCIA

RIESGO DE TROPIEZO

Coloque el cable de alimentación hacia el enchufe para evitar que tropiece el personal que trabaja en el área.

Recargue las baterías de la siguiente manera:

1. **Conecte el cable de alimentación de CA a la base de la mesa y enchúfelo en una toma de CA del centro adecuada.**
2. **ENCIENDA el interruptor de alimentación principal.**
3. **Deje pasar alrededor de 12 horas para que las baterías se carguen totalmente.**
4. **Compruebe si aparece el icono de BATERÍA LLENA en el mando. Desconecte el cable de CA.**

7.6 Comprobación del sistema ALS

ADVERTENCIA

RIESGO DE LESIONES PERSONALES O DAÑOS EN EL EQUIPO

El sistema Auto Limit Sensor (ALS) indicó posibles colisiones, aunque quizás no cuente con todos los datos del entorno quirúrgico. El personal quirúrgico debe, por consiguiente, utilizar sus conocimientos profesionales y su sentido común para evaluar si se debe implementar una sugerencia.

Esta mesa quirúrgica está equipada con un sistema ALS (Auto Limit Sensor, sensor de límite automático). El sistema proporciona al usuario información instantánea sobre cualquier conflicto de las articulaciones del tablero. Una advertencia del sistema Auto Limit Sensor (ALS) en la pantalla LCD del control manual principal indica que el tablero se ha colocado en una configuración o se ha movido a una posición que puede provocar daños en el tablero o lesiones al paciente. Para evitar un conflicto de secciones del tablero, o la colisión del tablero con la mesa o el suelo, el sistema ALS detiene inmediatamente el movimiento en curso, los gráficos pasan a color rojo y el control manual principal vibra.

NOTA: El movimiento alternativo que sugiere el sistema ALS no es el único movimiento disponible. Además, el sistema ALS asume que la sección de la cabeza está al nivel de la sección de la espalda. De no ser así, las articulaciones de la mesa hacia el extremo de la cabeza podrían causar daños en la mesa.

Pruebe el sistema Auto Limit Sensor de la siguiente manera:

1. **Revise y siga las instrucciones que se indican en la sección Precauciones de seguridad y puntos de contacto, y prepare esta mesa quirúrgica para su uso.**
2. **Levante el tablero hasta la altura máxima permitida.**
3. **Seleccione la función SLIDE (Deslizamiento) y mueva el tablero hacia el límite del extremo de la cabeza.**
4. **Seleccione la función LEG (Pierna) hasta que la advertencia del sistema ALS haga pasar los gráficos a rojo y el movimiento del tablero se detenga. Si el sistema no entra en funcionamiento, detenga el movimiento del tablero antes de que colisione y contacte a STERIS.**

   NOTA: El sistema ALS no compensa los accesorios de la mesa, por lo que, si hay accesorios fijados en la mesa, la colisión con la mesa o el suelo se puede producir sin previo aviso.

7.7 Comprobación de la NIVELACIÓN

Compruebe la función LEVEL (Nivelar) del tablero de la mesa quirúrgica de la siguiente manera:

1. **Revise y siga las instrucciones que se indican en la *Sección 4.3 Control manual principal*, y prepare la mesa quirúrgica para su uso.**
2. **Presione la tecla táctil LEVEL (Nivelar).**

   NOTA: Durante el funcionamiento en ORIENTACIÓN INVERSA, consulte *Sección 4.4 Orientación inversa del paciente*.
3. **Cuando se presiona, el tablero vuelve gradualmente a la posición nivelada u horizontal, y se alinean las secciones del tablero en el siguiente orden:**
   a. **Elevador KIDNEY e inclinación lateral.**
   b. **Trendelenburg y espalda.**
   c. **Pierna.**

      NOTA: Los gráficos de la pantalla LCD y los valores cambian en consonancia.
4. **Utilice un nivel para asegurarse de que el tablero está nivelado. De otro modo, póngase en contacto con STERIS.**

7.8 Comprobación del control manual de respaldo

Compruebe el control manual de respaldo de la mesa quirúrgica de la siguiente manera:

1. **Revise y siga las instrucciones que se indican en la *Sección 4.6 Sistema de control de respaldo*, y prepare la mesa quirúrgica para su uso con el control manual de respaldo.**
2. **Con el tablero en el punto más bajo, presione la tecla táctil HEIGHT UP (Altura elevada) y pise repetidamente el pedal.**
3. **Compruebe que el tablero suba correctamente. De no ser así, póngase en contacto con STERIS.**

7.9 Piezas de repuesto

Las piezas que se enumeran en esta sección son las necesarias para realizar un mantenimiento mínimo de la mesa quirúrgica.

Para pedir las piezas de repuesto, haga lo siguiente:

1. **Incluya el número de pieza y la descripción que aparecen en *Tabla 7-1*.**
2. **Indique en el pedido el número de modelo y de serie del equipo.**
3. **Envíe su pedido directamente a STERIS.**

   NOTA: Para las piezas de recambio, tenga en cuenta lo siguiente:
   a. **Utilice únicamente piezas autorizadas por STERIS en este equipo. El uso de piezas no autorizadas invalidará la garantía.**
   b. **Esta mesa utiliza baterías de plomo ácido. Las baterías de ácido plomo normalmente se descargan solas y su duración se deteriora si se almacenan durante períodos largos de tiempo. Por tanto, STERIS no recomienda que se soliciten baterías y se almacenen como piezas de repuesto. Si las baterías se adquieren y se almacenan, deben mantenerse cubiertas en un área fresca y seca. Las baterías almacenadas pueden recargarse cada seis meses para reducir su deterioro. Utilizar una corriente de carga acorde a la capacidad amperio-hora de la batería. Cargue a un voltaje de carga lenta y continua equivalente a un rango de 13,6 a 13,8 voltios.**

Tabla 7-1. Piezas de repuesto

DESCRIPCIÓN	NÚMERO DE PIEZA	REPUESTOS RECOMENDADOS
Conjunto del mando principal	542804999M	1
Cable, mando	413724260	1
Cable de alimentación	093909354	1
Fusible (principal), 4,0 amperios	150832335	1
Fusible (conjunto)	342213555	1
Teclado, sección de conducción de la cabeza	413724463	1
Teclado, sección de respaldo/asiento	413724464	1
Teclado, sección de las piernas	413724465	1

Apéndice A: Conformidad de compatibilidad electromagnética (CEM)

8.1 Introducción

Esta mesa quirúrgica está diseñada para la mayoría de las intervenciones quirúrgicas con un máximo acceso radiológico sin necesidad de invertir al paciente. La mesa quirúrgica está además diseñada para mover con seguridad a pacientes dentro de la suite quirúrgica (desde un área preoperatoria hasta la sala de operaciones y desde la sala de operaciones a la recuperación postoperatoria). La mesa quirúrgica y sus componentes relacionados están diseñados para utilizarse en el entorno electromagnético especificado en los pasos al . El cliente o el usuario deben asegurarse de utilizar esta mesa en tal entorno.

8.2 DATOS TÉCNICOS SOBRE CONFORMIDAD DE COMPATIBILIDAD ELECTROMAGNÉTICA

NOTA: Revise todas las precauciones de seguridad de compatibilidad electromagnética incluidas a continuación antes de utilizar la mesa quirúrgica STERIS 5085 SRT dentro de la suite quirúrgica.

PRECAUCIÓN

POSIBLES DAÑOS EN EL EQUIPO

- Se evaluaron los componentes correspondientes de esta mesa quirúrgica y se detectó que cumplen con la norma IEC 60601-1-2, Equipos electromédicos, Parte 1: Requisitos generales para la seguridad; Compatibilidad electromagnética (CEM). Sin embargo, existe la posibilidad de que se produzcan interferencias electromagnéticas o de otro tipo entre este equipo y otros dispositivos. Si el usuario experimenta dichas interferencias, debe cambiar la ubicación del dispositivo o reducir el uso del equipo afectado cuando este dispositivo esté en funcionamiento.
- El funcionamiento de la mesa quirúrgica puede resultar temporalmente afectado si se utilizan equipos portátiles o móviles de comunicaciones por radiofrecuencia demasiado cerca.



- Los equipos electromédicos necesitan precauciones especiales sobre CEM. Ponga la mesa en funcionamiento de acuerdo con la información de CEM que se incluye en este manual.
- La CEM posible aumentó las EMISIONES o disminuyó la INMUNIDAD. No utilice accesorios o piezas de repuesto que no figuren en los manuales del usuario o de mantenimiento.
- El funcionamiento de la mesa quirúrgica puede verse afectado si se utiliza junto a otros equipos o apilada sobre ellos. Si es necesario utilizarla junto a otros equipos o apilada sobre ellos, asegúrese de que la mesa funcione adecuadamente con esta configuración.

Tabla 8-1. Requisitos aplicables a todos los equipos de EM y sistemas de EM (según IEC 60601-1-2, cláusula 5.2.2.1)

La mesa quirúrgica STERIS 5085 SRT y los componentes relacionados están destinados al uso en el entorno electromagnético especificado a continuación. El cliente o el usuario deben asegurarse de que la mesa quirúrgica STERIS 5085 SRT se utilice en dicho entorno.		
Prueba de emisiones	**Cumplimiento normativo**	**Instrucciones sobre el entorno electromagnético**
Emisiones de RF CISPR 11	Grupo 1	La mesa quirúrgica STERIS 5085 SRT utiliza energía de radiofrecuencia solo para su funcionamiento interno. Por tanto, las emisiones electromagnéticas son muy bajas y es muy improbable que provoquen interferencias en los equipos electrónicos que se encuentren en las cercanías.
Emisiones de RF CISPR 11	Clase A	La mesa quirúrgica STERIS 5085 SRT está indicada para todos los establecimientos, además de los domésticos y los que se conectan directamente a la red eléctrica pública de bajo voltaje que alimenta a los edificios empleados con fines domésticos.
Emisiones de armónicos IEC 61000-3-2	Clase A	
Fluctuaciones de voltaje/emisiones IEC 61000-3-3	Es conforme	

NOTA: Las características sobre emisiones de este equipo lo hacen adecuado para áreas industriales y hospitales (Clase A según CISPR 11). Si se utiliza en un entorno residencial (para los cuales se requiere la Clase B según CISPR 11), este equipo puede no ofrecer la protección adecuada para los servicios de comunicación por radiofrecuencia. Es posible que los usuarios necesiten tomar medidas de mitigación, como reubicar o reorientar el equipo.

Tabla 8-2. Instrucciones y declaración del fabricante: inmunidad electromagnética para todos los equipos y sistemas (según IEC 60601-1-2, cláusula 5.2.2.1)

La mesa quirúrgica STERIS 5085 SRT y los componentes relacionados están destinados al uso en el entorno electromagnético especificado a continuación. El cliente o el usuario deben asegurarse de que la mesa quirúrgica STERIS 5085 SRT se utilice en dicho entorno.			
Prueba de inmunidad	**Nivel de prueba de IEC 60601, 4.ª edición**	**Nivel de conformidad**	**Instrucciones sobre el entorno electromagnético**
Descarga electrostática (ESD) IEC 61000-4-2	±8 kV en contacto ±15 kV en aire	±8 kV en contacto ±15 kV en aire	Los suelos deben ser de madera, hormigón o baldosa cerámica. Si los suelos están cubiertos con material sintético, la humedad relativa debe ser de al menos el 30 %.
Corriente eléctrica rápida/ráfaga IEC 61000-4-4	±2 kV para líneas de suministro eléctrico ±1 kV para líneas de entrada/salida	±2 kV para líneas de suministro eléctrico ±1 kV para líneas de entrada/salida	La calidad del suministro eléctrico deberá ser la habitual de los entornos comerciales u hospitalarios.
Sobretensión transitoria IEC 61000-4-5	±1 kV en modo diferencial ±2 kV en modo común	±1 kV en modo diferencial ±2 kV en modo común	La calidad del suministro eléctrico deberá ser la habitual de los entornos comerciales u hospitalarios.

Tabla 8-2. Instrucciones y declaración del fabricante: inmunidad electromagnética para todos los equipos y sistemas (según IEC 60601-1-2, cláusula 5.2.2.1) (continuación)

Huecos/caída de voltaje IEC 61000-4-11	0 % UT durante 0,5 ciclo a 0, 45, 90, 135, 180, 225, 270 y 315 grados. 0 % UT durante 1 ciclo	>95 % de caída durante 0,5 ciclo 60 % de caída durante 5 ciclos 30 % de caída durante 25 ciclos >95 % de caída durante 5 segundos ——————————— 0 % UT durante 0,5 ciclo a 0, 45, 90, 135, 180, 225, 270 y 315 grados. 0 % UT durante 1 ciclo	La calidad del suministro eléctrico deberá ser la habitual de los entornos comerciales u hospitalarios. Si el usuario de la mesa quirúrgica STERIS 5085 SRT requiere un funcionamiento ininterrumpido durante las interrupciones del suministro eléctrico, se recomienda alimentar la mesa quirúrgica STERIS 5085 SRT a partir de su batería interna. **(Probado a UT = a 240 VCA y UT = 100 VCA, 50 Hz para todos los niveles de prueba).**
Campo magnético de la frecuencia energética (50/60 Hz) IEC 61000-4-8	30 A/m	30 A/m	Los campos magnéticos de la frecuencia energética deben ser los característicos de una ubicación habitual en los entornos típicos comerciales o de hospitales.
NOTA: UT es el voltaje del suministro eléctrico de CA antes de la aplicación del nivel de prueba.			

Tabla 8-3. Instrucciones y declaración del fabricante: inmunidad electromagnética para los equipos y sistemas que no sean de soporte vital (según IEC 60601-1-2, cláusula 5.2.2.1)

La mesa quirúrgica STERIS 5085 SRT y los componentes relacionados están destinados al uso en el entorno electromagnético especificado a continuación. El cliente o el usuario deben asegurarse de que la mesa quirúrgica STERIS 5085 SRT se utilice en dicho entorno.

Prueba de inmunidad	Nivel de prueba IEC 60601-1-2	Nivel de conformidad	Instrucciones sobre el entorno electromagnético
			Los equipos portátiles y móviles de comunicaciones por radiofrecuencia deben estar separados de la mesa quirúrgica STERIS 5085 SRT, inclusive sus cables, a la distancia mínima calculada/mostrada a continuación: D=(3,5/V1)(Raíz cuad. de P)D =(12/V2)(Raíz cuad. de P)

Tabla 8-3. Instrucciones y declaración del fabricante: inmunidad electromagnética para los equipos y sistemas que no sean de soporte vital (según IEC 60601-1-2, cláusula 5.2.2.1) (continuación)

RF conducida IEC 61000-4-6	3 Vrms (fuera de ISM) 6 Vrms (en las bandas ISM) 150 kHz a 80 MHz	(V1) = 3 Vrms (V2) = 6 Vrms (V3) = 10 Vrms	D=(12/E1)(Raíz cuad. de P) 80 a 800 MHz D=(23/E1)(Raíz cuad. de P) 800 MHz a 2,7 GHz
Radiofrecuencia radiada IEC 61000-4-3	3 V/m De 80 MHz a 2,7 GHz	(E1) = 3 V/m	Donde P es la potencia máxima en vatios y D es la distancia de separación recomendada en metros. Las intensidades de campo de los transmisores fijos, según se hayan determinado a partir de un estudio electromagnético del lugar, deben ser menores que los niveles de cumplimiento (V1 y E1). Se pueden producir interferencias en la proximidad de equipos que contengan un transmisor.
Proximidad magnética IEC 61000-4-39	8 A/m o 138,06 dBµ A/m (30 kHz) 65 A/m o 156,26 dBµ A/m (134,2 kHz) 7,5 A/m o 137,5 dBµ A/m (13,56 MHz)		La prueba de 8 A/m solo se aplica a los campos de atención médica domiciliaria.

Tabla 8-4. Distancias de separación recomendadas entre los equipos portátiles de comunicaciones por radiofrecuencia y la mesa quirúrgica STERIS 5085 SRT (según IEC 60601-1-2, cláusula 5.2.2.1)

La mesa quirúrgica STERIS 5085 SRT y los componentes relacionados están destinados al uso en el entorno electromagnético en el que se controlan las perturbaciones de radiofrecuencia radiada. El cliente o el usuario pueden evitar las interferencias electromagnéticas manteniendo una distancia mínima entre los equipos portátiles de comunicaciones por RF (transmisores) y esta mesa quirúrgica STERIS 5085 SRT, como se recomienda a continuación, según la potencia de salida mínima del equipo de comunicaciones.

Potencia de salida máxima nominal del transmisor **W**	**Distancia de separación según la frecuencia del transmisor** **m**		
	150 kHz a 80 MHz $d = [\frac{3.5}{3}]\sqrt{P}$	**80 MHz a 800 MHz** $d = [\frac{3.5}{3}]\sqrt{P}$	**800 MHz a 2,5 GHz** $d = [\frac{7}{3}]\sqrt{P}$
0,01	**0,12**	**0,12**	**0,23**
0,1	**0,38**	**0,38**	**0,73**

Tabla 8-4. Distancias de separación recomendadas entre los equipos portátiles de comunicaciones por radiofrecuencia y la mesa quirúrgica STERIS 5085 SRT (según IEC 60601-1-2, cláusula 5.2.2.1) (continuación)

1	**1,2**	**1,2**	**2,3**
10	**3,8**	**3,8**	**7,3**
100	**12**	**12**	**23**

Para los transmisores con una potencia de salida máxima nominal que no figure anteriormente, la distancia de separación recomendada d en metros (m) se puede calcular mediante la ecuación correspondiente a la frecuencia del transmisor, donde P es la potencia de salida máxima nominal del transmisor en vatios (W) según el fabricante del transmisor.

NOTA: A 80 MHz y 800 MHz, la distancia de separación se aplica el rango de frecuencia superior.

NOTA: Estas instrucciones puede que no se apliquen en todas las situaciones. La absorción y la reflexión de las estructuras, los objetos y las personas afectan a la propagación electromagnética.

Recomendaciones para el uso del equipo quirúrgico de alta frecuencia (según IEC 60601-2-46):

1. **La mesa quirúrgica STERIS 5085 SRT está destinada a ser utilizada con equipos quirúrgicos de alta frecuencia.**
2. **Si se advierte algún deterioro del rendimiento, se debe cambiar la orientación de los cables y las placas de retorno del equipo quirúrgico de alta frecuencia para colocarlos en una posición más favorable.**

Declaración relativa a la atenuación de rayos X:

La equivalencia del aluminio del tablero de la mesa y el panel de rayos X es de 2 milímetros.

ADVERTENCIA

La presencia de cualquier material en el haz de rayos X introducirá difusión y efectos de dispersión. Los operadores deben tomar las precauciones oportunas contra la exposición a rayos X. El material colocado en el trayecto de un haz de rayos X atenuará la intensidad de los rayos X. La intensidad del haz de rayos X no debe superar los niveles de seguridad del paciente.

ADVERTENCIA

Los equipos de comunicaciones por RF portátiles (incluidos los periféricos como los cables de antena y las antenas externas) deben usarse a una distancia mínima de 30 cm (12") de cualquier parte de la mesa quirúrgica, incluidos los cables especificados por STERIS. De lo contrario, podría producirse la degradación del rendimiento del equipo.

Algunos ejemplos de equipos de comunicaciones de radiofrecuencia portátiles son: TETRA 400, GMRS 460, FRS 460, Banda LTE 13 y 17, GSM 800/900, TETRA 800, iDEN 820, CDMA 850, Banda LTE 5, GSM 1800, CDMA 1900, GSM 1900, DECT, Banda LTE 1, 3, 4, 25; UMTS, Bluetooth, WLAN, 802.11 b/g/n, RFID 2450, Banda LTE 7 y WLAN 802.11 a/n.