STERIS®



Table de chirurgie générale STERIS 4095

Guide de l'utilisateur

fr
056404480
Révision G

© 2024 STERIS. All rights reserved.

Published: 2024-8-27

Un mot de STERIS

Introduction

Ce manuel contient des informations importantes sur l'utilisation et l'entretien adéquats de la table de chirurgie. **Toutes les personnes qui doivent utiliser ou assurer l'entretien de cet appareil sont tenues de lire attentivement et de respecter les consignes de sécurité et les instructions du présent guide.** Ces instructions sont essentielles pour assurer la santé et la sécurité du personnel et des patients concernés par l'utilisation de la table de chirurgie et doivent être conservées dans un endroit facilement accessible permettant de s'y référer rapidement. Cette table de chirurgie ne doit être utilisée que par des utilisateurs ayant été formés avec succès à son fonctionnement. Contacter STERIS pour obtenir des informations sur l'entretien de l'appareil et sur les formations du personnel proposées.

Des instructions complètes de déballage sont fournies avec la table. Si elles venaient à manquer, demander un exemplaire à STERIS en précisant les numéros de série et de modèle de la table. STERIS offre une gamme complète d'accessoires pour cette table. Contacter STERIS pour obtenir plus d'informations.

REMARQUE : Une tige de mise à la terre/borne de régulation de tension pour patient (connecteur mâle, DIN 42801) est fournie avec la table. Cependant, STERIS ne fournit pas le connecteur femelle pour la mise à la terre du patient.

Avis de sécurité

Les *Précautions de sécurité et points de pincement* à respecter lors de l'utilisation et de l'entretien de cette table de chirurgie sont inclus dans ce manuel, dans la section **Précautions de sécurité et points de pincement**. Prendre connaissance des mises en garde et des consignes avant d'utiliser la table ou d'en faire l'entretien.

AVERTISSEMENT

RISQUE DE BLESSURES ET/OU DE DOMMAGES MATÉRIELS

Les réparations et les réglages sur cet appareil doivent être effectués uniquement par du personnel STERIS ou formé par STERIS. Les opérations de maintenance effectuées par un personnel non qualifié ou l'installation de pièces non homologuées peuvent entraîner des blessures pour l'utilisateur et le patient ainsi que des défaillances de l'appareil, annuler la garantie ou se traduire par des dommages coûteux. Contacter STERIS pour plus d'informations sur les différentes options de maintenance.

Tout incident grave survenu en lien avec l'utilisation de ce dispositif médical doit être signalé au fabricant et à l'autorité compétente du pays dans lequel l'incident s'est produit.

Consignes d'utilisation

Cette table d'opération est une table à commande électrohydraulique conçue pour s'adapter à pratiquement toutes les interventions chirurgicales générales, notamment cardiaques et vasculaires, endoscopiques, gynécologiques, urologiques, néphrectomiques, neurologiques, ophtalmologiques et orthopédiques, grâce à l'ajout d'accessoires de table STERIS.

Mise au rebut des déchets

AVERTISSEMENT

RISQUE LIÉ À LA MISE AU REBUT



Ce produit contient des matériaux dont l'élimination peut nécessiter les services d'entreprises accréditées, spécialisées en gestion des déchets dangereux.

ATTENTION

RISQUE DE DOMMAGES MATÉRIELS



Pour ne pas endommager sérieusement la table et/ou en fausser le fonctionnement, utiliser l'huile hydraulique recommandée. Contacter STERIS pour savoir quelle huile hydraulique utiliser.

La table peut être composée des matériaux suivants. Lors de la mise au rebut de la table ou de ses éléments, s'assurer que l'élimination des déchets dangereux s'effectue selon les réglementations nationales et locales en vigueur.

Acide de plomb (Pb/H_2SO_4) : accumulateurs à éléments gélifiés situés dans le socle de la table côté tête de la table. Poids approximatif : 2 kg (5 lb).

Plomb (Pb) de brasure : contenu dans la brasure des cartes de circuits et dans divers connecteurs. Faible teneur.

Composants électroniques et électriques : ne nécessitent pas de méthode spécifique d'élimination au moment de la publication de ce guide.

Composants métalliques : contenant de l'aluminium (Al), de l'acier (Fe), de la fonte (Fe), du cuivre (Cu), des alliages de cuivre (Cu/x), du plastique, du caoutchouc synthétique, des placages (Cr, Ni, Zn, Au), et des adhésifs n'étant pas soumis à une méthode spécifique d'élimination au moment de la production de ce guide.

Huile hydraulique : contenue dans les composants hydrauliques situés dans le socle, la colonne, la section appui-jambes, la section dossier et les flexibles et lignes des systèmes hydrauliques.

Polychlorure de vinyle (PVC) : poids approximatif : 1,7 kg (3,8 lb).

Informations relatives à l'entretien

Un programme d'entretien préventif complet est essentiel au fonctionnement adéquat et sécuritaire de l'appareil. Le présent manuel contient des calendriers d'entretien et des procédures de base qui doivent être respectés pour un fonctionnement satisfaisant de l'appareil. Le manuel d'entretien (offert par STERIS) comprend des directives complètes sur l'entretien préventif mensuel, trimestriel et semestriel.

Seuls les personnels formés par STERIS sont autorisés à intervenir sur la table pour éviter les blessures, les performances erronées du matériel, l'invalidation de la garantie de l'équipement ou d'autres dommages coûteux. Contacter STERIS pour plus d'informations sur les programmes de formation disponibles pour le personnel biomédical.

Nous recommandons à nos clients de consulter STERIS pour obtenir des renseignements au sujet de notre programme complet de maintenance préventive. Selon les termes de ce programme, l'entretien préventif, les réglages et le remplacement des pièces usagées sont effectués selon un calendrier prédéfini visant à assurer le fonctionnement optimal du matériel et à éviter les risques de pannes intempestives ou coûteuses. STERIS possède une équipe de techniciens formés en usine et offre ce service d'entretien partout dans le monde, de même que des services de réparation par des experts. Veuillez contacter STERIS pour obtenir plus de détails.

Publications associées

Les publications répertoriées ci-dessous font office de guide pour l'utilisation et l'entretien de la table d'opération. Veuillez préciser le numéro de référence et la description pour chacun des documents demandés. Passer commande directement auprès de STERIS.

Numéro de schéma	Intitulé du schéma
P056404443	Guide de l'utilisateur
P764333765	Manuel de maintenance
P056404446	Données techniques
P150832672	Instructions de déballage

Contacts

EC REP

STERIS Ireland Limited
IDA Business and Technology Park
Tullamore
County Offaly
R35 X865 Irlande

CE

Fabriqué par :
Steris Corporation
2720 Gunter Park East
Montgomery, AL 36109 - États-Unis
TÉL. : 334 277 6660
8004449009
www.steris.com

Équipement de classe 1

Équipement de type B



Équipement protégé contre les projections (le matériel dans l'enceinte est protégé contre les projections d'eau, IPX4)



Cet équipement ne doit pas être utilisé en présence de mélanges d'anesthésiques inflammables, d'air, d'oxygène ou de protoxyde d'azote.

Adapté au fonctionnement intermittent 3 min/h.

Ce document a été initialement rédigé en ANGLAIS.
Toutes les traductions doivent être effectuées à partir du document écrit dans sa langue d'origine.

TABLE DES MATIÈRES

Numéro de chapitre		Description	Page
1		**Consignes de sécurité et points de pincement**	**1**
	1.1	Introduction	1
	1.2	Avertissement - Risque de pincement	1
	1.3	Avertissement – Risque de renversement	4
	1.4	Avertissement – Risque d'explosion	5
	1.5	Avertissement – Risque de chute	5
	1.6	Avertissement – Risque de blessures	6
	1.7	Avertissement – Risque d'instabilité	8
	1.8	Avertissement – Risque de pincement et de renversement	8
	1.9	Avertissement – Risque de blessures et/ou de dommages matériels	8
	1.10	Avertissement – Risque d'infection	11
	1.11	Avertissement – Risques liés à la mise au rebut	12
	1.12	Avertissement – Risque de choc électrique	12
	1.13	Mise en garde – Risque de dommages matériels	12
2		**Glossaire**	**16**
	2.1	Termes et définitions	16
	2.2	Définition des symboles sur la table	17
	2.3	Symboles de la commande manuelle	19
3		**Renseignements importants**	**26**
	3.1	Introduction	26
	3.2	Description générale	26
	3.3	Caractéristiques techniques	29
	3.4	Articulation du plateau et positionnement du patient	34
4		**Avant d'utiliser la table**	**37**
	4.1	Introduction	37
	4.2	Installation	37
	4.3	Installation/retrait du repose-tête à double articulation	46
	4.4	Installation/retrait de la section appui-jambes	48
5		**Utilisation de la table d'opération**	**51**
	5.1	Introduction	51
	5.2	Commande manuelle universelle	53
	5.3	Orientation inversée du patient	57
	5.4	Fonctionnement de la pédale de commande en option	57
	5.5	Système de commande de secours (prioritaire)	58
6		**Dépannage**	**62**
	6.1	Introduction	62
	6.2	1 touche seulement – ALM	63
	6.3	Alarme ALS activée pendant l'élévation de la section dossier – non ALM	63
	6.4	Mauvaise version – ALM	63
	6.5	Batterie défectueuse – ALM	63
	6.6	Les batteries ne se chargent pas – non ALM	64
	6.7	Fusible de batterie – ALM	64
	6.8	Mode batterie – ALM	64

6.9 Impossible de lire l'écran de la commande manuelle – non ALM 64
6.10 Chargeur défectueux – ALM 65
6.11 Défaillance de la coque de la colonne – non ALM 65
6.12 Brancher l'alimentation secteur – ALM 65
6.13 Commande double – ALM 65
6.14 Fausse alarme ALS après articulation de coulissement vers les pieds – non ALM 66
6.15 Problème de verrouillage au sol – non ALM 66
6.16 La commande manuelle ne s'active pas – non ALM 66
6.17 Dysfonctionnement de la pompe hydraulique mais pas de la fonction de déplacement du plateau – non ALM 67
6.18 Le réservoir hydraulique indique une perte d'huile mais aucune fuite détectée – non ALM 67
6.19 INTELLIPOWER désactivé, commande manuelle activée, LED de l'interrupteur d'alimentation allumée – non ALM 67
6.20 INTELLIPOWER activé, indicateur d'état de la batterie activé, fiche d'alimentation débranchée – non ALM 68
6.21 Verrouiller de nouveau – ALM 68
6.22 Perte de fonction de la table mais fusible de batterie (F8) fonctionnel – non ALM 68
6.23 Batterie faible – ALM 69
6.24 DEL verte de l'interrupteur principal éteinte 69
6.25 Moteur défectueux – ALM 69
6.26 Défaillance du moteur – ALM 69
6.27 Aucune fonction disponible avec la commande manuelle – non ALM 70
6.28 Dysfonctionnement du déplacement du plateau et du patin de blocage – non ALM 70
6.29 Seule la fonction de déplacement du plateau fonctionne – non ALM 70
6.30 Alimentation défectueuse – ALM 71
6.31 Pompe défectueuse – ALM 71
6.32 Défaillance de la pompe – ALM 71
6.33 Orientation inversée – ALM 71
6.34 Capteur défectueux – ALM 72
6.35 Capteur défectueux – ALM 72
6.36 Défaillance du capteur – ALM 72
6.37 Zone coulissante défectueuse – ALM 72
6.38 Défaillance de la fonction SLIDE (Glisser) – ALM 73
6.39 STERIS uniquement. L'écran de la commande manuelle devient blanc pendant le téléchargement du programme de la commande principale – non ALM 73
6.40 Dérives d'articulation de la table – non ALM 73
6.41 Dysfonctionnement de la table en alimentation sur secteur mais pas en alimentation sur batterie – non ALM 73
6.42 La table ne se met pas à l'horizontale en utilisant la commande manuelle – non ALM 74
6.43 Dysfonctionnement de l'élévation/abaissement de la table en utilisant la commande manuelle – non ALM 74
6.44 Dysfonctionnement de l'inclinaison de la table en utilisant la commande manuelle – non ALM 75

6.45 La table ne se met pas en position de Trendelenburg/Trendelenburg inversée à l'aide de la commande manuelle – non ALM 75
6.46 La table présente un jeu mécanique longitudinal – non ALM 75
6.47 La table est verrouillée mais la commande manuelle indique déverrouillée – non ALM 76
6.48 Alimentation de la table sur batterie – non ALM 76
6.49 Balancement de la table lorsqu'elle est sur roulettes – non ALM 76
6.50 Déplacement imprévu de la table – non ALM 77
6.51 Bruit inhabituel pendant le déplacement de la table – non ALM 77
6.52 Valve défectueuse – ALM 77
6.53 Défaillance de la valve – ALM 78
6.54 Tension maximale – ALM 78
6.55 Clé n° 2 – ALM 78
6.56 Clé n° 7 – ALM 78
6.57 Clé n° 9 – ALM 79
6.58 Clé n° 10 – ALM 79
6.59 Clé n° 11 – ALM 79
6.60 Clé n° 12 – ALM 79
6.61 Clé n° 13 – ALM 80
6.62 Clé n° 14 – ALM 80
6.63 Clé n° 15 – ALM 80
6.64 Clé n° 17 – ALM 80
6.65 Clé n° 18 – ALM 81
6.66 Clé n° 20 – ALM 81
6.67 Clé n° 21 – ALM 81
6.68 Clé n° 22 – ALM 81
6.69 Clé n° 23 – ALM 82
6.70 Clé n° 24 – ALM 82
6.71 Clé n° 25 – ALM 82
6.72 Clé n° 26 – ALM 82
6.73 Clé n° 27 – ALM 82
6.74 Clé n° 28 – ALM 83
6.75 Clé n° 29 – ALM 83
6.76 Clé n° 30 – ALM 83
6.77 Clé n° 31 – ALM 83
6.78 Clé n° 32 – ALM 84
6.79 Clé n° 33 – ALM 84
6.80 Clé n° 34 – ALM 84
6.81 Clé n° 37 – ALM 85
6.82 Clé n° 42 – ALM 85
6.83 Clé n° 47 – ALM 85
6.84 Mauvaise utilisation – ALM 86
7 Entretien de routine 87
7.1 À lire avant de réaliser la maintenance de routine 87
7.2 Nettoyage de la table 88
7.3 Maintenance bi-hebdomadaire 92
7.4 Chargement de la batterie 92
7.5 Vérification de l'Auto Limit Sensor (ALS) 95
7.6 Vérification de la position HORIZONTALE 95

7.7 Vérification de la commande auxiliaire 95
7.8 Colmatage des caches de la table 96
7.9 Pièces de rechange 100
8 Annexe A – Conformité CEM 102
8.1 Données techniques de conformité CEM 102

Consignes de sécurité et points de pincement

1.1 Introduction

Les *consignes de sécurité* suivantes **doivent** être respectées lors de l'utilisation ou de l'entretien de cette table d'opération. Pour insister sur leur importance, certaines *consignes de sécurité* sont répétées plusieurs fois tout au long de ce guide.

- **Un AVERTISSEMENT désigne un risque de blessure corporelle.**
- **Une MISE EN GARDE désigne un possible endommagement du matériel.**

Il est important de passer en revue TOUTES les *consignes de sécurité* avant d'utiliser, de déballer, de tester ou d'effectuer l'entretien de la table.

En respectant scrupuleusement ces *consignes de sécurité*, il est possible d'utiliser la table d'opération efficacement et en toute sécurité. De plus, elles permettent au client d'éviter d'appliquer une méthode de maintenance inappropriée susceptible d'endommager le système ou de le rendre dangereux. Il est important de comprendre que ces *consignes de sécurité* ne sont pas exhaustives ; les clients sont encouragés à établir leurs propres règles et procédures de sécurité, qui complèteront judicieusement ces *consignes de sécurité*.

IMPORTANT : *Veuillez lire le guide de l'utilisateur pour une meilleure compréhension et pour garantir les meilleures performances de cette table d'opération.*

Tout entretien effectué sur cette table d'opération, autre que celui décrit dans le guide (sauf par des représentants autorisés de STERIS), risque de rendre caduque la garantie de la table.

REMARQUE : Le non-respect des informations de sécurité présentées ici est considéré comme une UTILISATION ANORMALE du produit.

1.2 Avertissement - Risque de pincement

AVERTISSEMENT

RISQUE DE PINCEMENT

⚠ L'articulation extrême du plateau crée des points de pincement. Avant d'utiliser la table, examiner attentivement les illustrations du *Chapitre 1.2 Avertissement - Risque de pincement*.

⚠ Durant le positionnement de la table, maintenir les membres, doigts et autres parties du corps éloignés des points de pincement pour éviter des blessures graves.

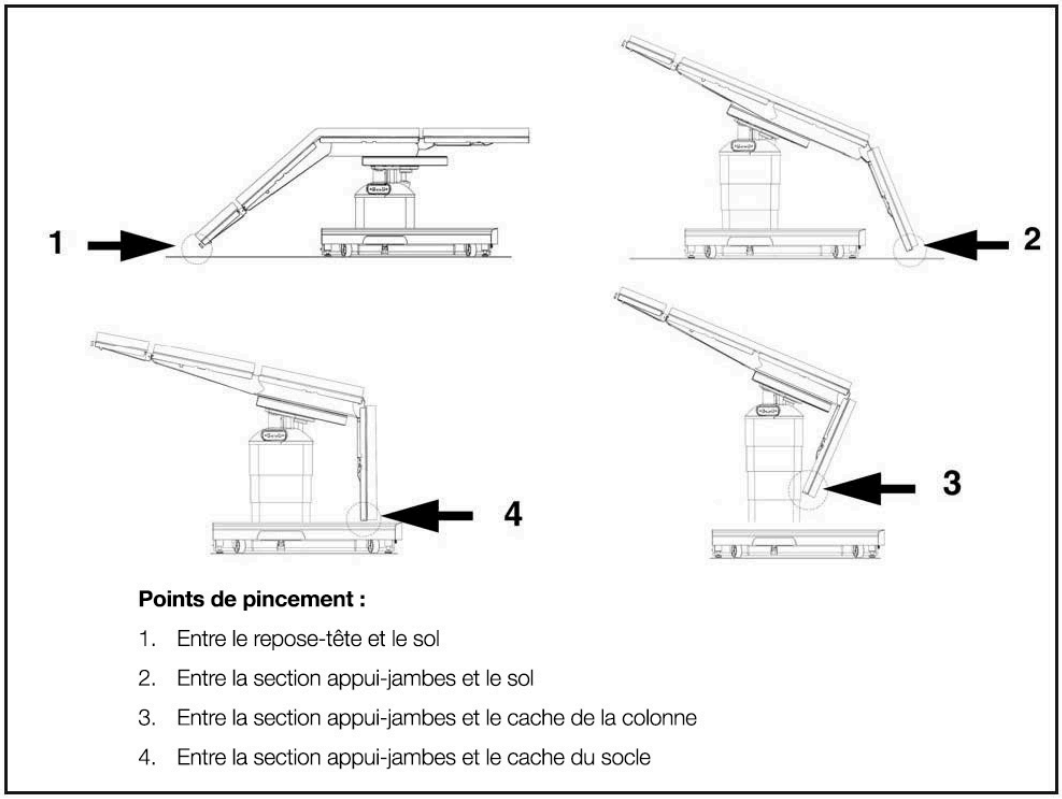

Points de pincement :

1. Entre le repose-tête et le sol
2. Entre la section appui-jambes et le sol
3. Entre la section appui-jambes et le cache de la colonne
4. Entre la section appui-jambes et le cache du socle

Figure 1-1. Points de pincement de la table

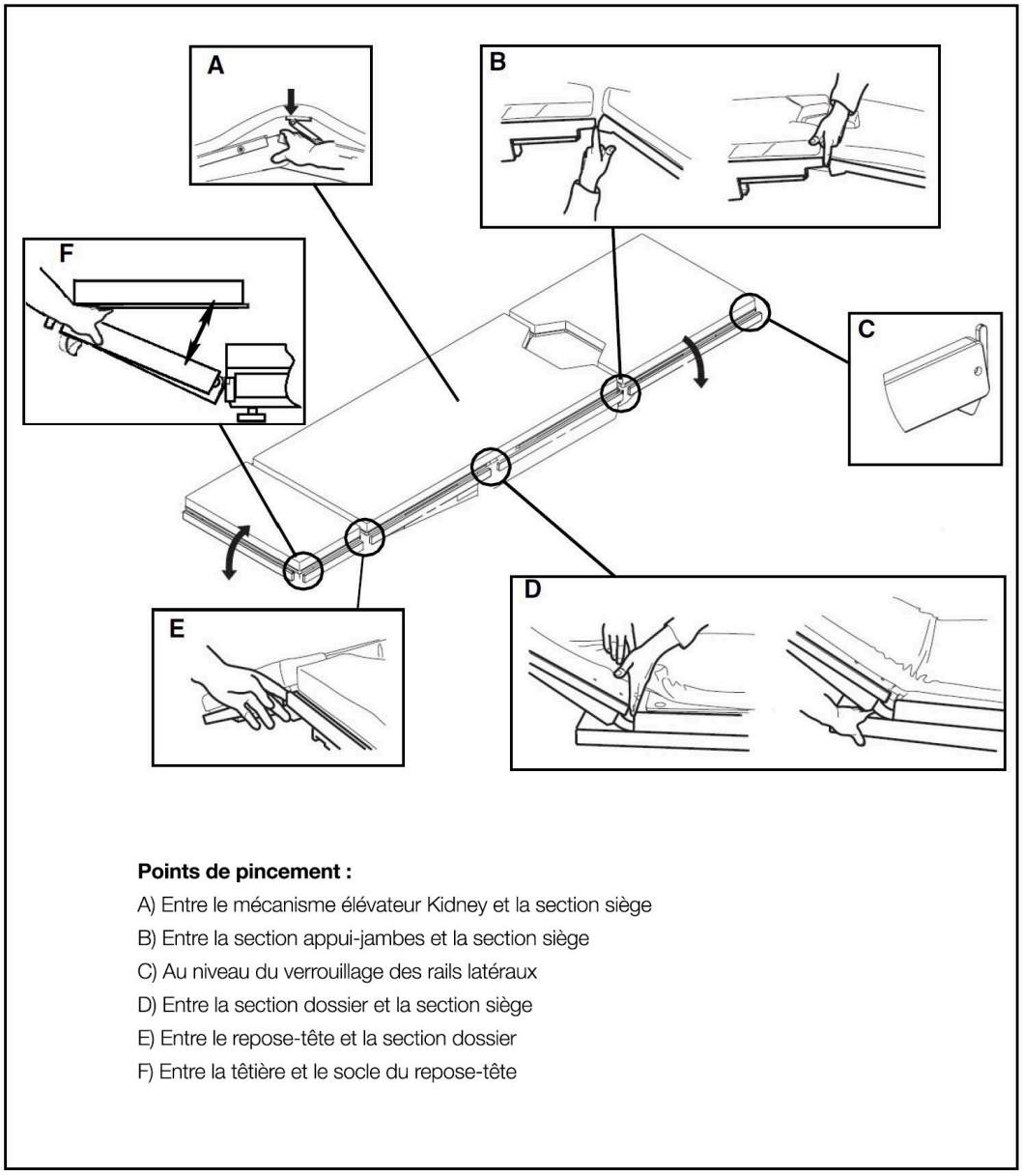

Figure 1-2. Points de pincement du plateau

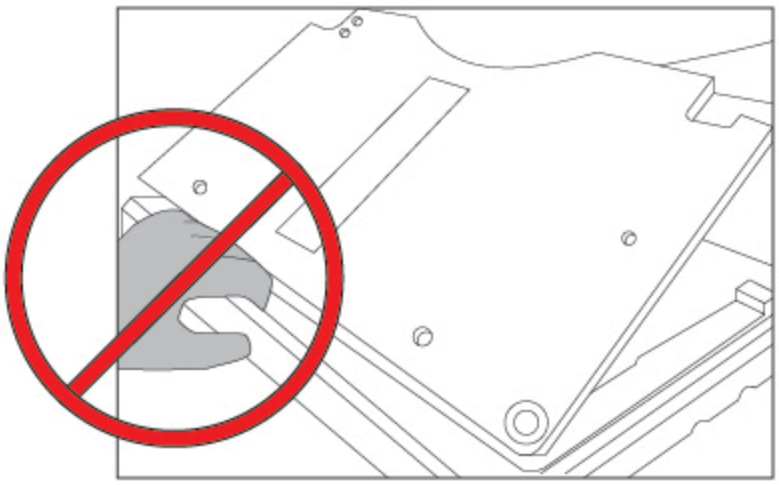

Figure 1-3. Point de pincement du repose-tête à double articulation (configuration type)

REMARQUE : L'espace entre le rail et le repose-tête se réduit au fur et à mesure que l'on ajuste le repose-tête. Ne PAS tenir le rail d'extrémité pendant le réglage du repose-tête. Voir la *Figure 1-3*.

1.3 Avertissement – Risque de renversement

AVERTISSEMENT

RISQUE DE RENVERSEMENT

⚠ Ne pas placer le patient sur la table d'opération si les patins de blocage ne sont pas verrouillés.

⚠ La table d'opération ne doit pas être utilisée pour transporter des patients. Sauf pour procéder à un léger repositionnement, comme détaillé dans les instructions d'utilisation, ne jamais déverrouiller les patins de blocage lorsque le patient est sur la table. Le non-respect de cet avertissement peut conduire à des blessures pour le patient et le personnel de la salle d'opération.

Ne pas utiliser cette table d'opération pour les patients dont le poids dépasse les limites admissibles suivantes :

- Charge de **499 kg (1 100 livres)** ; position du patient **normale** ou **inversée** ; monter ou descendre uniquement (pas d'articulation ou de coulissement du plateau de table).
- Charge de **454 kg (1 000 livres)** ; position du patient **normale** ou **inversée** ; monter ou descendre ; inclut l'articulation complète du plateau mais pas le coulissement.
- Charge de **272 kg (600 livres)** ; position du patient **normale** ; monter ou descendre ; inclut l'articulation complète et le coulissement complet du plateau (inclut également le coulissement **inversé** du patient vers le côté pieds, mais pas le coulissement du patient vers le côté tête).
- Charge de **260 kg (575 livres)** ; position du patient **normale** ou **inversée** ; monter ou descendre ; inclut l'articulation complète et le coulissement complet du plateau (inclut également le coulissement **inversé** du patient vers le côté pieds et le coulissement du patient vers le côté tête).

Centrer le plateau au-dessus de la colonne avant d'exercer des compressions thoraciques.

Centrer le plateau sur la colonne avant d'installer le patient sur la table d'opération ou de l'en retirer.

1.4 Avertissement – Risque d'explosion

AVERTISSEMENT

RISQUE D'EXPLOSION

Ne pas utiliser la table d'opération en présence de produits anesthésiques inflammables.

1.5 Avertissement – Risque de chute

AVERTISSEMENT

RISQUE DE CHUTE

Relier le cordon d'alimentation à la prise pour éviter que le personnel ne trébuche dans cette zone de travail.

1.6 Avertissement – Risque de blessures

AVERTISSEMENT

RISQUE DE BLESSURES

⚠ Le personnel hospitalier doit veiller à ce que la respiration, la circulation sanguine et les voies nerveuses des patients restent parfaitement dégagées pendant leur installation et leur surveillance.

⚠ Lors de l'installation des accessoires de la table, s'assurer qu'ils sont bien attachés et serrés (s'il y a lieu). Ne pas utiliser des accessoires usés ou endommagés. Vérifier l'installation de tout accessoire avant de l'utiliser.

⚠ Un mouvement imprévu de la table peut blesser le patient. Le patient doit être installé sur la table conformément aux pratiques de positionnement recommandées.

⚠ En cas de doute concernant l'intégrité de l'installation ou de la configuration du conducteur de protection externe, faire fonctionner la table sur une source d'alimentation interne.

⚠ Le patient pourrait être blessé si l'opérateur ne maîtrise pas parfaitement les commandes de positionnement du patient et de fonctionnement de la table. Tous les utilisateurs doivent lire attentivement le guide de l'utilisateur avant d'utiliser la table.

⚠ Pour nettoyer et désinfecter la table, ne pas utiliser d'agents phénoliques, qui peuvent brûler la peau des patients s'ils ne sont pas rincés correctement, ni d'alcool, dont les propriétés de nettoyage et de désinfection sont insuffisantes.

⚠ Si un chemin antistatique est requis, STERIS recommande d'utiliser des coussins antistatiques (conçus spécialement pour cette table) en contact direct avec le patient. STERIS recommande également de placer la table sur un plancher antistatique ou de la relier à un appareil égalisateur (connecteur équipotentiel).

⚠ Pour éviter la chute du cache de colonne, maintenir fermement le cache lors du retrait des vis de fixation.

⚠ La rupture des raccords hydrauliques peut entraîner la chute de parties de la table associées et un excès de liquide peut s'écouler du raccord.

⚠ Lire attentivement et complètement cette procédure avant de commencer la réparation du roulement de colonne. Le non-respect de cette procédure peut entraîner des blessures et/ou des dommages matériels.

⚠ Porter des gants de protection avant et pendant le dégrossissage et l'ébavurage du support de la carte de commande. Le non-respect de cette consigne peut entraîner des coupures à partir d'arêtes vives.

⚠ Maintenir à tout instant le patient bien attaché sur la table avec les sangles de sécurité sous peine de l'exposer à des blessures graves, voire mortelles.

⚠ La table d'opération ne doit pas être utilisée pour transporter des patients. Sauf pour procéder à un léger repositionnement, comme détaillé dans les instructions d'utilisation, ne jamais déverrouiller les patins de blocage lorsque le patient est sur la table. Le non-respect de cet avertissement peut conduire à des blessures pour le patient et le personnel de la salle d'opération.

⚠ Les patins de blocage doivent être verrouillés en tout temps lorsqu'un patient se trouve sur la table. Le non-verrouillage des patins de blocage avant le positionnement du patient sur la table, ou leur déverrouillage alors qu'un patient se trouve sur la table, pourrait entraîner le déplacement inopiné de la table pendant l'opération.

⚠ Tenir les mains et les pieds éloignés de la plate-forme de déchargement et du socle lors du déchargement de la table d'opération. Risque de blessures graves.

⚠ Ne pas dépasser 159 kg (350 lb) sur la section appui-jambes.

⚠ Les rails latéraux du repose-tête à double articulation supportent 135 N▪m (100 pi-lb) maximum. Le rail du côté repose-tête supporte 67 N▪m (50 pi-lb) maximum. Le fait de dépasser ces limites pourrait entraîner des blessures ou endommager l'appareil.

⚠ Ne pas retirer la section appui-jambes si le patient n'est pas correctement positionné. Le torse et les fesses du patient doivent être fermement maintenus en place par les sections dossier et siège de la table et les jambes doivent reposer sur les supports pour jambes.

1.7 Avertissement – Risque d'instabilité

AVERTISSEMENT

RISQUE D'INSTABILITÉ

L'utilisation d'accessoires STERIS à des fins autres que celles pour lesquelles ils ont été conçus ou l'utilisation sur des tables STERIS d'accessoires fabriqués et distribués par d'autres sociétés peut être à l'origine de blessures chez le patient ou chez l'utilisateur et causer un dysfonctionnement de la table d'opération ou de l'accessoire lui-même.

1.8 Avertissement – Risque de pincement et de renversement

AVERTISSEMENT

RISQUE DE PINCEMENT ET DE RENVERSEMENT

Le patient peut être blessé si l'opérateur ne maîtrise pas parfaitement les commandes d'articulation du plateau et de fonctionnement de la table. Tous les utilisateurs doivent lire attentivement le guide de l'utilisateur avant d'utiliser la table et se familiariser avec son fonctionnement avant d'utiliser la table sur des patients.

1.9 Avertissement – Risque de blessures et/ou de dommages matériels

AVERTISSEMENT

RISQUE DE BLESSURES ET/OU DE DOMMAGES MATÉRIELS

Les réparations et les réglages sur cet appareil doivent être effectués uniquement par du personnel STERIS ou formé par STERIS. Les opérations de maintenance effectuées par un personnel non qualifié ou l'installation de pièces non homologuées pourraient entraîner un préjudice corporel et des défaillances de l'appareil, annuler la garantie ou se traduire par des dommages coûteux. Contacter STERIS pour plus d'informations sur les différentes options d'entretien.

L'utilisation sécurisée et fiable de cet appareil dépend d'une maintenance préventive régulière. Contacter STERIS pour programmer la maintenance préventive.

Ne procéder à aucune opération d'entretien ou de maintenance sur l'appareil lorsqu'il est utilisé.

⚠ La table d'opération est réglée en usine pour fonctionner à une certaine tension. Utiliser une autre alimentation pourrait entraîner des blessures graves ou endommager la table.

⚠ Le non-respect des inspections périodiques de la table d'opération pourrait entraîner des blessures ou endommager le matériel.

⚠ Le mouvement alternatif du plateau suggéré par le système Auto Limit Sensors (ALS) ne prend pas en compte le type de chirurgie en cours de réalisation ni l'environnement (par exemple, s'il y a un autre équipement à proximité) et peut ne pas être compatible avec l'intervention chirurgicale. Pour éviter toute action qui pourrait entraîner des blessures graves ou mortelles pour le patient et le personnel de la salle d'opération, et/ou des dommages matériels graves, évaluer la faisabilité du déplacement suggéré dans son ensemble.

⚠ Le système ALS n'est pas opérationnel lors de l'utilisation de la commande de secours. Prendre soin de réaliser les déplacements adéquats du plateau pour éviter de blesser le patient/personnel et/ou d'endommager le matériel.

⚠ Lors de l'utilisation de la commande de secours, les fonctions du plateau sont disponibles même si les patins de blocage de la table d'opération ne sont PAS verrouillés. VERROUILLER la table avant de déplacer le plateau ou de transférer le patient.

⚠ L'utilisation d'accessoires, de capteurs ou de câbles pour cette table d'opération, autres que ceux spécifiés, peut provoquer une augmentation des émissions ou une diminution de la protection de la table.

⚠ **N'entreposer aucun élément sur le socle de la table d'opération.** Cela peut endommager le matériel ou entraîner un déplacement inopiné du plateau au risque de blesser le patient et/ou l'utilisateur.

⚠ Tenir l'ensemble du personnel et du matériel éloigné de la table d'opération avant d'amorcer tout mouvement d'inertie ou motorisé sous peine d'endommager la table et/ou de causer des blessures.

La commande manuelle doit être en permanence fixée à la table d'opération afin de pouvoir activer l'arrêt de sécurité et tous les modes de fonctionnement.

Le patient en orientation normale ou inversée, la table d'opération en position de Trendelenburg et à la limite du côté de la tête, centrer le plateau avant de tenter de mettre la table à niveau ou de la passer en position de Trendelenburg inversée.

Lire et bien comprendre toutes les instructions contenues dans cette section avant d'utiliser la commande manuelle universelle. Exécuter chaque étape en suivant l'ordre indiqué dans les instructions. Si une assistance technique ou des instructions supplémentaires s'avèrent nécessaires, contacter STERIS.

Les rails latéraux du repose-tête à double articulation supportent 135 N▪m (100 pi-lb) maximum. Le rail du côté repose-tête supporte 67 N▪m (50 pi-lb) maximum. Le fait de dépasser ces limites pourrait entraîner des blessures ou endommager l'appareil.

Faire preuve de prudence lors de la séparation de l'ensemble palier de chaque côté de la table d'opération, car l'élément latéral du plateau coulissant est maintenant flottant lorsque l'ensemble palier est retiré. Éviter tout choc ou mauvais alignement de la poulie du potentiomètre de la zone coulissante.

Lorsque l'ensemble palier est retiré de la table d'opération, l'élément latéral de la section de siège devient flottant. Veiller à ne pas endommager la poulie du potentiomètre de la zone coulissante qui repose librement dans la rainure de l'élément latéral de la section de siège.

Pour éviter la chute de la colonne, maintenir fermement le cache lors du retrait des vis de fixation.

S'assurer que le plateau est correctement soutenu.

S'assurer que le plateau est correctement soutenu avant d'effectuer la maintenance nécessitant de maintenir le plateau en position relevée.

S'assurer que le plateau est correctement soutenu. Lorsque le vérin hydraulique de Trendelenburg est retiré, le plateau peut se déplacer librement.

⚠ S'assurer que le plateau est correctement soutenu. Lorsque le vérin hydraulique d'inclinaison est retiré, le plateau peut se déplacer librement.

⚠ S'assurer que le plateau est correctement soutenu avant de retirer la vis pivot d'inclinaison ou Trendelenburg. Le retrait de l'une de ces vis avec un plateau mal soutenu pourrait faire tomber la table, ce qui pourrait entraîner des blessures et/ou endommager l'équipement.

⚠ S'assurer que le plateau est correctement soutenu. Lorsque les conduites hydrauliques sont débranchées du bloc hydraulique principal, le plateau peut se déplacer librement.

⚠ La lubrification rend l'ensemble rail de roulement difficile à manipuler. Ne pas laisser tomber l'ensemble.

⚠ Utiliser cette table d'opération en présence d'anesthésiques inflammables pourrait entraîner des blessures ou endommager la table.

1.10 Avertissement – Risque d'infection

AVERTISSEMENT

RISQUE D'INFECTION

⚠ Pour se protéger contre les aérosols provenant de surfaces contaminées, porter des EPI appropriés, y compris, mais sans s'y limiter, des gants en caoutchouc ou en plastique, des masques et une protection pour les yeux puis, lors du nettoyage, suivre les normes OSHA relatives aux agents pathogènes transmis par le sang.

⚠ Ne pas utiliser d'alcool pour nettoyer/désinfecter la table d'opération, car ses propriétés de nettoyage/désinfection ne sont pas suffisantes.

⚠ Des gants et des lunettes de protection sont nécessaires pour les procédures de réparation. Les zones de la table d'opération peuvent contenir des matériaux présentant un risque biologique. Il convient donc de les décontaminer avant d'utiliser les outils et de noter que l'utilisation des outils peut déloger ces matériaux sur les vêtements ou le visage. Avant de desserrer ou de marteler une pièce, vérifier la présence éventuelle de matériaux présentant un risque biologique et prendre les précautions qui s'imposent.

1.11 Avertissement – Risques liés à la mise au rebut

AVERTISSEMENT

RISQUE LIÉ À LA MISE AU REBUT

⚠ Ce produit contient des matériaux dont l'élimination peut nécessiter les services d'entreprises accréditées, spécialisées en gestion des déchets dangereux.

1.12 Avertissement – Risque de choc électrique

AVERTISSEMENT

RISQUE DE CHOC ÉLECTRIQUE

⚠ Pour éviter tout risque de choc électrique, cet équipement ne doit être connecté qu'à une alimentation secteur équipée d'une mise à la terre de protection.

⚠ Débrancher la table de chirurgie de l'alimentation électrique de l'établissement et retirer le fusible de batterie avant l'entretien. Toujours respecter les pratiques de travail sécuritaire en électricité.

1.13 Mise en garde – Risque de dommages matériels

ATTENTION

RISQUES DE DOMMAGES MATÉRIELS

⚠ Pour tout déplacement de la table d'opération depuis ou vers son point d'utilisation, faire preuve de prudence, adopter une vitesse modérée et emprunter un trajet plat. Le dégagement maximal par rapport au sol est de 6,4 mm (1/4 po). Éviter les montants de porte et d'ascenseur et les obstacles de plus de 6,4 mm (1/4 po) de hauteur. Si nécessaire, soulever la table par-dessus les obstacles, sur les chariots, etc. Soulever la table uniformément et uniquement par le socle de la table. Ne PAS transporter d'articles (y compris des accessoires) sur la table. **Ne PAS utiliser de chariot élévateur pour déplacer la table sortie de sa caisse**.

⚠ Suspendre la commande manuelle au rail latéral de la table d'opération lorsqu'elle n'est pas utilisée pour éviter de l'endommager.

⚠ Pour nettoyer ou désinfecter la table d'opération, lire attentivement le mode d'emploi des produits de nettoyage et respecter scrupuleusement toutes les instructions et mises en garde indiquées.

⚠ Ne pas vaporiser de produits de nettoyage liquides à l'intérieur des prises électriques et éviter toute projection directe sur les commandes d'urgence de secours ou sur les dégagements. Le produit vaporisé pourrait s'infiltrer dans les circuits électriques de la table et provoquer de la corrosion ou un dysfonctionnement.

⚠ Seules les personnes qui connaissent bien le fonctionnement de la table d'opération peuvent exécuter les procédures de nettoyage impliquant un changement de positionnement de la table.

⚠ Tenir le cordon de la commande manuelle éloigné des points de pincement ; il pourrait être endommagé.

⚠ Pour ne pas endommager sérieusement la table d'opération et/ou en fausser le fonctionnement, utiliser l'huile hydraulique recommandée. Contacter STERIS pour savoir quelle huile hydraulique utiliser.

⚠ Après avoir nettoyé la table, s'assurer que le plateau, les coussins et les cassettes radiographiques sont complètement secs avant de les réinstaller. Le non-respect de cette consigne peut endommager le plateau et les coussins. L'humidité retenue entre les coussins et les cassettes radiographiques peut contribuer à la détérioration du matériel (voilage des cassettes radiographiques, par exemple).

⚠ Les composants appropriés de cette table d'opération ont été soumis à l'essai et sont conformes à la norme CEI 60601-1-2 « Appareils électromédicaux – Partie 1 : Exigences générales pour la sécurité ; Compatibilité électromagnétique (CEM) ». Il existe toutefois un risque d'interférence électromagnétique ou de tout autre type d'interférence entre ce matériel et les autres dispositifs. En cas d'interférence, déplacer ce dispositif ou réduire l'utilisation de l'équipement concerné pendant le fonctionnement du dispositif.

⚠ Le fonctionnement de la table d'opération peut être affecté temporairement si un appareil de communication RF portable ou mobile est utilisé à proximité.

⚠ Les appareils électromédicaux nécessitent de prendre des précautions particulières en matière de CEM. Utiliser la table d'opération conformément aux informations sur les CEM fournies dans ce manuel.

Possible augmentation des ÉMISSIONS électromagnétiques ou diminution de la PROTECTION. Ne pas utiliser d'accessoires ou de pièces de rechange non répertoriés dans les manuels d'utilisation ou de maintenance.

Le fonctionnement de la table d'opération peut être affecté si celle-ci est utilisée à proximité d'un autre matériel ou empilée avec d'autres équipements. Si une telle configuration est néanmoins nécessaire, vérifier que la table fonctionne correctement.

Les caractéristiques d'émissions de ce dispositif permettent de l'utiliser dans les zones industrielles et les hôpitaux (classe A de la norme CISPR 11). S'il est utilisé dans un environnement résidentiel (pour lequel la classe B de la norme CISPR 11 est requise), ce dispositif pourrait ne pas offrir une protection adéquate aux services de communication par radiofréquence. L'utilisateur devra peut-être prendre des mesures d'atténuation, comme déplacer ou réorienter le dispositif.

Tenir l'ensemble du personnel et du matériel éloigné de la table d'opération avant d'amorcer tout mouvement d'inertie ou motorisé sous peine d'endommager la table.

Ne pas tirer sur le cordon de la commande manuelle lors de la déconnexion de la commande manuelle de la table d'opération. Cela peut endommager la commande manuelle.

L'électricité statique peut endommager les commandes du microprocesseur. Un examen à l'aveugle des circuits ou des connexions incorrectes peuvent entraîner une défaillance électrique immédiate ou différée. Pour accéder aux composants électroniques, utiliser un dispositif de mise à la terre personnel. Faire preuve de prudence dans toutes les activités impliquant des circuits électroniques.

Ne pas retirer les cartouches de roulement du rail de roulement. Des dommages peuvent entraîner la perte de la cartouche et/ou des roulements à billes lors de leur réinsertion dans les cartouches.

Isoler la bobine et/ou le moteur de la pompe de la commande en déconnectant les fils du bornier du moteur ou en faisant glisser les fils hors de la bobine de solénoïde.

⚠ Faire preuve de prudence lors de la séparation de l'ensemble palier de chaque côté de la table d'opération, car l'élément latéral du plateau coulissant est maintenant flottant lorsque l'ensemble palier est retiré. Éviter tout choc ou mauvais alignement de la poulie du potentiomètre de la zone coulissante.

⚠ Lorsque l'ensemble palier est retiré de la table d'opération, l'élément latéral de la section de siège devient flottant. Veiller à ne pas endommager la poulie du potentiomètre de la zone coulissante qui repose librement dans la rainure de l'élément latéral de la section de siège.

⚠ Toujours couper l'alimentation de la table d'opération lors du déplacement de l'ensemble de commande pour éviter tout court-circuit électrique. L'utilisation d'une sangle pour aider à tenir l'ensemble de commande hors du passage est recommandée.

⚠ L'utilisation de la chaleur à proximité de la commande et de l'hydraulique est préoccupante. Un morceau de tôle doit être utilisé pour protéger ces composants de l'excès de chaleur.

Glossaire

2.1 Termes et définitions

Accessoires – Dispositifs d'intervention chirurgicale optionnels se fixant généralement à la table d'opération au niveau des rails latéraux.

ABS – Acrylonitrile butadiène styrène.

Système ALS – Le dispositif de commande Auto Limit Sensor™ (ALS) (utilisant des capteurs de limite intelligents) prévient instantanément l'utilisateur de tout conflit au niveau des articulations du plateau et la façon de résoudre le conflit lorsque la table d'opération est positionnée en configuration standard.

Système de commande auxiliaire – Peut être activé à tout moment pour faire fonctionner la table d'opération en cas de défaillance de la commande principale ou de panne d'alimentation. Une pédale (pédale pour fournir l'alimentation hydraulique) et une commande manuelle de secours composent ce système. La pédale est située sur le côté du socle de la table.

Commande manuelle de secours (prioritaire) – Située du côté droit du patient derrière une plaque de recouvrement et stockée dans le socle de la table.

Électrohydraulique – Combinaison des mécanismes hydrauliques et électriques.

Coussin FIT – Coussins de table d'opération Foam Immersion Technology™.

Flex – Position du plateau pour laquelle la section dossier s'abaisse et le plateau se déplace en position de Trendelenburg inversée.

Pédale de commande – Contrôle de la table d'opération par le médecin à l'aide d'une pédale de commande. Les sélections de commandes manuelles l'emportent sur les sélections de la pédale de commande.

Patins de blocage – Système de verrouillage hydraulique de la table d'opération situé dans le socle de la table.

Commande manuelle – Construite à partir de matériaux thermoplastiques en une partie, interface principale pour le fonctionnement de la table d'opération. La commande manuelle est équipée d'un cordon amovible long de 3,7 m (12 po). La commande manuelle se branche sur une prise située sur la partie supérieure de la colonne de la table. Les interrupteurs tactiles envoient, par l'intermédiaire de l'unité centrale de traitement (UCT) auxiliaire, des signaux d'entrée permettant d'activer les fonctions de la table et de ses articulations.

IHM – Interface homme-machine (commande manuelle, à pédale ou auxiliaire).

E/S – Entrée/Sortie.

Écran LCD – Affichage à cristaux liquides de la commande manuelle indiquant à l'utilisateur l'état de la table d'opération, le positionnement du plateau et les messages du système de commande.

DEL – Diode électroluminescente.

Positionnement normal du patient – Le patient est positionné sur la table d'opération avec la tête reposant sur la section tête.

Point de pincement – Lors du positionnement du patient ou des mouvements de la table d'opération, le patient ou le professionnel de la santé sont exposés à un risque de pincement de la main ou du pied.

Panneau d'alimentation – Situé côté tête du socle de la table. Contient un interrupteur d'alimentation principale, des fusibles principaux, une prise secteur pour le cordon d'alimentation, un écran INTELLIPOWER® et une borne d'égalisation de mise à la terre (connecteur mâle).

Reflex (Réflexe) – Position du plateau pour laquelle la section dossier monte et le plateau se déplace en position de Trendelenburg.

Orientation inversée – Touche tactile sur la commande manuelle. Appuyer sur cette touche tactile pour modifier l'orientation du patient (NORMALE ou INVERSÉE). La DEL jaune indique que le patient est en orientation inversée ; la DEL verte indique que le patient est en orientation normale.

Positionnement inverse du patient – La section tête est fixée à l'extrémité de la section appui-jambes. Le patient est positionné sur la table d'opération avec la tête reposant sur la section tête.

Position de Trendelenburg inversée – Inclinaison de la section pieds ou appuie-jambes du plateau de la table vers le sol.

Rail latéral – Rail en acier inoxydable fixé aux deux côtés du plateau de la table d'opération.

Table d'opération – Table de chirurgie générale STERIS 4085 ou table de chirurgie générale STERIS 4095.

Socle de la table – Acier soudé peint recouvert d'un boîtier en acier inoxydable ou en plastique. Le socle contient des roulettes, des patins de blocage, un ensemble d'alimentation, une commande manuelle de secours (prioritaire) et du liquide hydraulique.

Colonne de table – Supporte le plateau et inclut l'ordinateur principal, les vérins de levage, les roulements, la tuyauterie hydraulique, les vérins hydrauliques de Trendelenburg et le câblage. Recouverte et protégée par une coque en acier inoxydable ou en plastique à deux éléments.

Plateau – Plateau à quatre sections (tête, dossier, siège et appui-jambes) à verrouillage réciproque supportées par la colonne de table et le socle de table mobile.

Inclinaison – Inclinaison latérale, mouvement latéral du plateau.

Coussins TLT – Coussins chirurgicaux Tri-Layer Technology.

Position de Trendelenburg – Pour abaisser le côté tête du plateau vers le sol.

2.2 Définition des symboles sur la table

La liste des symboles présents sur la table d'opération est indiquée ci-dessous.

	Protection par mise à la terre (masse)
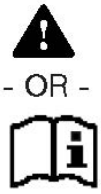	Attention, consulter le manuel pour obtenir des instructions complémentaires
	Équipotentialité
	Risque de choc électrique
	Équipement de type B

	Avis de sécurité
IPX4	Matériel protégé contre les projections
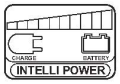	Panneau de distribution du double système d'alimentation INTELLIPOWER® (état de charge/décharge des batteries)
	Alimentation par batterie
A	Intensité nominale de la table d'opération
V	Tension nominale de la table d'opération
~	Courant alternatif
k W	Puissance nominale de la table d'opération
Hz	Fréquence de la table d'opération
REF	Numéro d'équipement ou de réapprovisionnement
MD	Dispositif médical
UDI	Identifiant unique du dispositif
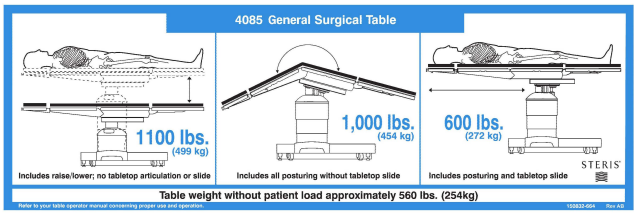	Étiquetage de la limite de poids (4085)
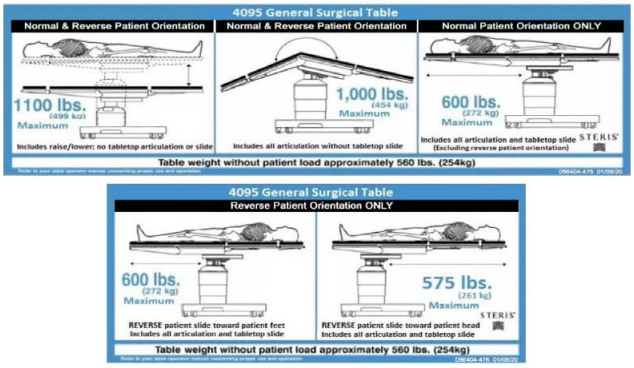	Étiquetage de la limite de poids (4095)

2.3 Symboles de la commande manuelle

Cette section identifie les boutons avec icône de la commande manuelle et les symboles qui peuvent se trouver sur l'écran LCD de la commande.

Tableau 2-1. Définition des symboles sur la commande manuelle principale (table de chirurgie générale STERIS 4085)

Symbole	Définition
	Mettre le plateau à l'horizontale
	Orientation du patient sur la table d'opération (Normale/Inversée)
	Interrompre toute articulation de la table
	Incliner le plateau à gauche
	Incliner le plateau à droite
	Relever le plateau (Hauteur + ; monter)
	Abaisser le plateau (Hauteur - ; descendre)
	Mettre le plateau en position de Trendelenburg
	Mettre le plateau en position de Trendelenburg inversée
	Verrouillage des patins de blocage (se reporter aux **Icônes de l'écran LCD de la commande manuelle** pour plus d'informations)
	Glisser le plateau côté tête (GLISSER TÊTE)
	Glisser le plateau côté pieds (GLISSER PIEDS)

Tableau 2-2. Définition des symboles sur la commande manuelle universelle (table de chirurgie générale STERIS 4095)

Symbole	Couleur	Définition
	Vert	GLISSER : Glisser le plateau côté tête (GLISSER TÊTE) **REMARQUE :** Également utilisé pour indiquer OUI lorsque l'utilisateur est invité à changer le mode de compatibilité.
	Vert	GLISSER : Glisser le plateau côté pieds (GLISSER PIEDS) **REMARQUE :** Également utilisé pour indiquer NON lorsque l'utilisateur est invité à changer le mode de compatibilité.
	Violet clair	HAUTEUR : Relever le plateau (Hauteur + ; monter)
	Violet clair	HAUTEUR : Abaisser le plateau (Hauteur- ; descendre)
	Noir	DOSSIER : Relever la section dossier du plateau (RELEVER DOSSIER)
	Noir	DOSSIER : Abaisser la section dossier du plateau (ABAISSER DOSSIER)
	Bleu	APPUI-JAMBES : Relever la section appui-jambes (RELEVER APPUI-JAMBES)
	Bleu	APPUI-JAMBES : Abaisser la section appui-jambes (ABAISSER APPUI-JAMBES)
	Orange	TRENDELENBURG : Mettre le plateau en position de Trendelenburg (TRENDELENBURG)
	Orange	TRENDELENBURG : Mettre le plateau en position de Trendelenburg inversée (TRENDELENBURG INVERSÉ)
	Noir	INCLINAISON : Incliner le plateau à droite (INCLINAISON À DROITE)
	Noir	INCLINAISON : Incliner le plateau à gauche (INCLINAISON À GAUCHE)

Tableau 2-2. Définition des symboles sur la commande manuelle universelle (table de chirurgie générale STERIS 4095) (suite)

Symbole	Couleur	Définition
	Noir	FLEX : Déplacer le plateau en position Flex
	Noir	RÉFLEXE : Déplacer le plateau en position Reflex (Réflexe)
	Noir	KIDNEY : Relever la section du mécanisme Kidney du plateau (RELEVER MÉCANISME KIDNEY)
	Noir	KIDNEY : Abaisser la section mécanisme Kidney du plateau (ABAISSER MÉCANISME KIDNEY)
	Bleu	POSITIONNEMENT : Positionnement du patient sur le plateau, NORMAL ou INVERSÉ
	Bleu	PATIN DE BLOCAGE : Verrouillage des patins de blocage (se reporter aux **Icônes de l'écran LCD de la commande manuelle universelle** pour plus d'informations)
	Bleu	HORIZONTALE : Mettre le plateau à l'horizontale
	Rouge	ARRÊT : Interrompre toute articulation de la table

Tableau 2-3. Définition des icônes de l'écran LCD de la commande manuelle (table de chirurgie générale STERIS 4085)

Symbole	Définition
	La table est branchée à l'alimentation secteur (vert = fonctionnement normal ; rouge = erreur de fonctionnement)
	La table est alimentée par une batterie [vert (icône fixe) = batterie entièrement chargée ; orange/jaune (icône fixe/remplie à moitié) = batterie à moitié chargée ; rouge/jaune (icône fixe avec « ! » jaune) = batterie vide (la table cessera bientôt de fonctionner)]
	Patins de blocage verrouillés (vert)

Tableau 2-3. Définition des icônes de l'écran LCD de la commande manuelle (table de chirurgie générale STERIS 4085) (suite)

Symbole	Définition
	Patins de blocage déverrouillés (orange)
	Notification ALS (Icône et texte)
	Notification de maintenance (orange)
	Billot support de reins (Bleu)
	Touches clavier (vert)
	Glisser côté tête (Bleu)
	Glisser côté pieds (Bleu)
	Déplacement en pouces (Bleu)
	Déplacement en centimètres (Bleu)

Tableau 2-4. Définition des icônes de l'écran LCD de la commande manuelle universelle (table de chirurgie générale STERIS 4095)

Symbole	Couleur	Définition
	Vert	ALIMENTATION : La table est branchée à l'alimentation secteur
	Vert Orange/Jaune Rouge/Jaune	ALIMENTATION : Table alimentée par batterie : Vert (icône fixe) = Batterie entièrement chargée Orange/Jaune (icône fixe/remplie à moitié) = Batterie à moitié chargée Rouge/Jaune (icône fixe avec « ! » jaune) = Batterie vide (la table cessera bientôt de fonctionner)]
	Vert	ÉTAT DES PATINS DE BLOCAGE : Les patins de blocage sont verrouillés
	Orange	ÉTAT DES PATINS DE BLOCAGE : Les patins de blocage ne sont pas verrouillés

Tableau 2-4. Définition des icônes de l'écran LCD de la commande manuelle universelle (table de chirurgie générale STERIS 4095) (suite)

Symbole	Couleur	Définition
	Orange	MAINTENANCE : La table d'opération a détecté une condition nécessitant une intervention
	Symbole bleu/jaune avec texte orange	AUTO LIMIT SENSOR (ALS) : Activation des capteurs ALS en vue d'éviter la collision de la table avec un obstacle
	Bleu	BILLOT SUPPORT DE REINS : Le billot support de reins est étendu.
	Bleu	TÊTE/PIED : La zone coulissante est placée près de la tête du patient
	Bleu	TÊTE/PIED : La zone coulissante est placée près du pied du patient
	Vert	TOUCHE ACTIONNÉE : Une touche de la commande manuelle universelle a été actionnée
	Cyan	CONSULTER LES INSTRUCTIONS : Rappelle à l'utilisateur de se référer au guide de l'utilisateur fourni
	Bleu	POUCES : Indique que la position de coulissement est exprimée en pouces
	Bleu	CENTIMÈTRE : Indique que la position de coulissement est exprimée en centimètres
	Bleu	POINTEUR : Indique le bouton sur lequel l'utilisateur doit appuyer lors de la sélection du mode de compatibilité



Figure 2-1. Commande manuelle principale (commande manuelle d'origine pour tables d'opération 4085)



Figure 2-2. Commande manuelle universelle

Renseignements importants

3.1 Introduction

IMPORTANT : *Cette table de chirurgie ne doit être utilisée que par des utilisateurs ayant été formés avec succès à son fonctionnement. Contacter STERIS pour obtenir des informations sur l'entretien de l'appareil et sur les formations du personnel proposées.*

La documentation produit incluse dans cette section contient des données relatives aux principales caractéristiques de la table de chirurgie et au positionnement de base du patient.

Le texte est fourni à titre informatif et non comme formation. Il indique et exprime à l'aide de texte et d'illustrations les notions générales concernant l'appareil, son utilisation, ses limites et ses applications techniques.

3.2 Description générale

ATTENTION

RISQUES DE DOMMAGES MATÉRIELS

⚠ Les composants appropriés de cette table d'opération ont été soumis à l'essai et sont conformes à la norme CEI 60601-1-2 « Appareils électromédicaux – Partie 1 : Exigences générales pour la sécurité ; Compatibilité électromagnétique (CEM) ». Il existe toutefois un risque d'interférence électromagnétique ou de tout autre type d'interférence entre ce matériel et les autres dispositifs. En cas d'interférence, déplacer ce dispositif ou réduire l'utilisation de l'équipement concerné pendant le fonctionnement du dispositif.

La table d'opération mobile à commande électrohydraulique (voir *Figure 3-1*) est spécifiquement conçue pour offrir toute la flexibilité d'articulation du plateau de table requise dans les établissements modernes de chirurgie. Elle comprend des fonctions électriques d'inclinaison latérale, de position de Trendelenburg/Trendelenburg inversée et de réglage de la hauteur.

Fonctions supplémentaires :

- **Charge de 499 kg (1 100 livres) ; position du patient normale ou inversée ; pas d'articulation du plateau (pas d'articulation ni de coulissement du plateau).**
- **Charge de 454 kg (1 000 livres) ; position du patient normale ou inversée ; inclut l'articulation complète du plateau mais pas le coulissement.**
- **Charge de 272 kg (600 livres) ; position du patient normale ; inclut l'articulation complète et le coulissement complet du plateau (inclut également le coulissement inversé du patient vers le côté pieds, mais pas le coulissement du patient vers le côté tête).**
- **Charge de 260 kg (575 livres) ; position du patient normale ou inversée ; inclut l'articulation complète et le coulissement complet du plateau (inclut également le coulissement inversé du patient vers le côté pieds et le coulissement du patient vers le côté tête).**
- **Fabriquée en alliage d'aluminium, en acier inoxydable et autres matériaux de haute qualité.**
- **Équipée d'un grand plateau coulissant permettant un accès radiologique complet sans inversion de la position du patient.**
- **Alimentée par des batteries internes ou par le réseau secteur par l'intermédiaire du double système d'alimentation breveté INTELLIPOWER®.**

La table accepte les commandes de positionnement en provenance de trois sources :

1. **Une commande manuelle principale ou une commande manuelle universelle.**
2. **En option, une pédale de commande actionnable par le médecin (comprenant les fonctions de positionnement Trendelenburg, d'inclinaison latérale et de réglage de la hauteur).**
3. **Un système de commande auxiliaire permet d'utiliser la table en cas de dysfonctionnement de la commande principale.**

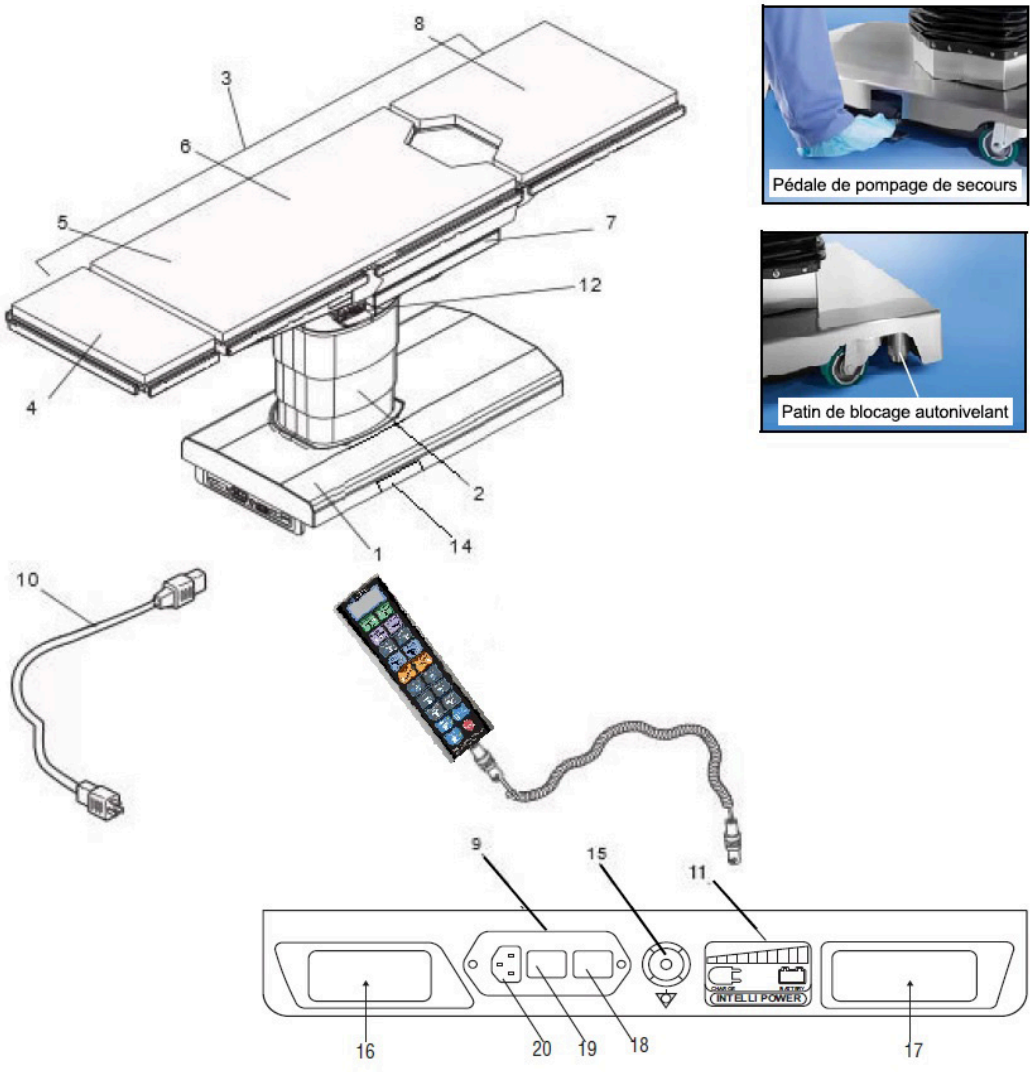

LÉGENDE :

1. **Socle de la table**
2. **Colonne**
3. **Plateau**
4. **Repose-tête (standard ou à double articulation)**
5. **Section dossier**
6. **Mécanisme élévateur Kidney**
7. **Section siège (coulissante)**
8. **Section appui-jambes**
9. **Panneau d'alimentation**
10. **Cordon d'alimentation**
11. **Affichage du double système d'alimentation INTELLIPOWER**

12. **Panneau de raccordement**
13. **Commande manuelle**
14. **Système de commande auxiliaire**
15. **Borne d'égalisation de mise à la terre (connecteur mâle)**
16. **Étiquette de maintenance**
17. **Étiquette à code-barres de maintenance**
18. **Fusibles principaux**
19. **Interrupteur principal**
20. **Prise secteur**

Figure 3-1. Composants types de la table

3.3 Caractéristiques techniques

Cette section comporte les éléments suivants :

Performances essentielles

Dimensions hors tout (l x L x H)

Poids

Entrée d'alimentation secteur

Conditions environnementales

Conditions de transport et de stockage

Champ d'amplification d'images

Amplitude de déplacement

CEM/Interférences haute fréquence

Performances essentielles

Performances essentielles pour la table d'opération :

1. **Supporter un patient sans mouvement inopiné en cas de défaut unique.**
2. **Les défauts uniques peuvent inclure des effets électriques et électromagnétiques ou des problèmes mécaniques.**
3. **Dans des cas extrêmes d'interférence électromagnétique, un arrêt temporaire du fonctionnement de la table peut se produire. Ceci peut être corrigé en supprimant la source d'interférence et en mettant la table d'opération hors tension puis sous tension si nécessaire.**

Dimensions hors tout (l x L x H)

550 x 2 055 x 675 à 1 136 mm (22 x 81 x 26 à 45 po)

Voir la *Figure 3-2* et la *Figure 3-3*.

REMARQUE : Les mesures SAE sont approximatives et fondées sur des dimensions métriques.

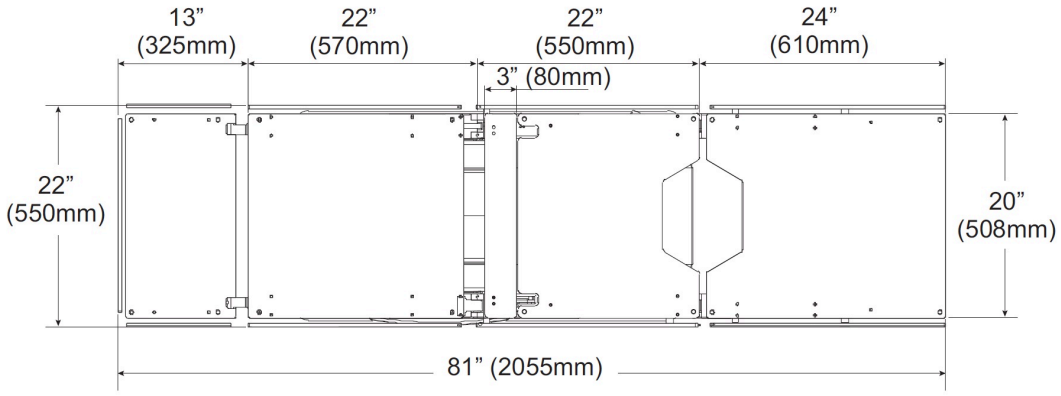

Figure 3-2. Dimensions types du plateau de la table

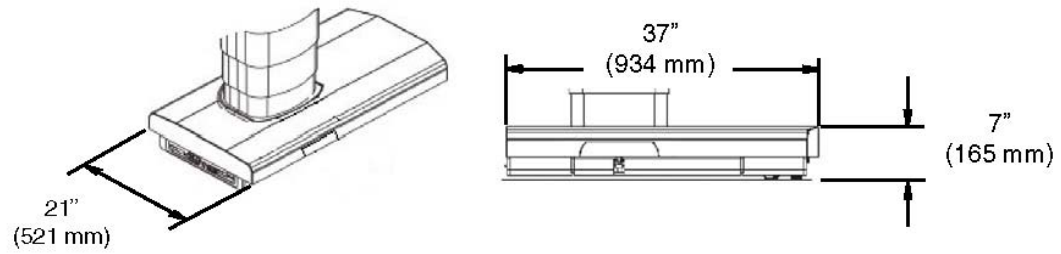

Figure 3-3. Dimensions types du socle

Poids

Table : Environ 250 kg (560 livres)

Entrée d’alimentation secteur

100 à 240 Vca, monophasé, 50/60 Hz, 4,0 A

Chaque table est expédiée de l’usine selon les caractéristiques électriques précisées sur le bon de fabrication. Si cette configuration électrique doit être modifiée sur place, se renseigner auprès de STERIS au sujet de la procédure et du matériel nécessaires.

Conditions environnementales

Température : 17 à 25 °C (63 à 77 °F)

Humidité relative : 20 à 80 % d’HR

Pression atmosphérique : 700 à 1 060 hPa

Conditions de transport et de stockage

Température ambiante : -40 à 70 °C (-40 à 158 °F) ; 15 semaines maximum.

Humidité relative : 10 à 100 % sans condensation

Pression atmosphérique : 500 à 1 060 hPa

Champ d'amplification d'images

Le champ d'amplification d'images est représenté sur un schéma coté (voir la *Figure 3-4*).

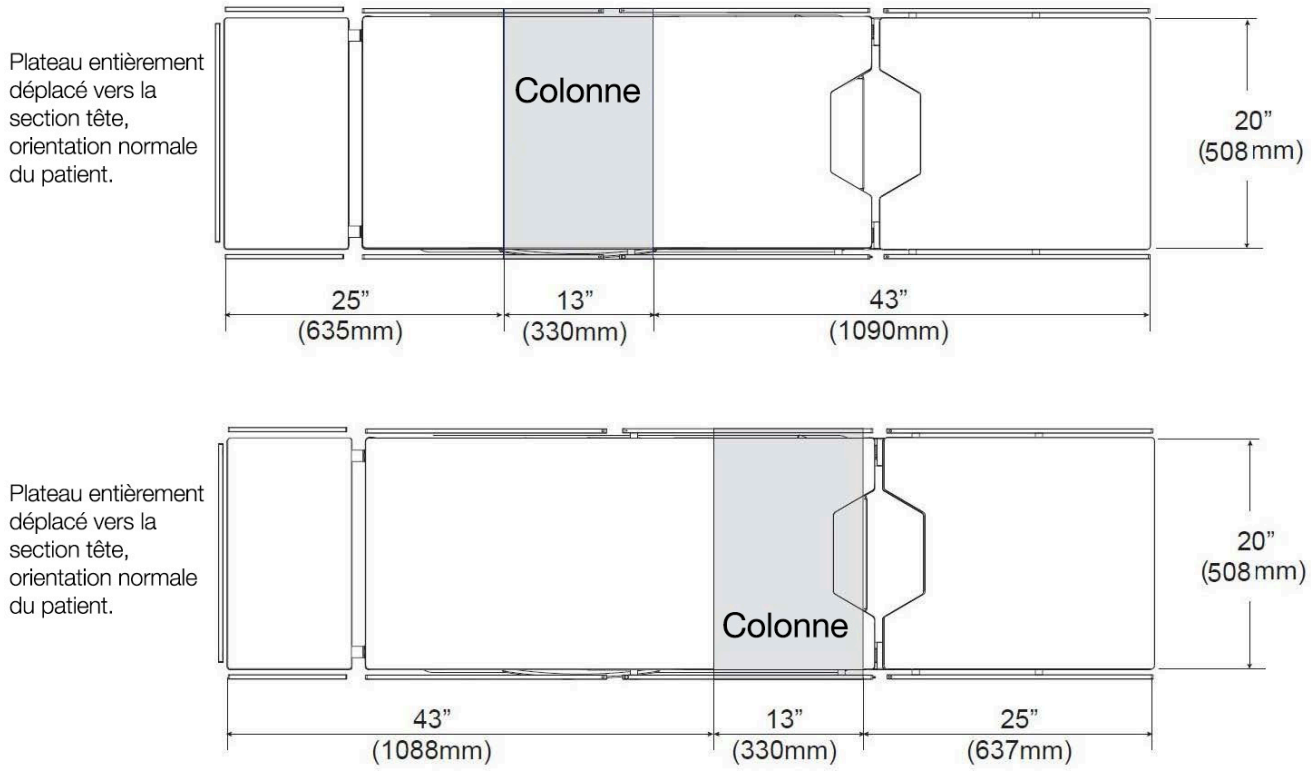

Figure 3-4. Champ d'amplification d'images

Amplitude de déplacement

Hauteur : 675 à 1 136 mm (26 à 45 po)

Amplitude de la position de Trendelenburg : 30° ±1°

Amplitude de la position de Trendelenburg inversée : 30° ±1°

Amplitude de l'inclinaison latérale : 20° ±1°

Glissement du plateau : TÊTE : 227 mm (9 po) ; PIED : 227 mm (9 po)*

Déplacement de la section dossier : MONTER : 80° ±1° ; DESCENDRE : 40° ±1°

Déplacement de la section appui-jambes : MONTER : 0° ; DESCENDRE : 105° ±1°

Mécanisme élévateur Kidney : 110 mm (4 po)*

Flex/Réflexe : 140° ±1° / 100° ±1°

Déplacement de la section tête (manuel) : 90° ±1°

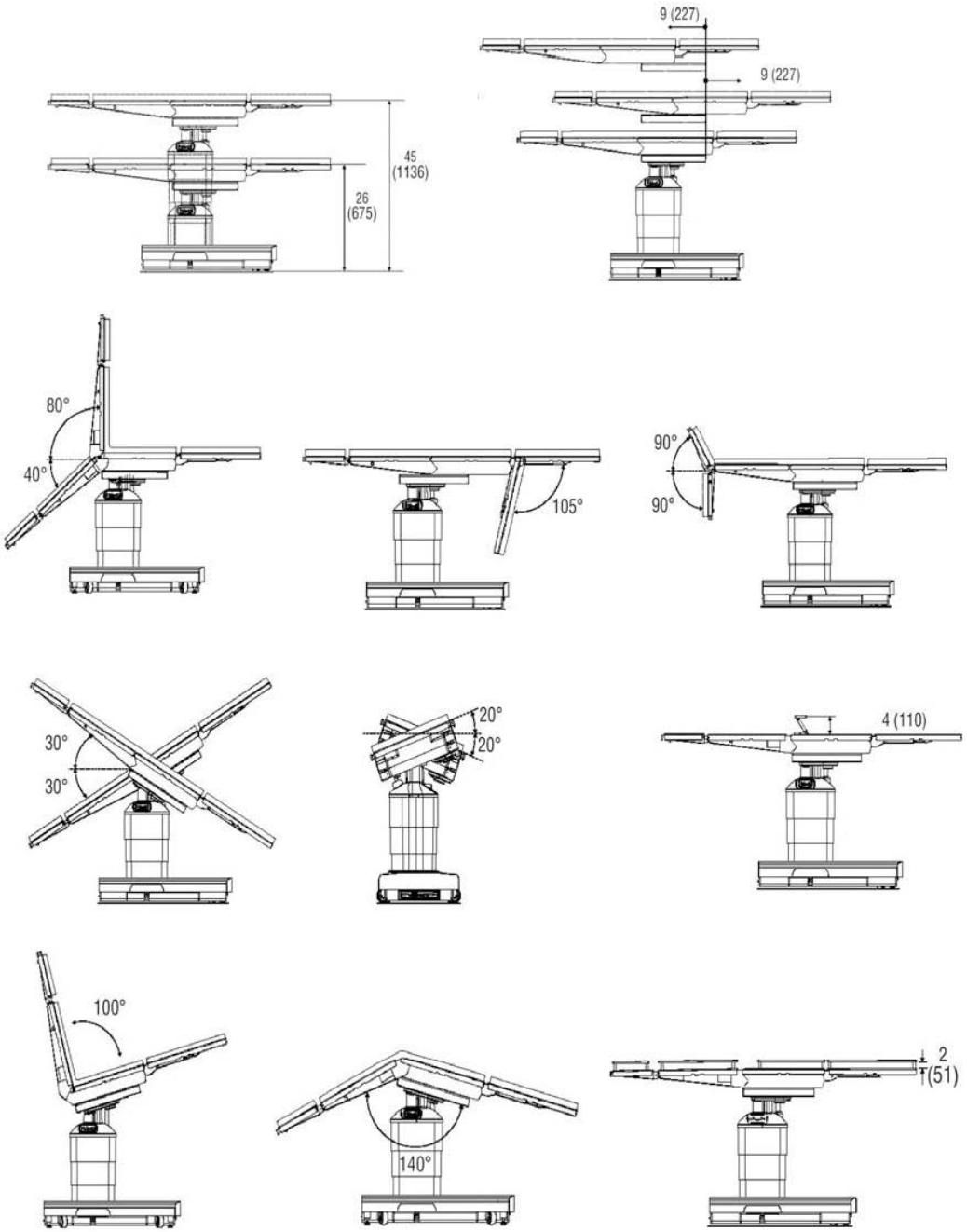

Figure 3-5. Articulation de la table

CEM/Interférences haute fréquence

AVERTISSEMENT

RISQUE DE BLESSURES ET/OU DE DOMMAGES MATÉRIELS

L'utilisation d'accessoires, de capteurs ou de câbles pour cette table d'opération, autres que ceux spécifiés, peut provoquer une augmentation des émissions ou une diminution de la protection de la table.

ATTENTION

RISQUES DE DOMMAGES MATÉRIELS

Les composants appropriés de cette table d'opération ont été soumis à l'essai et sont conformes à la norme CEI 60601-1-2 « Appareils électromédicaux – Partie 1 : Exigences générales pour la sécurité ; Compatibilité électromagnétique (CEM) ». Il existe toutefois un risque d'interférence électromagnétique ou de tout autre type d'interférence entre ce matériel et les autres dispositifs. En cas d'interférence, déplacer ce dispositif ou réduire l'utilisation de l'équipement concerné pendant le fonctionnement du dispositif.

Les appareils électromédicaux nécessitent de prendre des précautions particulières en matière de CEM. Utiliser la table d'opération conformément aux informations sur les CEM fournies dans ce manuel.

Possible augmentation des ÉMISSIONS électromagnétiques ou diminution de la PROTECTION. Ne pas utiliser d'accessoires ou de pièces de rechange non répertoriés dans les manuels d'utilisation ou de maintenance.

Les caractéristiques d'émissions de ce dispositif permettent de l'utiliser dans les zones industrielles et les hôpitaux (classe A de la norme CISPR 11). S'il est utilisé dans un environnement résidentiel (pour lequel la classe B de la norme CISPR 11 est requise), ce dispositif pourrait ne pas offrir une protection adéquate aux services de communication par radiofréquence. L'utilisateur devra peut-être prendre des mesures d'atténuation, comme déplacer ou réorienter le dispositif.

Noter ce qui suit :

- **Les appareils électromédicaux nécessitent que des précautions particulières soient prises en matière de CEM. Ils doivent être installés et mis en fonctionnement selon les informations de CEM fournies dans ce manuel.**
- **Les équipements de communication RF mobiles et portables peuvent affecter le fonctionnement des appareils électromédicaux.**
- **S'agissant de la commande de la table via la connexion e-Serve (RS-232), noter que la compatibilité électromagnétique de la table a été testée en utilisant un câble série blindé d'une longueur de 2 m (6 pieds). Un câble plus long ou non blindé est susceptible de causer des problèmes et impose de vérifier que le système fonctionne normalement.**
- **L'utilisation d'accessoires, de capteurs et de câbles autres que ceux spécifiés par le fabricant peut entraîner une augmentation des émissions ou une diminution de la protection de la table d'opération.**
- **D'autres appareils ne doivent pas être utilisés à côté de la table d'opération ou empilés sur celle-ci. Dans le cas contraire, il convient de vérifier le bon fonctionnement de la table.**
- **Les appareils électromédicaux nécessitent des précautions particulières concernant les interférences haute fréquence. Ils doivent être installés et utilisés conformément aux procédures et aux réglementations de l'établissement.**

- **L'émission d'interférences haute fréquence peut notamment entraîner des brûlures pour le patient et/ou des chocs électriques pour le patient et l'opérateur.**
- **Il existe également un risque potentiel d'explosion, la table d'opération n'étant pas conçue pour une utilisation en présence de mélanges anesthésiques inflammables à l'air, à l'oxygène ou au protoxyde d'azote.**

3.4 Articulation du plateau et positionnement du patient

IMPORTANT : *Une liste des consignes de sécurité à respecter pendant l'utilisation et l'entretien de cette table d'opération figure dans la section* ***Consignes de sécurité et points de pincement*** *de ce manuel. Ne pas faire fonctionner l'appareil ou en effectuer l'entretien avant d'avoir reçu la formation relative à ce sujet.*

Cette section comporte les éléments suivants :

Articulation du plateau et limite de poids

Positionnement du patient sur la table

Sangles de sécurité du patient

Repositionnement de la table avec le patient dessus (Non destiné au transport du patient)

Articulation du plateau et limite de poids

AVERTISSEMENT

RISQUE DE RENVERSEMENT

⚠ Ne pas placer le patient sur la table d'opération si les patins de blocage ne sont pas verrouillés.

⚠ La table d'opération ne doit pas être utilisée pour transporter des patients. Sauf pour procéder à un léger repositionnement, comme détaillé dans les instructions d'utilisation, ne jamais déverrouiller les patins de blocage lorsque le patient est sur la table. Le non-respect de cet avertissement peut conduire à des blessures pour le patient et le personnel de la salle d'opération.

⚠ Ne pas utiliser cette table d'opération pour les patients dont le poids dépasse les limites admissibles suivantes :

- Charge de **499 kg (1 100 livres)** ; position du patient **normale** ou **inversée** ; monter ou descendre uniquement (pas d'articulation ou de coulissement du plateau de table).
- Charge de **454 kg (1 000 livres)** ; position du patient **normale** ou **inversée** ; monter ou descendre ; inclut l'articulation complète du plateau mais pas le coulissement.
- Charge de **272 kg (600 livres)** ; position du patient **normale** ; monter ou descendre ; inclut l'articulation complète et le coulissement complet du plateau (inclut également le coulissement **inversé** du patient vers le côté pieds, mais pas le coulissement du patient vers le côté tête).
- Charge de **260 kg (575 livres)** ; position du patient **normale** ou **inversée** ; monter ou descendre ; inclut l'articulation complète et le coulissement complet du plateau (inclut également le coulissement **inversé** du patient vers le côté pieds et le coulissement du patient vers le côté tête).

⚠ Centrer le plateau au-dessus de la colonne avant d'exercer des compressions thoraciques.

Centrer le plateau sur la colonne avant d'installer le patient sur la table d'opération ou de l'en retirer.

AVERTISSEMENT

RISQUE DE BLESSURES

La table d'opération ne doit pas être utilisée pour transporter des patients. Sauf pour procéder à un léger repositionnement, comme détaillé dans les instructions d'utilisation, ne jamais déverrouiller les patins de blocage lorsque le patient est sur la table. Le non-respect de cet avertissement peut conduire à des blessures pour le patient et le personnel de la salle d'opération.

Le personnel hospitalier doit veiller à ce que la respiration, la circulation sanguine et les voies nerveuses des patients restent parfaitement dégagées pendant leur installation et leur surveillance.

Ne pas dépasser 159 kg (350 lb) sur la section appui-jambes.

Les rails latéraux du repose-tête à double articulation supportent 135 N▪m (100 pi-lb) maximum. Le rail du côté repose-tête supporte 67 N▪m (50 pi-lb) maximum. Le fait de dépasser ces limites pourrait entraîner des blessures ou endommager l'appareil.

REMARQUE : Les accessoires peuvent être associés à des limites pondérales spécifiques, inférieures à celles de la table d'opération. Ne pas dépasser le poids limite minimal, que ce soit pour la table ou un accessoire.

Ne pas dépasser le poids maximum limite du patient spécifié dans la section Consignes de sécurité et points de pincement

Positionnement du patient sur la table

1. **Toujours vérifier la stabilité du patient une fois qu'il est installé.**
2. **Ne pas placer le patient sur la table d'opération si les patins de blocage ne sont pas verrouillés.**
3. **Faire preuve d'une extrême prudence lors du transfert du patient depuis ou vers la table.**
4. **S'assurer que tous les accessoires sont correctement installés et fixés.**
5. **S'assurer de l'absence de points de pression dangereux pour le patient installé et les éliminer le cas échéant.**
6. **Demander à un professionnel de santé qualifié de surveiller tous les dangers d'articulation possibles pour le patient durant l'intervention.**
7. **Ne pas dépasser 159 kg (350 lb) sur la section appui-jambes. La section appui-jambes n'est pas conçue pour supporter tout le poids du corps.**
8. **Les rails latéraux du repose-tête à double articulation supportent 135 N▪m (100 pi-lb) maximum. Le rail du côté repose-tête supporte 67 N▪m (50 pi-lb) maximum. Le fait de dépasser ces limites pourrait entraîner des blessures ou endommager l'appareil.**

   IMPORTANT : Pour leur sécurité, tous les patients doivent être immobilisés sur la table, quelle que soit la durée ou le type d'intervention.

REMARQUE : STERIS recommande de n'utiliser que des accessoires distribués ou fabriqués par STERIS avec cette table. L'utilisation d'accessoires autres que ceux fabriqués ou approuvés par STERIS peut ne pas être compatible avec cette table et entraîner des blessures ou endommager le matériel.

Sangles de sécurité du patient

AVERTISSEMENT

RISQUE DE BLESSURES

⚠ Maintenir à tout instant le patient bien attaché sur la table avec les sangles de sécurité sous peine de l'exposer à des blessures graves, voire mortelles.

Ajuster les sangles de sécurité pour assurer la contention du patient conformément aux pratiques courantes en vigueur, sans perdre de vue les réglages de la position de Trendelenburg/Trendelenburg inversée, du dossier, de l'inclinaison latérale et de la hauteur.

Repositionnement de la table avec le patient dessus (Non destiné au transport du patient)

Si la table d'opération doit être repositionnée dans la salle d'opération alors que le patient se trouve dessus, effectuer la procédure suivante :

1. **Veiller à ce le patient soit bien attaché.**
2. **Centrer et mettre le plateau de la table à l'horizontale sur la colonne avec le patient.**
3. **Baisser au maximum le plateau de la table.**
4. **Veiller à ce que le chemin menant à la table soit dégagé de tout obstacle.**
5. **Une personne doit se trouver à chaque extrémité du plateau de la table.**
6. **Déverrouiller les patins de blocage.**
7. **Si la table est déplacée avec le patient dessus, exercer uniquement une force latérale pour repositionner la table.**
8. **NE PAS appuyer ni soulever le plateau de la table en la repositionnant.**
9. **Une fois la table repositionnée, la verrouiller en actionnant tous les patins de blocage.**

Avant d’utiliser la table

4.1 Introduction

IMPORTANT : *une liste des consignes de sécurité à respecter pendant l’utilisation et l’entretien de cette table de chirurgie figure dans la section* ***Consignes de sécurité et points de pincement*** *de ce manuel. Ne pas faire fonctionner l’appareil ou en effectuer l’entretien avant d’avoir reçu la formation relative à ce sujet.*

Utiliser les informations suivantes pour installer les fusibles de la table de chirurgie, le branchement à l’alimentation de l’établissement et l’installation des commandes et des sections de la table.

4.2 Installation

Cette section comporte les éléments suivants :

Introduction

Mise à la terre

Positionnement de la table

Installation du fusible de batterie (F8)

Installation des fusibles de la commande principale (F6 et F7)

Branchement de la table à l’alimentation secteur

Branchement de la commande manuelle universelle

Branchement de la pédale de commande en option

Installation/retrait des coussins de la table

Installation/retrait de la cassette radiographique

Accessoires/rails latéraux

Introduction

AVERTISSEMENT

RISQUE DE BLESSURES ET/OU DE DOMMAGES MATÉRIELS

⚠ Les réparations et les réglages sur cet appareil doivent être effectués uniquement par du personnel STERIS ou formé par STERIS. Les opérations de maintenance effectuées par un personnel non qualifié ou l’installation de pièces non homologuées pourraient entraîner un préjudice corporel et des défaillances de l’appareil, annuler la garantie ou se traduire par des dommages coûteux. Contacter STERIS pour plus d’informations sur les différentes options d’entretien.

Vérifier l’état général de la table d’opération et de tous les accessoires/options applicables lors de la réception afin de confirmer qu’ils n’ont pas été endommagés lors de l’expédition. En cas de dommages apparents, contacter la compagnie de transport et STERIS.

STERIS recommande que seul un personnel formé ou supervisé par ses soins assure le déballage ou l’emballage, l’installation et la maintenance de la table d’opération. Le déballage, l’emballage, l’installation ou la maintenance par d’autres personnes peuvent provoquer des blessures ou endommager le produit.

Mise à la terre

Une tige de mise à la terre/borne de régulation de tension pour patient (connecteur mâle, DIN 42801) est fournie avec la table. Cependant, le connecteur femelle correspondant de mise à la terre du patient **n'est pas fourni par STERIS**.

Positionnement de la table

AVERTISSEMENT

RISQUE DE BLESSURES

⚠ Si un chemin antistatique est requis, STERIS recommande d'utiliser des coussins antistatiques (conçus spécialement pour cette table) en contact direct avec le patient. La table doit également être placée sur un plancher antistatique ou reliée à un appareil égalisateur (connecteur équipotentiel).

Positionner la table d'opération à l'endroit voulu, en s'assurant que la prise électrique de l'établissement est marquée pour le système électrique concerné dans la plage 100-240 VCA. Voir *Branchement de la table à l'alimentation secteur*.

Noter que le cordon d'alimentation fait environ 5,5 m (18 pi) de long.

REMARQUE : La table est équipée du double système d'alimentation INTELLIPOWER®, ce qui permet de l'utiliser sur secteur ou avec ses propres batteries.

Installation du fusible de batterie (F8)

Si ce n'est pas déjà fait, installer le fusible de batterie 16 A (F8 ; disponible dans l'ensemble de fusibles 342212555) dans le socle de la table d'opération comme suit (voir *Figure 4-1*) :

1. **Localiser le fusible de batterie adéquat.**
2. **Du côté pieds du socle de la table, dévisser et retirer le capuchon de fusible noir.**
3. **Insérer le fusible dans le capuchon.**
4. **Insérer le fusible (avec le capuchon) dans le porte-fusible du socle de la table.**
5. **Enfoncer le fusible et son capuchon et tourner l'ensemble sur un quart de tour pour le verrouiller dans le socle de la table.**

   REMARQUE : Si la table d'opération doit être entreposée pendant plus de six mois, retirer le fusible afin de limiter la décharge des batteries.

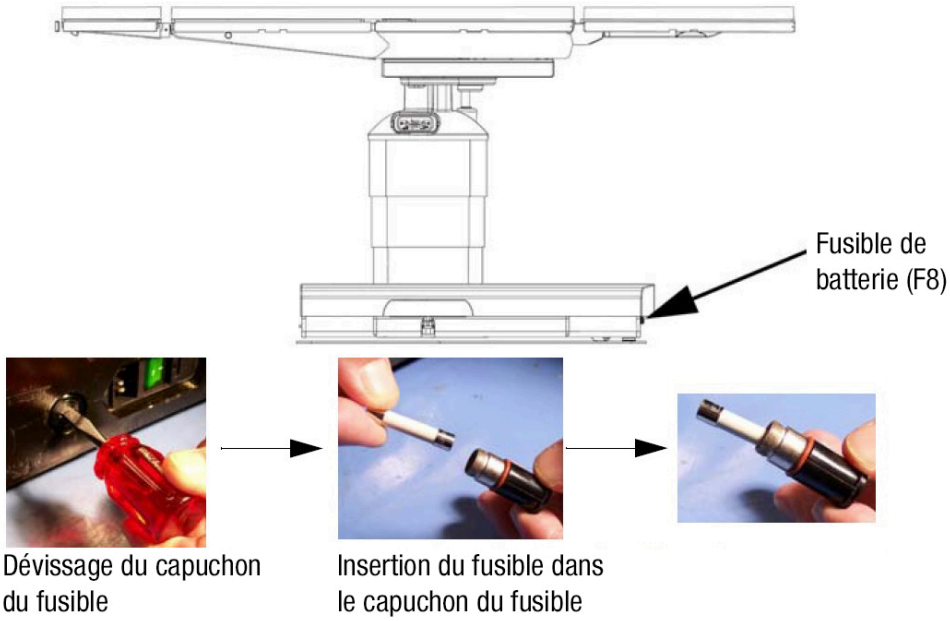

Figure 4-1. Installation ou remplacement des fusibles

Installation des fusibles de la commande principale (F6 et F7)

Si ce n'est pas déjà fait, installer deux fusibles de commande principale de 4 A (F6 et F7 ; 639600038) dans la section tête du socle de la table d'opération comme suit (voir *Figure 4-2*) :

1. **Localiser les fusibles F6 et F7, 4 A, dans une cartouche à côté de l'entrée CA au niveau de la section tête du socle de la table.**
2. **Mettre hors tension.**
3. **Débrancher le cordon d'alimentation secteur de l'établissement.**
4. **Soulever la cartouche à l'aide d'un petit tournevis pour accéder aux fusibles.**
5. **Retirer le ou les fusibles grillés et les remplacer.**
6. **Remettre la cartouche en position connectée.**
7. **Retirer le fusible de batterie du côté pieds du socle de la table.**
8. **Rebrancher le cordon d'alimentation à la prise murale.**
9. **Mettre sous tension.**
10. **Vérifier que le double système d'alimentation INTELLIPOWER indique que la table fonctionne sur le secteur (le voyant DEL vert doit être allumé).**
11. **Vérifier que la table fonctionne correctement.**
12. **Retourner le fusible de batterie.**

REMARQUE : Si la table d'opération doit être entreposée pendant plus de six mois, retirer le fusible afin de limiter la décharge des batteries.

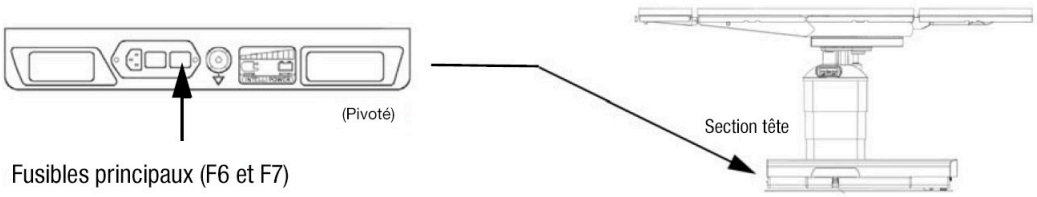

Figure 4-2. Installation ou remplacement des fusibles principaux (F6 et F7)

Branchement de la table à l'alimentation secteur

L'alimentation secteur requise pour la table d'opération est de 100-240 VCA, monophasée, 50/60 Hz, 4,0 A.

Chaque table est expédiée de l'usine selon les caractéristiques électriques précisées sur le bon de fabrication. Si cette configuration électrique doit être modifiée sur place, se renseigner auprès de STERIS au sujet de la procédure et du matériel nécessaires.

REMARQUE : Avant de raccorder la table au secteur, s'assurer qu'elle porte bien la marque attestant qu'elle est compatible avec le système électrique (100, 120, 220 ou 230/240 VCA).

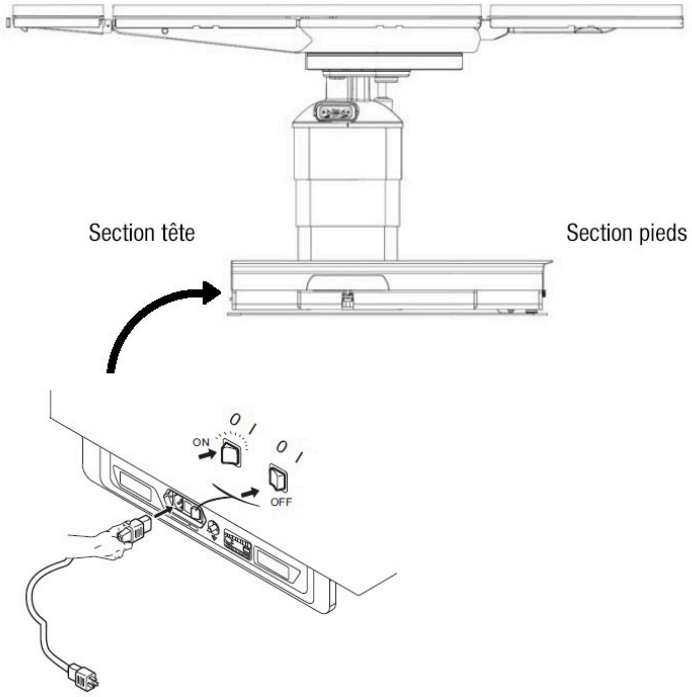

Figure 4-3. Branchement de la table à l'alimentation secteur (configuration type)

1. **Disposer le cordon d'alimentation de manière à éviter les risques de chute.**
2. **Brancher le cordon d'alimentation à la prise appropriée sur le socle de la table (voir *Figure 4-3*).**
3. **Brancher le cordon d'alimentation dans la prise appropriée de l'établissement.**

   REMARQUE : En cas de doute concernant l'intégrité de la configuration du conducteur de mise à la terre externe, utiliser uniquement l'alimentation par batteries.
4. **Régler l'interrupteur principal en position ON (Marche).**

5. **L'interrupteur passe au vert et un pictogramme illustrant une fiche s'allume sur l'affichage DEL INTELLIPOWER®.**

REMARQUE : Si l'interrupteur principal s'allume en vert, cela indique que la table d'opération est alimentée par le secteur. Un pictogramme illustrant une fiche qui s'allume sur l'affichage DEL indique que les batteries se rechargent. Consulter le *Chapitre 7.4 Chargement de la batterie*.

Branchement de la commande manuelle universelle

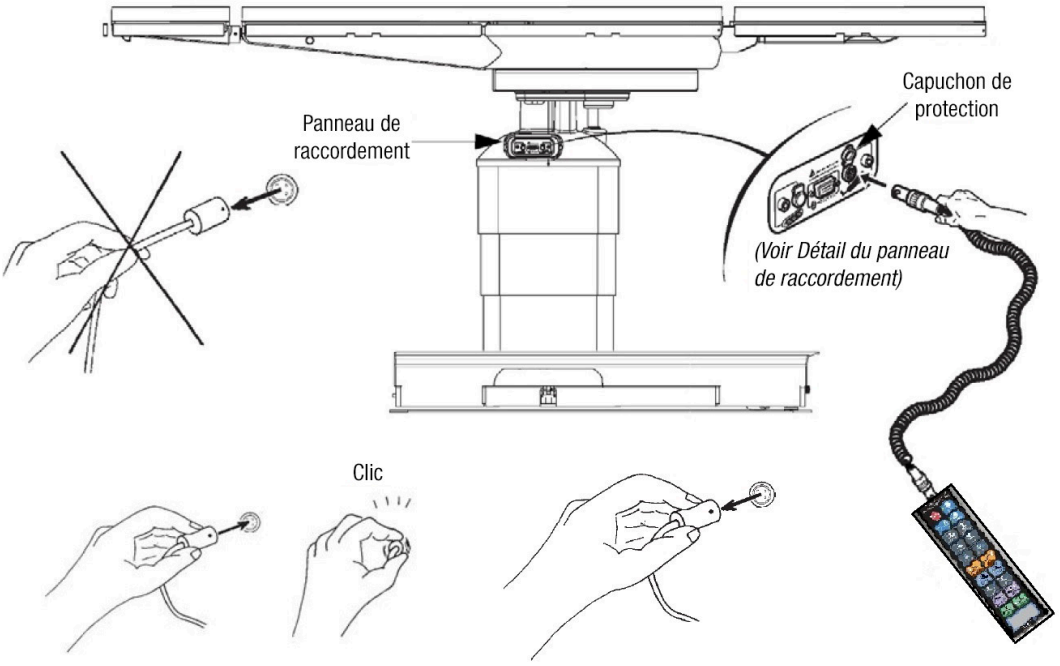

Figure 4-4. Branchement de la commande manuelle universelle

Pour les étapes suivantes, consulter la *Figure 4-4* et la *Figure 4-5* si besoin.

1. **Sortir la commande manuelle universelle de son emballage.**
2. **Soulever le cache de protection en plastique à charnière pour prendre la prise de branchement.**
3. **Aligner le repère rouge (ou la flèche) de la fiche de la commande manuelle avec celui de la prise de branchement.**

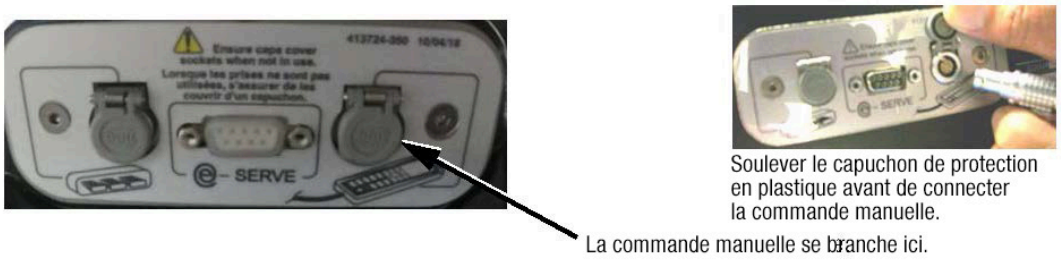

Figure 4-5. Détail du branchement de la commande manuelle

4. **Pousser la fiche de la commande manuelle dans la prise de la table jusqu'à entendre un « clic ».**
5. **Une fois la table positionnée à l'endroit souhaité, utiliser le bouton Floor Lock (Patins de blocage) pour verrouiller la table sur place. (Si besoin, consulter le *Chapitre 5.2 Commande manuelle universelle*).**
6. **Suspendre la commande manuelle au rail latéral de la table.**

Branchement de la pédale de commande en option

La pédale de commande en option permet à l'utilisateur de régler la HAUTEUR, la POSITION DE TRENDELENBURG et l'INCLINAISON.

Installer l'option comme suit, en consultant la *Figure 4-6* et la *Figure 4-7* si besoin.

1. **Sortir la pédale de commande de son emballage.**
2. **Soulever le cache de protection en plastique à charnière pour prendre la prise de branchement de la pédale de commande.**
3. **Aligner le repère rouge (ou la flèche) de la fiche de la pédale de commande avec celui de la prise de branchement associée.**
4. **Pousser la fiche de la pédale de commande dans la prise de la table jusqu'à entendre un « clic ».**
5. **Placer la pédale de commande dans un endroit où elle ne risque pas d'être endommagée.**

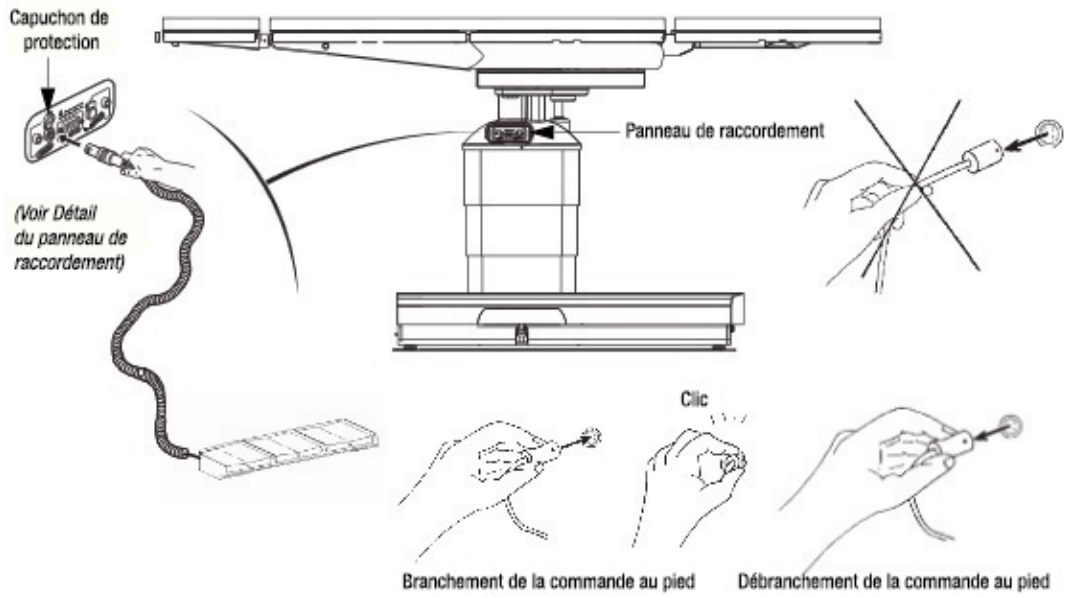

Figure 4-6. Branchement de la pédale de commande en option



Figure 4-7. Détail du branchement de la pédale de commande

Installation/retrait des coussins de la table

Les coussins conducteurs (voir *Figure 4-8*) constituent l'un des deux types (par rapport à la fixation au plateau) :

- **Coussins portant au dos des bandes auto-agrippantes qui permettent de les attacher aux bandes correspondantes sur le plateau.**
- **Coussins avec des fixations de type champignon (pas de bandes auto-agrippantes).**

Pour installer un coussin sur la table, placer le coussin dans la position souhaitée et appuyer fermement sur les fixations associées en même temps.

Pour retirer un coussin de la table, décoller ou soulever lentement le coussin, selon le cas, pour le retirer du plateau.

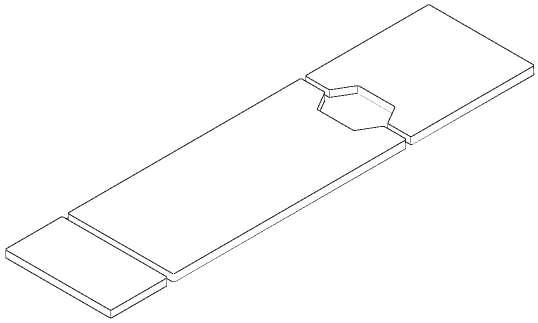

Figure 4-8. Coussins du plateau

Installation/retrait de la cassette radiographique

La table d’opération permet l’installation d’une cassette radiographique pour utiliser un film à rayons X. Fixer les quatre côtés de la cassette radiographique comme suit (voir *Figure 4-9*) :

1. **Retirer avec soin les sections de cassette radiographique de leur emballage.**
2. **Retirer les coussins du plateau (voir *Installation/retrait des coussins de la table*).**
3. **Placer la section supérieure de la cassette radiographique sur la section correspondante du plateau, en alignant les montants sur les trous de montage.**
4. **Enfoncer la section de la cassette radiographique jusqu’à entendre un « clic ».**
5. **S’assurer que les sections de la cassette radiographique sont montées solidement en tirant doucement sur chaque section.**
6. **Réinstaller les coussins sur le plateau.**
7. **Retirer et ranger la cassette radiographique en inversant les étapes ci-dessus.**

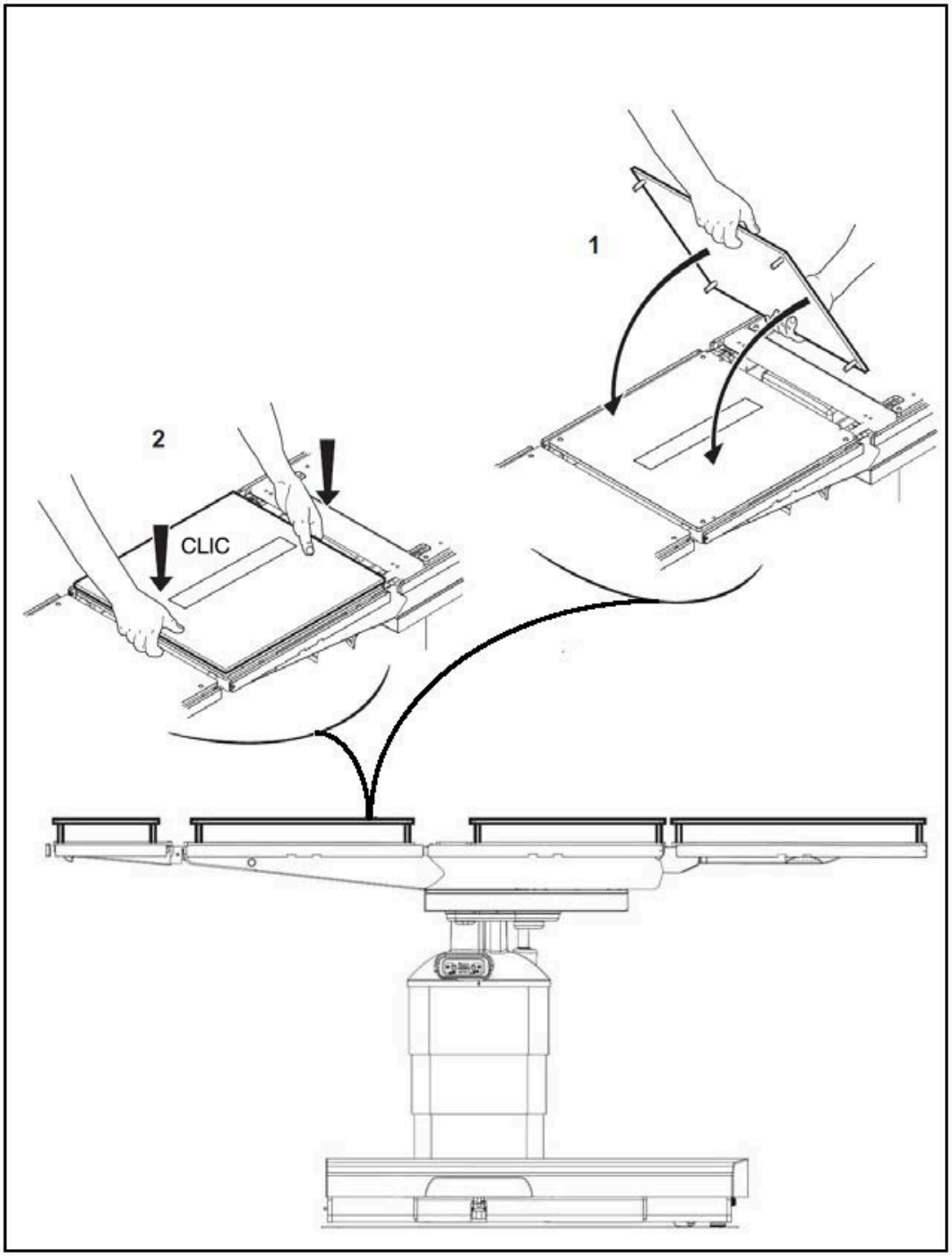

Figure 4-9. Installation de la cassette radiographique (configuration type)

Accessoires/rails latéraux

Les rails latéraux STERIS standard (9,5 mm de large x 28,6 mm de haut [3/8 po x 1-1/8 po]) permettent d’utiliser plusieurs accessoires et fixations de table d’opération standard. Ces rails sont montés de part et d’autre de chaque section principale du plateau.

IMPORTANT : *En ce qui concerne le chargement des rails latéraux*

Le chargement des rails latéraux (à l'exception des rails du repose-tête à double articulation) a été évalué au moyen de tests en porte-à-faux afin de supporter 271 N▪m (200 pi-lb) maximum. Toute charge supplémentaire doit prendre en compte la stabilité de la table.

Les rails latéraux du repose-tête à double articulation supportent 135 N▪m (100 pi-lb) maximum. Le rail du côté repose-tête supporte 67 N▪m (50 pi-lb) maximum.

Consulter STERIS pour obtenir des renseignements sur les accessoires optionnels.

AVERTISSEMENT

RISQUE DE BLESSURES

Lors de l'installation des accessoires de la table, s'assurer qu'ils sont bien attachés et serrés (s'il y a lieu). Ne pas utiliser des accessoires usés ou endommagés. Vérifier l'installation de tout accessoire avant de l'utiliser.

AVERTISSEMENT

RISQUE D'INSTABILITÉ

L'utilisation d'accessoires STERIS à des fins autres que celles pour lesquelles ils ont été conçus ou l'utilisation sur des tables STERIS d'accessoires fabriqués et distribués par d'autres sociétés peut être à l'origine de blessures chez le patient ou chez l'utilisateur et causer un dysfonctionnement de la table d'opération ou de l'accessoire lui-même.

Tableau 4-1. Accessoires spécifiques à la table d'opération*

Accessoire	Numéro d'équipement
Pédale de commande	BF586
Commande manuelle	BF319
Coussins de table TLT (kit complet) — Bandes auto-agrippantes	BF58 (2) BF230 (3) BF291 (4)
Coussins de table PRS (kit complet) — Type champignon	BF272 (2) BF279 (3) BF245 (4)
Cassette radiographique (kit complet) — Bandes auto-agrippantes	BF101
Cassette radiographique (kit complet) — Type champignon	BF193

* Contacter STERIS pour toute information sur la commande de produits.

4.3 Installation/retrait du repose-tête à double articulation

Cette section comporte les éléments suivants :

Introduction

Installation du repose-tête

Retrait du repose-tête

Introduction

REMARQUE : Pour des instructions sur le réglage du repose-tête, se reporter à la *Section 5, Utilisation de la table d'opération* et à la *Figure 4-11*.

AVERTISSEMENT

RISQUE DE BLESSURES

⚠ Les rails latéraux du repose-tête à double articulation supportent 135 N▪m (100 pi-lb) maximum. Le rail du côté repose-tête supporte 67 N▪m (50 pi-lb) maximum. Le fait de dépasser ces limites pourrait entraîner des blessures ou endommager l'appareil.

Installation du repose-tête

1. **Desserrer complètement les deux vis de verrouillage situées sur le bord inférieur de l'armature du dossier (voir la *Figure 4-10*).**
2. **Insérer les deux tiges d'installation du repose-tête dans l'armature du dossier jusqu'à ce qu'elles soient complètement enfoncées.**

   REMARQUE : Le repose-tête doit coulisser facilement dans l'armature du dossier. Ne pas forcer.
3. **Resserrer complètement les deux vis de verrouillage afin de bloquer le repose-tête en place.**
4. **Tirer sur le repose-tête (des deux côtés) pour s'assurer qu'il est bien installé.**

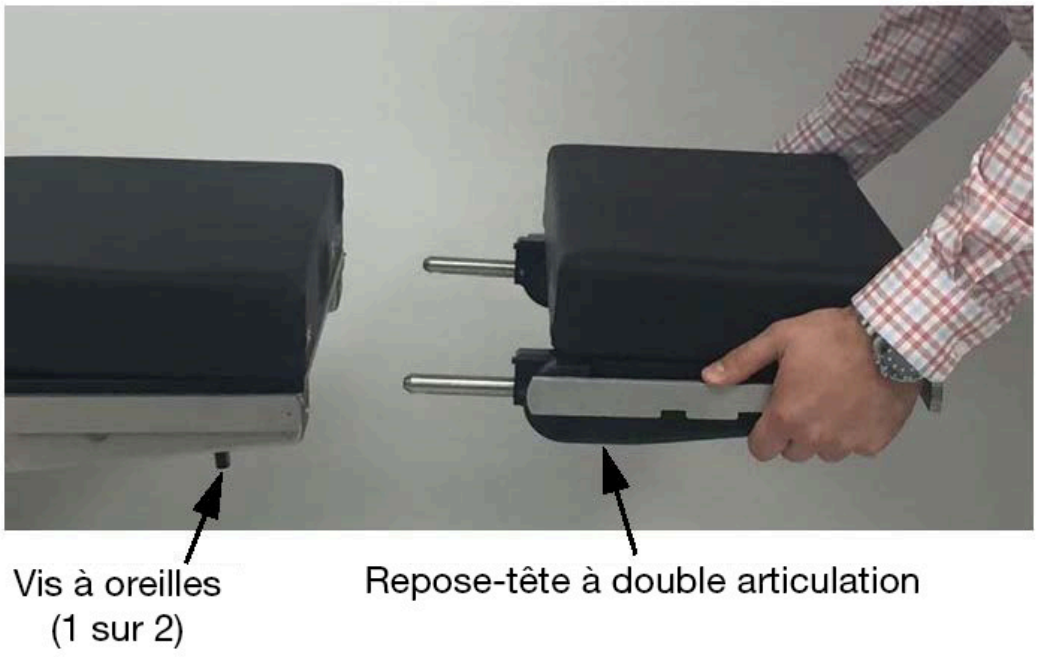

Figure 4-10. Installation du repose-tête

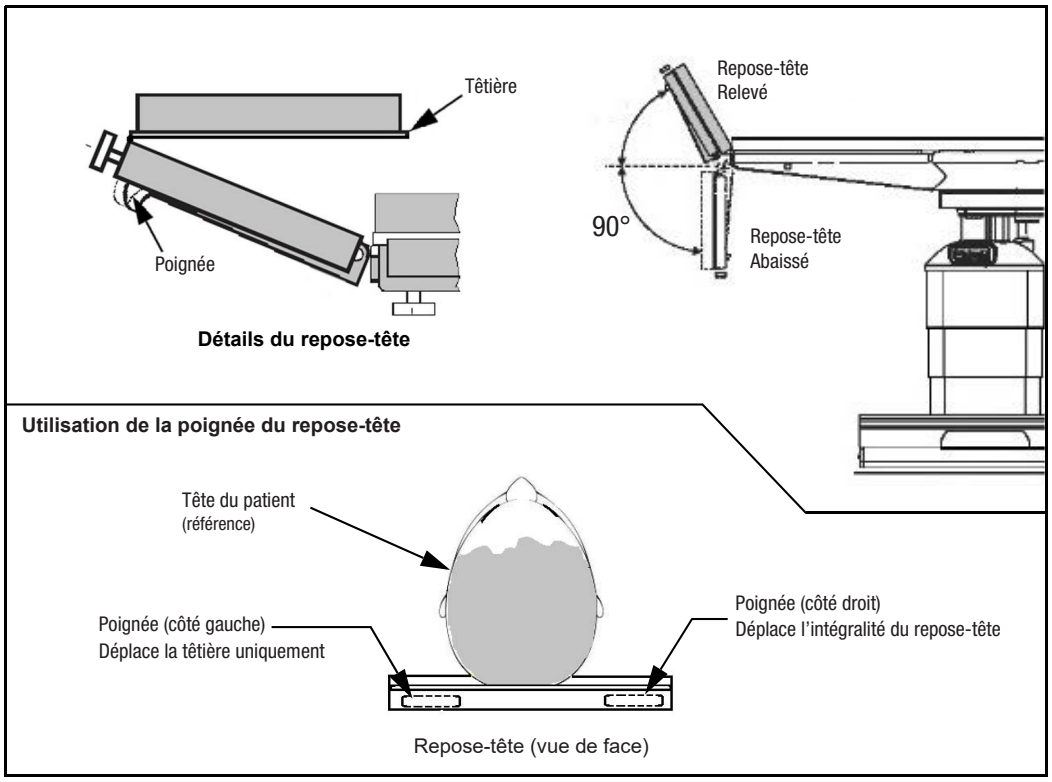

Figure 4-11. Réglage du repose-tête

Retrait du repose-tête

1. **Desserrer complètement les deux vis de verrouillage situées sur le bord inférieur de l'armature du dossier (voir la *Figure 4-11*).**
2. **Retirer le repose-tête de la table.**

4.4 Installation/retrait de la section appui-jambes

Cette section comporte les éléments suivants :

Introduction

Installation de la section appui-jambes

Retrait de la section appui-jambes

Introduction

AVERTISSEMENT

RISQUE DE BLESSURES

⚠ Ne pas dépasser 159 kg (350 lb) sur la section appui-jambes.

REMARQUE : La table d'opération est équipée du système de verrouillage Hi-Lock™ qui permet une installation ou un retrait rapide et facile de la section appui-jambes grâce à un système de verrouillage de sécurité.

Installation de la section appui-jambes

1. Positionner la section du siège du plateau à l'horizontale en appuyant sur le bouton LEG UP (Relever appui-jambes) sur la commande manuelle (consulter la *Figure 4-12* sur la commande manuelle), se reporter à la section Commande manuelle principale ou Commande manuelle universelle (guide de l'utilisateur) si besoin.
2. Avec la section siège de la table à l'horizontale, insérer les deux tiges d'installation de la section appui-jambes dans l'armature du siège jusqu'à ce qu'elles soient complètement enfoncées. Un « clic » indique que l'installation a été effectuée correctement (voir la *Figure 4-13*).

   REMARQUE : La section appui-jambes doit coulisser facilement dans l'armature du dossier (section siège). Ne pas forcer.
3. Tirer sur la section appui-jambes (des deux côtés) pour s'assurer qu'elle est bien installée. La section appui-jambes doit rester en place sans bouger.

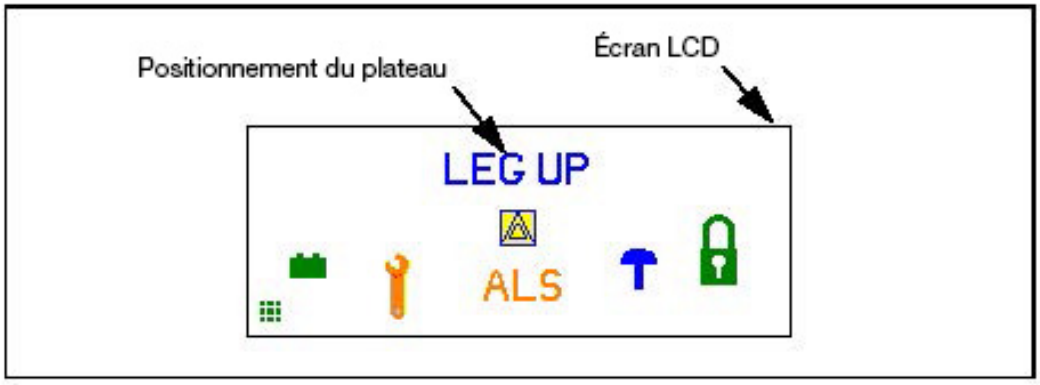

Figure 4-12. Écran LCD de la commande manuelle

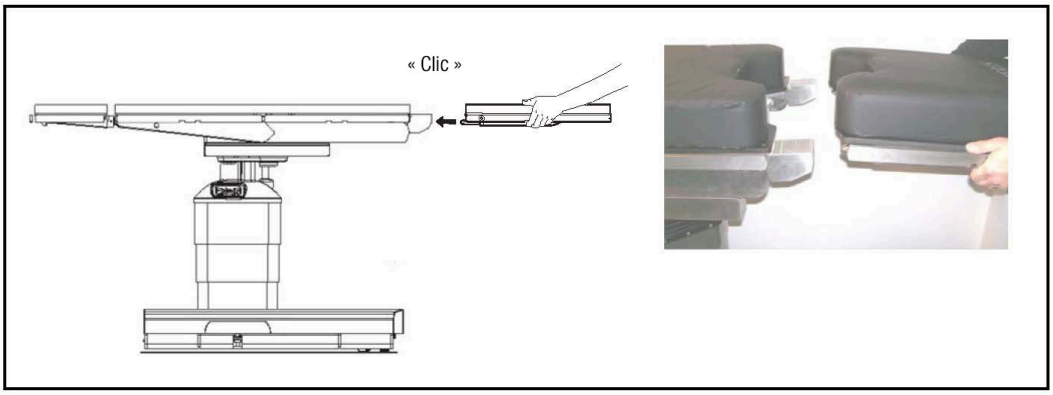

Figure 4-13. Fixation de la section appui-jambes

Retrait de la section appui-jambes

La section appui-jambes de la table d'opération est conçue pour être retirée facilement (mécanisme de verrouillage Hi-Lock) afin de permettre des interventions exigeant des appui-jambes en option. La section appui-jambes peut être retirée lorsqu'un patient est sur la table. Retirer la section appui-jambes comme suit :

AVERTISSEMENT

RISQUE DE BLESSURES

⚠ Ne pas retirer la section appui-jambes si le patient n'est pas correctement positionné. Le torse et les fesses du patient doivent être fermement maintenus en place par les sections dossier et siège de la table et les jambes doivent reposer sur les supports pour jambes.

⚠ Ne pas dépasser 159 kg (350 lb) sur la section appui-jambes.

---

1. **À l'aide de la commande manuelle, mettre la section appui-jambes de niveau (à l'horizontale).**
2. **Tout en maintenant l'armature de la section appui-jambes, appuyer sur les deux poignées et tirer simultanément vers l'arrière (voir la *Figure 4-14*).**
3. **Conserver la section appui-jambes à l'abri pour éviter de l'endommager.**

REMARQUE : Lorsque la section appui-jambes est retirée de la table, l'écran LCD affiche LEG OUT (Retrait appui-jambes) si le bouton-poussoir de la commande manuelle LEG UP (Relever appui-jambes) ou LEG DOWN (Abaisser appui-jambes) est activé.

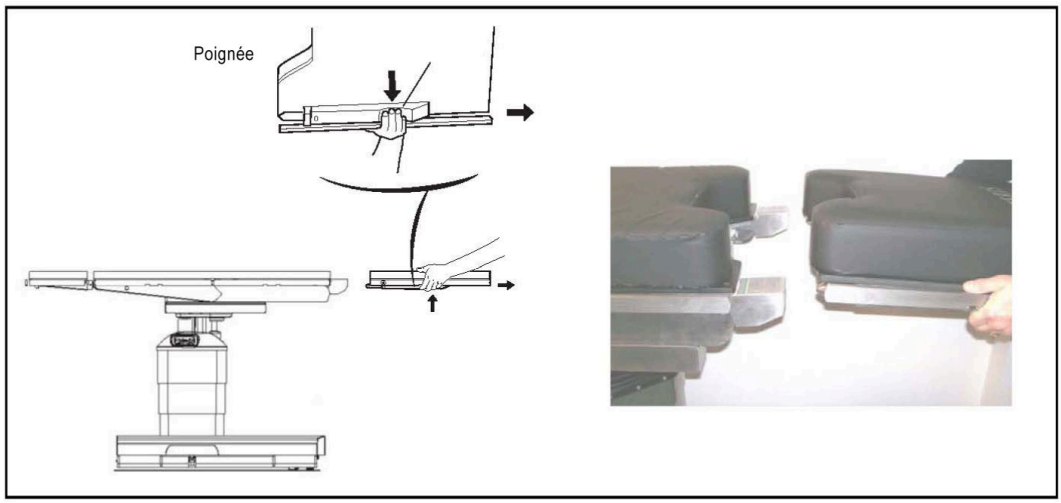

Figure 4-14. Retrait de la section appui-jambes

Utilisation de la table d'opération

5.1 Introduction

IMPORTANT : *Une liste des consignes de sécurité à respecter pendant l'utilisation et l'entretien de cette table d'opération figure dans la section* ***Consignes de sécurité et points de pincement*** *de ce manuel. Ne pas faire fonctionner l'appareil ou en effectuer l'entretien avant d'avoir reçu la formation relative à ce sujet.*

Consulter les informations suivantes pour comprendre comment utiliser la table d'opération.

1. **Lire les avertissements relatifs aux points de pincement présentés au *Chapitre 1.2 Avertissement - Risque de pincement* de ce manuel.**
2. **Pour des instructions sur une ou plusieurs des tâches suivantes, se reporter à la section Avant d'utiliser la table et réaliser les tâches nécessaires, par exemple, l'installation du repose-tête et de la section appui-jambes.**
   - **Mise à la terre**
   - **Installation du fusible de batterie**
   - **Branchement de la table au secteur**
   - **Branchement de la commande manuelle universelle**
   - **Branchement de la pédale de commande en option**
   - **Installation/retrait du repose-tête à double articulation**
   - **Installation/retrait de la section appui-jambes**
   - **Installation/retrait des coussins de la table**
   - **Installation/retrait de la cassette radiographique**
   - **Accessoires/rails latéraux**
3. **Pour obtenir des informations sur le chargement de la batterie, consulter le *Chapitre 7.4 Chargement de la batterie*.**
4. **Vérifier que le cordon d'alimentation relie la prise de la salle d'opération et la prise de la table et que l'interrupteur principal est sur ON (Marche).**

   REMARQUE : Pour les tables reliées à un cordon d'alimentation, toujours saisir ce dernier par la fiche pour débrancher. La table d'opération doit être positionnée de manière à ce que la prise soit facilement accessible.
5. **Pour des performances optimales, laisser la table atteindre la température ambiante avant de commencer à l'utiliser.**
6. **Mettre le plateau à NIVEAU. (Se reporter au *Chapitre 5.2 Commande manuelle universelle*, si besoin.)**

   REMARQUE : Lorsque la commande manuelle et la pédale de commande sont installées, la commande manuelle est prioritaire.
7. **Régler manuellement le repose-tête, s'il y a lieu, comme décrit dans les étapes *Étape a* à *Étape b*.**

   REMARQUE : Le repose-tête peut être REMONTÉ ou ABAISSÉ jusqu'à un angle de 90° à partir de l'horizontale (niveau). Pour plus d'informations sur l'installation/le retrait, se reporter au *Chapitre 4.3 Installation/retrait du repose-tête à double articulation*.

a. Tout en tenant fermement le repose-tête d'une main, tirer sur la poignée de déblocage (à ressort), sous le côté droit du repose-tête, et incliner le repose-tête à l'angle souhaité (en position horizontale dans le cas présent).

b. Relâcher la poignée pour verrouiller le repose-tête à l'angle souhaité. Déplacer légèrement le repose-tête jusqu'à ce que le mécanisme à crémaillère s'enclenche et verrouille le repose-tête en position.

REMARQUE : Un « CLIC » se fait entendre lorsque le repose-tête se bloque en position.

c. Tout en tenant fermement le repose-tête d'une main, tirer sur la poignée de déblocage à ressort (sous le côté gauche du repose-tête) et relever la têtière à l'angle souhaité.

d. Relâcher la poignée pour verrouiller la têtière en place.

REMARQUE : Le verrouillage est immédiat lorsque la poignée est relâchée. Aucun « clic » ne se fait entendre.

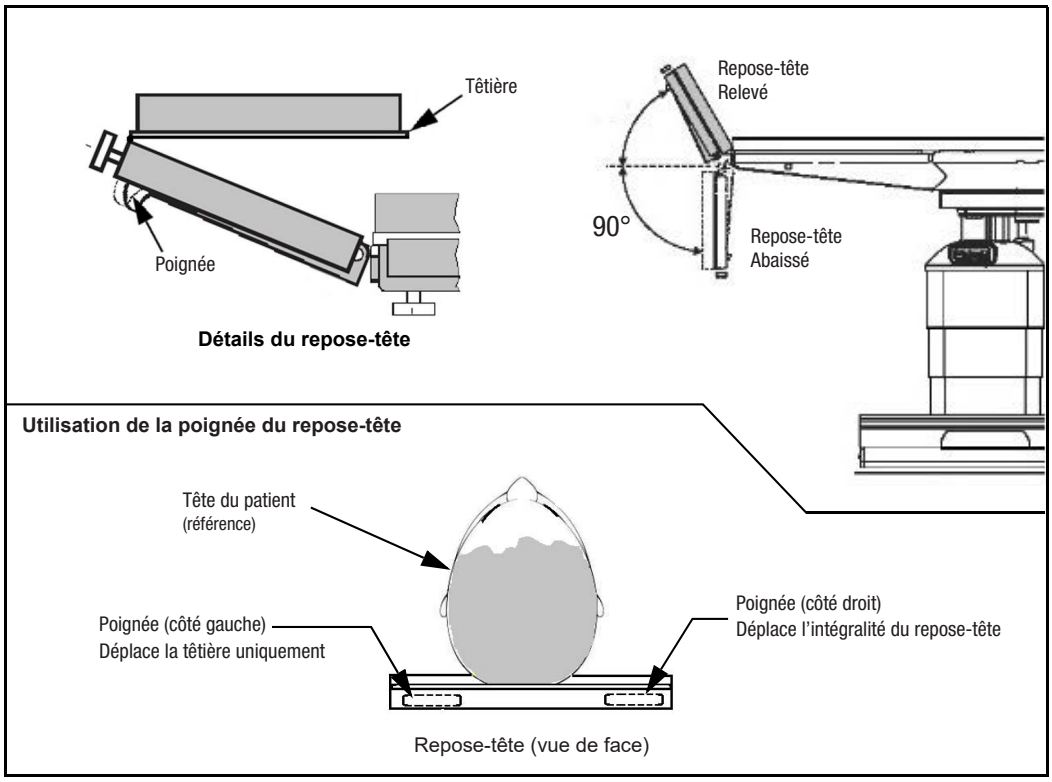

Figure 5-1. Réglage du repose-tête à double articulation

8. Engager les patins de blocage en appuyant sur le bouton LOCK (Verrouillage) de la commande manuelle (voir le *Chapitre 5.2 Commande manuelle universelle*, si nécessaire).

Avant de placer le patient sur la table, s'assurer que son poids ne dépasse pas le poids maximal autorisé de :

- Charge de 499 kg (1 100 livres) ; position du patient normale ou inversée ; monter ou descendre uniquement (pas d'articulation ou de coulissement du plateau de table).
- Charge de 454 kg (1 000 livres) ; position du patient normale ou inversée ; monter ou descendre ; inclut l'articulation complète du plateau mais pas le coulissement.
- Charge de 272 kg (600 livres) ; position du patient normale ; monter ou descendre ; inclut l'articulation complète et le coulissement complet du plateau (inclut également le coulissement inversé du patient vers le côté pieds, mais pas le coulissement du patient vers le côté tête).

- **Charge de 260 kg (575 livres) ; position du patient normale ou inversée ; monter ou descendre ; inclut l'articulation complète et le coulissement complet du plateau (inclut également le coulissement inversé du patient vers le côté pieds et le coulissement du patient vers le côté tête).**

  Après avoir vérifié que le poids du patient ne dépasse pas la capacité pondérale de la table, transférer ou positionner le patient et vérifier qu'il est bien attaché à la table (se reporter aux sections pertinentes du *Chapitre 3.4 Articulation du plateau et positionnement du patient*).

  REMARQUE : Une tige de mise à la terre/borne de régulation de tension pour patient (connecteur mâle, DIN 42801) est fournie avec la table. Cependant, le connecteur femelle correspondant de mise à la terre du patient n'est pas fourni par STERIS.

5.2 Commande manuelle universelle

IMPORTANT : *Une liste des consignes de sécurité à respecter pendant l'utilisation et l'entretien de cette table d'opération figure dans la section* ***Consignes de sécurité et points de pincement*** *de ce manuel. Ne pas faire fonctionner l'appareil ou en effectuer l'entretien avant d'avoir reçu la formation relative à ce sujet.*

Cette section comporte les éléments suivants :

Introduction

Fonctionnement

Codes d'erreur sur l'écran

Messages d'erreur à la mise sous tension

Introduction

REMARQUE : Le non-respect des informations relatives à la sécurité contenues dans ce document peut entraîner des blessures ou des dommages matériels.

La commande manuelle universelle fournit une interface utilisateur simple pour la manipulation de toutes les articulations de la table d'opération. Les utilisations autres que celles décrites ne sont pas recommandées et peuvent s'avérer dangereuses.

La commande manuelle universelle ne doit être utilisée que par des utilisateurs dûment formés à l'utilisation de la table d'opération conjointement avec la commande manuelle universelle. Contacter STERIS pour obtenir des informations sur l'utilisation et l'entretien et sur les formations du personnel proposées.

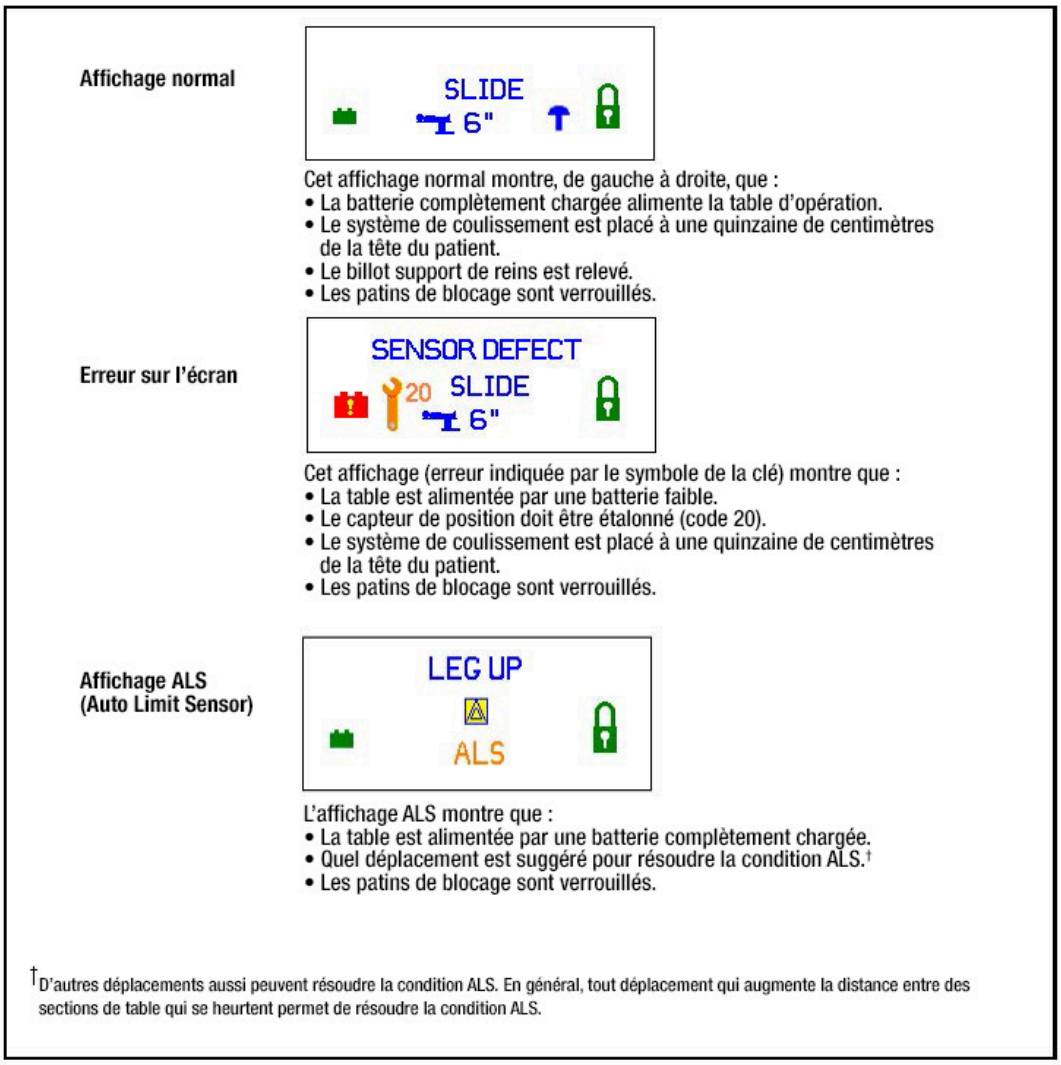

* Se reporter au *Chapitre 2.3 Symboles de la commande manuelle* pour obtenir la définition des symboles.

Figure 5-2. Écran de la commande manuelle universelle*

Fonctionnement

Utiliser la commande manuelle universelle comme suit :

1. **Connecter la commande manuelle universelle à la table d'opération, puis appuyer sur n'importe quelle touche, à l'exception de la touche STOP (Arrêt), pour activer la table.**
2. **Vérifier l'écran de la commande manuelle afin de voir pour quelle table elle est configurée. Par exemple :**

   4095 MODE ACTIVÉ COMMANDE MANUELLE UNIVERSELLE

   ou

   5095 MODE ACTIVÉ COMMANDE MANUELLE UNIVERSELLE
3. **Si la table d'opération correspond au mode de compatibilité affiché, un message de connexion s'affiche :**

   Exemple : HCV 1.22 TCV 2.13 DE LA TABLE 4095 CONNECTÉ

   - **HCV (version du logiciel de la commande manuelle)**

- TCV (version du logiciel de la commande de la table)
- Type de table d'opération connectée.

4. Après un court instant, l'écran change et des symboles représentant l'état de la table s'affichent. Lorsque l'utilisateur appuie sur une touche, une articulation de la table est commandée. Il s'agit du mode de fonctionnement normal. La table d'opération est alors prête à être utilisée avec la commande manuelle universelle.
5. Si la table d'opération ne correspond PAS au mode de compatibilité, la commande manuelle universelle affiche un écran qui permet à l'utilisateur de sélectionner le mode de compatibilité approprié (correspondant au type de table détecté lors de la mise sous tension).

   Exemple : une table d'opération 4095 est détectée, mais la commande manuelle universelle est configurée pour une autre table.

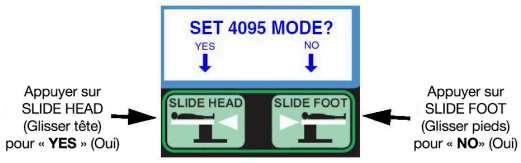

Figure 5-3. Invite à sélectionner le mode de compatibilité approprié

- Le fait d'appuyer sur SLIDE HEAD (Glisser tête) (YES [Oui]) modifie la compatibilité, dans cet exemple, pour le mode 4095.
- Le fait d'appuyer sur SLIDE FOOT (Glisser pieds) (NO [Non]) conserve le mode de compatibilité initial de la commande manuelle universelle et la table commence à fonctionner. Le comportement ultérieur dépend de la table qui est effectivement connectée à la commande manuelle.

6. Une fois que l'utilisateur sélectionne un mode de compatibilité pour la commande manuelle universelle en appuyant sur SLIDE HEAD (Glisser tête) (YES [Oui]), l'écran invite à redémarrer la table.

   Après sa mise hors tension, puis sa remise sous tension, la commande manuelle universelle fonctionne comme décrit à partir de l'étape 2.

   REMARQUE : Un redémarrage n'est requis qu'après le changement du mode de compatibilité.

   REDÉMARRER LA TABLE

   APPUYER SUR STOP (ARRÊT) PUIS SUR ON (MARCHE) POUR REDÉMARRER

   Consulter le *Tableau 5-1* si la commande manuelle universelle et les modes de compatibilité de la table d'opération ne correspondent pas.

Tableau 5-1. Commande manuelle universelle et table d'opération — Incompatibilité

Scénario	Action corrective
Lorsque la table est mise sous tension, l'utilisateur est invité à sélectionner le mode de compatibilité [applicable].	a. Mettre la table hors tension en appuyant sur le bouton STOP (Arrêt). b. Mettre la table sous tension en appuyant sur n'importe quelle touche à l'exception de STOP (Arrêt). c. Sélectionner le mode de la [table appropriée] lorsque cela est demandé.
L'écran de la commande affiche le message BAD VERSION (Version incorrecte), mais aussi bien la commande que la table d'opération fonctionnent correctement. Lorsque la table est mise sous tension, l'utilisateur est invité à sélectionner le mode de compatibilité [applicable].	
La commande et la table s'arrêtent au bout de sept secondes environ.	a. Mettre la table sous tension en appuyant sur n'importe quelle touche à l'exception de STOP (Arrêt). b. Sélectionner le mode de la [table appropriée] lorsque cela est demandé.

Codes d'erreur sur l'écran

La commande manuelle universelle affiche des messages contenant des codes d'erreur numériques à côté du symbole de clé lorsque la carte de commande de table version 2 est installée dans le système de la table d'opération. Les codes d'erreur numériques persistent lorsqu'une touche est actionnée en cas d'erreurs liées aux articulations. Les codes d'erreur numériques persistent jusqu'à ce que la table d'opération soit mise hors tension en cas de défaillance système. La *Figure 5-4* illustre l'affichage d'un code d'erreur typique.

Consulter la section **Dépannage** pour connaître la signification des codes d'erreur et les mesures à prendre pour supprimer l'erreur.

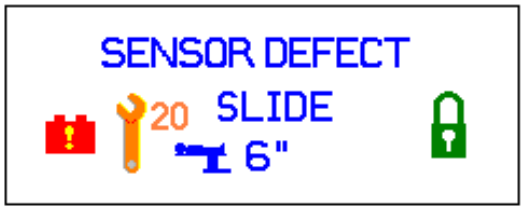

Figure 5-4. Exemple de code d'erreur

Messages d'erreur à la mise sous tension

Lors de la mise sous tension de la table d'opération, les erreurs de compatibilité suivantes peuvent survenir :

- **TABLE NOT CONNECTED (Table non connectée) : la commande manuelle universelle n'a détecté aucune connexion à une table d'opération.**
- **TABLE NOT SUPPORTED (Table non prise en charge) : la commande manuelle universelle est connectée à une table d'opération qui n'est pas prise en charge.**

5.3 Orientation inversée du patient

AVERTISSEMENT

RISQUE DE BLESSURES

Ne pas dépasser 159 kg (350 lb) sur la section appui-jambes.

Les rails latéraux du repose-tête à double articulation supportent 135 N▪m (100 pi-lb) maximum. Le rail du côté repose-tête supporte 67 N▪m (50 pi-lb) maximum. Le fait de dépasser ces limites pourrait entraîner des blessures ou endommager l'appareil.

Orientation inversée du patient, définition : le repose-tête est fixé à la section appui-jambes et le patient est orienté avec la tête sur le repose-tête.

Certains actes de chirurgie (p. ex. en cas de blessures à l'épaule) exigent que le patient soit en position inversée et que la table soit en configuration inversée. Maintenir le bouton **Reverse Orientation** (Orientation inversée) de la commande manuelle enfoncé pendant deux secondes, le voyant jaune doit s'allumer à côté de la représentation graphique de l'orientation inversée. Maintenir à nouveau le bouton **Reverse Orientation** (Orientation inversée) enfoncé pendant deux secondes pour annuler la fonction REVERSE ORIENTATION (ORIENTATION INVERSÉE) et le voyant vert s'allume à côté de la représentation de l'orientation normale.

Lorsque le bouton **Reverse Orientation** (Orientation inversée) est enfoncé, toutes les autres fonctions de la commande manuelle (via le système de commande) prennent en compte la nouvelle position de la tête du patient. La position de Trendelenburg, l'inclinaison latérale et les sections dossier et appui-jambes sont automatiquement inversées.

IMPORTANT : *Lors de l'utilisation du bouton* ***Reverse Orientation*** *(Orientation inversée), prendre en compte les remarques suivantes :*

1. ***Les informations affichées sur l'écran LCD ne sont pas inversées.***
2. ***Lorsque la table d'opération est mise hors tension, le système de commande mémorise l'orientation. Avant de tenter tout nouveau positionnement, s'assurer que la configuration du patient est correcte.***
3. ***Le repose-tête est réglé manuellement et n'est pas affecté lorsque le bouton Reverse Orientation (Orientation inversée) est enfoncé.***
4. ***Pour la sécurité du patient, les fonctions FLEX et REFLEX (Réflexe) NE sont PAS disponibles.***
5. ***En ORIENTATION INVERSÉE, la fonction LEVEL (Horizontale) ne fonctionne PAS.***
6. ***La commande manuelle se désactive automatiquement après 30 minutes d'inactivité si les patins de blocage ne sont pas verrouillés et après 10 heures si ces derniers sont verrouillés. Pour la réactiver, appuyer sur N'IMPORTE QUEL bouton autre que STOP (Arrêt).***

5.4 Fonctionnement de la pédale de commande en option

Cette table de chirurgie peut être commandée avec la pédale de commande en option, laquelle permet à l'utilisateur de procéder au réglage des fonctionnalités HEIGHT (Hauteur), TREND (Position de Trendelenburg) et TILT (Inclinaison). Il est important de noter que la **commande manuelle est prioritaire** quand la commande manuelle et la pédale de commande en option sont utilisées en même temps. Aussi, si le bouton **STOP** (Arrêt) de la commande manuelle est enfoncé, la pédale de commande s'éteint également. Pour utiliser la pédale de commande :

1. **Enfoncer puis relâcher n'importe quelle pédale de positionnement (sur la pédale de commande) pour mettre la commande de la table sous tension.**

   REMARQUE : Si la commande manuelle est également fixée, le message PEDAL ON (Pédale activée) s'affiche sur l'écran LCD.

2. **Utiliser les pédales HEIGHT (Hauteur), TREND (Position de Trendelenburg) et TILT (Inclinaison) si besoin.**

3. **Après avoir débranché la pédale de commande de la table, placer le cache de protection sur le connecteur.**

5.5 Système de commande de secours (prioritaire)

IMPORTANT : *Une liste des consignes de sécurité à respecter pendant l'utilisation et l'entretien de cette table d'opération figure dans la section* ***Consignes de sécurité et points de pincement*** *de ce manuel. Ne pas faire fonctionner l'appareil ou en effectuer l'entretien avant d'avoir reçu la formation relative à ce sujet.*

Cette section comporte les éléments suivants :

Introduction

Fonctionnement

Description de la commande manuelle de secours

Retourner le système de commande de secours

Introduction

La table est équipée d'un système de commande auxiliaire qui peut être actionné à tout moment. Cette fonction permet de continuer à utiliser la table en cas de dysfonctionnement de la commande principale. Une pédale de pompage (pour fournir de l'énergie hydraulique) et une commande manuelle prioritaire se trouvent à droite du socle de la table derrière un panneau de protection. La méthode de réglage du repose-tête reste la même, car le repose-tête se règle toujours manuellement.

Fonctionnement

Pour utiliser le système, procéder comme suit (voir la *Figure 5-5*) :

1. **Abaisser la pédale.**
2. **Faire glisser la commande manuelle de secours pour la faire sortir du socle.**
3. **Pour utiliser les fonctions de la table, pomper à l'aide de la pédale tout en appuyant sur le bouton de la fonction souhaitée sur la commande manuelle de secours (voir la *Figure 5-6*).**

AVERTISSEMENT

RISQUE DE BLESSURES ET/OU DE DOMMAGES MATÉRIELS

⚠ Le système ALS n'est pas opérationnel lors de l'utilisation de la commande de secours. Prendre soin de réaliser les déplacements adéquats du plateau pour éviter de blesser le patient/personnel et/ou d'endommager le matériel.

⚠ Lors de l'utilisation de la commande de secours, les fonctions du plateau sont disponibles même si les patins de blocage de la table d'opération ne sont PAS verrouillés. VERROUILLER la table avant de déplacer le plateau ou de transférer le patient.

REMARQUE : Tenir compte des points suivants lors de l'utilisation du système de commande de secours (prioritaire) :

1. **Pour les fonctions FLOOR UNLOCK (Déverrouiller patins de blocage) et SLIDE (HEAD et FOOT) (Glisser tête et pieds), il n'est pas nécessaire de pomper à l'aide de la pédale.**
2. **Une pression sur n'importe quel bouton de la commande manuelle de secours désactive la commande manuelle principale.**
3. **Lorsqu'un bouton-poussoir SLIDE (Glisser) est activé, le voyant vert (voir la *Figure 5-5*) à côté du mot CAUTION (Attention) s'allume et indique que le système est actif.**
4. **Lorsqu'un bouton de fonction du plateau (sauf SLIDE [Glisser]) est activé, le voyant vert à côté de USE WITH FOOT PUMP (Utiliser avec pédale de pompage) doit s'allumer.**
5. **Le système ALS n'est PAS actif lorsque le système de commande de secours (prioritaire) fonctionne.**
6. **Lorsque la table est en configuration UNLOCK (Déverrouiller) de secours, le fonctionnement du plateau EST actif. Placer la table en mode LOCK (Verrouiller) avant de déplacer le plateau.**
7. **L'orientation inversée n'est PAS disponible avec la commande de secours. Si le patient était en orientation inversée lorsque la commande auxiliaire a été activée, passer de TREND (Trendelenburg) à REV.TREND (Trendelenburg inversé), de LEFT TILT (Inclinaison gauche) à RIGHT TILT (Inclinaison droite), etc.**

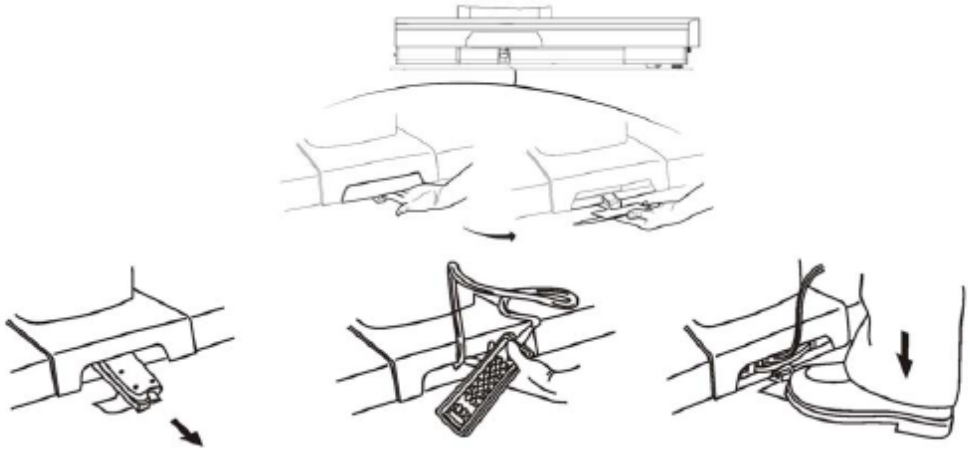

Figure 5-5. Système de commande de secours (prioritaire)

Description de la commande manuelle de secours

Voici les boutons-poussoirs de la commande manuelle de secours et leurs descriptions (voir *Figure 5-6*) :

REMARQUE : Relâcher simplement le bouton-poussoir de la commande manuelle de secours dès que la table d'opération a atteint la position désirée. La table s'arrête alors automatiquement et se bloque en position. Se reporter aux informations sur l'amplitude de déplacement de la section **Caractéristique techniques** pour plus d'informations sur le positionnement des fonctions suivantes de la table.

SLIDE HEAD (Glisser tête) : Lorsque cette fonction est activée, le système Zip-Slide déplace le plateau vers le côté tête. Lorsque la zone coulissante revient à la position centrale (« 0 »), le déplacement s'arrête pendant une seconde avant de continuer. Fonction alimentée par batterie.

SLIDE FOOT (Glisser pieds) : Lorsque cette touche est enfoncée, le système Zip-Slide déplace le plateau vers le côté pieds. Lorsque la zone coulissante revient à la position centrale (« 0 »), le déplacement s'arrête pendant une seconde avant de continuer. Fonction alimentée par batterie.

HEIGHT UP (Hauteur +) : Lorsque cette fonction est activée et que la pompe est actionnée simultanément, l'**intégralité** du plateau monte.

HEIGHT DN (Hauteur -) : Lorsque cette fonction est activée et que la pompe est actionnée simultanément, l'**intégralité** du plateau s'abaisse.

TREND (Trendelenburg) : Lorsque cette fonction est activée et que la pompe est actionnée simultanément, le côté tête du plateau s'abaisse ou le côté pieds monte.

REVERSE TREND (Trendelenburg inversé) : Lorsque cette fonction est activée et que la pompe est actionnée simultanément, le côté tête du plateau monte ou le côté pieds s'abaisse.

TILT LEFT (Inclinaison à gauche) : Lorsque cette fonction est activée et que la pompe est actionnée simultanément, le plateau s'incline vers la gauche (la gauche du patient ou vu du côté tête de la table).

TILT RIGHT (Inclinaison à droite) : Lorsque cette fonction est activée et que la pompe est actionnée simultanément, le plateau s'incline vers la droite (la droite du patient ou vu du côté tête de la table).

BACK UP (Relever dossier) : Lorsque cette fonction est activée et que la pompe est actionnée simultanément, la section dossier du plateau monte.

BACK DN (Abaisser dossier) : Lorsque cette fonction est activée et que la pompe est actionnée simultanément, la section dossier du plateau s'abaisse.

LEG UP (Relever appui-jambes) : Lorsque cette fonction est activée et que la pompe est actionnée simultanément, la section appui-jambes du plateau monte.

LEG DN (Abaisser appui-jambes) : Lorsque cette fonction est activée et que la pompe est actionnée simultanément, la section appui-jambes du plateau s'abaisse.

KIDNEY UP (Relever mécanisme Kidney) : Lorsque cette fonction est activée et que la pompe est actionnée simultanément, le mécanisme élévateur KIDNEY du plateau monte à un maximum de 110 mm (4 po).

KIDNEY DN (Abaisser le mécanisme Kidney) : Lorsque cette fonction est activée et que la pompe est actionnée, le mécanisme élévateur Kidney de la table s'abaisse.

FLOOR LOCK (PATIN DE BLOCAGE) : Lorsque cette fonction est activée et que la pompe est actionnée simultanément, les patins de blocage s'abaissent lentement. Pour s'assurer que la table est fixée solidement au sol, pousser doucement sur la table.

FLOOR UNLOCK (Déverrouiller patins de blocage) : Lorsque cette fonction est activée, les patins de blocage se relâchent lentement. Pour s'assurer que les patins de blocage sont entièrement déverrouillés, pousser doucement sur la table.

REMARQUE : Lorsque la table est en configuration **FLOOR UNLOCK** (Déverrouiller patins de blocage) de secours, le fonctionnement du plateau EST actif. Placer la table en configuration **FLOOR LOCK** (Patin de blocage) avant de déplacer le plateau.

STOP (Arrêt) : Lorsque cette touche est enfoncée, tous les boutons de fonction de la commande manuelle sont désactivés. Toutes les fonctions s'arrêtent immédiatement.

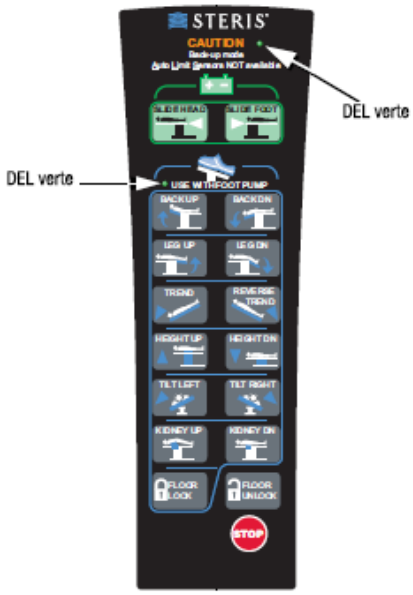

Figure 5-6. Commande manuelle de secours (prioritaire)

Retourner le système de commande de secours

Une fois le problème résolu et que la table d'opération peut fonctionner normalement, ranger le système de commande de secours comme suit (voir la *Figure 5-5*) :

1. **Retourner la commande manuelle de secours face vers le bas.**
2. **Enrouler le fil et le placer sous la télécommande.**
3. **Faire glisser la télécommande et le cordon sous le socle de la table.**
4. **Replier la pédale et la remettre à sa position d'origine.**

Dépannage

6.1 Introduction

AVERTISSEMENT

RISQUE DE BLESSURES ET/OU DE DOMMAGES MATÉRIELS

⚠ L'utilisation sécurisée et fiable de cet appareil dépend d'une maintenance préventive régulière. Contacter STERIS pour programmer la maintenance préventive.

⚠ Les réparations et les réglages sur cet appareil doivent être effectués uniquement par du personnel STERIS ou formé par STERIS. Les opérations de maintenance effectuées par un personnel non qualifié ou l'installation de pièces non homologuées pourraient entraîner un préjudice corporel et des défaillances de l'appareil, annuler la garantie ou se traduire par des dommages coûteux. Contacter STERIS pour plus d'informations sur les différentes options d'entretien.

REMARQUE : Ne jamais laisser une personne non qualifiée effectuer l'entretien de cette table.

Cette section décrit les types de dysfonctionnements de la table d'opération les plus probables, leurs causes possibles et les mesures destinées à les corriger. Utiliser les informations fournies pour identifier les problèmes généraux et ceux indiqués par les DEL de la commande manuelle et le symbole de la clé.

La commande manuelle universelle affiche des messages contenant des codes d'erreur numériques à côté du symbole de clé lorsque la carte de commande de table version 2 est installée dans le système de la table d'opération. Les codes d'erreur numériques persistent lorsqu'une touche est actionnée en cas d'erreurs liées aux articulations. Les codes d'erreur numériques persistent jusqu'à ce que la table d'opération soit mise hors tension en cas de défaillance système. La *Figure 6-1* illustre l'affichage d'un code d'erreur typique.

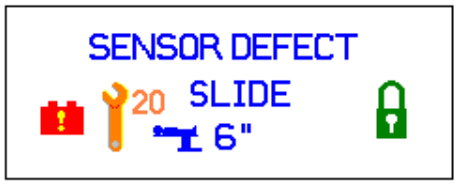

Figure 6-1. Exemple d'affichage d'un code d'erreur – Affichage du code d'erreur 20

Si le problème ne peut pas être résolu lors de l'utilisation des sections incluses, ou si un problème non décrit survient, contacter STERIS afin qu'un technicien d'entretien formé mette rapidement l'équipement en bon état de fonctionnement.

Contacter STERIS : Tout d'abord, tenter d'identifier le problème et de déterminer s'il peut être résolu en utilisant les informations fournies dans cette section. Si le problème ne peut être résolu, appeler STERIS et donner les informations suivantes : numéro de série, numéro de modèle et date d'achat.

6.2 1 touche seulement – ALM

Condition

Le message s'affiche sur la commande manuelle – 1 touche seulement.

Dépannage général	Informations supplémentaires
Deux boutons-poussoirs ont été pressés simultanément sur la commande manuelle.	**1. Appuyer sur le bouton de déplacement correct (un bouton à la fois).**
Bouton(s)-poussoir(s) défectueux sur la commande manuelle.	**1. Remplacer la commande manuelle.**

6.3 Alarme ALS activée pendant l'élévation de la section dossier – non ALM

Condition

Alarme ALS se produisant lors de l'élévation de la section dossier avec billot support de reins vers le bas.

Dépannage général	Informations supplémentaires
Problème avec le billot support de reins.	**1. Contacter STERIS.**

6.4 Mauvaise version – ALM

Condition

Le message s'affiche sur la commande manuelle – Mauvaise version.

Dépannage général	Informations supplémentaires
La version du logiciel de la commande manuelle est incompatible avec la version du logiciel de la carte de commande.	**1. Contacter STERIS.**

6.5 Batterie défectueuse – ALM

Condition

Le message s'affiche sur la commande manuelle – Batterie défectueuse.

Dépannage général	Informations supplémentaires
La batterie doit être inspectée.	**1. Contacter STERIS.**

6.6 Les batteries ne se chargent pas – non ALM

Condition

La table de chirurgie fonctionne correctement sur batterie ou sur secteur, mais les batteries ne se chargent pas. Le voyant vert de l'interrupteur principal est allumé lorsque le cordon d'alimentation est branché à l'alimentation secteur appropriée et qu'il est allumé.

Dépannage général	Informations supplémentaires
Fusibles de ligne (F6/F7) défectueux.	1. **Remplacer les fusibles de ligne (F6/F7) conformément à la section *Chapitre 4.2 Installation*.** 2. **Si le problème persiste, contacter STERIS.**

6.7 Fusible de batterie – ALM

Condition

Le message s'affiche sur la commande manuelle – Fusible de batterie.

Dépannage général	Informations supplémentaires
Fusible manquant ou grillé (le porte-fusibles est accessible depuis l'extérieur du socle de la table d'opération). La commande manuelle ne répond pas si elle n'est pas branchée à une prise secteur.	1. **Vérifier le fusible. Remplacer le cas échéant selon la section appropriée *Chapitre 4.2 Installation*.** 2. **Brancher le cordon d'alimentation au secteur.**

6.8 Mode batterie – ALM

Condition

Le message s'affiche sur la commande manuelle – Mode batterie. La table d'opération est alimentée par les batteries alors qu'elle est branchée à l'alimentation secteur.

Dépannage général	Informations supplémentaires
Le fusible F2 est peut-être grillé.	1. **Vérifier le fusible (F2). Remplacer le cas échéant selon la section appropriée *Chapitre 4.2 Installation*.** 2. **Si le problème persiste, contacter STERIS.**

6.9 Impossible de lire l'écran de la commande manuelle – non ALM

Condition

Lorsque la table d'opération est branchée au secteur, l'écran de la commande manuelle ne peut pas être lu.

Dépannage général	Informations supplémentaires
La commande manuelle est défectueuse.	1. **Remplacer la commande manuelle.** 2. **Si le problème persiste, contacter STERIS.**

6.10 Chargeur défectueux – ALM

Condition

Le message s'affiche sur la commande manuelle – Chargeur défectueux.

Dépannage général	Informations supplémentaires
Le circuit du chargeur de batterie dans l'alimentation électrique doit être inspecté.	1. **Contacter STERIS.**

6.11 Défaillance de la coque de la colonne – non ALM

Condition

Défaillance ou blocage des coques de colonne lors de la montée et de la descente.

Dépannage général	Informations supplémentaires
Coques mal alignées ou endommagées.	1. **Contacter STERIS.**

6.12 Brancher l'alimentation secteur – ALM

Condition

Le message s'affiche sur la commande manuelle – Brancher l'alimentation secteur.

Dépannage général	Informations supplémentaires
Tension de la batterie inférieure à 19 V.	1. **Brancher la table au secteur.** 2. **S'assurer que l'interrupteur est sur ON (Marche).** 3. **S'assurer que la DEL CA verte est allumée.** 4. **Si le problème persiste, contacter STERIS.**

6.13 Commande double – ALM

Condition

Le message s'affiche sur la commande manuelle – Commande double.

Dépannage général	Informations supplémentaires
Des commandes sont envoyées simultanément à la pédale de commande en option et à la commande manuelle.	1. **La commande manuelle est prioritaire.**

6.14 Fausse alarme ALS après articulation de coulissement vers les pieds – non ALM

Condition

L'articulation est effectuée, suivie d'une articulation de coulissement vers les pieds, une fausse alarme ALS peut se produire.

REMARQUE : Ce problème se produit uniquement avec la carte de commande principale P150832769.

Dépannage général	Informations supplémentaires
Problème électrique	1. **Contacter STERIS.**

6.15 Problème de verrouillage au sol – non ALM

Condition

Un des patins de blocage ne fonctionne pas ou les patins de blocage à compensation automatique s'étendent complètement en soulevant la table chirurgicale des quatre roulettes.

Dépannage général	Informations supplémentaires
Problème avec le collecteur de verrouillage au sol.	1. **Contacter STERIS.**
Problème dans le système de commande.	1. **Contacter STERIS.**

6.16 La commande manuelle ne s'active pas – non ALM

Condition

La commande manuelle ne répond pas lorsque la table de chirurgie est branchée au secteur et qu'un bouton est enfoncé (à l'exception du bouton **STOP** [Arrêt]).

Dépannage général	Informations supplémentaires
Fusible de la batterie principale grillé.	1. **Remplacer le fusible de la batterie le cas échéant selon la section appropriée *Chapitre 4.2 Installation*.**
Cordon d'alimentation défectueux.	1. **Remplacer le cordon d'alimentation.**
La commande manuelle n'est pas correctement branchée à la table.	1. **Brancher correctement la commande manuelle à la table.**
Commande manuelle défectueuse. **REMARQUE :** Utiliser la pédale de commande/le système de commande auxiliaire en option jusqu'à ce que la commande manuelle soit remplacée.	1. **Remplacer la commande manuelle.** 2. **Si le problème persiste, contacter STERIS.**

6.17 Dysfonctionnement de la pompe hydraulique mais pas de la fonction de déplacement du plateau – non ALM

Condition

La pompe hydraulique de la table de chirurgie ne fonctionne pas, mais la fonction de déplacement du plateau fonctionne si les patins de blocage sont verrouillés.

Dépannage général	Informations supplémentaires
Fusible d'alimentation de la pompe hydraulique (F4) défectueux.	1. **Remplacer le fusible d'alimentation de la pompe hydraulique (F4) conformément à la section *Chapitre 4.2 Installation*.**

6.18 Le réservoir hydraulique indique une perte d'huile mais aucune fuite détectée – non ALM

Condition

Le réservoir d'huile hydraulique montre une perte de liquide mais aucune fuite externe n'a été découverte.

Dépannage général	Informations supplémentaires
Le cylindre de hauteur nécessite une inspection.	1. **Contacter STERIS.**

6.19 INTELLIPOWER désactivé, commande manuelle activée, LED de l'interrupteur d'alimentation allumée – non ALM

Condition

Le graphique à barres de l'écran INTELLIPOWER est désactivé, la commande manuelle est activée et la LED verte de l'interrupteur principal est allumée.

Dépannage général	Informations supplémentaires
Fusible du chargeur de batterie (F1) défectueux.	1. **Remplacer le fusible du chargeur de batterie (F1) le cas échéant selon la section appropriée *Chapitre 4.2 Installation*.** 2. **Si le problème persiste, contacter STERIS.**

6.20 INTELLIPOWER activé, indicateur d'état de la batterie activé, fiche d'alimentation débranchée – non ALM

Condition

Le graphique à barres de l'écran INTELLIPOWER est activé, l'indicateur d'état de la batterie est activé et la fiche d'alimentation est débranchée.

Dépannage général	Informations supplémentaires
Fusible du chargeur de batterie (F1) défectueux.	1. **Remplacer le fusible du chargeur de batterie (F1) le cas échéant selon la section appropriée *Chapitre 4.2 Installation*.** 2. **Si le problème persiste, contacter STERIS.**
Les batteries doivent être inspectées.	1. **Contacter STERIS.**

6.21 Verrouiller de nouveau – ALM

Condition

Le message s'affiche sur la commande manuelle – Verrouiller de nouveau.

Le pressostat ne change pas une fois la touche FLOOR LOCK (Patins de blocage) enfoncée et change lorsque cette même touche n'est pas enfoncée.

Dépannage général	Informations supplémentaires
Les patins de blocage doivent être inspectés.	1. **Contacter STERIS.**

6.22 Perte de fonction de la table mais fusible de batterie (F8) fonctionnel – non ALM

Condition

Perte de fonction de la table d'opération mais fusible de batterie (F8) fonctionnel.

Dépannage général	Informations supplémentaires
Court-circuit ou défaillance du composant de la commande manuelle.	1. **Isoler la commande manuelle principale et vérifier son fonctionnement avec la commande manuelle de secours.** 2. **Vérifier les deux câbles de la commande manuelle.** 3. **Remplacer la commande manuelle principale.**
Surcharge des batteries.	1. **Contacter STERIS.**

6.23 Batterie faible – ALM

Condition

Le message s'affiche sur la commande manuelle – Batterie faible.

Dépannage général	Informations supplémentaires
La tension de la batterie est mesurée en dessous de 23 V.	1. **Brancher le cordon d'alimentation au secteur.** 2. **Si la DEL CA verte n'est pas allumée, s'assurer que l'interrupteur d'alimentation est allumé.** 3. **Si le problème persiste, contacter STERIS.**

6.24 DEL verte de l'interrupteur principal éteinte

Condition

La table d'opération ne fonctionne pas et l'interrupteur principal ne s'allume pas en vert.

Dépannage général	Informations supplémentaires
L'interrupteur principal est sur **OFF** (Arrêt).	1. **Régler l'interrupteur principal en position ON (Marche).**
Le cordon d'alimentation n'est pas branché au secteur.	1. **Brancher le cordon d'alimentation au secteur.**
Cordon d'alimentation défectueux.	1. **Remplacer le cordon d'alimentation.**
L'interrupteur d'alimentation doit être inspecté.	1. **Contacter STERIS.**

6.25 Moteur défectueux – ALM

Condition

Le message s'affiche sur la commande manuelle – Moteur défectueux.

Dépannage général	Informations supplémentaires
Pas de commande du moteur de coulissement ou fonction SLIDE (Glisser) inopérante.	1. **Contacter STERIS.**

6.26 Défaillance du moteur – ALM

Condition

Le message s'affiche sur la commande manuelle – Défaillance du moteur.

Dépannage général	Informations supplémentaires
Fonction SLIDE (Glisser) inopérante.	1. **Contacter STERIS.**

6.27 Aucune fonction disponible avec la commande manuelle – non ALM

Condition

Aucune fonction de la table d'opération n'est disponible avec la commande manuelle.

Dépannage général	Informations supplémentaires
La commande manuelle n'est pas correctement branchée à la table.	**1. Brancher correctement la commande manuelle à la table.**
La commande manuelle n'est pas alimentée. La table se désactive après 30 minutes d'inutilisation.	**1. Appuyer sur un bouton de la commande manuelle (sauf STOP [Arrêt]).**
Commande manuelle défectueuse. **REMARQUE :** Utiliser la pédale de commande/commande auxiliaire. Si la table fonctionne correctement, la commande manuelle est défectueuse.	**1. Remplacer la commande manuelle.** **2. Si le problème persiste, contacter STERIS.**
Le fusible de batterie (F8) est défectueux.	**1. Remplacer le fusible de batterie.**
Charge insuffisante de la batterie (alimentation).	**1. Brancher le cordon d'alimentation à l'alimentation secteur appropriée et mettre l'interrupteur d'alimentation principal sur ON (Marche). Laisser les batteries recharger 12 heures pour obtenir une charge complète.**

6.28 Dysfonctionnement du déplacement du plateau et du patin de blocage – non ALM

Condition

La table d'opération fonctionne correctement (alimentation sur secteur et sur batterie) à l'exception de la fonction SLIDE (Glisser) et des patins de blocage.

Dépannage général	Informations supplémentaires
Problème avec le système électrique de la table d'opération.	**1. Contacter STERIS.**

6.29 Seule la fonction de déplacement du plateau fonctionne – non ALM

Condition

Seule la fonction de déplacement du plateau fonctionne.

Dépannage général	Informations supplémentaires
Système d'alimentation de la table d'opération défectueux.	**1. Contacter STERIS.**

6.30 Alimentation défectueuse – ALM

Condition

Le message s'affiche sur la commande manuelle – Alimentation défectueuse.

Dépannage général	Informations supplémentaires
Transformateur trop chaud. La table d'opération continue à fonctionner sur batteries.	1. **Attendre que le transformateur refroidisse (30 à 60 minutes).** 2. **Réessayer la fonction.** 3. **Si le problème persiste, contacter STERIS.**

6.31 Pompe défectueuse – ALM

Condition

Le message s'affiche sur la commande manuelle – Pompe défectueuse.

Dépannage général	Informations supplémentaires
Aucune commande possible via la pompe hydraulique.	1. **Contacter STERIS.**

6.32 Défaillance de la pompe – ALM

Condition

Le message s'affiche sur la commande manuelle – Défaillance de la pompe.

Dépannage général	Informations supplémentaires
La pompe ne s'arrête pas.	1. **Contacter STERIS.**

6.33 Orientation inversée – ALM

Condition

Le message s'affiche sur la commande manuelle – Orientation inversée.

Dépannage général	Informations supplémentaires
L'utilisateur a essayé d'utiliser la fonction Flex ou Reflex (Réflexe) de la commande manuelle. Les fonctions Flex et Reflex (Réflexe) sont désactivées lors d'une orientation inversée.	1. **Appuyer sur le bouton REV. ORIENT (Orientation inversée) pour rétablir l'orientation normale.** 2. **Appuyer sur le bouton FLEX ou REFLEX (Réflexe) sur la commande manuelle.**

6.34 Capteur défectueux – ALM

Condition

Le message « SENSOR DEF » (Capteur défectueux) s'affiche après articulation Flex. L'affichage Flex sur la commande manuelle affiche des tirets. Le niveau de la table est peut-être incorrect.

Dépannage général	Informations supplémentaires
Un capteur interne doit être inspecté.	1. **Contacter STERIS.**

6.35 Capteur défectueux – ALM

Condition

Le message s'affiche sur la commande manuelle – Capteur défectueux.

Dépannage général	Informations supplémentaires
Un capteur interne doit être inspecté.	1. **Contacter STERIS.**

6.36 Défaillance du capteur – ALM

Condition

Le message s'affiche sur la commande manuelle – Défaillance du capteur.

Dépannage général	Informations supplémentaires
Un capteur interne doit être inspecté.	1. **Contacter STERIS.**

6.37 Zone coulissante défectueuse – ALM

Condition

Le message s'affiche sur la commande manuelle – Zone coulissante défectueuse.

Dépannage général	Informations supplémentaires
Aucune commande SLIDE (Glisser) possible. Fonction SLIDE (Glisser) inopérante.	1. **Contacter STERIS.**

6.38 Défaillance de la fonction SLIDE (Glisser) – ALM

Condition

Le message s'affiche sur la commande manuelle – Défaillance de la fonction SLIDE (Glisser).

Dépannage général	Informations supplémentaires
La fonction SLIDE (Glisser) fonctionne en continu ou la fonction SLIDE (Glisser) est inopérante.	1. **Contacter STERIS.**

6.39 STERIS uniquement. L'écran de la commande manuelle devient blanc pendant le téléchargement du programme de la commande principale – non ALM

Condition

L'écran de la commande manuelle devient blanc pendant le processus de téléchargement du programme de la commande principale.

Dépannage général	Informations supplémentaires
Câble de téléchargement défectueux.	1. **Contacter STERIS.**

6.40 Dérives d'articulation de la table – non ALM

Condition

L'articulation de la table chirurgicale dérive ou est spongieuse.

Dépannage général	Informations supplémentaires
Problème de système hydraulique.	1. **Contacter STERIS.**

6.41 Dysfonctionnement de la table en alimentation sur secteur mais pas en alimentation sur batterie – non ALM

Condition

La table d'opération ne fonctionne pas lorsque le cordon d'alimentation est branché à l'alimentation secteur appropriée. Cependant, la table fonctionne sur l'alimentation sur batterie.

Dépannage général	Informations supplémentaires
Fusible grillé.	1. **Contacter STERIS.**

6.42 La table ne se met pas à l'horizontale en utilisant la commande manuelle – non ALM

Condition

La table d'opération ne se met pas à l'horizontale à l'aide de la commande manuelle, mais tous les autres boutons fonctionnent normalement.

Dépannage général	Informations supplémentaires
Les capteurs nécessaires à la fonction de mise à l'horizontale sont défectueux.	1. **Mettre le plateau à l'horizontale manuellement à l'aide des autres boutons de la commande manuelle.** 2. **Si le problème persiste, contacter STERIS.**
Commande manuelle défectueuse. **REMARQUE :** Utiliser la pédale de commande/le système de commande auxiliaire jusqu'à ce que le dispositif défectueux soit remplacé.	1. **Remplacer la commande manuelle.** 2. **Si le problème persiste, contacter STERIS.**

6.43 Dysfonctionnement de l'élévation/abaissement de la table en utilisant la commande manuelle – non ALM

Condition

La table d'opération ne se lève ni ne s'abaisse à l'aide de la commande manuelle.

Dépannage général	Informations supplémentaires
La commande manuelle n'est pas activée.	1. **Appuyer sur un bouton de la commande manuelle (sauf STOP [Arrêt]).**
Commande manuelle défectueuse. **REMARQUE :** Utiliser la pédale de commande/la commande auxiliaire jusqu'à ce que la commande manuelle soit remplacée.	1. **Remplacer la commande manuelle.** 2. **Si le problème persiste, contacter STERIS.**

6.44 Dysfonctionnement de l'inclinaison de la table en utilisant la commande manuelle – non ALM

Condition

La table d'opération ne s'incline pas vers la droite ou vers la gauche à l'aide de la commande manuelle.

Dépannage général	Informations supplémentaires
La commande manuelle n'est pas activée.	1. **Appuyer sur un bouton de la commande manuelle (sauf STOP [Arrêt]).**
Commande manuelle défectueuse. **REMARQUE :** Utiliser la pédale de commande/le système de commande auxiliaire jusqu'à ce que le dispositif défectueux soit remplacé.	1. **Remplacer la commande manuelle.** 2. **Si le problème persiste, contacter STERIS.**

6.45 La table ne se met pas en position de Trendelenburg/Trendelenburg inversée à l'aide de la commande manuelle – non ALM

Condition

La table d'opération ne se met pas en position de Trendelenburg ou de Trendelenburg inversée à l'aide de la commande manuelle.

Dépannage général	Informations supplémentaires
La commande manuelle n'est pas activée.	1. **Appuyer sur un bouton de la commande manuelle (sauf STOP [Arrêt]).**
Commande manuelle défectueuse. **REMARQUE :** Utiliser la pédale de commande/la commande auxiliaire jusqu'à ce que la commande manuelle soit remplacée.	1. **Remplacer la commande manuelle.** 2. **Si le problème persiste, contacter STERIS.**

6.46 La table présente un jeu mécanique longitudinal – non ALM

Condition

La table présente un jeu mécanique longitudinal.

Dépannage général	Informations supplémentaires
Problème dans le système de coulissement.	1. **Contacter STERIS.**

6.47 La table est verrouillée mais la commande manuelle indique déverrouillée – non ALM

Condition

La table est verrouillée mais la commande manuelle principale indique déverrouillée.

Dépannage général	Informations supplémentaires
Les pressostats internes doivent être inspectés.	1. **Contacter STERIS.**

6.48 Alimentation de la table sur batterie – non ALM

Condition

La table d'opération est toujours alimentée par batteries même si le cordon d'alimentation principal est branché au secteur.

Dépannage général	Informations supplémentaires
Le cordon d'alimentation n'est pas correctement branché.	1. **Vérifier que la prise est correctement positionnée.** 2. **Vérifier que la prise de l'établissement fournit l'alimentation électrique.**
Cordon d'alimentation défectueux.	1. **Remplacer le cordon d'alimentation.**

6.49 Balancement de la table lorsqu'elle est sur roulettes – non ALM

Condition

La table d'opération balance lorsqu'elle est sur roulettes. Une roulette ne touche pas le sol.

Dépannage général	Informations supplémentaires
Sol irrégulier.	1. **Vérifier la régularité du sol.**
Les patins de montage des roulettes doivent être inspectés.	1. **Contacter STERIS.**

6.50 Déplacement imprévu de la table – non ALM

Condition

La table se déplace sans intervention de l'opérateur.

Dépannage général	Informations supplémentaires
Problème au niveau de la commande manuelle.	1. **Isoler la commande manuelle principale et vérifier son fonctionnement avec la commande manuelle de secours.** 2. **Remplacer la commande manuelle principale.** 3. **Contacter STERIS.**
Pénétration de liquide dans une commande manuelle ou les deux.	1. **Remplacer la commande manuelle défectueuse.**
Commande manuelle de secours défectueuse.	1. **Débrancher la commande manuelle de secours et vérifier le fonctionnement de la commande manuelle principale.** 2. **Remplacer la commande manuelle de secours.**

6.51 Bruit inhabituel pendant le déplacement de la table – non ALM

Condition

Bruit inhabituel entendu pendant le déplacement du plateau et défaillance fréquente de la carte de commande de coulissement.

Dépannage général	Informations supplémentaires
Problème avec les roulements de rails latéraux linéaires	1. **Contacter STERIS.**

6.52 Valve défectueuse – ALM

Condition

Le message s'affiche sur la commande manuelle – Valve défectueuse.

Dépannage général	Informations supplémentaires
Aucune commande de la valve possible.	1. **Contacter STERIS.**

6.53 Défaillance de la valve – ALM

Condition

Le message s'affiche sur la commande manuelle – Défaillance de la valve.

Dépannage général	Informations supplémentaires
La valve ne s'arrête pas.	1. **Contacter STERIS.**

6.54 Tension maximale – ALM

Condition

Le message s'affiche sur la commande manuelle – Tension maximale.

Dépannage général	Informations supplémentaires
La tension des batteries atteint 31 V (la surcharge des batteries peut endommager la table d'opération).	1. **Débrancher immédiatement le cordon d'alimentation.** 2. **Contacter STERIS.**

6.55 Clé n° 2 – ALM

Condition

L'ICÔNE d'alarme de la clé n° 2 s'affiche sur la commande manuelle.

Dépannage général	Informations supplémentaires
Commandes reçues des commandes manuelles principale et auxiliaire.	1. **Une seule commande manuelle (principale ou auxiliaire) est requise pour exécuter la tâche réalisée par l'utilisateur.** 2. **Si le problème persiste, contacter STERIS.**

6.56 Clé n° 7 – ALM

Condition

L'ICÔNE d'alarme de la clé n° 7 s'affiche sur la commande manuelle.

Dépannage général	Informations supplémentaires
ZONE COULISSANTE de la table d'opération bloquée.	1. **Appuyer sur STOP (Arrêt).** 2. **Quelque chose obstrue le plateau produisant une situation de surtension. Retirer l'obstruction.** 3. **Répéter l'opération souhaitée.** 4. **Si le problème persiste, contacter STERIS.**

6.57 Clé n° 9 – ALM

Condition

L'ICÔNE d'alarme de la clé n° 9 s'affiche sur la commande manuelle.

Dépannage général	Informations supplémentaires
Batteries déchargées de la table d'opération.	1. **Brancher la table au secteur.** 2. **Recharger les batteries dès que possible.** 3. **Si le problème persiste, contacter STERIS.**

6.58 Clé n° 10 – ALM

Condition

L'ICÔNE d'alarme de la clé n° 10 s'affiche sur la commande manuelle.

Dépannage général	Informations supplémentaires
Les patins de blocage doivent être inspectés.	1. **Contacter STERIS.**

6.59 Clé n° 11 – ALM

Condition

L'ICÔNE d'alarme de la clé n° 11 s'affiche sur la commande manuelle.

Dépannage général	Informations supplémentaires
Appui trop prolongé sur un bouton de la commande manuelle.	1. **Si un bouton a été enfoncé pendant plus d'une minute, le relâcher et appuyer à nouveau dessus pendant moins d'une minute.** 2. **Si aucun bouton n'a été enfoncé, appuyer sur STOP (Arrêt) pour arrêter tout mouvement de la table.** 3. **Si le problème persiste après la réinitialisation, remplacer la commande manuelle défectueuse.** 4. **Si le problème persiste, contacter STERIS.**

6.60 Clé n° 12 – ALM

Condition

L'ICÔNE d'alarme de la clé n° 12 s'affiche sur la commande manuelle.

Dépannage général	Informations supplémentaires
Le capteur TILT (Inclinaison) doit être inspecté. Les combinaisons de déplacement (Level [Horizontale], Flex et Reflex [Réflexe]) ne sont pas autorisées.	1. **Contacter STERIS.**

6.61 Clé n° 13 – ALM

Condition

L'ICÔNE d'alarme de la clé n° 13 s'affiche sur la commande manuelle.

Dépannage général	Informations supplémentaires
Le capteur de TRENDELENBURG doit être inspecté. Les combinaisons de déplacement (Level [Horizontale], Flex et Reflex [Réflexe]) ne sont pas autorisées.	1. **Contacter STERIS.**

6.62 Clé n° 14 – ALM

Condition

L'ICÔNE d'alarme de la clé n° 14 s'affiche sur la commande manuelle. Les combinaisons de déplacement (Level [Horizontale], Flex et Reflex [Réflexe]) ne sont pas autorisées.

Dépannage général	Informations supplémentaires
Le capteur BACK (Dossier) nécessite un étalonnage.	1. **Contacter STERIS.**

6.63 Clé n° 15 – ALM

Condition

L'ICÔNE d'alarme de la clé n° 15 s'affiche sur la commande manuelle.

Dépannage général	Informations supplémentaires
Le capteur LEG (Appui-jambes) doit être inspecté. Les combinaisons de déplacement (Level [Horizontale], Flex et Reflex [Réflexe]) ne sont pas autorisées.	1. **Contacter STERIS.**

6.64 Clé n° 17 – ALM

Condition

L'ICÔNE d'alarme de la clé n° 17 s'affiche sur la commande manuelle.

Dépannage général	Informations supplémentaires
Le capteur de hauteur doit être inspecté. Les combinaisons de déplacement (Level [Horizontale], Flex et Reflex [Réflexe]) ne sont pas autorisées.	1. **Contacter STERIS.**

6.65 Clé n° 18 – ALM

Condition

L'ICÔNE d'alarme de la clé n° 18 s'affiche sur la commande manuelle.

Dépannage général	Informations supplémentaires
Le capteur SLIDE (Glisser) doit être inspecté. Les combinaisons de déplacement (Level [Horizontale], Flex et Reflex [Réflexe]) ne sont pas autorisées.	**1. Les commandes SLIDE (Glisser) côté tête et VERROUILLAGE/DÉVERROUILLAGE des patins de blocage ne sont pas autorisées si le capteur SLIDE (Glisser) est défectueux.** **2. Contacter STERIS.**

6.66 Clé n° 20 – ALM

Condition

L'ICÔNE d'alarme de la clé n° 20 s'affiche sur la commande manuelle.

Dépannage général	Informations supplémentaires
Le capteur doit être inspecté. Les combinaisons de déplacement (Level [Horizontale], Flex et Reflex [Réflexe]) ne sont pas autorisées.	**1. Contacter STERIS.**

6.67 Clé n° 21 – ALM

Condition

L'ICÔNE d'alarme de la clé n° 21 s'affiche sur la commande manuelle.

Dépannage général	Informations supplémentaires
Le fusible de batterie et/ou la batterie doivent être inspectés.	**1. Contacter STERIS.**

6.68 Clé n° 22 – ALM

Condition

L'ICÔNE d'alarme de la clé n° 22 s'affiche sur la commande manuelle.

Dépannage général	Informations supplémentaires
La batterie doit être inspectée.	**1. Contacter STERIS.**

6.69 Clé n° 23 – ALM

Condition

L'ICÔNE d'alarme de la clé n° 23 s'affiche sur la commande manuelle.

Dépannage général	Informations supplémentaires
Les batteries et le chargeur doivent être inspectés.	1. **Contacter STERIS.**

6.70 Clé n° 24 – ALM

Condition

L'ICÔNE d'alarme de la clé n° 24 s'affiche sur la commande manuelle.

Dépannage général	Informations supplémentaires
L'alimentation électrique doit être inspectée.	1. **Contacter STERIS.**

6.71 Clé n° 25 – ALM

Condition

L'ICÔNE d'alarme de la clé n° 25 s'affiche sur la commande manuelle.

Dépannage général	Informations supplémentaires
Panne hydraulique. Inspection requise.	1. **Contacter STERIS.**

6.72 Clé n° 26 – ALM

Condition

L'ICÔNE d'alarme de la clé n° 26 s'affiche sur la commande manuelle.

Dépannage général	Informations supplémentaires
Panne hydraulique. Inspection requise.	1. **Contacter STERIS.**

6.73 Clé n° 27 – ALM

Condition

L'ICÔNE d'alarme de la clé n° 27 s'affiche sur la commande manuelle.

Dépannage général	Informations supplémentaires
Le système coulissant doit être inspecté.	1. **Contacter STERIS.**

6.74 Clé n° 28 – ALM

Condition

L'ICÔNE d'alarme de la clé n° 28 s'affiche sur la commande manuelle.

Dépannage général	Informations supplémentaires
Le système coulissant doit être inspecté.	1. **Contacter STERIS.**

6.75 Clé n° 29 – ALM

Condition

L'ICÔNE d'alarme de la clé n° 29 s'affiche sur la commande manuelle.

Dépannage général	Informations supplémentaires
Le système coulissant doit être inspecté.	1. **Contacter STERIS.**

6.76 Clé n° 30 – ALM

Condition

L'ICÔNE d'alarme de la clé n° 30 s'affiche sur la commande manuelle.

Dépannage général	Informations supplémentaires
Ordre de coulissement reçu en continu.	1. **Redémarrer la table d'opération en appuyant sur le bouton STOP (Arrêt) suivi d'un bouton de commande quelconque.** 2. **Tester la table avec la commande manuelle d'une autre table qui fonctionne. Remplacer la commande manuelle défectueuse si elle corrige l'alarme.** 3. **Si le problème persiste, contacter STERIS.**

6.77 Clé n° 31 – ALM

Condition

L'ICÔNE d'alarme de la clé n° 31 s'affiche sur la commande manuelle.

Dépannage général	Informations supplémentaires
Mise à jour logicielle requise.	1. **Contacter STERIS.**

6.78 Clé n° 32 – ALM

Condition

L'ICÔNE d'alarme de la clé n° 32 s'affiche sur la commande manuelle.

Dépannage général	Informations supplémentaires
L'alimentation électrique doit être inspectée.	**1. Contacter STERIS.**

6.79 Clé n° 33 – ALM

Condition

L'ICÔNE d'alarme de la clé n° 33 s'affiche sur la commande manuelle. La table d'opération se met hors tension 10 secondes après l'affichage du message.

Dépannage général	Informations supplémentaires
La batterie et le faisceau de câbles doivent être inspectés.	**1. Contacter STERIS.**

6.80 Clé n° 34 – ALM

Condition

L'ICÔNE d'alarme de la clé n° 34 s'affiche sur la commande manuelle. La table se met hors tension 10 secondes après l'affichage du message.

Dépannage général	Informations supplémentaires
Ordre de coulissement reçu en continu.	**1. Redémarrer la table d'opération en appuyant sur le bouton STOP (Arrêt) suivi d'un bouton de commande quelconque.** **2. Tester la table avec la commande manuelle d'une autre table qui fonctionne. Remplacer la commande manuelle défectueuse si elle corrige l'alarme.** **3. Si le problème persiste, contacter STERIS.**
Le carte de commande principale doit être inspectée.	**1. Contacter STERIS.**

6.81 Clé n° 37 – ALM

Condition

L'ICÔNE d'alarme de la clé n° 37 s'affiche sur la commande manuelle.

Dépannage général	Informations supplémentaires
Table fonctionnant pendant plus de 30 minutes en mode déverrouillé ou 10 heures en mode verrouillé.	1. **Redémarrer la table d'opération en appuyant sur un bouton de commande.** 2. **Tester la table avec la commande manuelle d'une autre table qui fonctionne. Remplacer la commande manuelle défectueuse si elle corrige l'alarme.** 3. **Si le problème persiste, contacter STERIS.**

6.82 Clé n° 42 – ALM

Condition

L'ICÔNE d'alarme de la clé n° 42 s'affiche sur la commande manuelle.

Dépannage général	Informations supplémentaires
Le carte de commande principale doit être inspectée.	1. **Contacter STERIS.**

6.83 Clé n° 47 – ALM

Condition

L'ICÔNE d'alarme de la clé n° 47 s'affiche sur la commande manuelle.

Dépannage général	Informations supplémentaires
Commande manuelle principale débranchée ou pas complètement installée.	1. **Vérifier que la commande manuelle principale est connectée à la table d'opération.** 2. **Redémarrer la table d'opération en appuyant sur le bouton STOP (Arrêt) suivi d'un bouton de commande quelconque.** 3. **Tester la table avec la commande manuelle d'une autre table qui fonctionne. Remplacer la commande manuelle défectueuse si elle corrige l'alarme.** 4. **Si le problème persiste, contacter STERIS.**

6.84 Mauvaise utilisation – ALM

Condition

Le message s'affiche sur la commande manuelle – Mauvaise utilisation.

Dépannage général	Informations supplémentaires
La commande détecte que le bouton-poussoir de la commande manuelle est maintenu enfoncé pendant plus d'une minute.	1. **Relâcher le bouton et réessayer la fonction désirée.** 2. **Bouton défectueux sur la commande manuelle. Remplacer la commande manuelle.**

Entretien de routine

7.1 À lire avant de réaliser la maintenance de routine

AVERTISSEMENT

RISQUE DE BLESSURES ET/OU DE DOMMAGES MATÉRIELS

⚠ Les réparations et les réglages sur cet appareil doivent être effectués uniquement par du personnel STERIS ou formé par STERIS. Les opérations de maintenance effectuées par un personnel non qualifié ou l'installation de pièces non homologuées pourraient entraîner un préjudice corporel et des défaillances de l'appareil, annuler la garantie ou se traduire par des dommages coûteux. Contacter STERIS pour plus d'informations sur les différentes options d'entretien.

⚠ L'utilisation sécurisée et fiable de cet appareil dépend d'une maintenance préventive régulière. Contacter STERIS pour programmer la maintenance préventive.

⚠ Ne procéder à aucune opération d'entretien ou de maintenance sur l'appareil lorsqu'il est utilisé.

Les procédures de maintenance de routine décrites dans cette section du manuel doivent être effectuées régulièrement en respectant les fréquences indiquées. Selon l'utilisation de la table d'opération, la fréquence de la maintenance peut être plus élevée que celle indiquée. Se reporter à la section **Pièces de rechange** pour connaître les pièces de rechange courantes et à la section **Liste illustrée des pièces** du manuel de maintenance pour les pièces non répertoriées dans le tableau [ainsi que pour la référence de l'emplacement], le cas échéant. Toute procédure de maintenance ne figurant pas dans cette section doit être confiée à un personnel technique qualifié formé par STERIS et connaissant parfaitement la table d'opération.

REMARQUE : Chaque fois que les caches de la table sont retirés, la table doit être rescellée, conformément à la section **Colmatage des caches de la table**.

Les conseils de maintenance préventive suivants doivent être observés :

1. **En aucun cas, une tâche d'entretien ne doit être effectuée sur le matériel sans le manuel de maintenance. Cela (l'utilisation du manuel de maintenance) répond également aux exigences de performances essentielles et de conformité en matière de compatibilité électromagnétique.**
2. **Ce manuel de maintenance peut être acheté auprès du service après-vente STERIS.**
3. **Un calendrier de maintenance préventive et une liste des pièces de rechange sont disponibles dans le manuel de maintenance.**
4. **La maintenance préventive est essentielle pour garantir le parfait état de fonctionnement de l'appareil. STERIS recommande de souscrire un contrat de maintenance annuelle auprès de son service technique.**
5. **Le client doit tenir un registre de tous les travaux de maintenance effectués sur la table.**
6. **En cas de problème associé à un code d'erreur, se reporter à la section Dépannage.**
7. **Une maintenance préventive et un entretien régulier doivent être réalisés conformément au Manuel de maintenance afin de respecter les exigences de performances essentielles et de conformité en matière de compatibilité électromagnétique.**
8. **Le manuel de maintenance décrit les étapes nécessaires pour vérifier et faire l'appoint d'huile hydraulique.**

REMARQUE : Ne jamais laisser une personne non qualifiée effectuer la maintenance de la table d'opération. La maintenance préventive n'est alors pas couverte par la garantie.

7.2 Nettoyage de la table

Cette section comporte les éléments suivants :

Introduction

Généralités

Après chaque utilisation

Procédures en fin de journée

Hebdomadaire

Introduction

AVERTISSEMENT

RISQUE D'INFECTION

⚠ Pour se protéger contre les aérosols provenant de surfaces contaminées, porter des gants en caoutchouc ou en plastique, des masques et une protection pour les yeux puis, lors du nettoyage, suivre les normes OSHA relatives aux agents pathogènes transmis par le sang.

⚠ Ne pas utiliser d'alcool pour nettoyer/désinfecter la table de chirurgie, car ses propriétés de nettoyage/désinfection ne sont pas suffisantes.

AVERTISSEMENT

RISQUE DE BLESSURES

⚠ Pour nettoyer et désinfecter la table de chirurgie, ne pas utiliser d'agents phénoliques, qui peuvent brûler la peau des patients s'ils ne sont pas rincés correctement, ni d'alcool, dont les propriétés de nettoyage et de désinfection sont insuffisantes.

ATTENTION

RISQUE DE DÉGÂTS MATÉRIELS

⚠ Seules les personnes qui connaissent bien le fonctionnement de la table de chirurgie peuvent exécuter les procédures de nettoyage impliquant un changement de positionnement de la table.

⚠ Ne pas vaporiser de produits de nettoyage liquides à l'intérieur des prises électriques et éviter toute projection directe sur les commandes d'urgence de secours ou sur les dégagements. Le produit vaporisé pourrait s'infiltrer dans les circuits électriques de la table et provoquer de la corrosion ou un dysfonctionnement.

⚠ Suspendre la commande manuelle au rail latéral de la table de chirurgie lorsqu'elle n'est pas utilisée pour éviter de l'endommager.

⚠ Après avoir nettoyé la table, s'assurer que le plateau, les coussins et les cassettes radiographiques sont complètement secs avant de les réinstaller. Le non-respect de cette consigne peut endommager le plateau et les coussins. L'humidité retenue entre les coussins et les cassettes radiographiques peut contribuer à la détérioration du matériel (voilage des cassettes radiographiques, par exemple).

⚠ Pour nettoyer ou désinfecter la table de chirurgie, lire attentivement le mode d'emploi des produits de nettoyage et respecter scrupuleusement toutes les instructions et mises en garde indiquées.

REMARQUE : L'utilisateur doit respecter les exigences du comité national responsable de l'hygiène et de la désinfection lors du nettoyage de la table. Les produits désinfectants sont autorisés en pulvérisation ou en application à l'aide d'un chiffon. Les nettoyants enzymatiques doivent être appliqués à l'aide d'un chiffon jetable et non pas pulvérisés (puis être soigneusement essuyés à l'aide d'un chiffon humide, propre et non pelucheux, afin de retirer tout résidu).

Lors du nettoyage de la table et des coussins, noter ce qui suit :

1. **L'utilisation d'une solution désinfectante AUTRE que celles mentionnées ci-dessous peut entraîner une décoloration ou une détérioration de la surface des coussins :**
   - **Lingettes germicides désinfectantes/désodorisantes/nettoyantes Coverage® Plus**
   - **Composé d'ammonium quaternaire (Quats) avec solvant à base d'éthanol**
   - **Composé d'ammonium quaternaire (Quats) avec solvant à base d'alcool isopropylique (IPA)**
   - **Composé d'ammonium quaternaire (Quats) avec solvant à base d'IPA + 2-butoxyéthanol**
   - **Composé d'ammonium quaternaire (Quats) + biguanide**
   - **H2O2 (peroxyde d'hydrogène)**
   - **Nettoyants neutres**
2. **L'utilisation d'H2O2 + APA (peroxyde d'hydrogène + acide peracétique) est fortement déconseillée sur tous les produits STERIS.**
3. **Toujours suivre les instructions du fabricant concernant l'utilisation et les concentrations des produits de nettoyage.**
4. **Empêcher la décoloration du clavier et de l'écran de la commande manuelle. Ne pas nettoyer la commande manuelle avec des solutions de povidone iodée et éviter que ces solutions n'entrent en contact avec les surfaces du clavier et de l'écran.**
5. **Veiller à ce qu'il ne reste pas trop de liquides sur les coussins ou les surfaces du plateau de la table pendant et après le nettoyage.**
6. **NE PAS VAPORISER de produit de nettoyage directement sur la commande manuelle ou l'un de ses composants. Pour les autres composants du système, humidifier un chiffon doux et propre à l'aide d'une solution nettoyante, puis essorer l'excès d'humidité.**

7. **Si les produits de nettoyage recommandés ne sont pas disponibles, utiliser un désinfectant neutre ou un désinfectant à base d'hypochlorite de sodium (0,1 % ou 1 000 volumes pour un million de volumes de chlore actif).**

Généralités

Utiliser les produits suivants pour effectuer les procédures de nettoyage décrites dans cette section :

- **Plusieurs chiffons non pelucheux, propres et secs.**
- **Un contenant d'eau propre.**
- **Préparations de solutions de nettoyage ou de désinfection approuvées comme indiqué sur l'étiquette du produit.**

Pour garantir une utilisation prolongée des matelas et coussins STERIS, respecter les instructions de nettoyage suivantes :

1. **Inspecter le matelas avant et/ou après l'utilisation pour vérifier son intégrité.**
2. **Respecter la fréquence de nettoyage établie par le protocole de l'établissement. Cependant, nettoyer toutes les taches rapidement.**
3. **Utiliser un agent de nettoyage désinfectant de faible puissance de qualité pour les hôpitaux adapté aux matériaux mous.**
4. **En cas de considérations spécifiques telles que de grandes quantités de sang, une contamination ou une exposition à des tissus et des liquides présentant des risques élevés ou des C. difficile, les matelas et les coussins peuvent être nettoyés à l'aide d'eau de Javel domestique diluée à un taux de spécification de niveau moyen à élevé de 10 % ou un taux de 1:10 (5,25 % ou 6 % d'hypochlorite de sodium) également formulé sous la forme de 5 000 volumes pour un million de volume de chlore actif, comme recommandé par les directives CDC et AORN.**

   REMARQUE : Ce taux de dilution ou un taux supérieur n'est pas recommandé pour une utilisation courante et nécessite un rinçage à l'eau avec un chiffon humide après le nettoyage.
5. **Diluer tous les nettoyants, désinfectants et germicides conformément aux instructions du fabricant.**
6. **Utiliser une éponge, une lingette ou un chiffon doux pour nettoyer, en évitant les brosses abrasives ou à poils durs.**
7. **Prévoir un temps de séchage suffisant avant de remettre le matelas sur la table ou la surface de l'accessoire et de le mettre en service.**
8. **Éviter d'appliquer du ruban adhésif puissant directement sur la surface du matelas, car le retrait et la déchirure de celui-ci peuvent affecter l'intégrité du matériau du matelas.**
9. **Certains agents nettoyants laissent un résidu qui peut s'accumuler au fil du temps. En fonction de l'agent nettoyant utilisé, il peut s'avérer nécessaire de rincer et d'essuyer la surface à l'aide d'un chiffon légèrement humide.**
10. **Certaines interventions réalisées sur les matelas ou les coussins de la table peuvent impliquer une exposition excessive aux fluides. Veiller à les recouvrir en conséquence.**

STERIS recommande également de prendre les précautions suivantes pour les matelas et les coussins :

1. **Ne pas tirer, déchirer, rompre, ni couper l'étiquette à rabat « Vent », car elle fait partie intégrante du matelas.**
2. **Ne pas laver ni sécher à la machine.**
3. **Ne pas utiliser de produits nettoyants puissants ni de solvants contenant des concentrations d'alcool modérées à élevées.**
4. **Ne pas utiliser de produits chimiques de coloration ou de décoloration, ni de désinfectants de type iodophore, tels que la Bétadine ou l'eau de Javel incorrectement diluée, qui peuvent affecter la finition, la couleur et éventuellement la résistance du tissu.**
5. **Ne pas utiliser de l'eau de Javel non diluée ou incorrectement diluée, ni des agents de nettoyage concentrés.**

6. **Ne laisser aucun agent de nettoyage en contact avec le tissu pendant une période prolongée ou au-delà des recommandations du fabricant de l'agent de nettoyage.**
7. **Ne pas oublier de rincer convenablement l'agent de nettoyage ou le désinfectant du tissu.**

Après chaque utilisation

IMPORTANT : *Lire toutes les précautions de sécurité présentées dans la section Introduction.*

Après chaque utilisation de la table de chirurgie, nettoyer et désinfecter comme suit :

REMARQUE : S'assurer que toutes les housses de protection sont en place sur les réceptacles ouverts.

1. **Retirer l'essentiel de la saleté avec un chiffon jetable et placer le chiffon usagé dans un contenant spécial pour déchets présentant un danger biologique.**
2. **Nettoyer le plateau et les coussins comme suit :**
   a. **Articuler le plateau pour le mettre à l'horizontale et à une hauteur de travail confortable.**
   b. **« Décoller » délicatement les coussins des bandes d'attache du plateau de table et les placer sur une autre table ou surface plate.**
   c. **Tenir la bombe de nettoyant à 152 à 203 mm (6 à 8 po) de la surface et vaporiser généreusement le dessus et les côtés des coussins ou essuyer avec un chiffon propre humidifié avec une solution nettoyante. (Il est recommandé de ne nettoyer qu'un seul coussin à la fois.) Éviter soigneusement toute couture de coussin.**
   d. **Rincer les surfaces humidifiées avec un chiffon non pelucheux propre et imbibé d'eau pour enlever le liquide nettoyant (le chiffon humide atténuera les traces de nettoyant).**
   e. **Rincer les surfaces humidifiées avec un chiffon non pelucheux propre et imbibé d'eau pour enlever le liquide nettoyant (le chiffon humide atténuera les traces de nettoyant).**
   f. **Passer un dernier chiffon non pelucheux propre et sec sur les surfaces nettoyées pour enlever toute trace d'humidité.**
   g. **Répéter l'étape *Étape c*, l'*Étape d* et l'*Étape e* pour les autres coussins. Répéter l'*Étape c*, l'*Étape d*, l'*Étape e*, et l'*Étape f* sur les surfaces du plateau exposées une fois les coussins retirés. Essuyer complètement le dessous des coussins et les surfaces de la table.**
   h. **Remettre les coussins sur le plateau en les alignant sur les côtés de la table et en appuyant pour les fixer aux bandes d'attache.**
3. **Remonter la table à la hauteur maximale pour accéder aux surfaces inférieures.**
4. **Nettoyer l'étrier, les coques et toute la surface du socle comme suit :**
   a. **Tenir la bombe de nettoyant à 152 à 203 mm (6 à 8 po) de la surface et vaporiser généreusement l'étrier et les coques. Éviter de vaporiser le nettoyant en direction des connecteurs.**
   b. **Rincer les surfaces pulvérisées avec un chiffon non pelucheux propre et imbibé d'eau pour enlever le liquide nettoyant (le chiffon humide atténuera les traces de nettoyant).**
   c. **Repasser un chiffon non pelucheux humide et propre sur les surfaces nettoyées pour enlever tout résidu.**
   d. **Répéter l'*Étape a*, l'*Étape b* et l'*Étape c* pour la surface du socle.**
5. **Appuyer sur le bouton OFF (HORS TENSION) de la commande manuelle et nettoyer comme suit :**

   REMARQUE : Ne PAS immerger la commande manuelle dans le liquide.
   a. **Tenir la bombe de nettoyant à 152 à 203 mm (6 à 8 po) de la surface et vaporiser généreusement sur la commande manuelle.**

b. **Rincer les surfaces pulvérisées avec un chiffon non pelucheux propre et imbibé d'eau pour enlever le liquide nettoyant (le chiffon humide atténuera les traces de nettoyant).**

Procédures en fin de journée

En fin de journée, effectuer les procédures de nettoyage décrites dans la section *Après chaque utilisation*.

Hebdomadaire

Après chaque semaine d'utilisation de la table de chirurgie, nettoyer et désinfecter comme suit :

1. **Effectuer *les étapes 1* à *4* de la section *Après chaque utilisation*.**
2. **Vérifier les roues et les patins de blocage pour s'assurer qu'il n'y a pas de particules accumulées et nettoyer comme suit :**
   a. **Vérifier que les patins de blocage sont bien engagés (relever les roues au-dessus du sol).**
   b. **Tenir la bombe de nettoyant à 152 à 203 mm (6 à 8 po) de la roue et la vaporiser généreusement de liquide de nettoyage.**
   c. **Passer un chiffon imbibé d'eau sur la roue pour enlever le nettoyant et les particules.**
   d. **Effectuer l'*Étape b* et l'*Étape c* pour les trois roues restantes.**
3. **Articuler la table en lui faisant parcourir l'éventail de tous ses mouvements et nettoyer toutes les surfaces supplémentaires exposées durant ces articulations comme suit :**
   a. **Tenir la bombe de nettoyant à 152 à 203 mm (6 à 8 po) de la surface à nettoyer et vaporiser généreusement.**
   b. **Passer un chiffon non pelucheux propre et imbibé d'eau sur les surfaces vaporisées pour enlever le liquide nettoyant.**
   c. **Repasser un chiffon non pelucheux humide et propre sur l'ensemble des surfaces nettoyées pour enlever tout résidu.**
4. **Une fois la procédure de nettoyage terminée, appuyer sur la touche OFF (HORS TENSION) de la commande manuelle.**
5. **Effectuer l'étape 5 de la section *Après chaque utilisation*.**

7.3 Maintenance bi-hebdomadaire

Faire fonctionner la table de chirurgie pour vérifier que toutes les fonctions fonctionnent correctement. Son fonctionnement doit être régulier et silencieux. Si la table ne fonctionne pas bien, la faire réparer par un technicien qualifié. Ne jamais laisser une personne non qualifiée et sans expérience essayer de réparer la table.

7.4 Chargement de la batterie

Cette section comporte les éléments suivants :

Informations à connaître avant de charger les batteries

Procédure de recharge des batteries

Informations à connaître avant de charger les batteries

Cette table d'opération est équipée du double système d'alimentation INTELLIPOWER®. La table peut être alimentée par le secteur ou par des batteries internes. Si elle est alimentée par des batteries, noter ce qui suit :

IMPORTANT : *Les batteries se rechargent automatiquement tant que l'interrupteur de l'alimentation secteur est en position ON (Marche) et que la table est branchée sur le secteur. L'icône de la FICHE apparaît sur l'affichage à DEL du panneau d'alimentation (voir la Figure 7-1), représentant l'alimentation secteur, et la barre de diodes indique le niveau des batteries :*

- **Lorsque la table est branchée sur l'alimentation secteur et que l'interrupteur de l'alimentation secteur est en position ON (Marche), la barre de diodes indique le niveau de charge des batteries. Le niveau de charge des batteries est également indiqué par une icône sur la commande manuelle principale.**
- **Lorsque la table fonctionne sur batteries et que la commande manuelle principale est active (ON [Marche]), la barre de diodes affiche l'état de charge des batteries. Le niveau de charge des batteries est également indiqué par une icône sur la commande manuelle principale.**

Les batteries doivent être rechargées périodiquement, selon la fréquence d'utilisation de la table. Une batterie faible ou déchargée est indiquée par l'icône de batterie À MOITIÉ REMPLIE ou VIDE sur la commande manuelle et certaines barres de diodes vertes sur l'affichage à DEL du panneau d'alimentation sont éteintes.

REMARQUE : La durée de vie maximale d'une batterie ayant été correctement entretenue et chargée est de 4 ans. Les batteries devront être remplacées plus fréquemment si les recommandations en matière de charge ne sont pas respectées. Les batteries pleinement chargées permettent entre 100 et 150 interventions (environ trois semaines d'utilisation) sans nécessiter de recharge. Noter l'icône de charge/décharge sur l'affichage à DEL (voir la *Figure 7-1*) du panneau d'alimentation. Lorsque deux barres de diodes vertes de l'affichage à DEL du panneau d'alimentation sont éteintes, les batteries sont à moitié chargées. Ce niveau d'alimentation permet le fonctionnement normal de la table sans risque d'endommager les batteries. Toutefois, lorsque la dernière barre de diode verte s'éteint, recharger immédiatement les batteries pour éviter de les endommager. Si toutes les diodes sont éteintes, les batteries sont entièrement déchargées et la table ne peut être alimentée que par le réseau secteur de la salle.

Les batteries à accumulateur au plomb durent plus longtemps si elles ne sont pas complètement déchargées. Par conséquent, pour préserver la longévité et la capacité des batteries de la table, toujours brancher le cordon d'alimentation secteur au socle de la table et le brancher à une prise secteur appropriée le plus souvent et le plus longtemps possible, avec l'interrupteur de l'alimentation secteur en position **ON** (Marche). Si ce n'est pas toujours possible, recharger les batteries comme suit :

- **Tous les 15 jours, si la table est utilisée normalement, et plus souvent, si son utilisation dépasse la normale.**
- **Dès que l'icône de la BATTERIE À MOITIÉ REMPLIE s'affiche sur l'écran LCD de l'indicateur de contrôle du statut.**
- **Si la table reste entreposée pendant plus de trois mois, les batteries doivent être rechargées tous les trois mois.**

REMARQUE : Si les batteries de type électrolyte gel à accumulateur au plomb ne se rechargent pas, vérifier les points suivants :

1. **Un fusible de batterie est grillé, remplacer le fusible (se reporter à la section Installation du fusible de batterie (F8) de la section Installation).**
2. **Le cordon d'alimentation secteur est défectueux, le remplacer si nécessaire.**
3. **L'interrupteur principal est sur OFF (HORS TENSION) (voyant éteint).**
4. **Le circuit du chargeur ne fonctionne pas.**

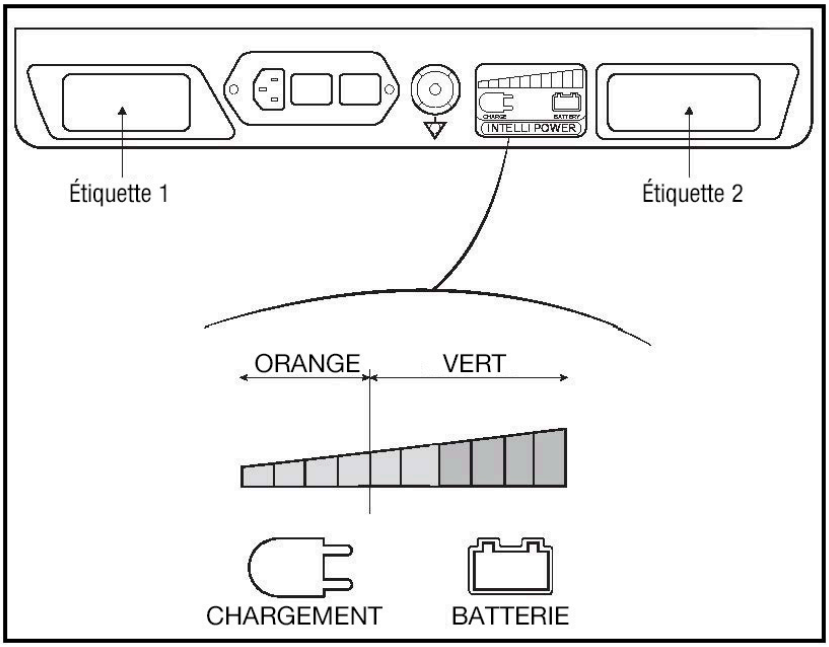

Figure 7-1. Affichage à DEL du panneau INTELLIPOWER

Procédure de recharge des batteries

AVERTISSEMENT

RISQUE DE BLESSURES ET/OU DE DOMMAGES MATÉRIELS

Les réparations et les réglages sur cet appareil doivent être effectués uniquement par du personnel STERIS ou formé par STERIS. Les opérations de maintenance effectuées par un personnel non qualifié ou l'installation de pièces non homologuées pourraient entraîner un préjudice corporel et des défaillances de l'appareil, annuler la garantie ou se traduire par des dommages coûteux. Contacter STERIS pour plus d'informations sur les différentes options d'entretien.

AVERTISSEMENT

RISQUE DE CHUTE

Relier le cordon d'alimentation à la prise pour éviter que le personnel ne trébuche dans cette zone de travail.

Recharger les batteries comme suit :

1. **Brancher le cordon d'alimentation secteur au socle de la table et à une prise secteur appropriée de la salle.**
2. **Régler l'interrupteur principal en position ON (Marche).**
3. **Compter 12 heures environ pour une recharge complète de la batterie.**
4. **Vérifier si l'icône de BATTERIE CHARGÉE est affichée sur la commande manuelle. Débrancher l'alimentation secteur.**

7.5 Vérification de l'Auto Limit Sensor (ALS)

AVERTISSEMENT

RISQUE DE BLESSURES ET/OU DE DOMMAGES MATÉRIELS

⚠ Le mouvement alternatif du plateau suggéré par le système Auto Limit Sensors (ALS) ne prend pas en compte le type de chirurgie en cours de réalisation ni l'environnement (par exemple, s'il y a un autre équipement à proximité) et peut ne pas être compatible avec l'intervention chirurgicale. Pour éviter toute action qui pourrait entraîner des blessures graves ou mortelles pour le patient et le personnel de la salle d'opération, et/ou des dommages matériels graves, évaluer la faisabilité du déplacement suggéré dans son ensemble.

La table est équipée du système Auto Limit Sensor (ALS) qui prévient instantanément l'utilisateur de tout conflit au niveau des articulations du plateau. Un avertissement ALS de la commande manuelle indique qu'une configuration a été demandée pour le plateau ou que ce dernier s'est déplacé vers une position qui pourrait l'endommager ou blesser le patient.

Pour éviter un conflit entre les sections du plateau ou une collision du plateau avec la table ou le sol, le système ALS arrête immédiatement le déplacement en cours et le voyant ALS s'allume. Le système de contrôle alerte l'utilisateur pour lui suggérer un autre déplacement sur l'écran LCD.

REMARQUE : Le mouvement alternatif suggéré par le système ALS n'est pas le seul mouvement disponible. Les utilisateurs doivent faire preuve de jugement professionnel pour choisir le déplacement le plus approprié.

Tester le système Auto Limit Sensor comme suit :

1. **Lire et respecter les instructions présentées dans la section Avant d'utiliser la table et préparer la table avant l'intervention.**
2. **Relever le plateau jusqu'à la position la plus élevée.**
3. **Utiliser la fonction SLIDE HEAD (Glisser tête) et déplacer le plateau jusqu'en bout de course côté tête.**
4. **Appuyer sur le bouton LEG DOWN (Abaisser appui-jambes) jusqu'à ce que l'avertissement ALS s'allume et que le plateau s'arrête de bouger. Si le système ne s'engage pas, arrêter le mouvement du plateau avant toute collision et appeler STERIS.**

7.6 Vérification de la position HORIZONTALE

Vérifier la fonction LEVEL (Horizontale) du plateau comme suit :

1. **Lire et respecter les instructions présentées dans la section Avant d'utiliser la table.**
2. **Appuyer sur le bouton-poussoir LEVEL (Horizontale).**

   REMARQUE : En ORIENTATION INVERSÉE, la fonction LEVEL (Horizontale) ne comprend PAS la section dossier pour s'adapter au mieux aux procédures d'anesthésie. S'assurer que la fonction REV. ORIENT (Orientation inversée) n'est pas active.
3. **Cette touche permet de ramener progressivement le plateau à l'horizontale en alignant les sections dans l'ordre suivant :**
   a. **Mécanisme élévateur KIDNEY et inclinaison latérale.**
   b. **Trendelenburg et dossier.**
   c. **Appui-jambes.**
4. **Utiliser un niveau pour s'assurer que le plateau est à l'horizontale. Si ce n'est pas le cas, appeler STERIS.**

7.7 Vérification de la commande auxiliaire

Vérifier le système de commande auxiliaire de la table d'opération comme suit :

1. **Lire et respecter les instructions présentées dans le *Chapitre 5.5 Système de commande de secours (prioritaire)* et préparer la table pour utiliser le système de commande auxiliaire.**
2. **Avec le plateau se trouvant au point le plus bas, appuyer sur le bouton-poussoir HEIGHT UP (Hauteur+) et sur la pédale de pompage.**
3. **S'assurer que le plateau monte correctement. Si ce n'est pas le cas, appeler STERIS.**

7.8 Colmatage des caches de la table

Cette section comporte les éléments suivants :

Introduction

Cache du socle en deux parties (acier inoxydable)

Cache du socle à une partie (plastique)

Introduction

Chaque fois que le cache de la colonne de table d'opération et/ou le cache du socle sont retirés puis remis en place, ils doivent être scellés pour empêcher la pénétration de liquides conformément à la norme IPX4.

REMARQUE : Retirer l'ancien joint et nettoyer toutes les pièces d'ajustement avant d'appliquer un nouveau joint en silicone. Utiliser du joint en silicone noir RTV 123 (R005300568).

Cache du socle en deux parties (acier inoxydable)

REMARQUE : Afin de faciliter le retrait du RTV des caches de socle en acier inoxydable pour les interventions suivantes, vaporiser du spray lubrifiant sec NG 202 (P752870091) le long du bord avant du socle entrant en contact avec le RTV, avant d'appliquer celui-ci.

1. **Appliquer du ruban adhésif en mousse à alvéoles fermées de 6 mm x 19 mm (1/4 x 3/4 po) (R007200964) sur la partie supérieure des supports de montage (voir la *Figure 7-2*). Ne pas appliquer de ruban adhésif sur la partie du socle de la table où le cache en plastique touche le socle (voir la *Figure 7-3*).**



Figure 7-2. Appliquer du ruban adhésif sur le support de montage

2. **Installer le cache du socle. Vérifier que le cache du socle est aligné avec le socle (voir la *Figure 7-3*) au niveau de l'ouverture d'accès au cache du socle.**



Figure 7-3. Vérifier que le cache du socle est aligné avec l'ouverture d'accès

3. Colmater les surfaces d'ajustement entre les caches avant et arrière du socle (voir la *Figure 7-4*).

   REMARQUE : Appliquer le RTV des deux côtés (gauche et droit) des caches du socle avant de les assembler.

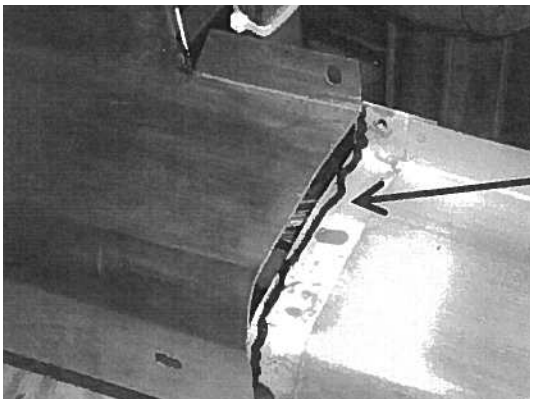

Figure 7-4. Colmater les surfaces d'ajustement entre les caches avant et arrière du socle

4. Appliquer le joint RTV en bas de chaque découpe en V autour de l'interface avec les caches de la colonne (voir la *Figure 7-5*).

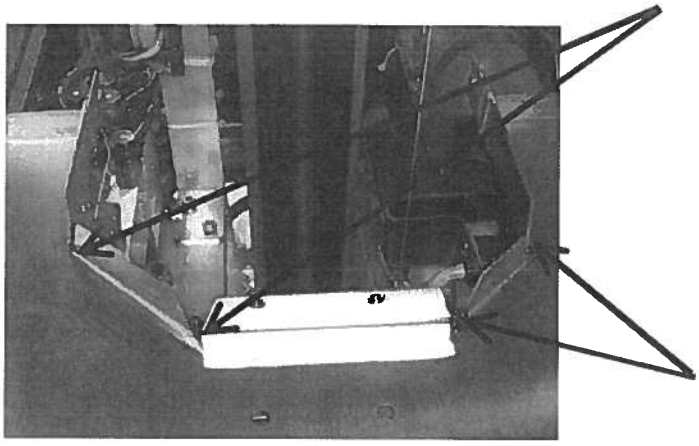

Figure 7-5. Appliquer le joint RTV sur les découpes en V

5. Colmater la zone où l'entrée d'alimentation électrique est exposée dans le socle (voir la *Figure 7-6*).



Figure 7-6. Colmater le cache autour de l'entrée d'alimentation

6. Colmater autour du périmètre entre les caches en plastique supérieurs de la colonne et la colonne en s'assurant de remplir tout l'espace (voir la *Figure 7-7*). Lisser le RTV du mieux possible.



Figure 7-7. Colmater entre les caches en plastique supérieurs et la colonne

7. Colmater les deux jointures des caches en plastique supérieurs de la colonne (voir la *Figure 7-8*).

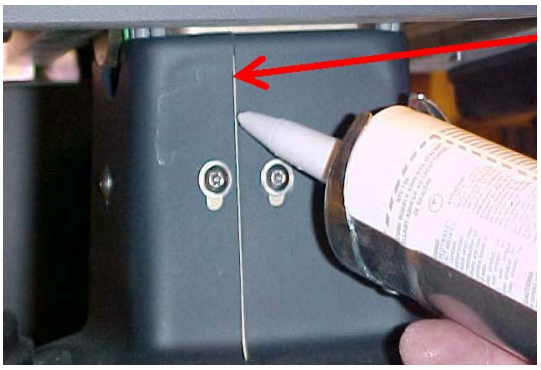

Figure 7-8. Colmater les deux jointures des caches supérieurs en plastique de la colonne

8. Installer le cache de colonne inférieur (intérieur) autour de la colonne.
9. Fermer les deux moitiés et les attacher à l'aide de la vis préalablement retirée. Répéter la manœuvre pour tous les caches de colonne.
10. Fixer le cache supérieur (extérieur) au support à l'aide des six attaches fournies.
11. Fixer le cache inférieur au socle à l'aide des quatre attaches fournies.
12. Fixer le cache du socle au socle à l'aide de la vis et de l'entretoise.
13. Vérifier que les caches de la colonne télescopique se déplacent librement et ne se séparent pas pendant l'opération.

14. Après avoir appliqué le joint RTV, retirer l'excédent de joint en utilisant un chiffon imbibé d'alcool.
15. Avant de réutiliser la table, laisser le joint RTV sécher conformément aux indications du fabricant.

Cache du socle à une partie (plastique)

1. Colmater la zone où l'entrée d'alimentation électrique est exposée dans le socle (voir l'illustration suivante).



2. Installer l'insert du cache du socle et le fixer au cache du socle (voir la *Figure 7-9*).



Figure 7-9. Installer l'insert du cache du socle et le fixer au cache du socle

3. Appliquer le RTV sur la jointure entre l'insert du cache du socle et le cache du socle (voir la *Figure 7-10*).



Figure 7-10. Colmater la jointure entre l'insert du cache du socle et le cache du socle

4. Appliquer le RTV autour du périmètre du socle, là où se fixent les coques de la colonne.
5. Colmater autour du périmètre entre les caches en plastique supérieurs de la colonne et la colonne en s'assurant de remplir tout l'espace (voir l'illustration suivante). Lisser le RTV du mieux possible.



6. **Colmater les deux jointures des caches en plastique supérieurs de la colonne (voir l'illustration suivante).**

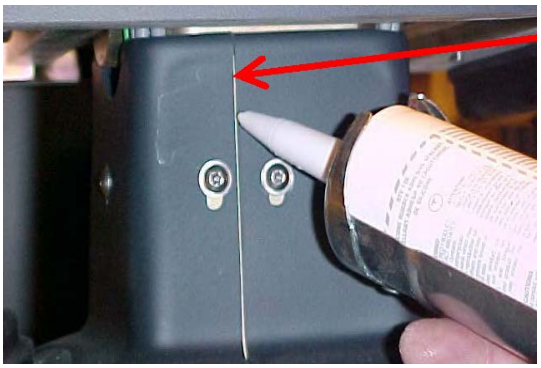

7. **Après avoir appliqué le joint RTV, retirer l'excédent de joint en utilisant un chiffon imbibé d'alcool.**
8. **Avant de réutiliser la table, laisser le joint RTV sécher conformément aux indications du fabricant.**

7.9 Pièces de rechange

Les pièces répertoriées dans cette section sont nécessaires pour les procédures de maintenance mineures de la table d'opération.

Pour commander des pièces de rechange, procéder comme suit :

1. **Indiquer le numéro et la description de la pièce cités dans le *Tableau 7-1* ou *Tableau 7-2*.**
2. **Mentionner les numéros de modèle et de série de l'appareil sur la commande.**
3. **Envoyer le bon de commande directement à STERIS.**

   REMARQUE : Pour les pièces de rechange, noter ce qui suit :

   a. **Utiliser exclusivement des pièces agréées par STERIS sur ce matériel. L'utilisation de pièces non certifiées annulera la garantie.**

   b. **Cette table utilise des batteries à accumulateur au plomb. Les batteries à accumulateur au plomb se déchargent seules et leur durée de vie diminue lorsqu'elles sont stockées pendant une longue période. C'est pourquoi STERIS recommande d'éviter de se faire livrer des batteries et de les stocker comme pièces de rechange. Si des batteries sont livrées et stockées, elles doivent être gardées sous protection dans un endroit frais et sec. Les batteries stockées doivent être rechargées tous les six mois pour réduire le risque de détérioration. Utiliser un courant de charge proportionné à la capacité ampère-heure des batteries. Charger à une tension de charge flottante de 13,6 à 13,8 volts.**

Tableau 7-1. Pièces de rechange

DESCRIPTION	NUMÉRO DE RÉFÉRENCE	PIÈCES DE RECHANGE RECOMMANDÉES
Commande manuelle	P141210773	1
Câble de commande manuelle de rechange	P141210807	1
Cordon d'alimentation	P093909354	1
Fusible (principal), 3,0 A	693600038	1
Fusibles (ensemble)	342213555	1
Batterie	P764331223	S.O.

Tableau 7-2. Pièces de rechange, coussins

Coussins TLT (bandes auto-agrippantes), 51 mm (2 po)*	NUMÉRO DE RÉFÉRENCE	PIÈCES DE RECHANGE RECOMMANDÉES
▪ **Coussin, section tête**	P150832695	1
▪ **Coussin, section dossier/siège**	413724464	1
▪ **Coussin, section appui-jambes**	413724465	1
Coussins PRS (de type champignon), 51 mm (2 po)*	**NUMÉRO DE RÉFÉRENCE**	**PIÈCES DE RECHANGE RECOMMANDÉES**
▪ **Coussin, section tête**	P134469542	1
▪ **Coussin, section dossier/siège**	P141210677	1
▪ **Coussin, section appui-jambes**	P134469543	1

* Coussins de plateau de 51 mm, 76 mm et 102 mm (2 po, 3 po et 4 po) disponibles ; contacter STERIS ou se reporter à la section **Liste illustrée des pièces** du manuel de maintenance.

Annexe A – Conformité CEM

8.1 Données techniques de conformité CEM

La table de chirurgie générale STERIS 4095 est conçue pour la plupart des procédures chirurgicales avec un accès radiologique maximum sans inversion de la position du patient. La table de chirurgie générale STERIS 4095 et ses composants sont conçus pour être utilisés au sein de l'environnement électromagnétique spécifié du *Tableau 8-1* au *Tableau 8-4*. Il incombe à l'utilisateur ou au propriétaire de cette table de s'assurer qu'elle est utilisée dans un environnement de ce type.

REMARQUE : Consulter toutes les consignes de sécurité CEM répertoriées ci-dessous avant de faire fonctionner la table de chirurgie générale STERIS 4095 dans le bloc opératoire.

ATTENTION

RISQUES DE DOMMAGES MATÉRIELS

Les composants appropriés de cette table d'opération ont été soumis à l'essai et sont conformes à la norme CEI 60601-1-2 « Appareils électromédicaux – Partie 1 : Exigences générales pour la sécurité ; Compatibilité électromagnétique (CEM) ». Il existe toutefois un risque d'interférence électromagnétique ou de tout autre type d'interférence entre ce matériel et les autres dispositifs. En cas d'interférence, déplacer ce dispositif ou réduire l'utilisation de l'équipement concerné pendant le fonctionnement du dispositif.

Le fonctionnement de la table d'opération peut être affecté temporairement si un appareil de communication RF portable ou mobile est utilisé à proximité.

Les appareils électromédicaux nécessitent de prendre des précautions particulières en matière de CEM. Utiliser la table d'opération conformément aux informations sur les CEM fournies dans ce manuel.

Possible augmentation des ÉMISSIONS électromagnétiques ou diminution de la PROTECTION. Ne pas utiliser d'accessoires ou de pièces de rechange non répertoriés dans les manuels d'utilisation ou de maintenance.

Le fonctionnement de la table d'opération peut être affecté si celle-ci est utilisée à proximité d'un autre matériel ou empilée avec d'autres équipements. Si une telle configuration est néanmoins nécessaire, vérifier que la table fonctionne correctement.

Tableau 8-1. Directives et déclaration du fabricant – Émissions électromagnétiques pour l'ensemble de l'équipement et des systèmes (selon la clause 5.2.2.1 de la norme CEI 60601-1-2)

Test d'émissions	Conformité	Environnement électromagnétique – Directives
La table de chirurgie générale STERIS 4095 et ses composants sont conçus pour être utilisés au sein de l'environnement électromagnétique spécifié ci-dessous. L'utilisateur ou le propriétaire de la table de chirurgie générale STERIS 4095 doit s'assurer qu'elle est utilisée dans un environnement de ce type.		
Émissions RF CISPR 11	Groupe 1	La table de chirurgie générale STERIS 4095 utilise l'énergie RF uniquement pour son fonctionnement interne. Ses émissions RF sont donc très faibles et il est peu probable qu'elles provoquent des interférences avec les appareils électroniques situés à proximité.
Émissions RF CISPR 11	Classe A	La table de chirurgie générale STERIS 4095 est adaptée à l'utilisation dans tous les types d'établissements, à l'exception des établissements domestiques et ceux directement raccordés au réseau d'alimentation public à basse tension qui alimente les bâtiments utilisés à des fins domestiques.
Émissions harmoniques – CEI 61000-3-2	Classe A	
Fluctuations de la tension/émissions scintillantes CEI 61000-3-3	Conforme	

REMARQUE : Les caractéristiques d'émissions de ce dispositif permettent de l'utiliser dans les zones industrielles et les hôpitaux (classe A de la norme CISPR 11). S'il est utilisé dans un environnement résidentiel (pour lequel la classe B de la norme CISPR 11 est requise), ce dispositif pourrait ne pas offrir une protection adéquate aux services de communication par radiofréquence. L'utilisateur devra peut-être prendre des mesures d'atténuation, comme déplacer ou réorienter le dispositif.

Tableau 8-2. Directives et déclaration du fabricant – Immunité électromagnétique pour l'ensemble de l'équipement et des systèmes (selon la clause 5.2.2.1 de la norme CEI 60601-1-2)

Test d'immunité	Niveau de test CEI 60601-1-2	Niveau de conformité	Environnement électromagnétique – Directives
La table de chirurgie générale STERIS 4095 et ses composants sont conçus pour être utilisés au sein de l'environnement électromagnétique spécifié ci-dessous. L'utilisateur ou le propriétaire de la table de chirurgie générale STERIS 4095 doit s'assurer qu'elle est utilisée dans un environnement de ce type.			
Décharge électrostatique (DES) CEI 61000-4-2	± 8 kV au contact	± 8 kV au contact	Les planchers doivent être en bois, béton ou tuiles de céramique. Si les planchers sont couverts d'un matériau synthétique, l'humidité relative doit être d'au moins 30 %.
	± 15 kV dans l'air	± 15 kV dans l'air	
Essais d'immunité aux transitoires électriques rapides en salves CEI 61000-4-4	± 2 kV pour les lignes d'alimentation électrique	± 2 kV pour les lignes d'alimentation électrique	La qualité de l'alimentation secteur doit correspondre à celle d'un environnement commercial ou hospitalier.

Tableau 8-2. Directives et déclaration du fabricant – Immunité électromagnétique pour l'ensemble de l'équipement et des systèmes (selon la clause 5.2.2.1 de la norme CEI 60601-1-2) (suite)

Test d'immunité	Niveau de test CEI 60601-1-2	Niveau de conformité	Environnement électromagnétique – Directives
	± 1 kV pour les lignes d'entrée/de sortie	± 1 kV pour les lignes d'entrée/de sortie	
Surtension CEI 61000-4-5	± 1 kV en mode différentiel	± 1 kV en mode différentiel	La qualité de l'alimentation secteur doit correspondre à celle d'un environnement commercial ou hospitalier.
	± 2 kV en mode commun	± 2 kV en mode commun	
Creux de tension/interruptions CEI 61000-4-11	0 % en UT pendant 0,5 cycle à 0, 45, 90, 135, 180, 225, 270 et 315 degrés.	Baisse > 95 % pendant 0,5 cycle	La qualité de l'alimentation secteur doit correspondre à celle d'un environnement commercial ou hospitalier. Si la table de chirurgie générale STERIS 4095 doit fonctionner pendant les coupures d'alimentation secteur, il est recommandé de l'alimenter sur ses batteries internes.
		Baisse de 60 % pendant 5 cycles	
	0 % en UT pendant 1 cycle	Baisse de 30 % pendant 25 cycles	
		Baisse > 95 % pendant 5 secondes	
		———————-———————-———————	
		0 % en UT pendant 0,5 cycle à 0, 45, 90, 135, 180, 225, 270 et 315 degrés.	**(Testé à UT = 240 VCA et UT = 100 VCA, 50 Hz pour chacun des niveaux de test.)**
		0 % en UT pendant 1 cycle	

Tableau 8-2. Directives et déclaration du fabricant – Immunité électromagnétique pour l'ensemble de l'équipement et des systèmes (selon la clause 5.2.2.1 de la norme CEI 60601-1-2) (suite)

Test d'immunité	Niveau de test CEI 60601-1-2	Niveau de conformité	Environnement électromagnétique – Directives
Champ magnétique à la fréquence du réseau (50/60 Hz) CEI 61000-4-8	30 A/m	30 A/m	Les champs magnétiques à la fréquence du réseau doivent correspondre à ceux du lieu d'utilisation dans un environnement commercial ou hospitalier type.
REMARQUE : UT représente la tension du courant alternatif du secteur avant l'application du niveau de test.			

Tableau 8-3. Directives et déclaration du fabricant – Immunité électromagnétique pour l'équipement et les systèmes qui ne contribuent pas au maintien des fonctions vitales (selon la clause 5.2.2.1 de la norme CEI 60601-1-2)

Test d'immunité	Niveau de test CEI 60601-1-2	Niveau de conformité	Environnement électromagnétique – Directives
La table de chirurgie générale STERIS 4095 et ses composants sont conçus pour être utilisés au sein de l'environnement électromagnétique spécifié ci-dessous. L'utilisateur ou le propriétaire de la table de chirurgie générale STERIS 4095 doit s'assurer qu'elle est utilisée dans un environnement de ce type.			
Champ magnétique à la fréquence du réseau (50/60 Hz) CEI 61000-4-8			Les appareils de communication RF portables et mobiles doivent être séparés de la table de chirurgie générale STERIS 4095, notamment des câbles, d'au moins la distance calculée/indiquée ci-dessous :
			D = (3,5/V1) (racine carrée de P) D = (12/V2) (racine carrée de P)
RF conduites CEI 61000-4-6	3 Vrms (hors ISM) 6 Vrms (dans les bandes ISM) 150 kHz à 80 MHz	(V1) = 3 Vrms (V2) = 6 Vrms (V3) = 10 Vrms	D = (12/E1) (racine carrée de P) 80 à 800 MHz
			D = (23/E1) (racine carrée de P) 800 MHz à 2,7 GHz
RF rayonnées CEI 61000-4-3	3 V/m	(E1) = 3 V/m	où P est la puissance maximum en watts et D est la distance de séparation recommandée en mètres.
	80 MHz à 2,7 GHz		Les forces des champs émis par des émetteurs fixes, déterminées par une étude électromagnétique du site, doivent être inférieures aux niveaux de conformité (V1 et E1).

Tableau 8-3. Directives et déclaration du fabricant – Immunité électromagnétique pour l'équipement et les systèmes qui ne contribuent pas au maintien des fonctions vitales (selon la clause 5.2.2.1 de la norme CEI 60601-1-2) (suite)

Test d'immunité	Niveau de test CEI 60601-1-2	Niveau de conformité	Environnement électromagnétique – Directives
			Des interférences peuvent se produire à proximité des équipements contenant un émetteur.
Magnétique de proximité CEI **61000-4-39**	8 A/m ou 138,06 dBµA/m (30 kHz) 65 A/m ou 156,26 dBµA/m (134,2 kHz) 7,5 A/m ou 137,5 dBµA/m (13,56 MHz)		Le test 8 A/m ne s'applique qu'aux domaines de soins à domicile

Tableau 8-4. Distances recommandées entre les appareils de communication RF portables et mobiles et la table de chirurgie générale STERIS 4095 (selon la clause 5.2.2.1 de la norme CEI 60601-1-2)

Puissance de sortie nominale maximale de l'émetteur W	Distance de séparation selon la fréquence de l'émetteur (m)		
	150 kHz à 80 MHz $d = [\frac{3,5}{3}]\sqrt{P}$	80 MHz à 800 MHz $d = [\frac{3,5}{3}]\sqrt{P}$	800 MHz à 2,5 GHz $d = [\frac{7}{3}]\sqrt{P}$
La table de chirurgie générale STERIS 4095 et ses composants sont conçus pour être utilisés au sein d'un environnement électromagnétique dans lequel les perturbations RF rayonnées sont contrôlées. L'utilisateur ou le propriétaire peut contribuer au contrôle des interférences électromagnétiques en respectant une distance minimale entre les appareils de communication RF portables et mobiles (émetteurs) et la table de chirurgie générale STERIS 4095 conformément aux recommandations ci-dessous, selon la puissance de sortie minimale des appareils de communication.			
0,01	0,12	0,12	0,23
0,1	0,38	0,38	0,73
1	1,2	1,2	2,3
10	3,8	3,8	7,3
100	12	12	23

Tableau 8-4. Distances recommandées entre les appareils de communication RF portables et mobiles et la table de chirurgie générale STERIS 4095 (selon la clause 5.2.2.1 de la norme CEI 60601-1-2) (suite)

Puissance de sortie nominale maximale de l'émetteur W	Distance de séparation selon la fréquence de l'émetteur (m)		
	150 kHz à 80 MHz $d = [\frac{3,5}{3}]\sqrt{P}$	80 MHz à 800 MHz $d = [\frac{3,5}{3}]\sqrt{P}$	800 MHz à 2,5 GHz $d = [\frac{7}{3}]\sqrt{P}$
Pour les émetteurs dont la puissance de sortie maximale n'est pas indiquée ci-dessus, la distance de séparation recommandée en mètres (m) peut être estimée en utilisant l'équation applicable à la fréquence de l'émetteur, où P est la puissance de sortie maximale nominale de l'émetteur en watts (W) selon le fabricant de l'émetteur.			
REMARQUE : À 80 MHz et 800 MHz, la distance de séparation à respecter pour la plage de fréquences la plus élevée s'applique. **REMARQUE : Ces directives peuvent ne pas s'appliquer dans toutes les situations. La propagation électromagnétique est affectée par l'absorption et la réflexion des structures, des objets et des personnes.**			

Recommandation concernant l'utilisation de matériel chirurgical haute fréquence (selon la norme CEI 60601-2-46) :

1. **La table d'opération 4095 est conçue pour être utilisée avec du matériel chirurgical haute fréquence.**
2. **Si une dégradation des performances est notée, les câbles du matériel chirurgical haute fréquence et les plaques de retour doivent être réorientés dans une position plus favorable.**

Déclaration relative à l'atténuation des rayons X :

L'équivalent aluminium du plateau de la table et de la cassette radiographique est de 2 millimètres.

AVERTISSEMENT

La présence de matériau dans le faisceau de rayons X génère des effets de diffusion et d'absorption par diffusion. Les opérateurs doivent prendre toutes les précautions appropriées contre l'exposition aux rayons X. Tout matériau placé dans le faisceau de rayons X atténuera l'intensité des rayons X. L'intensité des rayons X ne doit pas dépasser les niveaux de sécurité pour le patient.

AVERTISSEMENT

Les appareils de communication RF portables, notamment les périphériques tels que les câbles d'antenne et les antennes externes, ne doivent pas être utilisés à moins de 30 cm (12 pouces) de toute partie de la table de chirurgie générale 4095, notamment des câbles spécifiés par STERIS. Dans le cas contraire, cela pourrait entraîner une dégradation des performances du dispositif.

Des exemples d'appareils de communication RF portables incluent TETRA 400, GMRS 460, FRS 460, bandes LTE 13 et 17, GSM 800/900, TETRA 800, iDEN 820, CDMA 850, bande LTE 5, GSM 1800, CDMA 1900, GSM 1900, DECT, bande LTE 1, 3, 4, 25 ; UMTS, Bluetooth, WLAN, 802.11 b/g/n, RFID 2450, bande LTE 7 et WLAN 802.11 a/n.